CÔNG TY TNHH GIÀY DONA STANDARD VIỆT NAM

---------000O000--------

BÁO CÁO ĐỀ XUẤT CẤP GIẤY PHÉP MÔI TRƯỜNG

CỦA CƠ SỞ

"SẢN XUẤT CÁC LOẠI GIÀY CÔNG SUẤT 10.500.000 ĐÔI/NĂM; SẢN XUẤT BÁN THÀNH PHẨM GIÀY CÔNG SUẤT 5.500.000 ĐÔI/NĂM; SẢN XUẤT CHI TIẾT, PHỤ KIỆN GIÀY CÔNG SUẤT 131.000.000 SẢN PHẨM/NĂM; SẢN XUẤT CHI TIẾT, PHỤ KIỆN CỦA GIÀY, DÉP, QUẦN ÁO, ĐỒ THỂ THAO CÔNG SUẤT 10.000.000 SẢN PHẨM/NĂM; SẢN XUẤT THIẾT BỊ, DỤNG CỤ ĐỂ SẢN XUẤT GIÀY, DÉP, QUẦN ÁO, ĐỒ THỂ THAO CÔNG SUẤT 160.000 SẢN PHẨM/NĂM; SẢN XUẤT RỔ NHỰA, HỘP NHỰA VÀ SẢN PHẨM NHỰA CÁC LOẠI CÔNG SUẤT 200.000 SẢN PHẨM/NĂM"

Địa điểm: Lô A2-A6, A8-A12, KCN Xuân Lộc,
Xã Xuân Hòa, thành phố Đồng Nai.

Đồng Nai, Tháng 08 năm 2026

CÔNG TY TNHH GIÀY DONA STANDARD VIỆT NAM

---------000O000--------

BÁO CÁO ĐỀ XUẤT CẤP GIẤY PHÉP MÔI TRƯỜNG CỦA CƠ SỞ

"SẢN XUẤT CÁC LOẠI GIÀY CÔNG SUẤT 10.500.000 ĐÔI/NĂM; SẢN XUẤT BÁN THÀNH PHẨM GIÀY CÔNG SUẤT 5.500.000 ĐÔI/NĂM; SẢN XUẤT CHI TIẾT, PHỤ KIỆN GIÀY CÔNG SUẤT 131.000.000 SẢN PHẨM/NĂM; SẢN XUẤT CHI TIẾT, PHỤ KIỆN CỦA GIÀY, DÉP, QUẦN ÁO, ĐỒ THỂ THAO CÔNG SUẤT 10.000.000 SẢN PHẨM/NĂM; SẢN XUẤT THIẾT BỊ, DỤNG CỤ ĐỂ SẢN XUẤT GIÀY, DÉP, QUẦN ÁO, ĐỒ THỂ THAO CÔNG SUẤT 160.000 SẢN PHẨM/NĂM; SẢN XUẤT RỔ NHỰA, HỘP NHỰA VÀ SẢN PHẨM NHỰA CÁC LOẠI CÔNG SUẤT 200.000 SẢN PHẨM/NĂM"

Địa điểm: Lô A2-A6, A8-A12, KCN Xuân Lộc, Xã Xuân Hòa, thành phố Đồng Nai.

CHỦ CƠ SỞ	ĐƠN VỊ TƯ VẤN
CÔNG TY TNHH GIÀY DONA STANDARD VIỆT NAM	CÔNG TY TNHH ĐÔ THỊ XANH
TỔNG GIÁM ĐỐC	GIÁM ĐỐC
HUỲNH THỊ PHƯƠNG LOAN	NGUYỄN QUỐC ĐẠT

MỤC LỤC

MỤC LỤC i
DANH MỤC BẢNG iii
DANH MỤC HÌNH ẢNH vi
DANH MỤC CÁC THUẬT NGỮ VIẾT TẮT vii
CHƯƠNG I. THÔNG TIN CHUNG VỀ CƠ SỞ 1
1. Tên chủ cơ sở 1
2. Tên cơ sở 1
3. Công suất, công nghệ, sản phẩm sản xuất của cơ sở 4
4. Máy móc thiết bị, nguyên, nhiên vật liệu, hóa chất sử dụng trong giai đoạn vận hành 19
5. Đối với cơ sở có sử dụng phế liệu nhập khẩu từ nước ngoài làm nguyên liệu sản xuất phải nêu rõ: điều kiện kho, bãi lưu giữ phế liệu nhập khẩu; hệ thống thiết bị tái chế; phương án xử lý tạp chất; phương án tái xuất phế liệu 45
6. Các thông tin khác liên quan đến cơ sở: 45
CHƯƠNG II. SỰ PHÙ HỢP CỦA CƠ SỞ VỚI QUY HOẠCH, KHẢ NĂNG CHỊU TẢI CỦA MÔI TRƯỜNG 53
1. Sự phù hợp của cơ sở với quy hoạch bảo vệ môi trường quốc gia, quy hoạch tỉnh, phân vùng môi trường: 53
2. Sự phù hợp của cơ sở đối với khả năng chịu tải của môi trường: 55
CHƯƠNG III. KẾT QUẢ HOÀN THÀNH CÁC CÔNG TRÌNH BIỆN PHÁP BẢO VỆ MÔI TRƯỜNG CỦA CƠ SỞ 57
1. Công trình, biện pháp thoát nước mưa, thu gom và xử lý nước thải: 57
2. Công trình, biện pháp xử lý bụi, khí thải 77
3. Công trình, biện pháp lưu giữ, xử lý chất thải rắn thông thường: 163
4. Công trình, biện pháp lưu giữ, xử lý chất thải nguy hại: 169
5. Công trình, biện pháp giảm thiểu tiếng ồn, độ rung: 175
6. Phương án phòng ngừa, ứng phó sự cố môi trường: 176
7. Công trình, biện pháp bảo vệ môi trường khác 190
8. Các nội dung thay đổi so với quyết định phê duyệt kết quả thẩm định báo cáo đánh giá tác động môi trường 191
9. Các nội dung thay đổi so với giấy phép môi trường đã được cấp 191
CHƯƠNG IV. NỘI DUNG ĐỀ NGHỊ CẤP GIẤY PHÉP MÔI TRƯỜNG 214
1. NỘI DUNG ĐỀ NGHỊ CẤP PHÉP ĐỐI VỚI NƯỚC THẢI 214
2. NỘI DUNG ĐỀ NGHỊ CẤP PHÉP ĐỐI VỚI KHÍ THẢI 219

3. ĐẢM BẢO GIÁ TRỊ GIỚI HẠN ĐỐI VỚI TIẾNG ỒN, ĐỘ RUNG VÀ CÁC YÊU CẦU BẢO VỆ MÔI TRƯỜNG 230
4. YÊU CẦU VỀ QUẢN LÝ CHẤT THẢI, PHÒNG NGỪA VÀ ỨNG PHÓ SỰ CỐ CHẤT THẢI 231
5. NỘI DUNG ĐỀ NGHỊ CẤP PHÉP VỀ BẢO VỆ MÔI TRƯỜNG KHÁC 235
CHƯƠNG V. KẾT QUẢ HOẠT ĐỘNG VÀ TÌNH HÌNH THỰC HIỆN CÔNG TÁC BẢO VỆ MÔI TRƯỜNG CỦA CƠ SỞ 236
1. Thông tin chung về tình hình thực hiện công tác bảo vệ môi trường 236
1.1. Tóm tắt tình hình tổ chức thực hiện các quy định của pháp luật về bảo vệ môi trường, yêu cầu của cơ quan có thẩm quyền mà chủ cơ sở phải thực hiện 236
1.2. Tóm tắt các vấn đề liên quan đến môi trường của cơ sở 236
2. Kết quả hoạt động của công trình xử lý nước thải 237
2.1. Tổng hợp các kết quả quan trắc nước thải định kỳ của cơ sở 237
2.2. Các sự cố đối với hệ thống xử lý nước thải (nếu có) 239
2.3. Đánh giá chung về hiện trạng, hiệu quả, mức độ phù hợp, khả năng đáp ứng của công trình xử lý nước thải 239
3. Kết quả hoạt động của công trình xử lý bụi, khí thải 240
3.2. Các sự cố đối với hệ thống xử lý khí thải (nếu có) 249
3.3. Đánh giá chung về hiện trạng, hiệu quả, mức độ phù hợp, khả năng đáp ứng của công trình xử lý bụi, khí thải 249
4. Kết quả thu gom, xử lý chất thải (đối với cơ sở thực hiện dịch vụ xử lý chất thải) . 249
5. Kết quả nhập khẩu và sử dụng phế liệu nhập khẩu làm nguyên liệu sản xuất (đối với cơ sở sử dụng phế liệu nhập khẩu làm nguyên liệu sản xuất) 249
6. Tình hình phát sinh, xử lý chất thải. 250
7. Kết quả kiểm tra, thanh tra về bảo vệ môi trường đối với cơ sở. 254
CHƯƠNG VI. KẾ HOẠCH VẬN HÀNH THỬ NGHIỆM VÀ CHƯƠNG TRÌNH QUAN TRẮC MÔI TRƯỜNG CỦA CƠ SỞ 255
1. Kế hoạch vận hành thử nghiệm công trình xử lý chất thải của cơ sở 255
1.1. Thời gian dự kiến vận hành thử nghiệm 255
1.2. Kế hoạch quan trắc chất thải, đánh giá hiệu quả xử lý của các công trình, thiết bị xử lý chất thải 257
2. Chương trình quan trắc chất thải định kỳ theo quy định của pháp luật: 262
2.1. Chương trình quan trắc môi trường định kỳ 262
2.2. Chương trình quan trắc tự động, liên tục chất thải 264
3. Kinh phí thực hiện quan trắc môi trường hàng năm 264
CHƯƠNG VII. CAM KẾT CỦA CHỦ CƠ SỞ 265

DANH MỤC BẢNG

Bảng 1.1. Quy mô sản xuất của cơ sở 4
Bảng 1.2. Danh mục sản phẩm của cơ sở 18
Bảng 1.3. Danh mục máy móc, thiết bị sử dụng cho sản xuất của cơ sở trong giai đoạn hoạt động 20
Bảng 1.4. Danh mục nhu cầu nguyên vật liệu cung cấp cho giai đoạn hoạt động 29
Bảng 1.5. Hóa chất sử dụng của cơ sở 34
Bảng 1.6. Tính chất và mục đích sử dụng của một số hóa chất đại diện của cơ sở 35
Bảng 1.7. Khối lượng nhiên liệu sử dụng của cơ sở 38
Bảng 1.8. Cân bằng nhu cầu sử dụng nước của Công ty 39
Bảng 1.9. Lưu lượng nước thải phát sinh của Công ty 41
Bảng 1.10. Tổng hợp nhu cầu sử dụng nước tại công ty khi đi vào hoạt động với công suất tối đa 43
Bảng 1.11. Vị trí mốc tọa độ của cơ sở 46
Bảng 1.12. Cơ cấu sử dụng đất của cơ sở 47
Bảng 1.13. Chi tiết các hạng mục công trình chính phụ vụ sản xuất 48
Bảng 1.14. Chi tiết các hạng mục công trình phụ trợ 48
Bảng 1.15. Hạng mục các công trình bảo vệ môi trường của nhà máy 49
Bảng 1.16. Bảng tổng hợp so sánh giữa công trình xử lý môi trường 50
Bảng 2.1. Tổng hợp thông số kỹ thuật hệ thống thu gom nước thải như sau 55
Bảng 2.2. Tiêu chuẩn tiếp nhận nước thải của KCN Xuân Lộc 55
Bảng 3.1. Vị trí đấu nối nước mưa của cơ sở vào hệ thống thoát nước mưa KCN 57
Bảng 3.2. Nồng độ các chất ô nhiễm trong nước thải sinh hoạt 61
Bảng 3.3. Kích thước và vị trí các tách dầu mỡ, các bể tự hoại đã lắp đặt tại cơ sở 66
Bảng 3.4. Các hạng mục xây dựng hệ thống xử lý nước thải 70
Bảng 3.5. Hạng mục thiết bị của hệ thống xử lý nước thải 71
Bảng 3.6. Danh mục hóa chất phục vụ cho xử lý môi trường 72
Bảng 3.7. Kết quả phân tích chất lượng nước thải tại sau hệ thống xử lý nước thải tập trung của Công ty từ quá trình hoạt động hiện hữu 77
Bảng 3.8. Nồng độ bụi tại một số khu vực sản xuất của cơ sở hiện hữu 78
Bảng 3.9. Kết quả phân tích nồng độ hơi dung môi tại các phân xưởng sản xuất 81
Bảng 3.10. Bảng tổng hợp nguồn phát sinh bụi, khí thải của Nhà máy đã được cấp phép 83
Bảng 3.11. Bảng tổng hợp các hệ thống xử lý bụi, khí thải công ty dự kiến giảm công suất, tăng công suất và lắp mới xin cấp phép. 86
Bảng 3.12. Thông số kỹ thuật của hệ thống xử lý bụi tại Máy cắt pallet 91

Bảng 3.13. Thông số kỹ thuật của hệ thống xử lý bụi và mùi từ máy cắt laser 95
Bảng 3.14. Thông số kỹ thuật của hệ thống xử lý bụi tại máy luyện kín 99
Bảng 3.15. Thông số kỹ thuật quạt hút và ống thoát khí của các hệ thống xử lý hơi dung môi 104
Bảng 3.16. Thông số kỹ thuật cụm xử lý khí thải bằng than hoạt tính của các hệ thống xử lý hơi dung môi 106
Bảng 3.17. Bảng tổng hợp tính toán các hệ thống xử lý hiện hữu giảm lưu lượng xả thải 117
Bảng 3.18. Thông số kỹ thuật của hệ thống xử lý bụi sơn, hơi dung môi 120
Bảng 3.19. Thông số kỹ thuật của hệ thống xử lý bụi sơn, hơi dung môi 126
Bảng 3.20. Thông số kỹ thuật của hệ thống xử lý bụi keo bằng nước 132
Bảng 3.21. Thông số kỹ thuật của hệ thống xử lý hơi dung môi 134
Bảng 3.22. Thông số kỹ thuật quạt hút và ống thoát khí của các hệ thống xử lý hơi dung môi 137
Bảng 3.23. Thông số kỹ thuật cụm xử lý khí thải bằng than hoạt tính của các hệ thống xử lý hơi dung môi dự kiến nâng công suất 138
Bảng 3.24. Thông số kỹ thuật của hệ thống xử lý bụi mài Midsole/ Phylon – Xưởng 27149
Bảng 3.25. Thông số kỹ thuật của hệ thống xử lý hơi hóa chất 151
Bảng 3.26. Thống kê các công trình xử lý, hóa chất, vật liệu cần thiết vận hành xin cấp phép GPMT 156
Bảng 3.27. Khối lượng chất thải rắn sinh hoạt phát sinh năm 2025 163
Bảng 3.28. Khối lượng CTR sinh hoạt phát sinh khi hoạt động nâng công suất. 165
Bảng 3.29. Khối lượng CTR công nghiệp thông thường phát sinh năm 2025 165
Bảng 3.30. Khối lượng chất thải rắn công nghiệp thông thường phát sinh sau nâng công suất: 168
Bảng 3.31. Khối lượng chất thải nguy hại phát sinh thường xuyên năm 2025 169
Bảng 3.32. Khối lượng chất thải công nghiệp phải kiểm soát phát sinh năm 2025 170
Bảng 3.33. Chất thải nguy hại phát sinh thường xuyên sau khi nâng công suất: 173
Bảng 3.34. Khối lượng chất thải công nghiệp phải kiểm soát sau khi nâng công suất: ... 173
Bảng 3.35. Các trang thiết bị ứng phó sự cố nước thải 179
Bảng 3.36. Các trang thiết bị ứng phó sự cố tại khu vực lưu chứa chất thải 181
Bảng 3.37. Danh mục liên lạc Đội ứng phó khẩn cấp nhà máy 182
Bảng 3.38. Các trang thiết bị, phương tiện ứng phó sự cố hóa chất và môi trường 186
Bảng 3.39. Các trang thiết bị ứng phó sự cố cháy nổ 190
Bảng 3.40. Nội dung thay đổi so với giấy phép môi trường được cấp 192
Bảng 5.1. Thống kê thời điểm và vị trí quan trắc nước thải của cơ sở 237

Bảng 5.2. Tổng hợp các kết quả quan trắc nước thải của cơ sở 237
Bảng 5.3. Vị trí các điểm quan trắc khí thải năm 2024 240
Bảng 5.4. Kết quả phân tích chất lượng khí thải tại các hệ thống xử lý bụi, khí thải năm 2024 242
Bảng 5.5. Vị trí các điểm quan trắc khí thải năm 2025 246
Bảng 5.6. Kết quả phân tích chất lượng khí thải tại các hệ thống xử lý bụi, khí thải năm 2025 248
Bảng 5.7. Bảng thống kê khối lượng chất thải rắn sinh hoạt năm 2024 và năm 2025 250
Bảng 5.8. Bảng thống kê khối lượng chất thải công nghiệp thông thường năm 2024-2025 251
Bảng 5.9. Bảng thống kê khối lượng chất thải nguy hại năm 2024-2025: 252
Bảng 6.1. Kế hoạch vận hành thử nghiệm các công trình xử lý chất thải 256
Bảng 6.2. Kế hoạch thời gian, đo đạc lấy và phân tích mẫu chất thải để đánh giá hiệu quả của các công trình xử lý chất 258
Bảng 6.3. Thống kê vị trí, thông số và tần suất quan trắc bụi, khí thải 262

DANH MỤC HÌNH ẢNH

Hình 1.1. Quy trình công nghệ sản xuất đế IP 5
Hình 1.2. Quy trình công nghệ sản xuất đế cao su 7
Hình 1.3. Quy trình công nghệ sản xuất đế Phylon 9
Hình 1.4. Quy trình sản xuất đế nhựa 11
Hình 1.5. Quy trình hoàn thiện đế giày 12
Hình 1.6. Quy trình sản xuất mặt giày 14
Hình 1.7. Quy trình may ráp và hoàn thiện sản phẩm 16
Hình 1.8. Quy trình sản xuất chi tiết, phụ kiện giày; Sản xuất chi tiết, phụ kiện của giày dép, quần áo, đồ thể thao; Sản xuất thiết bị, dụng cụ để sản xuất giày, dép, quần áo, đồ thể thao; Sản xuất rổ nhựa, hộp nhựa và sản phẩm nhựa các loại 17
Hình 1.9. Vị trí của cơ sở 46
Hình 3.1. Sơ đồ hệ thống thoát nước mưa từ mái nhà 57
Hình 3.2. Sơ đồ hệ thống thoát nước mưa trên mặt đường 58
Hình 3.3. Sơ đồ mạng lưới thu gom nước thải của Công ty 59
Hình 3.4. Sơ đồ cấu tạo của bể thu dầu mỡ từ nhà bếp 65
Hình 3.5. Sơ đồ cấu bể tự hoại 66
Hình 3.6. Sơ đồ công nghệ hệ thống xử lý nước thải công suất 550 m^3/ngày.đêm 68
Hình 3.7. Sơ đồ tái sử dụng nước của nhà máy 74
Hình 3.8. Sơ công nghệ hệ thống xử lý bụi tại máy cắt pallet 90
Hình 3.9. Sơ công nghệ hệ thống thu gom và xử lý bụi và mùi tại máy cắt laser 94
Hình 3.10. Sơ đồ quy trình công nghệ hệ thống xử lý bụi tại máy luyện kín RB 98
Hình 3.11. Sơ đồ công nghệ xử lý hơi dung môi, hóa chất bằng than hoạt tính 102
Hình 3.12. Sơ đồ quy trình công nghệ xử lý bụi sơn và hơi hóa chất 119
Hình 3.13. Sơ đồ quy trình công nghệ xử lý hơi dung môi, hóa chất công đoạn Auto UV126
Hình 3.14. Sơ công nghệ hệ thống thu hồi bụi keo bằng màng nước 132
Hình 3.15. Sơ đồ công nghệ xử lý hơi dung môi, hóa chất bằng than hoạt tính 133
Hình 3.16. Sơ đồ công nghệ thu bụi bụi tại kho hóa chất 135
Hình 3.17. Sơ đồ công nghệ xử lý hơi dung môi, hóa chất bằng than hoạt tính 136
Hình 3.18. Sơ đồ công nghệ hệ thống xử lý bụi mài Midsole/ Phylon – Xưởng 27 148
Hình 3.19. Sơ đồ công nghệ hệ thống xử lý bụi mài Midsole/ Phylon – Xưởng 27 151
Hình 3.20. Sơ đồ quản lý chất thải rắn sinh hoạt 164
Hình 3.22. Sơ đồ quản lý chất thải nguy hại 172
Hình 3.23. Quy trình xử lý sự cố nước thải 178
Hình 3.24.Quy trình ứng phó sự cố hệ thống xử lý khí thải 180
Hình 3.25. Quy trình ứng phó sự cố tại nhà máy 183
Hình 3.26. Sơ đồ tổ chức ứng phó sự cố cấp 1 185
Hình 3.27. Sơ đồ tổ chức ứng phó sự cố cấp 2 185

DANH MỤC CÁC THUẬT NGỮ VIẾT TẮT

BTNMT	: Bộ Tài nguyên và Môi trường
BNNMT	: Bộ Nông Nghiệp và Môi trường
KCNKKT	: Ban quản lý khu công nghiệp, khu kinh tế
PCCC	: Phòng cháy chữa cháy
PCCC&CNCH	: Phòng cháy chữa cháy và cứu nạn cứu hộ
QCVN	: Quy chuẩn Việt Nam
TCVN	: Tiêu chuẩn Việt Nam
TCXDVN	: Tiêu chuẩn xây dựng Việt Nam
GPXD	: Giấy phép xây dựng
UBND	: Ủy ban nhân dân
KCN	: Khu công nghiệp
HTXLNTTT	: Hệ thống xử lý nước thải tập trung
TNHH	: Trách nhiệm hữu hạn

CHƯƠNG I. THÔNG TIN CHUNG VỀ CƠ SỞ

1. Tên chủ cơ sở

- Tên chủ cơ sở: Công ty TNHH Giày Dona Standard Việt Nam.
- Địa chỉ văn phòng: KCN Xuân Lộc, xã Xuân Hòa, Thành phố Đồng Nai, Việt Nam
- Người đại diện theo pháp luật của chủ cơ sở:

Bà Huỳnh Thị Phương Loan - Chức vụ: Tổng Giám Đốc

- Điện thoại: 02513.744828; Fax: 02513.743851
- Giấy chứng nhận đăng ký đầu tư mã số dự án 9884668117, chứng nhận lần đầu ngày 23 tháng 6 năm 2006 và chứng nhận điều chỉnh lần thứ hai mươi lăm ngày 15 tháng 4 năm 2026 do Ban quản lý các Khu công nghiệp, Khu kinh tế tỉnh Đồng Nai (nay là Ban quản lý các Khu công Nghiệp, Khu kinh tế thành phố Đồng Nai) cấp.
- Giấy chứng nhận đăng ký doanh nghiệp số 3600834796 do Phòng đăng ký kinh doanh - Sở Kế hoạch và Đầu tư tỉnh Đồng Nai (nay là Sở Tài Chính) chứng nhận đăng ký lần đầu ngày 23 tháng 06 năm 2006; chứng nhận đăng ký thay đổi lần thứ 7 ngày 05 tháng 12 năm 2022.

2. Tên cơ sở

-Tên cơ sở "Sản xuất các loại giày công suất 10.500.000 đôi/năm; Sản xuất bán thành phẩm giày công suất 5.500.000 đôi/năm; Sản xuất chi tiết, phụ kiện giày công suất 131.000.000 sản phẩm/năm; Sản xuất chi tiết, phụ kiện của giày, dép, quần áo, đồ thể thao công suất 10.000.000 sản phẩm/năm; Sản xuất thiết bị, dụng cụ để sản xuất giày, dép, quần áo, đồ thể thao công suất 160.000 sản phẩm/năm; Sản xuất rổ nhựa, hộp nhựa và sản phẩm nhựa các loại công suất 200.000 sản phẩm/năm".

- Địa điểm thực hiện cơ sở: Lô A2-A6, A8-A12, KCN Xuân Lộc, Xã Xuân Hòa, thành phố Đồng Nai.
- Văn bản thẩm định thiết kế xây dựng, các loại giấy phép có liên quan đến môi trường, phê duyệt cơ sở:

+ Giấy phép xây dựng số 11/GPXD ngày 20/01/2012 do Ban quản lý các khu công nghiệp Đồng Nai cấp.

+ Giấy phép xây dựng số 121/GPXD ngày 19/6/2019 do do Ban quản lý các khu công nghiệp Đồng Nai cấp.

+ Giấy phép sửa chữa, cải tạo công trình số 135/GPCT ngày 17/06/2021 do Ban quản lý các khu công nghiệp Đồng Nai cấp.

- Quyết định phê duyệt kết quả thẩm định báo cáo đánh giá tác động môi trường; các giấy phép môi trường thành phần:

+ Giấy phép môi trường số 216/GPMT-KCNĐN ngày 27 tháng 12 năm 2024 do Ban quản lý các Khu công nghiệp Đồng Nai (nay là Ban quản lý các Khu công nghiệp, Khu kinh tế thành phố Đồng Nai) cấp phép cho Công ty TNHH Giày Dona Standard Việt Nam (cơ sở 2) được thực hiện các hoạt động bảo vệ môi trường của dự án "Sản xuất các loại giày công suất, 8.700.000 đôi/năm; Sản xuất bán thành phẩm giày, công suất 5.500.000 đôi/năm; Sản xuất chi tiết, phụ kiện

giày, công suất 131.000.000 sản phẩm/năm; Sản xuất chi tiết, phụ kiện của giày, dép, quần áo, đồ thể thao, công suất 10.000.000 sản phẩm/năm; Sản xuất thiết bị, dụng cụ để sản xuất giày, dép, quần áo, đồ thể thao, công suất 160.000 sản phẩm/năm".

+ Giấy phép môi trường (cấp điều chỉnh lần 1) số 06/GPMT-KCNKKT ngày 14 tháng 09 năm 2025 do Ban quản lý các Khu công Nghiệp, Khu kinh tế tỉnh Đồng Nai (nay là Ban quản lý các Khu công Nghiệp, Khu kinh tế thành phố Đồng Nai) cấp phép cho Công ty TNHH Giày Dona Standard Việt Nam (cơ sở 2) được thực hiện các hoạt động bảo vệ môi trường của dự án "Sản xuất các loại giày, công suất 8.700.000 đôi/năm; Sản xuất bán thành phẩm giày, công suất 5.500.000 đôi/năm; Sản xuất chi tiết, phụ kiện giày, công suất 131.000.000 sản phẩm/năm; Sản xuất chi tiết, phụ kiện của giày, dép, quần áo, đồ thể thao, công suất 10.000.000 sản phẩm/năm; Sản xuất thiết bị, dụng cụ để sản xuất giày, dép, quần áo, đồ thể thao, công suất 160.000 sản phẩm/năm; Sản xuất rổ nhựa, hộp nhựa và sản phẩm nhựa các loại, công suất 200.000 sản phẩm/năm (sản phẩm mở rộng)".

+ Văn bản số 2235/KCNĐN-MT ngày 03/07/2025 về việc thông báo kết quả kiểm tra hoàn thành vận hành thử nghiệm công trình xử lý chất thải theo Giấy phép môi trường.

- Quy mô của cơ sở: Dự án nhóm B.

Tổng vốn đầu tư của cơ sở 2: 430.349.564.000 VNĐ (Bốn trăm ba mươi tỷ, ba trăm bốn mươi chín triệu, năm trăm sáu mươi bốn nghìn đồng) theo tiêu chí quy định của pháp luật về Luật Đầu tư công cơ sở thuộc dự án nhóm B.

- Yếu tố nhạy cảm về môi trường:

Cơ sở hoạt động với loại hình sản xuất các loại giày; Sản xuất bán thành phẩm giày; Sản xuất chi tiết, phụ kiện giày; Sản xuất chi tiết, phụ kiện của giày, dép, quần áo, đồ thể thao; Sản xuất thiết bị, dụng cụ để sản xuất giày, dép, quần áo, đồ thể thao và Sản phẩm rổ nhựa, hộp nhựa và sản phẩm nhựa các loại không thuộc loại hình nguy cơ gây ô nhiễm. Đối với nước thải phát sinh được đấu nối về hệ thống xử lý nước thải của KCN Xuân Lộc, không xả trực tiếp ra ngoài môi trường. Do đó, cơ sở không có yếu tố nhạy cảm theo quy định tại khoản 4 điều 25 của Nghị định 08/2022/NĐ-CP ngày 10 tháng 01 năm 2022 của Chính phủ quy định chi tiết một số điều của Luật Bảo vệ môi trường được sửa đổi, bổ sung bởi Nghị định số 05/2025/NĐ-CP ngày 06/01/2025 và Nghị định số 48/2026/NĐ-CP ngày 29/01/2026 của Chính Phủ.

- Loại hình sản xuất, kinh doanh, dịch vụ: Sản xuất các loại giày; Sản xuất bán thành phẩm giày; Sản xuất chi tiết, phụ kiện giày; Sản xuất chi tiết, phụ kiện của giày, dép, quần áo, đồ thể thao; Sản xuất thiết bị, dụng cụ để sản xuất giày, dép, quần áo, đồ thể thao và Sản phẩm rổ nhựa, hộp nhựa và sản phẩm nhựa các loại.

- Phân nhóm dự án đầu tư: Cơ sở thuộc nhóm III. Do đó nội dung báo cáo được thực hiện theo mẫu 22d, phụ lục kèm theo Thông tư số 09/2026/TT-BNNMT ngày 29/01/2026 do Bộ Nông nghiệp và Môi trường ban hành Sửa đổi, bổ sung một số điều của Thông tư số 02/2022/TT-BTNMT ngày 10 tháng 01 năm 2022 của Bộ trưởng Bộ Tài Nguyên và Môi trường quy định chi tiết thi hành một số điều của Luật Bảo vệ Môi trường được sửa đổi, bổ sung bởi Thông tư số 07/2025/TT-BTNMT ngày 28 tháng 02 năm 2025 và Thông tư số 07/2025/TT-BNNMT ngày 16 tháng 6 năm 2025. Báo cáo đề xuất cấp giấy phép môi trường do chủ cơ sở thực hiện thuộc thẩm quyền cấp phép của Ban Quản lý các Khu công nghiệp, Khu kinh tế thành phố Đồng Nai.

- Sự cần thiết khi thực hiện cơ sở:

Năm 2024, Công ty TNHH Giày Dona Standard Việt Nam (cơ sở 2) đã lập báo cáo Đề xuất cấp giấy phép môi trường Dự án "Sản xuất các loại giày công suất, 8.700.000 đôi/năm; Sản xuất bán thành phẩm giày, công suất 5.500.000 đôi/năm; Sản xuất chi tiết, phụ kiện giày, công suất 131.000.000 sản phẩm/năm; Sản xuất chi tiết, phụ kiện của giày, dép, quần áo, đồ thể thao, công suất 10.000.000 sản phẩm/năm; Sản xuất thiết bị, dụng cụ để sản xuất giày, dép, quần áo, đồ thể thao, công suất 160.000 sản phẩm/năm" đã được phê duyệt tại Giấy phép môi trường số 216/GPMT-KCNĐN ngày 27 tháng 12 năm 2024 của Ban quản lý các KCN Đồng Nai.

Năm 2025, Công ty đã thực hiện hồ sơ vận hành thử nghiệm các công trình xử lý chất thải và được Ban quản lý các KCN tỉnh Đồng Nai cấp thông báo kết quả kiểm tra hoàn thành vận hành thử nghiệm công trình xử lý chất thải số 2235/KCNĐN-MT ngày 03/07/2025 và Giấy phép môi trường (cấp điều chỉnh lần 1) số 06/GPMT-KCNKKT ngày 14 tháng 09 năm 2025 do Ban quản lý các Khu Công Nghiệp, Khu kinh tế tỉnh Đồng Nai cấp phép cho Công ty TNHH Giày Dona Standard Việt Nam (cơ sở 2) được thực hiện các hoạt động bảo vệ môi trường của dự án "Sản xuất các loại giày công suất 8.700.000 đôi/năm; Sản xuất bán thành phẩm giày công suất 5.500.000 đôi/năm; Sản xuất chi tiết, phụ kiện giày công suất 131.000.000 sản phẩm/năm; Sản xuất chi tiết, phụ kiện của giày, dép, quần áo, đồ thể thao công suất 10.000.000 sản phẩm/năm; Sản xuất thiết bị, dụng cụ để sản xuất giày, dép, quần áo, đồ thể thao công suất 160.000 sản phẩm/năm; Sản xuất rổ nhựa, hộp nhựa và sản phẩm nhựa các loại công suất 200.000 sản phẩm/năm (sản phẩm mở rộng)".

Tuy nhiên hiện tại Công ty TNHH Giày Dona Standard Việt Nam (cơ sở 2) dự kiến thực hiện nâng công suất sản xuất các loại giày cung cấp ra thị trường nhằm đáp ứng theo nhu cầu của khách hàng. Quá trình nâng công suất nhà máy không xây dựng mở rộng thêm nhà xưởng, chỉ có tăng thêm một số máy móc thiết bị tự động mới để phục vụ cho dây chuyền công nghệ mới, thay mới một số máy móc cũ sang máy móc mới, đầu tư thêm hệ thống xử lý khí thải, cải tạo hệ thống xử lý khí thải tăng lưu lượng xả thải ra môi trường. Ngoài ra trong lần xin cấp giấy phép này nhà máy cũng xin điều chỉnh giảm lưu lượng một số hệ thống xử lý khí đã được cấp phép (chỉ xin giảm lưu lượng xả thải, còn phần công nghệ, thiết bị và các thông số khác của hệ thống xử lý không thay đổi) cho đúng với hoạt động thực tế tại nhà máy. Đồng thời bổ sung thêm các nguồn phát sinh nước thải và xin tăng thêm lượng nước tái sử dụng sau khi xử lý. Các nội dung thay đổi này làm gia tăng tác động xấu đến môi trường theo theo Điểm a, Khoản 2, mục III phục lục IX Nghị quyết số 66.19/2026/NQ-CP ngày 18/5/2026 cơ sở thuộc đối tượng thực hiện hồ sơ xin cấp giấy phép môi trường.

Căn cứ theo Luật Bảo vệ môi trường số 72/2020/QH14 ngày 17/11/2020; Nghị định số 08/2022/NĐ-CP ngày 10/01/2022 của Chính Phủ Quy định chi tiết một số điều của Luật Bảo vệ môi trường được sửa đổi, bổ sung bởi Nghị định số 05/2025/NĐ-CP ngày 06/01/2025 và Nghị định số 48/2026/NĐ-CP ngày 29/01/2026 của Chính Phủ; Thông tư số 02/2022/TT-BTNMT của Bộ Tài nguyên và Môi trường (nay là Bộ Nông nghiệp và Môi trường) quy định chi tiết thi hành một số điều của Luật Bảo vệ môi trường được sửa đổi, bổ sung bởi Thông tư số 07/2025/TT-BTNMT ngày 28/02/2025 và Thông tư số 09/2026/TT-BNNMT của Bộ Nông nghiệp và Môi trường. Cơ sở thuộc số thứ tự số 2, mục II, phụ lục V của phụ lục ban hành kèm theo Nghị định

số 08/2022/NĐ-CP ngày 10/01/2022 của Chính Phủ Quy định chi tiết một số điều của Luật Bảo vệ môi trường được sửa đổi, bổ sung bởi Nghị định số 05/2025/NĐ-CP ngày 06/01/2025; Nghị định số 48/2026/NĐ-CP ngày 29/01/2026 của Chính Phủ và Nghị Quyết số 66.19/2026/NQ-CP ngày 18/05/2026 của Chính phủ về việc cắt giảm, phân quyền, đơn giản hóa thủ tục hành chính và cắt giảm, đơn giản hóa điều kiện kinh doanh thuộc phạm vi quản lý của Bộ Nông nghiệp và Môi trường. Công ty TNHH Giày Dona Standard Việt Nam (cơ sở 2) phối hợp với Công ty TNHH Đô Thị Xanh tiến hành lập hồ sơ xin cấp giấy phép môi trường của cơ sở "Sản xuất các loại giày công suất 10.500.000 đôi/năm; Sản xuất bán thành phẩm giày công suất 5.500.000 đôi/năm; Sản xuất chi tiết, phụ kiện giày công suất 131.000.000 sản phẩm/năm; Sản xuất chi tiết, phụ kiện của giày, dép, quần áo, đồ thể thao công suất 10.000.000 sản phẩm/năm; Sản xuất thiết bị, dụng cụ để sản xuất giày, dép, quần áo, đồ thể thao công suất 160.000 sản phẩm/năm; Sản xuất rổ nhựa, hộp nhựa và sản phẩm nhựa các loại công suất 200.000 sản phẩm/năm".

3. Công suất, công nghệ, sản phẩm sản xuất của cơ sở

3.1. Công suất hoạt động của cơ sở:

Dựa trên nhu cầu thị trường Công ty dự kiến nâng công suất các loại giày. Quá trình nâng công suất Công ty sẽ lắp đặt thêm máy móc, thay thế một số máy cũ thành các máy mới phục vụ cho quá trình sản xuất, đồng thời, việc đầu tư vào máy móc mới, hiện đại, tự động giúp nâng cao năng suất, từ đó duy trì hoạt động của nhà máy. Quy mô sản xuất của cơ sở như sau:

Bảng 1.1. Quy mô sản xuất của cơ sở

STT	Loại sản phẩm	Quy mô (Đôi, Sản phẩm/năm)			Ghi chú
		Theo GPMT số 216/GPMT-KCNĐN và GPMT điều chỉnh (lần 1) số 06/GPMT-KCNKKT	Nâng công suất	Tổng sau khi nâng công suất	
1	Sản xuất các loại giày	8.700.000 đôi/năm	1.800.000 đôi/năm	10.500.000 đôi/năm	Nâng công suất
2	Sản xuất bán thành phẩm giày	5.500.000 đôi/năm	0	5.500.000 đôi/năm	*Giữ nguyên*
3	Sản xuất chi tiết, phụ kiện giày	131.000.000 sản phẩm/năm	0	131.000.000 sản phẩm/năm	*Giữ nguyên*
4	Sản xuất chi tiết, phụ kiện của giày, dép, quần áo, đồ thể thao	10.000.000 sản phẩm/năm	0	10.000.000 sản phẩm/năm	*Giữ nguyên*
5	Sản xuất thiết bị, dụng cụ để sản xuất giày, dép, quần áo, đồ thể thao	160.000 sản phẩm/năm	0	160.000 sản phẩm/năm	*Giữ nguyên*
6	Sản phẩm rổ nhựa, hộp nhựa và sản phẩm nhựa các loại	200.000 sản phẩm/năm	0	200.000 sản phẩm/năm	*Giữ nguyên*

3.2. Công nghệ sản xuất của cơ sở:

Tổng hợp các dây chuyền sản xuất của cơ sở:

3.2.1. Công nghệ sản xuất giày tổng thể và bán thành phẩm giày

3.2.1.1. Quy trình sản xuất đế IP

+ Sơ đồ quy trình:

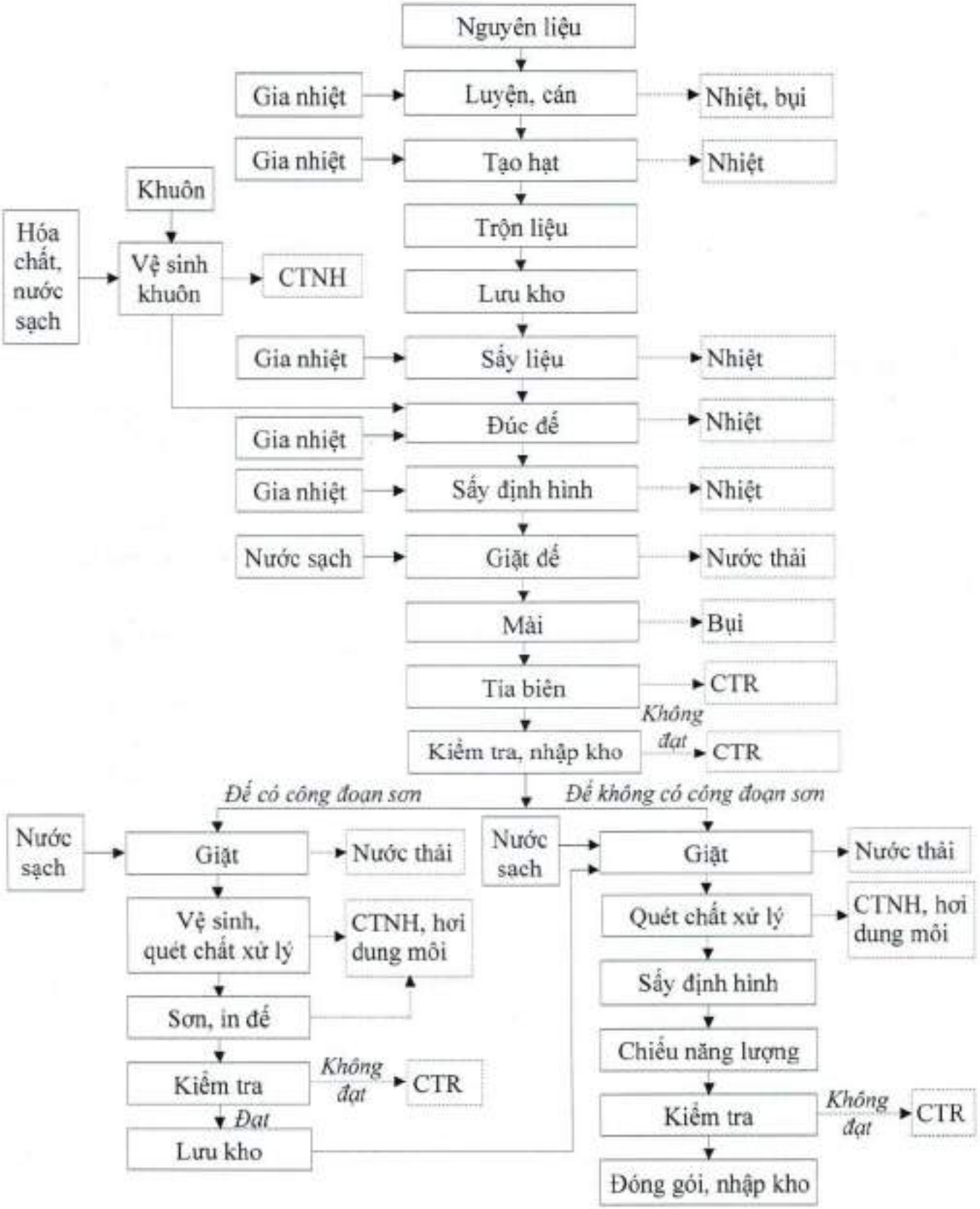

Hình 1.1. Quy trình công nghệ sản xuất đế IP

+ Thuyết minh quy trình:

Nguyên liệu sử dụng trong công đoạn sản xuất đế IP bao gồm: Hạt nhựa, chất tạo màu, chất xúc tác (chất phụ gia, chất tạo độ nở, chất liên kết...). Quá trình sản xuất đế IP được thực hiện qua các bước cơ bản như sau:

- Các nguyên liệu cần thiết cho quá trình sản xuất sẽ được định lượng theo công thức phù hợp với yêu cầu sản phẩm và đưa vào máy luyện kín để phối trộn. Tại đây tất cả nguyên liệu sẽ được gia nhiệt và trộn đều lại với nhau thành hỗn hợp đồng nhất.

- Sau khi luyện xong, hỗn hợp này sẽ được chuyển qua máy cán, tại đây hỗn hợp sẽ được cán đi cán lại nhiều lần để trộn đều màu, làm nhuyễn nguyên liệu cũng như để sản phẩm có tính đàn hồi tốt hơn, bền và lâu mòn hơn. Hỗn hợp được cán thành tấm và được đưa qua máy tạo hạt để tạo thành các hạt nhựa. Sau đó, các hạt nhựa sẽ được đưa vào máy trộn liệu để tạo sự đồng nhất, ổn định màu sắc và lưu kho để ổn định chất lượng.

- Tiếp tục, hạt nhựa sẽ được bơm lên bồn sấy liệu, sấy ở nhiệt độ quy định riêng cho từng loại nhựa.

- Hạt nhựa sau khi sấy được chuyển vào khuôn ép của máy đổ đế. Trước khi sử dụng, khuôn sẽ được vệ sinh bằng hóa chất và nước sạch trước khi tiến hành công đoạn ép đế. Ở công đoạn đổ đế, nhựa được gia nhiệt và bơm vào khuôn tạo thành đế. Sau đó, công nhân sẽ lấy đế ra khỏi khuôn và đưa đến máy sấy định hình đế. Đế sau khi sấy có hình dạng ổn định không còn bị biến đổi hình dạng do nhiệt độ sẽ được đưa qua máy giặt đế, đế sẽ được giặt bằng nước sạch (công đoạn này có phát sinh nước thải).

- Sau đó, đế IP được mài và cắt tia những phần thừa và được lưu kho, tại đây bụi mài và chất thải rắn (rìa đế) được thu gom theo quy định.

- Tiếp theo, đối với đế IP có công đoạn sơn: đế IP sẽ được đưa vào máy giặt đế giặt bằng nước sạch, vệ sinh vị trí sơn bằng hóa chất và quét chất xử lý để gia tăng độ bám dính rồi chuyển đến công đoạn sơn hoặc in logo. Lượng nước phát sinh từ các công đoạn giặt đế sẽ được tuần hoàn và tái sử dụng lại cho các bồn phun sơn

- Tại công đoạn sơn bụi sơn sẽ được xử lý bằng màng nước và các công đoạn phát sinh hơi dung môi sẽ được hệ thống hút thu gom xử lý bằng than hoạt tính. Đế sau khi sơn được đưa qua bồn sấy để làm khô sơn rồi tiến hành kiểm tra chất lượng đế và lưu kho. Đế IP sơn tiếp tục được đưa qua máy giặt đế, giặt bằng nước sạch, quét chất xử lý. Tiếp tục, đế được đưa qua máy định hình lạnh và chiếu năng lượng UV để gia tăng sự kết dính của chiếc đế IP. Tại công đoạn in logo, hơi dung môi phát sinh sẽ được đấu nối với hệ thống xử lý khí thải hiện hữu và được xử lý bằng than hoạt tính. Tại đây sẽ phát sinh chất thải nguy hại, chất thải rắn, hơi dung môi và nước thải.

- Đối với đế IP không có công đoạn sơn: Đế IP sẽ được đưa qua máy giặt đế, giặt bằng nước sạch, sau đó quét chất xử lý. Tiếp theo, đế được đưa qua máy định hình lạnh và chiếu năng lượng UV để gia tăng sự kết dính. Đế IP thành phẩm sẽ được kiểm tra chất lượng, sau đó được đóng gói và nhập kho. Tại đây sẽ phát sinh chất thải nguy hại, chất thải rắn, hơi dung môi và nước thải.

3.2.1.2. Quy trình sản xuất đế cao su

+ Sơ đồ quy trình:

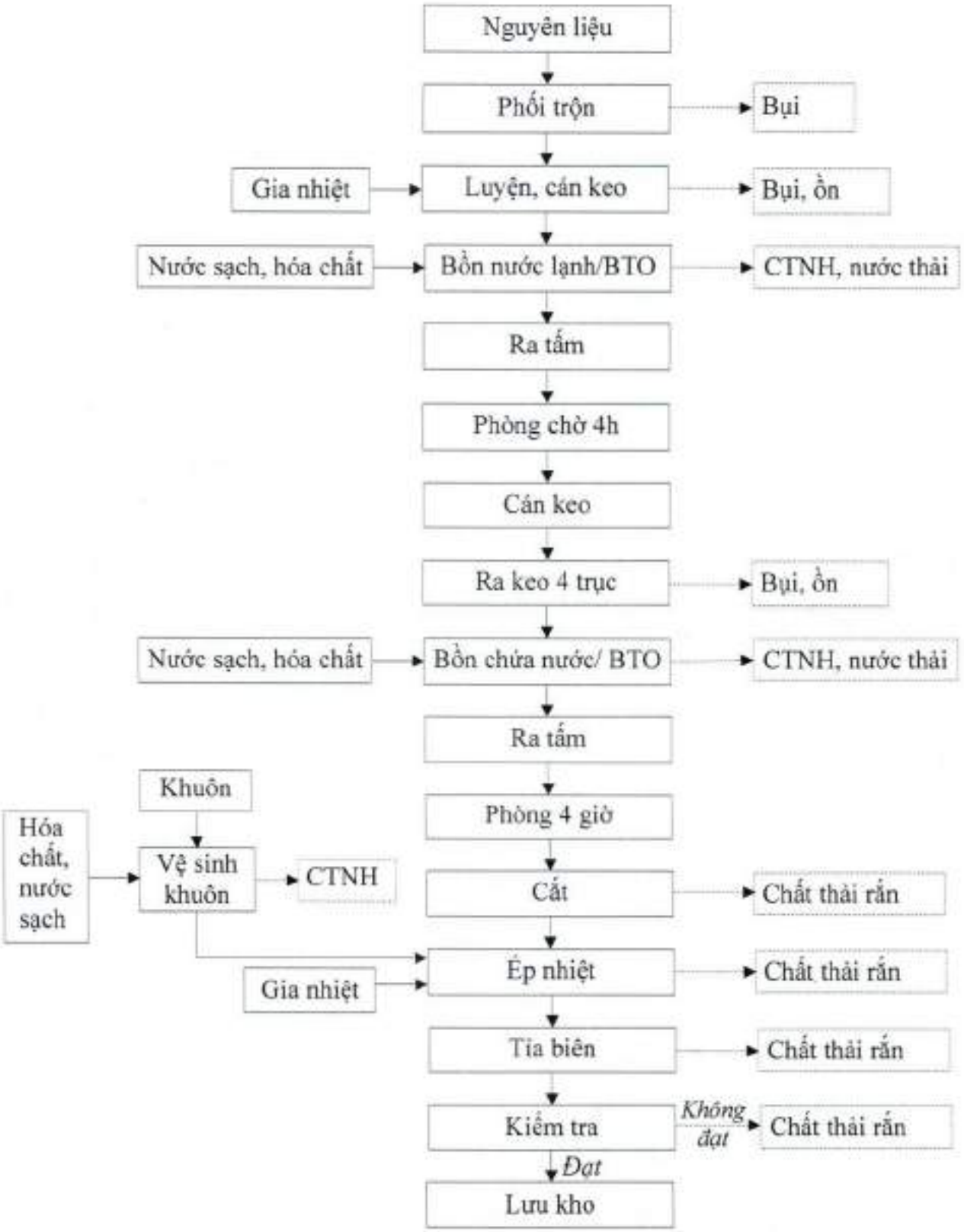

Hình 1.2. Quy trình công nghệ sản xuất đế cao su

+ Thuyết minh quy trình sản xuất:

Nguyên liệu chính dùng để sản xuất đế cao su bao gồm: cao su thiên nhiên và cao su tổng hợp, bột silica, các chất phụ gia, bột màu.... Những nguyên liệu này sẽ được trộn đều với nhau theo tỷ lệ có sẵn. Quá trình sản xuất đế cao su được thực hiện qua các bước cơ bản như sau:

- Các nguyên liệu để sản xuất đế cao su được đưa vào máy luyện kín để phối trộn. Các nguyên liệu được trộn đều vào nhau thành hỗn hợp dạng keo. Công đoạn phối trộn sẽ làm phát sinh bụi silica nên được thực hiện trong hệ thống kín có trang bị hệ thống thu hồi bụi bằng túi vải.

- Sau khi luyện xong, keo sẽ được đưa vào máy cán để cán thành tấm lớn, sau đó các tấm keo sẽ được đưa qua bồn chứa nước lạnh/ hóa chất để chống dính rồi được cắt thành tấm nhỏ theo kích thước cố định, sau đó vào phòng 4H để ổn định keo. Các quá trình cán sẽ tạo ra tiếng ồn nên nhà máy đã quy hoạch tại khu vực riêng và trang bị phương tiện bảo vệ là nút chống ồn cho người lao động.

- Tiếp theo, keo được đưa vào máy cán. Tại đây, keo sẽ được cho thêm lưu huỳnh và một lượng màu tùy theo yêu cầu của từng đơn hàng, hỗn hợp sẽ được cán đi cán lại nhiều lần để trộn đều màu cũng như để sản phẩm có tính đàn hồi tốt hơn, bền và lâu mòn hơn.

- Keo sau đó sẽ tiếp tục được đưa vào máy cán 4 trục. Tại đây, máy sẽ được điều chỉnh để keo ra có kích thước tùy theo mỗi đơn hàng. Keo sau khi ra khỏi máy sẽ được đưa qua bồn chứa hóa chất để chống dính và tiếp tục được cắt thành từng tấm theo kích thước cố định, sau đó được đưa vào phòng 4H để ổn định keo. Trong công đoạn này sẽ phát sinh chất thải nguy hại (nước thải chứa hóa chất chống dính) và định kỳ sẽ được thu gom chuyển đến khu vực lưu trữ chất thải nguy hại để đem đi xử lý theo đúng quy định.

- Tiếp theo, các tấm keo sẽ được cắt thành các chi tiết để cho vào khuôn ép. Sau đó chúng được ép ở điều kiện nhiệt độ quy định riêng cho từng loại sản phẩm. Tại công đoạn này sẽ phát sinh chất thải rắn (rẻo biên liệu).

- Sau khi ép xong, đế giày sẽ được lấy ra khỏi khuôn và tiến hành cắt tỉa viền. Tại công đoạn này sẽ phát sinh chất thải rắn (rìa cao su).

- Cuối cùng, đế cao su sẽ được kiểm tra và lưu kho để chuẩn bị cho các công đoạn tiếp theo.

3.2.1.3. Quy trình sản xuất đế phylon

+ Sơ đồ quy trình:

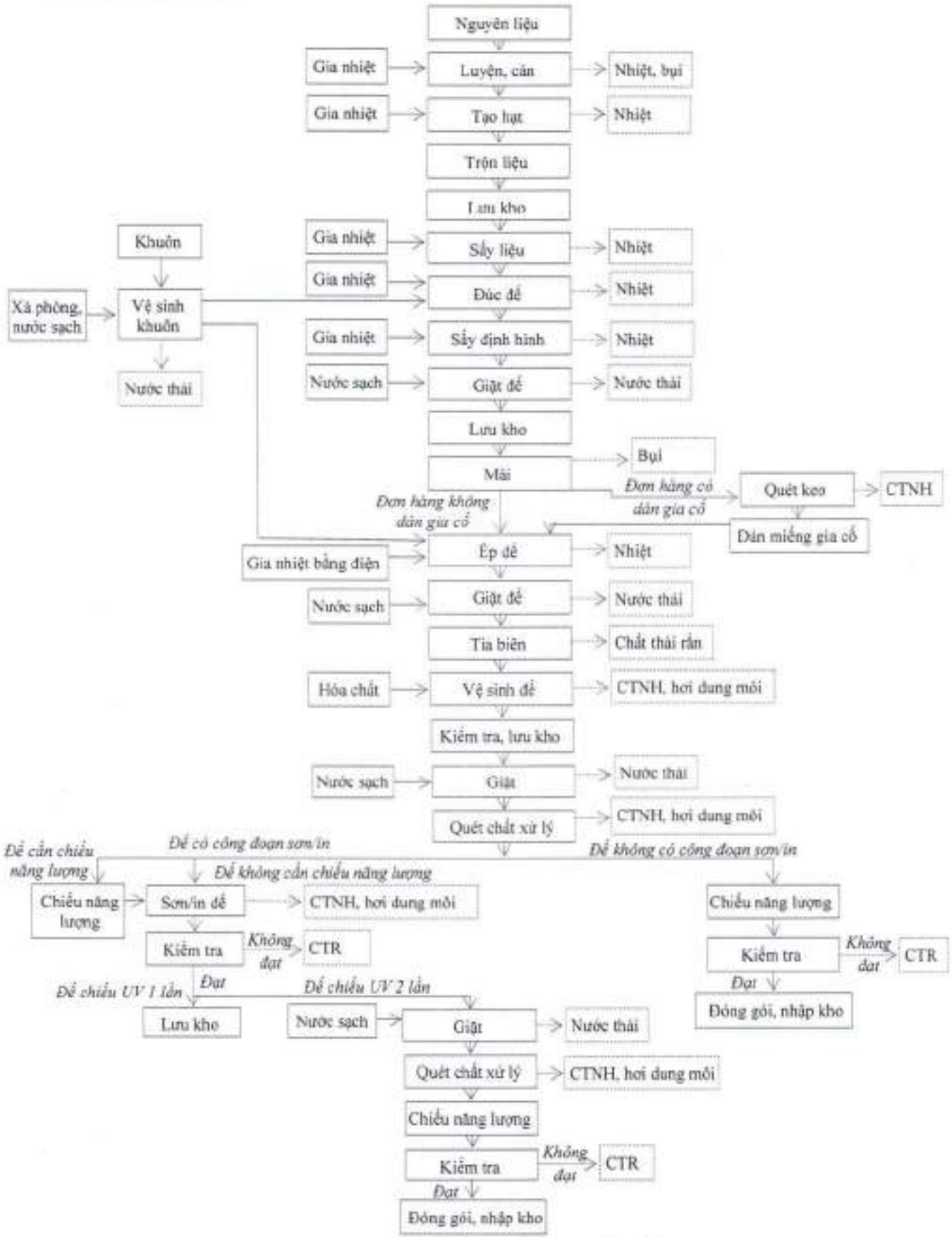

Hình 1.3. Quy trình công nghệ sản xuất đế Phylon

+ Thuyết minh quy trình sản xuất:

Nguyên liệu chính sử dụng để sản xuất đế phylon bao gồm các loại sau: Hạt nhựa, chất tạo màu, chất xúc tác (chất phụ gia, chất tạo độ nở, chất liên kết...). Quá trình sản xuất đế Phylon được thực hiện qua các bước cơ bản như sau:

- Các nguyên liệu cần thiết cho quá trình sản xuất sẽ được định lượng theo công thức phù hợp với yêu cầu sản phẩm và đưa vào máy luyện kín để phối. Tại đây tất cả nguyên liệu sẽ được gia nhiệt và trộn đều lại với nhau thành hỗn hợp đồng nhất. Công đoạn này sẽ làm phát sinh bụi nên được thực hiện trong hệ thống kín có trang bị hệ thống thu hồi bụi bằng túi vải.

- Sau khi luyện xong, hỗn hợp này sẽ được chuyển qua máy cán, tại đây hỗn hợp sẽ được cán đi cán lại nhiều lần để trộn đều màu, làm nhuyễn nguyên liệu cũng như để sản phẩm có tính đàn hồi tốt hơn, bền và lâu mòn hơn. Hỗn hợp được cán thành tấm và được đưa qua máy tạo hạt để tạo thành các hạt nhựa. Sau đó, các hạt nhựa sẽ được đưa vào máy trộn liệu để tạo sự đồng nhất, ổn định màu sắc và lưu kho để ổn định chất lượng.

- Tiếp tục, hạt nhựa sẽ được bơm lên bồn sấy liệu, sấy ở nhiệt độ quy định riêng cho từng loại nhựa.

- Hạt nhựa sau khi sấy được chuyển vào khuôn ép của máy đổ đế. Trước khi sử dụng, khuôn sẽ được vệ sinh bằng xà phòng và nước sạch trước khi tiến hành công đoạn đúc đế. Ở công đoạn đúc đế, nhựa được gia nhiệt và bơm vào khuôn tạo thành đế. Sau đó, công nhân sẽ lấy đế ra khỏi khuôn và đưa đến máy sấy định hình. Đế sau khi sấy có hình dạng ổn định không còn bị biến đổi hình dạng do nhiệt độ sẽ được đưa qua máy giặt đế, đế sẽ được giặt bằng nước sạch (công đoạn này có phát sinh nước thải). Sau đó lưu vào kho để chuẩn bị cho công đoạn tiếp theo.

- Tiếp theo, đế sẽ được mài mặt dưới và hai bên hông cho phù hợp với khuôn ép và tùy theo đơn hàng sẽ được dán thêm miếng gia cố. Đế sau khi mài tiếp tục được ép nhiệt để định hình đế.

- Đế sau khi ép xong sẽ được đưa qua máy giặt, giặt bằng nước sạch và được cắt tỉa biên thừa, vệ sinh sạch đế bằng hóa chất để tạo thành đế phylon hoàn chỉnh. Đế Phylon được kiểm tra chất lượng và lưu kho.

- Tiếp theo, đối với đế Phylon có qua công đoạn sơn: đế được đưa qua máy giặt đế, giặt bằng nước sạch. Tiếp đến, vệ sinh vị trí sơn bằng hóa chất và quét chất xử lý để gia tăng độ bám dính. Tùy theo yêu cầu đơn hàng, đế sẽ qua máy chiếu năng lượng hoặc không cần chiếu năng lượng, sau đó đế sẽ được sơn trang trí và được đưa qua bồn sấy để làm khô sơn rồi được kiểm tra chất lượng đế và lưu kho. Đối với đế cần chiếu năng lượng 2 lần sẽ tiếp tục được đưa qua máy giặt, giặt bằng nước sạch và quét chất xử lý bề mặt để tăng độ bám dính sau đó qua máy chiếu năng lượng. Sau đó được kiểm tra chất lượng và lưu kho. Tại đây sẽ phát sinh hơi dung môi, chất thải nguy hại, chất thải rắn và nước thải.

- Đối với đế Phylon không có công đoạn sơn: Đế được đưa qua máy giặt đế, giặt bằng nước sạch, quét chất xử lý để xử lý bề mặt đế, gia tăng độ bám dính. Sau đó, đế được đưa vào máy chiếu năng lượng để gia tăng sự kết dính của chiếc đế Phylon. Đế Phylon thành phẩm sẽ được kiểm tra chất lượng, sau đó được đóng gói và nhập kho. Tại đây sẽ phát sinh hơi dung môi, chất thải nguy hại, chất thải rắn và nước thải.

3.2.1.4. Quy trình sản xuất đế nhựa

+ Sơ đồ quy trình:

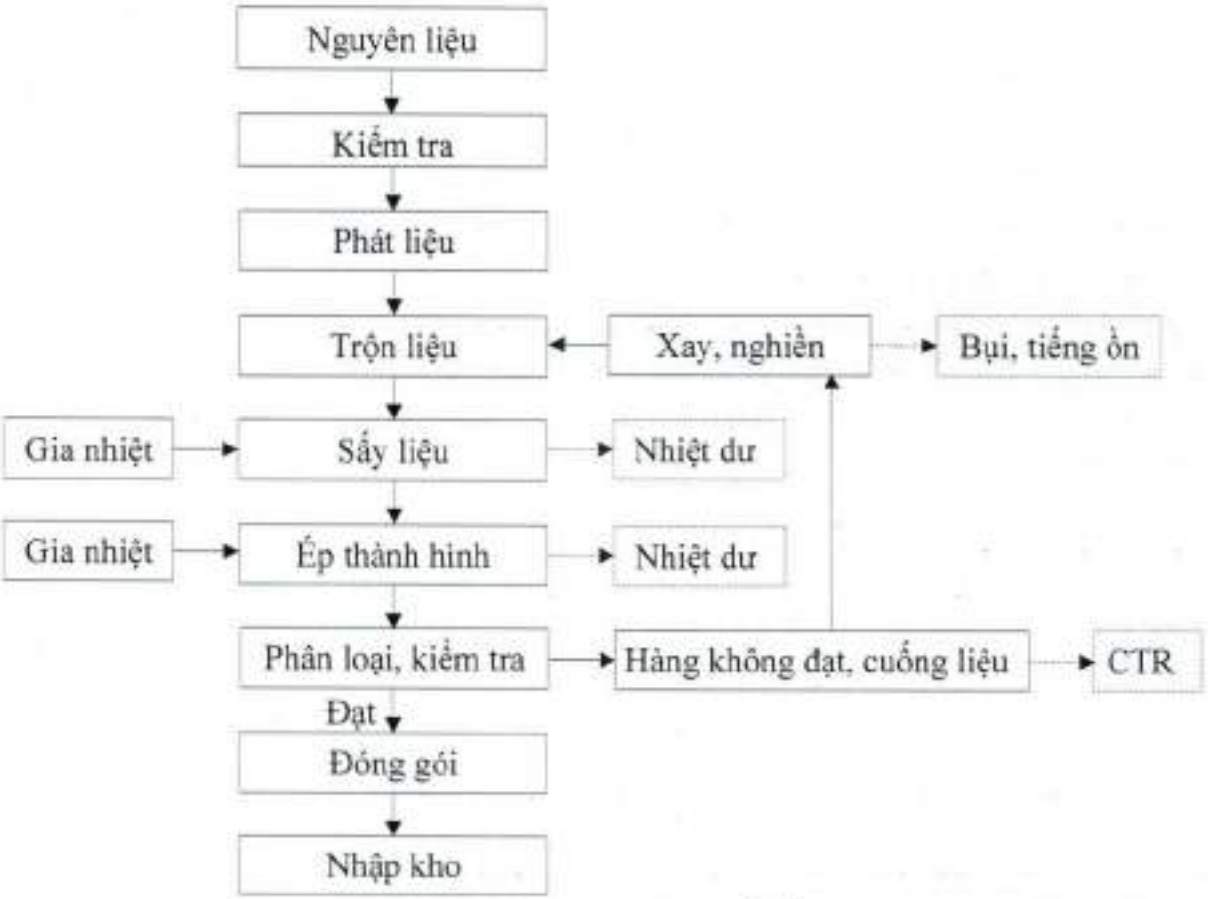

Hình 1.4. Quy trình sản xuất đế nhựa

+ Thuyết minh quy trình:

Quy trình sản xuất đế nhựa sử dụng nguyên liệu là các các hạt nhựa để tạo hình sản phẩm. Ban đầu hạt nhựa được kiểm tra sau đó được phối trộn với nhau theo đúng tỷ lệ nhất định. Quá trình phối trộn được thực hiện do công nhân trực tiếp cân đo và phối trộn.

Tiếp theo, đưa hạt nhựa vào bồn sấy liệu để sấy khô rồi chuyển đến bồn gia nhiệt để gia nhiệt thành dạng nhựa dẻo, tại đây nhựa được bơm vào khuôn ép để ép ra các đế nhựa. Quá trình gia nhiệt được sử dụng máy gia nhiệt bằng điện nên không phát sinh khí thải.

Thành phẩm tách ra khỏi khuôn sẽ được loại bỏ chi tiết thừa và kiểm tra. Các hàng đạt yêu cầu sẽ mang đi đóng gói và nhập kho. Còn hàng không đạt yêu cầu và phần chi tiết thừa sẽ được đưa vào máy xay nghiền thành các vụn nhựa, sau đó trộn lại với các nguyên liệu khác để tiếp tục thực hiện các quy trình tiếp theo. Chất thải ở đây chủ yếu là chất thải rắn (bao bì chứa vật liệu) và các phần nhựa phế không thể tái chế sẽ được thu gom phân loại chất thải rắn theo quy định.

3.2.1.5. Quy trình hoàn thiện đế giày:

+ Sơ đồ quy trình:

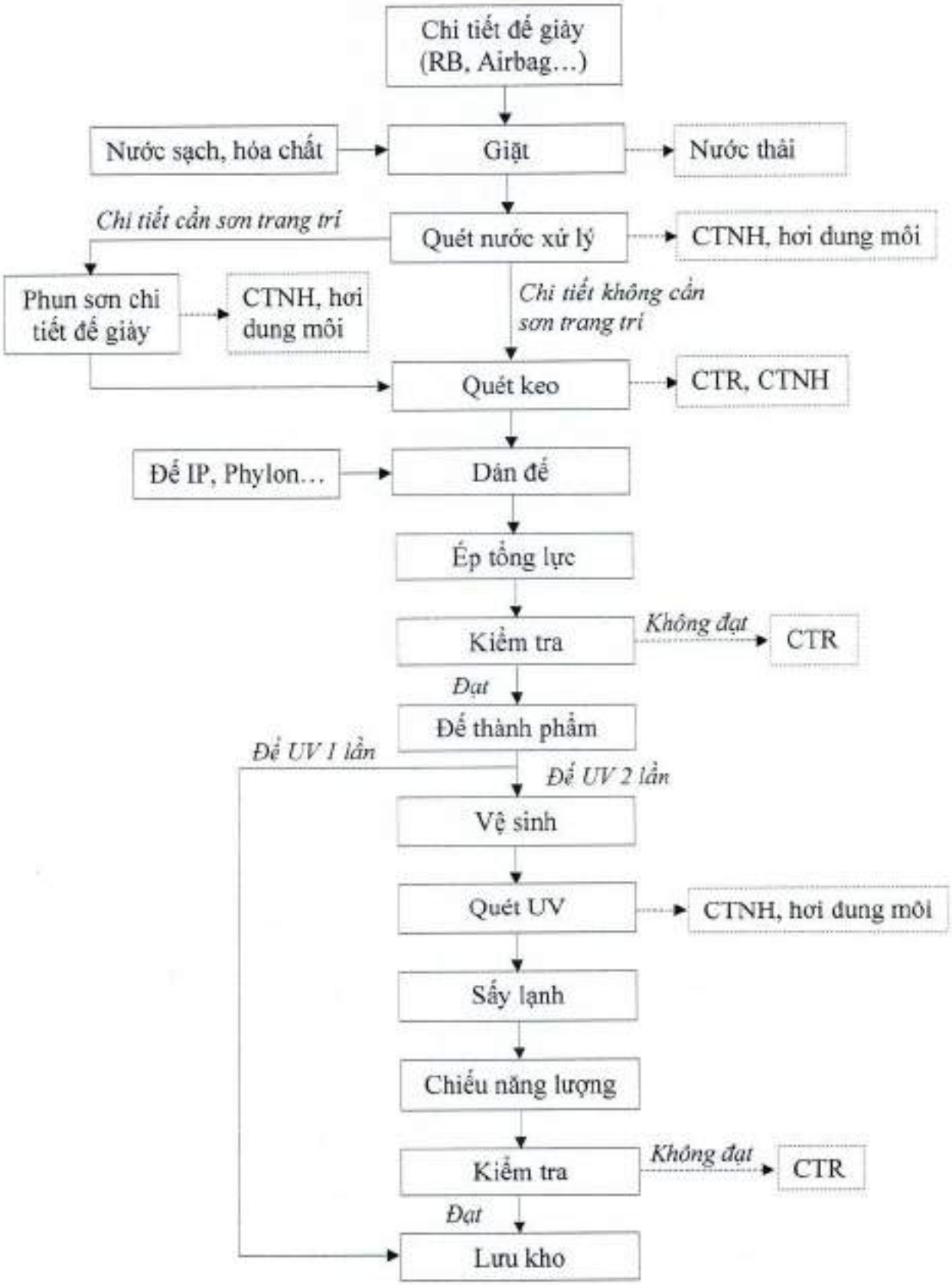

Hình 1.5. Quy trình hoàn thiện đế giày

+ Thuyết minh quy trình sản xuất:

- Trước khi trở thành chiếc đế giày hoàn chỉnh, từng phần của chiếc đế sẽ được giặt bằng nước sạch và hóa chất, sau đó được vệ sinh bằng chất xử lý. Lượng nước phát sinh từ các bồn chứa nước giặt không có hóa chất sẽ được tuần hoàn tái sử dụng cho các bồn phun sơn nếu có nhu cầu hoặc sẽ được dẫn về hệ thống xử lý để xử lý.

- Tùy theo đơn hàng, các chi tiết đế (cao su, Airbag…) sẽ được sơn trang trí. Tại đây có sử dụng bồn phun sơn, bụi sơn phát sinh trong quá trình phun sơn sẽ được thu gom xử lý bụi sơn bằng màng nước. Lượng nước thải phát sinh sẽ được thu gom định kỳ và chuyển giao cho đơn vị có chức năng xử lý. Hơi dung môi phát sinh được thu gom dẫn vào hệ thống xử lý hơi dung môi sử dụng than hoạt tính.

- Trước khi trở thành chiếc đế hoàn chỉnh, phần đế giày (đế IP, Phylon) và chi tiết đế (cao su, Airbag…) sẽ được quét hóa chất, tại đây Công ty có lắp đặt máy quét keo tự động nhằm hỗ trợ một phần thao tác quét keo thủ công. Sau đó từng phần của chiếc đế sẽ được dán lại theo mẫu mã của sản phẩm, tại đây hơi dung môi phát sinh được hệ thống hút mùi thu gom xử lý bằng than hoạt tính, các chất thải nguy hại (vải lau, cọ quét keo, keo cặn…), chất thải rắn (đế, chi tiết đế hỏng) cũng sẽ được thu gom theo quy định. Tiếp theo, đế giày sẽ được ép tổng lực rồi tiến hành kiểm tra, đối với đế UV 1 lần sẽ được chuyển đến công đoạn ráp giày. Đối với đế UV 2 lần sẽ tiếp tục được vệ sinh rồi quét hóa chất, sau đó đế giày sẽ qua máy sấy lạnh rồi qua máy chiếu năng lượng, kiểm tra và lưu kho trước khi chuyển sang công đoạn lắp ráp thành sản phẩm giày hoàn chỉnh.

3.2.1.6. Quy trình sản xuất mặt giày

+ Sơ đồ quy trình:

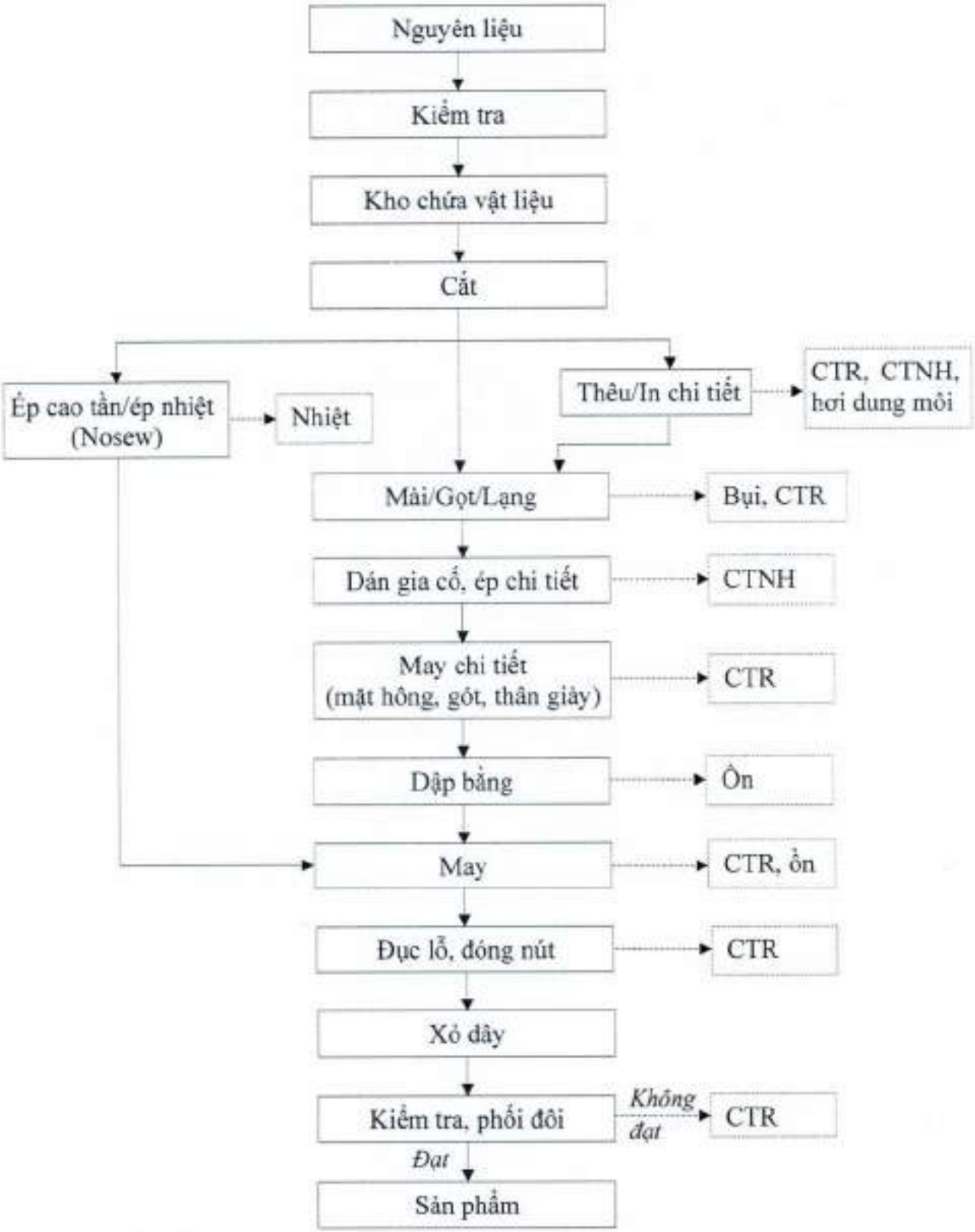

Hình 1.6. Quy trình sản xuất mặt giày

+ Thuyết minh quy trình:

Mặt giày (Upper) là phần thân trên của đôi giày, có nhiệm vụ bảo vệ chân và hấp thụ các lực tác động lên mặt giày ngoài ý muốn để bảo vệ được chân.

- Mặt giày được hình thành bởi các chi tiết bên ngoài, các chi tiết lót bên trong và các chi tiết tăng cường nằm giữa các chi tiết bên ngoài và chi tiết lót.

- Nguyên vật liệu làm mặt giày như da thuộc, da nhân tạo, vải… khi nhập về nhà máy sẽ được kiểm tra và lưu giữ tại kho chứa vật liệu để chờ sản xuất. Tùy theo đơn hàng kho sẽ cấp phát và vận chuyển nguyên liệu đến xưởng sản xuất để cắt thành các chi tiết theo từng mẫu giày, công đoạn cắt tạo ra nhiều chất thải rắn (rìa nguyên vật liệu) và bụi. Bụi từ máy cắt laser sẽ được thu gom và xử lý trước khi thải ra môi trường

- Các chi tiết sau khi cắt sẽ tùy theo yêu cầu của đơn hàng được chuyển đến công đoạn ép cao tần, ép nhiệt (Nosew), thêu, in lụa. Công đoạn in lụa sử dụng mực in (gốc nước hoặc gốc dầu) và nước tẩy rửa vệ sinh khuôn in làm phát sinh hơi dung môi và được thu gom bằng hệ thống hút khí thải xử lý bằng than hoạt tính, các chất thải nguy hại phát sinh như vải lau nhiễm, hóa chất cặn thải… Ngoài ra còn có chất thải rắn phát sinh từ quá trình thực hiện công đoạn ép cao tần, ép nhiệt (Nosew), thêu (rìa vật liệu, chi tiết hỏng) sẽ được thu gom theo quy định.

- Một số chi tiết sau khi cắt sẽ được chuyển đến công đoạn mài/gọt/lạng làm phát sinh bụi từ công đoạn mài và chất thải rắn (rìa vật liệu).

- Tiếp theo, các chi tiết sẽ được quét keo và dán gia cố, ép dính. Công đoạn này phát sinh chất thải nguy hại (cặn keo thừa, cọ quét keo).

- Các chi tiết sẽ tiếp tục được may thành các phần mặt/hông/gót/thân giày và trải qua các công đoạn dập bằng, đục lỗ, đóng nút, xỏ dây và phối đôi để tạo thành mặt giày. Quá trình này làm phát sinh bụi, tiếng ồn và chất thải rắn.

3.2.1.7. Quy trình may ráp và hoàn thiện sản phẩm

+ Sơ đồ quy trình:

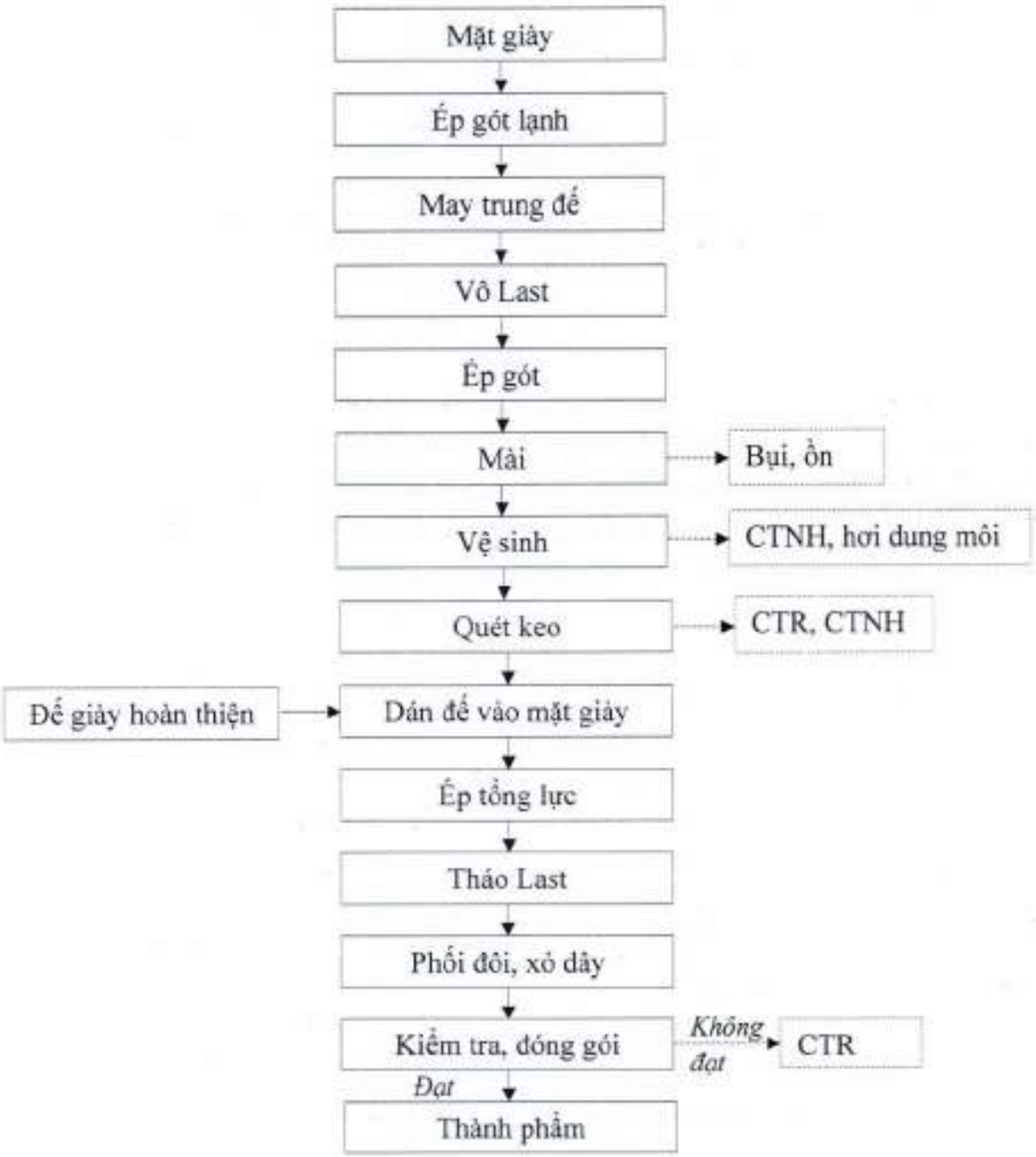

Hình 1.7. Quy trình may ráp và hoàn thiện sản phẩm

+ Thuyết minh quy trình

- Đế giày và mặt giày (Upper) sẽ được chuyển đến chuyền lắp ráp giày thành phẩm.

- Đầu tiên phần gót nhựa của upper sẽ được gia nhiệt sau đó ép lạnh để định hình. Tiếp theo upper sẽ được may với trung đế, gắn Last để định hình giày, ép gót và mài. Trước khi chuyển sang khâu dán đế phần tiếp xúc với đế sẽ được vệ sinh bằng hóa chất để loại bỏ các chất bẩn trên bề mặt sau đó chuyển sang công đoạn quét keo dán. Tại đây có phát sinh bụi, tiếng ồn, hơi dung môi, chất thải nguy hại và chất thải rắn.

- Tại công đoạn ráp giày, đế giày sẽ được vệ sinh bằng hóa chất tẩy rửa để loại bỏ bụi và tạp chất bám dính, phần upper sẽ được quét keo. Sau đó, mặt giày sẽ được sấy để làm khô keo và dán với đế thành giày. Hơi dung môi phát sinh tại công đoạn này sẽ được hệ thống hút mùi thu gom và xử lý bằng than hoạt tính, các chất thải nguy hại (keo cặn, cọ, bàn chải quét keo…) phát sinh cũng được thu gom theo quy định. Giày sau khi dán đế sẽ chuyển qua máy ép tổng lực rồi tháo Last định hình ra khỏi giày. Tiếp theo giày sẽ được may viền đế, đặt miếng lót vào giày, xỏ dây giày tạo thành đôi giày hoàn chỉnh.

- Giày hoàn chỉnh sẽ được kiểm tra chất lượng theo quy chuẩn của khách hàng cho từng mẫu giày. Hàng đạt sẽ được đóng gói nhập kho, hàng không đạt sẽ được đem đi tiêu hủy và thu gom phân loại vào chất thải rắn.

3.2.1.8. Quy trình sản xuất bán thành phẩm giày

Bán thành phẩm giày bao gồm các sản phẩm đế nhựa, đế IP, đế Phylon và đế cao su. Lưu trình sản xuất đã được trình bày như ở phần trên.

3.2.2. Quy trình sản xuất chi tiết, phụ kiện giày; Sản xuất chi tiết, phụ kiện của giày dép, quần áo, đồ thể thao; Sản xuất thiết bị, dụng cụ để sản xuất giày, dép, quần áo, đồ thể thao; Sản xuất rổ nhựa, hộp nhựa và sản phẩm nhựa các loại.

+ Sơ đồ quy trình:

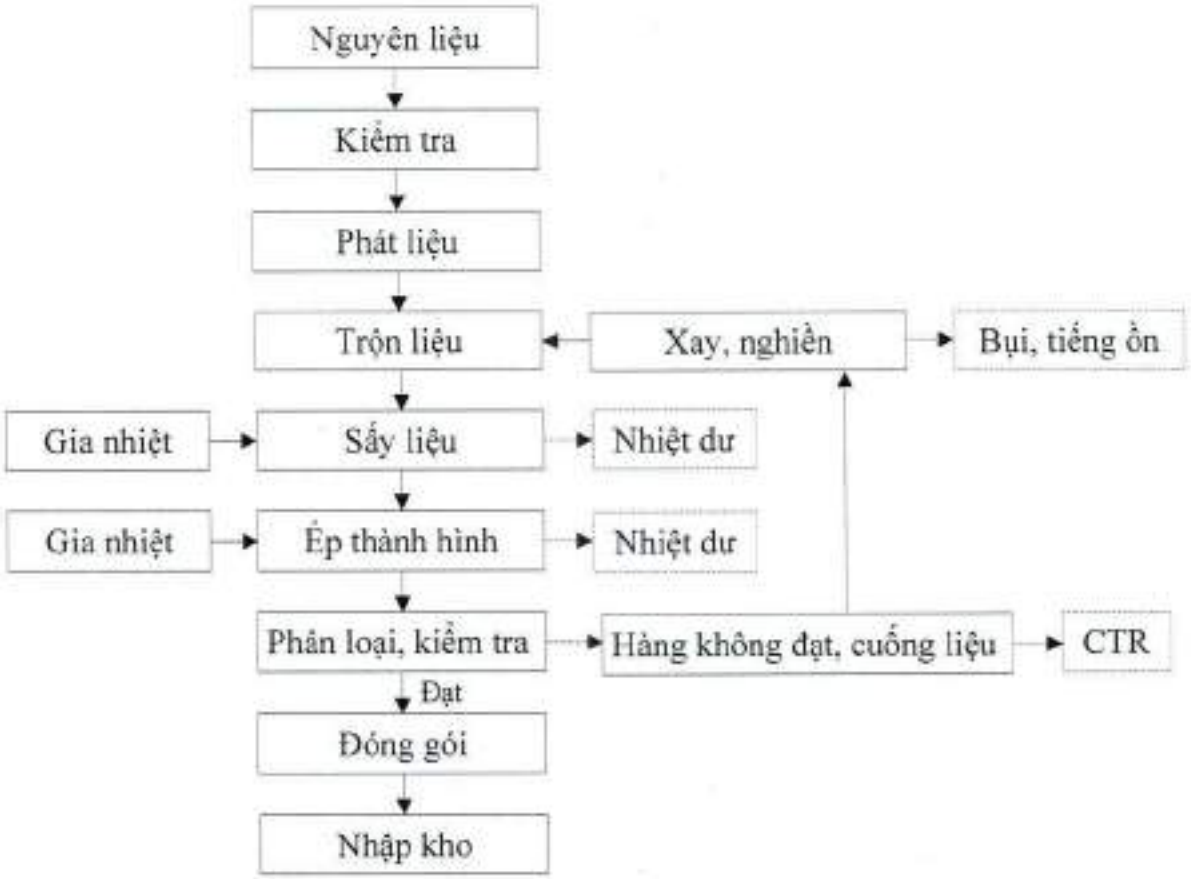

Hình 1.8. Quy trình sản xuất chi tiết, phụ kiện giày; Sản xuất chi tiết, phụ kiện của giày dép, quần áo, đồ thể thao; Sản xuất thiết bị, dụng cụ để sản xuất giày, dép, quần áo, đồ thể thao; Sản xuất rổ nhựa, hộp nhựa và sản phẩm nhựa các loại

+ Thuyết minh quy trình:

Nguyên liệu sử dụng bao gồm các loại hạt nhựa và hạt tạo màu. Ban đầu nhựa được kiểm tra sau đó được phối trộn với nhau theo đúng tỷ lệ nhất định. Tiếp theo đưa nhựa vào bồn sấy liệu để sấy khô rồi chuyển đến máy ép nhựa, tại đây nhựa được gia nhiệt và bơm vào khuôn để ép thành các chi tiết nhựa. Quá trình gia nhiệt nhựa sẽ phát sinh nhiệt và hơi nhựa. Tại công đoạn ép thành hình, tùy theo nhu cầu của đơn hàng mà tạo ra các sản phẩm khác nhau như: sản phẩm chi tiết, phụ kiện giày; chi tiết, phụ kiện của giày, dép, quần áo, đồ thể thao; thiết bị, dụng cụ để phục vụ cho sản xuất giày, dép, quần áo, đồ thể thao; sản phẩm rổ nhựa, hộp nhựa và sản phẩm nhựa các loại.

Tiếp theo, thành phẩm được tách ra khỏi khuôn để loại bỏ chi tiết thừa. Các hàng đạt yêu cầu được kiểm tra và đóng gói, nhập kho. Hàng không đạt yêu cầu và các chi tiết thừa sẽ được thu hồi đưa vào máy xay nghiền thành các vụn nhựa để tái chế. Vụn nhựa tái chế sẽ được trộn lại với các nguyên liệu hạt nhựa với tỷ lệ theo quy định để tiếp tục thực hiện các quy trình tiếp theo. Công đoạn này phát sinh chất thải rắn chủ yếu là bao bì vật liệu và nhựa phế không tái chế được sẽ được thu gom phân loại chất thải rắn theo quy định.

3.3. Sản phẩm của cơ sở:

Bảng 1.2. Danh mục sản phẩm của cơ sở

STT	Tên sản phẩm	Đơn vị	Quy mô
1	Sản xuất các loại giày	Đôi/năm	10.500.000
2	Sản xuất bán thành phẩm giày	Đôi/năm	5.500.000
3	Sản xuất chi tiết, phụ kiện giày	Sản phẩm/năm	131.000.000
4	Sản xuất chi tiết, phụ kiện của giày, dép, quần áo, đồ thể thao	Sản phẩm/năm	10.000.000
5	Sản xuất thiết bị, dụng cụ để sản xuất giày, dép, quần áo, đồ thể thao	Sản phẩm/năm	160.000
6	Sản phẩm rổ nhựa, hộp nhựa và sản phẩm nhựa các loại	Sản phẩm/năm	200.000

(Công ty TNHH Giày Dona Standard Việt Nam – cơ sở 2)

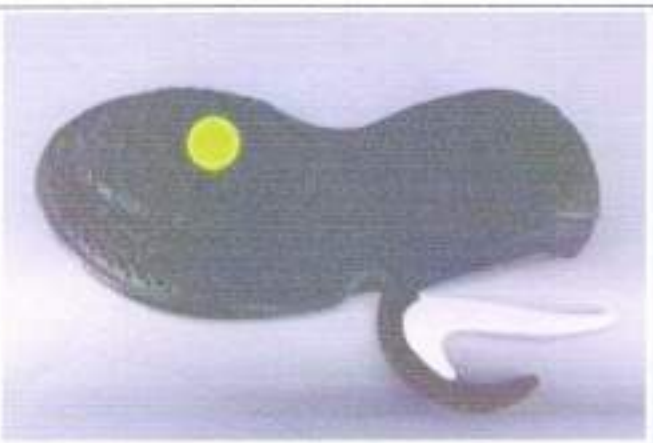	
Đế cao su	*Đế IP*

Đế phylon	
Sản phẩm giày	*Đế nhựa*
Sản phẩm chi tiết phụ kiện giày	*Sản phẩm rổ nhựa*

4. Máy móc thiết bị, nguyên, nhiên vật liệu, hóa chất sử dụng trong giai đoạn vận hành

4.1. Máy móc thiết bị, nguyên, nhiên vật liệu, hóa chất sử dụng trong quá trình sản xuất

4.1.1. Máy móc thiết bị khi cơ sở đi vào vận hành

Danh mục các thiết bị, máy móc phục vụ cho hoạt động của cơ sở được trình bày ở bảng sau:

Bảng 1.3. Danh mục máy móc, thiết bị sử dụng cho sản xuất của cơ sở trong giai đoạn hoạt động

TT	Tên máy móc, thiết bị	Số lượng			Tình trạng	Xuất xứ	Năm	Ghi chú
		Theo GPMT (*)	Nâng công suất	Tổng sau khi nâng công suất				
1	Máy cắt Travel	1	2	3	80-90%	Đài Loan	2020	Sản xuất bán thành phẩm giày; Sản xuất chi tiết, phụ kiện giày; Sản xuất chi tiết, phụ kiện của giày dép, quần áo, đồ thể thao; Sản xuất thiết bị, dụng cụ để sản xuất giày, dép, quần áo, đồ thể thao; Sản xuất rổ nhựa, hộp nhựa và sản phẩm nhựa các loại
2	Máy sấy khí	1	2	3	80-90%	Đài Loan	2018	
3	Bồn giải nhiệt	2	0	2	80-90%	Đài Loan	2018	
4	Máy kiểm tra bền	2	0	2	80-90%	Đài Loan	2018	
5	Máy test độ bền	2	0	2	80-90%	Đài Loan	2021	
6	Máy trộn liệu	7	0	7	80-90%	Đài Loan	2018	
7	Hệ thống lạnh	8	2	10	80-90%	Đài Loan	2021	
8	Máy nén khí	3	2	5	80-90%	Đài Loan	2019	
9	Bán cổng trục	1	1	2	90-100%	Việt Nam	2024	
10	Bồn sấy liệu	8	2	10	80-90%	Đài Loan	2018	
11	Cầu trục	8	2	10	80-90%	Việt Nam	2013	
12	Cổng trục	1	1	2	80-90%	Việt Nam	2013	
13	Máy ép đế nhựa	7	0	7	80-90%	Đài Loan	2018	
14	Máy hàn điện	1	2	3	80-90%	Đài Loan	2018	
15	Máy khử nước mềm	1	0	1	80-90%	Đài Loan	2018	
16	Máy kiểm soát nhiệt độ khuôn	47	0	47	80-90%	Đài Loan	2018	
17	Máy kiểm tra chịu lạnh	2	0	2	80-90%	Đài Loan	2021	
18	Máy kiểm tra độ nóng chảy của nhựa	1	0	1	80-90%	Đài Loan	2018	
19	Máy kiểm tra nhiệt độ & độ ẩm	1	0	1	80-90%	Đài Loan	2018	
20	Máy kiểm tra va chạm	1	0	1	80-90%	Đài Loan	2019	
21	Máy test AI7000M1000KG	1	0	1	80-90%	Đài Loan	2018	
22	Máy xay nghiền	5	0	5	80-90%	Đài Loan	2018	
23	Máy xịt cát	1	0	1	80-90%	Đài Loan	2018	
24	Máy dò kim loại	3	0	3	80-90%	Đài Loan	2019	
25	Máy in 3D	0	1	1	95-99%	Đài Loan	2023	
26	Máy khoan lỗ kim loại	1	0	1	80-90%	Đài Loan	2023	
27	Cánh tay robot	66	44	110	80-90%	Đài Loan	2018 - 2026	
28	Máy đo quang phổ	1	1	2	80-90%	Đài Loan	2018	

TT	Tên máy móc, thiết bị	Số lượng			Tình trạng	Xuất xứ	Năm	Ghi chú
		Theo GPMT (*)	Nâng công suất	Tổng sau khi nâng công suất				
29	Máy ép nhựa Injection (SM-150V, SM-210V, SM-180HC, 450/600, 600/750, FB-280RSV, HT-150SV, HT-200S…)	115	30	145	80-90%	Đài Loan	2018 - 2026	
30	Máy khử ẩm	80	2	82	80-90%	Đài Loan	2018	
31	Thiết bị tự hành AGV	0	10	10	100%	Trung Quốc	2026	
32	Máy trộn liệu tự động	0	1	1	80-90%	Mỹ	2014	
33	Máy cắt Travel	118	0	118	80-90%	Đài Loan	2020	Máy móc sản xuất các loại giày
34	Máy định hình lạnh	13	3	16	80-90%	Đài Loan	2019	
35	Máy cắt keo	3	1	4	80-90%	Đài Loan	2020	
36	Máy cắt laser	12	2	14	80-90%	Đài Loan	2021	
37	Máy cắt tay xoay (Hugo)	66	14	80	80-90%	Đài Loan	2020 - 2021	
38	Máy đấm đế	10	2	12	80-90%	Đài Loan	2019	
39	Máy dập bằng nhiệt	61	13	74	80-90%	Đài Loan	2020	
40	Máy đỗ đế IP	5	8	13	80-90%	Đài Loan	2013	
41	Máy đóng nút	6	10	16	80-90%	Đài Loan	2019	
42	Máy đục lỗ	42	7	49	80-90%	Đài Loan	2019	
43	Máy ép cao tần	26	10	36	80-90%	Đài Loan	2019	
44	Máy ép định hình gót	35	5	40	80-90%	Đài Loan	2019	
45	Máy ép gót	18	4	22	80-90%	Đài Loan	2019	
46	Máy ép mũi 2 đầu nóng & lạnh	38	10	48	80-90%	Đài Loan	2019	
47	Máy ép nhiệt đế	95	5	100	80-90%	Đài Loan	2020	
48	Máy ép nhiệt Nosew	44	25	69	80-90%	Đài Loan	2018	
49	Máy ép nóng 2D	22	5	27	80-90%	Đài Loan	2020	
50	Máy ép nóng 3D	20	4	24	80-90%	Đài Loan	2020	
51	Máy ép tem tự động	17	4	21	80-90%	Đài Loan	2020	
52	Máy ép tổng lực	65	14	79	80-90%	Đài Loan	2020	
53	Máy gấp viền tự động	20	4	24	80-90%	Đài Loan	2018	
54	Máy giặt đế cao su	3	3	6	80-90%	Đài Loan	2021	

TT	Tên máy móc, thiết bị	Số lượng			Tình trạng	Xuất xứ	Năm	Ghi chú
		Theo GPMT (*)	Nâng công suất	Tổng sau khi nâng công suất				
55	Máy hút bụi laser	12	2	14	80-90%	Đài Loan	2020	
56	Máy kiểm tra vật liệu	1	1	2	80-90%	Đài Loan	2021	
57	Máy mài tay (mài da)	48	10	58	80-90%	Đài Loan	2019	
58	Máy may trụ	361	76	437	80-90%	Đài Loan	2019	
59	Máy may điện tử	291	61	352	80-90%	Đài Loan	2019 - 2021	
60	Máy may trung đế	51	11	62	80-90%	Đài Loan	2019	
61	Máy may zigzag	68	100	168	80-90%	Đài Loan	2020	
62	Máy phun keo	54	11	65	80-90%	Đài Loan	2019	
63	Máy qua keo	40	8	48	80-90%	Đài Loan	2019	
64	Máy sấy định hình	5	1	6	80-90%	Đài Loan	2017	
65	Máy sấy định hình hơi nước	6	1	7	80-90%	Đài Loan	2019	
66	Máy test độ lão hoá	3	1	4	80-90%	Đài Loan	2021	
67	Máy thêu	46	0	46	80-90%	Đài Loan	2020	
68	Máy thu gom bụi	3	1	4	80-90%	Đài Loan	2019	
69	Máy tỉa biên	48	10	58	80-90%	Đài Loan	2019	
70	Máy vẽ định vị	47	10	57	80-90%	Đài Loan	2021	
71	Máy xuất phim	1	1	2	80-90%	Đài Loan	2020	
72	Máy sấy khí	7	0	7	80-90%	Đài Loan	2018	
73	Bồn sơn tròn (băng tải chuyền sơn)	3	1	4	80-90%	Đài Loan	2020	
74	Bồn châm hoá chất Green	1	0	1	80-90%	Đài Loan	2021	
75	Bơm nhiệt	2	0	2	80-90%	Đài Loan	2020	
76	Bồn chờ 2 lớp (bồn sấy băng tải nối dài)	6	1	7	80-90%	Đài Loan	2021	
77	Bồn sơn đứng	10	8	18	80-90%	Đài Loan	2021	
78	Gàu trộn liệu	2	1	3	80-90%	Đài Loan	2018	
79	Máy cán 2 trục	8	6	14	80-90%	Đài Loan	2019	
80	Máy cán 4 trục	2	0	2	80-90%	Đài Loan	2020	
81	Máy cắt CNC	1	1	2	95-99%	Đài Loan	2023	
82	Máy cắt dây đai tự động	6	1	7	80-90%	Đài Loan	2019	

TT	Tên máy móc, thiết bị	Số lượng			Tình trạng	Xuất xứ	Năm	Ghi chú
		Theo GPMT (*)	Nâng công suất	Tổng sau khi nâng công suất				
83	Máy cắt hàng C	3	1	4	90-100%	Đài Loan	2024	
84	Máy cắt Pallet	4	1	5	80-90%	Đài Loan	2021	
85	Máy cắt Pattern	1	1	2	80-90%	Đài Loan	2021	
86	Máy chặt keo	2	1	3	80-90%	Đài Loan	2020	
87	Máy chiếu tia UV tự động	1	1	2	80-90%	Đài Loan	2020	
88	Máy chiếu UV	2	10	12	80-90%	Đài Loan	2019	
89	Máy chít keo	20	4	24	80-90%	Đài Loan	2019	
90	Máy chụp in lụa	2	1	3	80-90%	Đài Loan	2021	
91	Máy chuyển Pallet tự động	6	2	8	80-90%	Đài Loan	2023	
92	Máy cưa Pad	1	1	2	80-90%	Đài Loan	2020	
93	Máy đánh giá màu sắc	1	1	2	80-90%	Đài Loan	2021	
94	Máy đo độ cứng	3	1	4	80-90%	Đài Loan	2020 - 2021	
95	Máy đo độ mềm da	1	1	2	80-90%	Đài Loan	2021	
96	Máy đo độ nhớt	1	1	2	80-90%	Đài Loan	2021	
97	Máy đổ Pad	1	1	2	80-90%	Đài Loan	2021	
98	Máy đo tỉ trọng	2	1	3	80-90%	Đài Loan	2020	
99	Máy ép đệm lót	10	2	12	80-90%	Đài Loan	2019	
100	Máy ép nhiệt Nosew (lớn)	2	1	3	80-90%	Đài Loan	2018	
101	Ép thăng hoa	2	1	3	80-90%	Đài Loan	2019	
102	Máy ép top-down	6	2	8	80-90%	Đài Loan	2021	
103	Máy giặt AIRBAG	2	1	3	80-90%	Đài Loan	2020	
104	Máy giặt đế IP	8	0	8	80-90%	Đài Loan	2021	
105	Máy hút bụi ACO	2	1	3	80-90%	Đài Loan	2021	
106	Máy kiểm tra ẩm mốc	1	1	2	80-90%	Đài Loan	2021	
107	Máy kiểm tra độ cong	2	1	3	80-90%	Đài Loan	2021	
108	Máy kiểm tra độ mài mòn	2	1	3	80-90%	Đài Loan	2021	
109	Máy kiểm tra hook loop	1	1	2	80-90%	Đài Loan	2021	
110	Máy kiểm tra nhiệt độ nước (Lab)	2	1	3	80-90%	Đài Loan	2021	
111	Máy kiểm tra nổ vật liệu	1	1	2	80-90%	Đài Loan	2021	

TT	Tên máy móc, thiết bị	Số lượng			Tình trạng	Xuất xứ	Năm	Ghi chú
		Theo GPMT (*)	Nâng công suất	Tổng sau khi nâng công suất				
112	Máy kiểm tra sử dụng	1	1	2	80-90%	Đài Loan	2021	
113	Máy làm sạch khuôn	1	1	2	80-90%	Đài Loan	2020	
114	Máy lăn keo	4	2	6	80-90%	Đài Loan	2019	
115	Máy luyện kín liệu đế cao su	2	1	3	80-90%	Đài Loan	2021	
116	Máy luyện kín liệu đế IP	2	2	4	80-90%	Đài Loan	2021	
117	Máy mài đệm lót	4	1	5	80-90%	Đài Loan	2019	
118	Máy mài last/mút	13	3	16	80-90%	Đài Loan	2019	
119	Máy may mặt bằng	18	4	22	80-90%	Đài Loan	2019	
120	Máy may rút mũi	10	2	12	80-90%	Đài Loan	2019	
121	Máy phân tích độ ẩm	1	1	2	80-90%	Đài Loan	2019	
122	Máy phun muối	1	1	2	80-90%	Đài Loan	2021	
123	Máy qua keo dán thùng	9	2	11	80-90%	Đài Loan	2019	
124	Máy ra keo lạnh	4	1	5	80-90%	Đài Loan	2019	
125	Máy rửa khuôn tự động	1	1	2	90-99%	Đài Loan	2024	
126	Máy rửa siêu âm	1	1	2	80-90%	Đài Loan	2021	
127	Máy sấy bàn in lụa	2	1	3	80-90%	Đài Loan	2020	
128	Máy sấy hơi nước	17	4	21	80-90%	Đài Loan	2019	
129	Máy sấy liệu	20	4	24	80-90%	Đài Loan	2020	
130	Máy tách keo dập bằng	23	5	28	80-90%	Đài Loan	2019	
131	Máy tạo hạt	2	2	4	80-90%	Đài Loan	2021	
132	Máy test IDS	2	1	3	80-90%	Đài Loan	2021	
133	Máy test lem màu G97	1	1	2	80-90%	Đài Loan	2021	
134	Máy tháo chỉ	1	1	2	80-90%	Đài Loan	2020	
135	Máy tháo last	9	2	11	80-90%	Đài Loan	2020	
136	Máy thử kéo dãn (Lab)	6	1	7	80-90%	Đài Loan	2021	
137	Máy thử lưu hoá	2	1	3	80-90%	Đài Loan	2020	
138	Máy xay hàng C	1	1	2	80-90%	Đài Loan	2019	
139	Súng chích nóng siêu âm	39	25	64	80-90%	Đài Loan	2019 - 2021	
140	Thiết bị phun nước test chống thấm	1	1	2	80-90%	Đài Loan	2021	

TT	Tên máy móc, thiết bị	Số lượng			Tình trạng	Xuất xứ	Năm	Ghi chú
		Theo GPMT (*)	Nâng công suất	Tổng sau khi nâng công suất				
141	Trục đảo tự động (Lab)	4	1	5	80-90%	Đài Loan	2020	
142	Tủ ẩm	1	1	2	80-90%	Đài Loan	2023	
143	Tủ lạnh	9	2	11	80-90%	Việt Nam	2019	
144	Xe nâng khuôn điện	8	2	10	80-90%	Đài Loan	2019 - 2021	
145	Hệ thống lạnh	6	6	12	80-90%	Đài Loan	2021-2026	
146	Máy nén khí	12	8	20	80-90%	Đài Loan	2019-2026	
147	Bồn sấy (Bồn sấy băng tải, bồn sấy mini…)	48	45	93	80-90%	Đài Loan	2019	
148	Máy chặt keo tự động	4	2	6	80-90%	Đài Loan	2020	
149	Máy dán ép nhiệt	10	5	15	80-90%	Đài Loan	2019	
150	Máy đo da	1	1	2	80-90%	Đài Loan	2021	
151	Máy ép nóng	2	33	35	80-90%	Đài Loan	2020	
152	Máy ép thuỷ lực	26	19	45	80-90%	Đài Loan	2020-2026	
153	Máy gập giày	1	3	4	80-90%	Đài Loan	2021	
154	Máy gọt	23	18	41	80-90%	Đài Loan	2019	
155	Máy hút liệu	22	6	28	80-90%	Đài Loan	2020	
156	Máy lạng da	14	10	24	80-90%	Đài Loan	2019	
157	Máy mài	3	23	26	80-90%	Đài Loan	2020	
158	Máy may viền	102	32	134	80-90%	Đài Loan	2019	
159	Máy quét keo tự động	2	5	7	80-90%	Đài Loan	2020	
160	Máy vắt sổ	16	7	23	80-90%	Đài Loan	2019	
161	Máy dò kim loại	24	4	28	80-90%	Đài Loan	2019	
162	Máy in 3D	1	0	1	95-99%	Đài Loan	2023	
163	Máy đổ đế Phylon	0	5	5	90-100%	Đài Loan	2026	
164	Máy khoan lỗ kim loại	0	3	3	80-90%	Đài Loan	2023	
165	Máy cắt và gấp dây đai tự động	0	7	7	100%	Trung Quốc	2023	
166	Máy in logo đế	0	8	8	80-90%	Đài Loan	2017	
167	Máy đánh suốt tự động	0	2	2	100%	Trung Quốc	2025	
168	Máy gập giày hoàn thiện	0	2	2	100%	Trung Quốc	2024	

TT	Tên máy móc, thiết bị	Số lượng			Tình trạng	Xuất xứ	Năm	Ghi chú
		Theo GPMT (*)	Nâng công suất	Tổng sau khi nâng công suất				
169	Máy mài và vẽ tự động	0	3	3	100%	Trung Quốc	2025	
170	Máy đóng mộc	0	16	16	100%	Đài Loan	2026	
171	Máy châm hóa chất tự động	0	2	2	100%	Trung Quốc	2024	
172	Máy cắt thông minh	0	40	40	100%	Trung Quốc	2026	
173	Cân định lượng tự động	0	2	2	100%	Việt Nam	2026	
174	Thiết bị tự hành AGV	0	10	10	100%	Trung Quốc	2026	
175	Bồn chân không	0	2	2	80-90%	Đài Loan	2016 - 2026	
176	Dàn lạnh treo	0	8	8	80-90%	Đài Loan	2016 - 2026	
177	Lò sấy nhãn	0	8	8	80-90%	Đài Loan	2016 - 2026	
178	Máy cân liệu	0	4	4	80-90%	Đài Loan	2016 - 2026	
179	Máy chặt dây	0	7	7	80-90%	Đài Loan	2016 - 2026	
180	Máy đánh bọ	0	16	16	80-90%	Đài Loan	2016 - 2026	
181	Máy dập ốc 8SP	0	12	12	80-90%	Đài Loan	2016 - 2026	
182	Máy định hình chân không (Vacuum)	0	10	10	80-90%	Đài Loan	2021 - 2026	
183	Máy định hình Sockliner	0	8	8	80-90%	Đài Loan	2015 - 2026	
184	Máy định hình PH	0	4	4	80-90%	Đài Loan	2016 - 2026	
185	Máy ép Padless	0	16	16	80-90%	Đài Loan	2016 - 2026	
186	Máy ép tem PO size	0	16	16	80-90%	Đài Loan	2016 - 2026	
187	Máy ép tem sockliner	0	4	4	80-90%	Đài Loan	2016 - 2026	
188	Máy gia công	0	2	2	80-90%	Đài Loan	2016 - 2026	
189	Máy giặt đá	0	6	6	80-90%	Đài Loan	2016 - 2026	
190	Máy hấp trung đế	0	7	7	80-90%	Đài Loan	2016 - 2026	
191	Máy hút mùi carbon	0	4	4	80-90%	Đài Loan	2016 - 2026	
192	Máy lăn dây chống thấm	0	10	10	80-90%	Đài Loan	2016 - 2026	
193	Máy nghiền RB	0	2	2	80-90%	Đài Loan	2016 - 2026	
194	Máy sấy giày	0	4	4	80-90%	Đài Loan	2016 - 2026	
195	Máy test BTM	0	4	4	80-90%	Đài Loan	2016 - 2026	
196	Máy test đường lăn chống thấm	0	2	2	80-90%	Đài Loan	2016 - 2026	
197	Máy test li tâm	0	7	7	80-90%	Đài Loan	2016 - 2026	

TT	Tên máy móc, thiết bị	Số lượng			Tình trạng	Xuất xứ	Năm	Ghi chú
		Theo GPMT (*)	Nâng công suất	Tổng sau khi nâng công suất				
198	Máy ủi bằng mặt giày	0	8	8	80-90%	Đài Loan	2019 - 2026	
199	Máy vào last	0	24	24	80-90%	Đài Loan	2016 - 2026	
200	Đo năng lượng máy UV	0	1	1	80-90%	Đài Loan	2016 - 2026	
201	Test giặt	0	2	2	80-90%	Đài Loan	2016 - 2026	
202	Test Ozone	0	1	1	80-90%	Đài Loan	2016 - 2026	
203	Test thoát khí cho giày chống thấm	0	1	1	80-90%	Đài Loan	2016 - 2026	
204	Test uốn cong, gấp khúc trong điều kiện lạnh	0	2	2	80-90%	Đài Loan	2016 - 2026	
205	Test lão hóa, test mốc	0	5	5	80-90%	Đài Loan	2016 - 2026	
206	Lò nóng test liệu	0	3	3	80-90%	Đài Loan	2016 - 2026	
207	Test mài mòn da	0	2	2	80-90%	Đài Loan	2016 - 2026	
208	Test mài mòn dây, mài mòn mắt	0	3	3	80-90%	Đài Loan	2016 - 2026	
209	Test gấp khúc cho giày	0	2	2	80-90%	Đài Loan	2016 - 2026	
210	Test gấp khúc cho da, TPU	0	4	4	80-90%	Đài Loan	2016 - 2026	
211	Test mài mòn cho IP, RB, EVA	0	1	1	80-90%	Đài Loan	2016 - 2026	
212	Test phai màu liệu	0	2	2	80-90%	Đài Loan	2016 - 2026	
213	Test độ đàn hồi cho IP, RB, EVA	0	1	1	80-90%	Đài Loan	2016 - 2026	
214	Test dây kéo	0	1	1	80-90%	Đài Loan	2016 - 2026	
215	Test mài mòn đế	0	1	1	80-90%	Đài Loan	2016 - 2026	
216	Test bóc tách mũi giày	0	1	1	80-90%	Đài Loan	2016 - 2026	
217	Test phun	0	2	2	80-90%	Đài Loan	2016 - 2026	
218	Test mài mòn liệu vải	0	3	3	80-90%	Đài Loan	2016 - 2026	
219	Test ma sát ra màu	0	2	2	80-90%	Đài Loan	2016 - 2026	
220	Test uốn cong cho IP, RB, EVA	0	2	2	80-90%	Đài Loan	2016 - 2026	
221	Test sơn	0	1	1	80-90%	Đài Loan	2016 - 2026	
222	Đo kích thước	0	3	3	80-90%	Đài Loan	2016 - 2026	
223	Test độ dày	0	3	3	80-90%	Đài Loan	2016 - 2026	
224	Đo chiều dài lòng trong chiếc giày	0	1	1	80-90%	Đài Loan	2016 - 2026	
225	Test độ rộng dây	0	1	1	80-90%	Đài Loan	2016 - 2026	

TT	Tên máy móc, thiết bị	Số lượng			Tình trạng	Xuất xứ	Năm	Ghi chú
		Theo GPMT (*)	Nâng công suất	Tổng sau khi nâng công suất				
226	Gía đo độ cứng	0	1	1	80-90%	Đài Loan	2016 - 2026	
227	Test độ cứng cho IP, EVA	0	4	4	80-90%	Đài Loan	2016 - 2026	
228	Test độ cứng cho Injection, RB	0	4	4	80-90%	Đài Loan	2016 - 2026	
229	Test độ cứng cho Foam	0	3	3	80-90%	Đài Loan	2016 - 2026	
230	Test ra màu liệu	0	1	1	80-90%	Đài Loan	2016 - 2026	
231	Test kháng trượt	0	1	1	80-90%	Đài Loan	2016 - 2026	
232	Thiết bị đo lực kéo của dây giày	0	6	6	100%	Đài Loan	2026	
234	Máy hấp mũi	0	6	6	100%	Đài Loan	2026	
238	Máy test thử lót vớ	0	6	6	100%	Đài Loan	2026	
239	Máy lăn dây	0	10	10	100%	Đài Loan	2026	
242	Máy sấy vớ	0	6	6	100%	Đài Loan	2026	
243	Máy lọc nước	0	6	6	100%	Đài Loan	2026	
244	Máy cắt EVA	0	2	2	100%	Đài Loan	2026	
245	Máy lạng EVA	0	2	2	100%	Đài Loan	2026	
246	Máy luyện kín (EVA)	0	5	5	100%	Đài Loan	2026	
247	Máy nổ EVA	0	2	2	100%	Đài Loan	2026	
248	Máy ra keo (EVA)	0	2	2	100%	Đài Loan	2026	
249	Máy phát điện	3	0	3	80-90%	USA	2018	Cung cấp điện trong trường hợp cúp điện
250	Máy ép bùn	0	1	1	100%	Việt Nam	2026	Phục vụ cho xử lý nước thải
251	Máy tách rác	0	1	1	100%	Việt Nam	2026	

(Nguồn: Công ty TNHH Giày Dona Standard Việt Nam – cơ sở 2)

Ghi chú: *GPMT (*) - Giấy phép môi trường số 216/GPMT-KCNĐN ngày 27 ngày 12 ngày 2024 và Giấy phép môi trường (cấp điều chỉnh lần 1) số 06/GPMT-KCNKKT ngày 14 tháng 09 năm 2025.*

4.1.2. Nguyên nhiên liệu phục vụ giai đoạn vận hành cơ sở:

Khối lượng, nguyên, vật liệu thực hiện cơ sở được trình bày bảng sau:

Bảng 1.4. Danh mục nhu cầu nguyên vật liệu cung cấp cho giai đoạn hoạt động

STT	Tên nguyên vật liệu	Đơn vị	Khối lượng/năm			Trạng thái vật lý	Nguồn cung cấp
			Theo GPMT (*)	Nâng công suất	Tổng sau khi nâng công suất		
I	**Nguyên liệu sản xuất các loại giày**						
1	Vải các loại	Mét/năm	1.132.272	3.233.478	4.365.750	Rắn	Nhập khẩu, trong nước
		Mét vuông/năm	-	729.956	729.956	Rắn	Nhập khẩu, trong nước
		Tấm/năm	316	5.061	5.377	Rắn	Nhập khẩu, trong nước
		Cái/năm	-	13	13	Rắn	Nhập khẩu, trong nước
		Cuộn/năm	-	1.274	1.274	Rắn	Nhập khẩu, trong nước
2	Da	Mét/năm	347.944	5.476.643	5.824.587	Rắn	Nhập khẩu, trong nước
		SF/năm	-	762.387	762.387	Rắn	Nhập khẩu, trong nước
		Mét vuông/năm	140.450	164.324	304.774	Rắn	Nhập khẩu, trong nước
3	Chỉ	Cuộn/năm	289.217	141.314	430.531	Rắn	Nhập khẩu, trong nước
		LB/năm	-	597	597	Rắn	Nhập khẩu, trong nước
		Mét/năm	96.162	20.194	116.356	Rắn	Nhập khẩu, trong nước
4	Dây viền, dây giày	Mét/năm	6.542.512	14.159.334	20.701.846	Rắn	Nhập khẩu, trong nước
		Cái/năm	75	4.046.036	4.046.110	Rắn	Nhập khẩu, trong nước
		Đôi/năm	7.943.540	1.668.143	9.611.683	Rắn	Nhập khẩu, trong nước
5	Foam	Tấm/năm	-	996	996	Rắn	Nhập khẩu, trong nước
		Mét/năm	191.988	163.890	355.878	Rắn	Nhập khẩu, trong nước
		Mét vuông/năm	-	391	391	Rắn	Nhập khẩu, trong nước
6	EVA	Tấm/năm	1.226	203.622	204.848	Rắn	Nhập khẩu, trong nước

STT	Tên nguyên vật liệu	Đơn vị	Khối lượng/năm			Trạng thái vật lý	Nguồn cung cấp
			Theo GPMT (*)	Nâng công suất	Tổng sau khi nâng công suất		
		YD/năm	-	2.742	2.742	Rắn	Nhập khẩu, trong nước
7	Eyelet	Cái/năm	-	5.672.449	5.672.449	Rắn	Nhập khẩu, trong nước
		10TH/năm	-	188	188	Rắn	Nhập khẩu, trong nước
		HPC/năm	-	7.485	7.485	Rắn	Nhập khẩu, trong nước
		KPC/năm	-	44.125	44.125	Rắn	Nhập khẩu, trong nước
		Bộ/năm	-	8.361.157	8.361.157	Rắn	Nhập khẩu, trong nước
8	Khoen giày	Cái/năm	285.207	21.460.598	21.745.805	Rắn	Nhập khẩu, trong nước
		HPC/năm	-	84	84	Rắn	Nhập khẩu, trong nước
		Đôi/năm	-	34.884	34.884	Rắn	Nhập khẩu, trong nước
		Bộ/năm	-	833.487	833.487	Rắn	Nhập khẩu, trong nước
9	Đế ngoài	Đôi/năm	-	2.913.252	2.913.252	Rắn	Nhập khẩu, trong nước
10	Đệm giày	Đôi/năm	6.494.349	1.363.813	7.858.162	Rắn	Nhập khẩu, trong nước
		Tấm/năm	123.088	25.848	148.936	Rắn	Nhập khẩu, trong nước
11	TPU	Mét/năm	22.502	886.856	909.358	Rắn	Nhập khẩu, trong nước
		Mét vuông/năm	294	8.585	8.879	Rắn	Nhập khẩu, trong nước
		Đôi/năm	8.851.323	1.858.778	10.710.101	Rắn	Nhập khẩu, trong nước
		Tấm/năm	11.974	179.743	191.717	Rắn	Nhập khẩu, trong nước
12	Injection các loại	Mét/năm	-	115.283	115.283	Rắn	Nhập khẩu, trong nước
		Cái/năm	-	4.911.871	4.911.871	Rắn	Nhập khẩu, trong nước
		Đôi/năm	-	12.210.950	12.210.950	Rắn	Nhập khẩu, trong nước
		Bộ/năm	-	259.494	259.494	Rắn	Nhập khẩu, trong nước

STT	Tên nguyên vật liệu	Đơn vị	Khối lượng/năm			Trạng thái vật lý	Nguồn cung cấp
			Theo GPMT (*)	Nâng công suất	Tổng sau khi nâng công suất		
		Tấm/năm	-	15	15	Rắn	Nhập khẩu, trong nước
13	Giấy gói	Cái/năm	-	13.011	13.011	Rắn	Nhập khẩu, trong nước
		Đôi/năm	-	3.202	3.202	Rắn	Nhập khẩu, trong nước
		Ream/năm	-	165.697	165.697	Rắn	Nhập khẩu, trong nước
		Tấm/năm	14.118.090	2.964.799	17.082.889	Rắn	Nhập khẩu, trong nước
14	Hộp carton	Cái/năm	8.156.583	2.203.666	10.360.249	Rắn	Nhập khẩu, trong nước
15	Màng quấn PE	Mét/năm	-	508	508	Rắn	Nhập khẩu, trong nước
		Cái/năm	-	51	51	Rắn	Nhập khẩu, trong nước
16	Mặt giày	Đôi/năm	-	1.514.429	1.514.429	Rắn	Nhập khẩu, trong nước
17	Miếng dán quai giày	YD/năm	-	38.399	38.399	Rắn	Nhập khẩu, trong nước
		Mét/năm	-	19.758	19.758	Rắn	Nhập khẩu, trong nước
18	Ống giấy	Cái/năm	-	863.365	863.365	Rắn	Nhập khẩu, trong nước
19	Ống nhựa	Mét/năm	-	60.363	60.363	Rắn	Nhập khẩu, trong nước
		Cái/năm	-	8.764.079	8.764.079	Rắn	Nhập khẩu, trong nước
		Cuộn/năm	-	80	80	Rắn	Nhập khẩu, trong nước
20	Phom giày	Đôi/năm	-	265.865	265.865	Rắn	Nhập khẩu, trong nước
21	Sách, thẻ hướng dẫn	Cái/năm	-	214.785	214.785	Rắn	Nhập khẩu, trong nước
		Tấm/năm	-	1.775.583	1.775.583	Rắn	Nhập khẩu, trong nước
22	Tấm silicon	Mét/năm	2.802	588	3.390	Rắn	Nhập khẩu, trong nước
23	Tem	Cái/năm	31.401.683	11.035.660	42.437.343	Rắn	Nhập khẩu, trong nước
		Đôi/năm	1.475.886	3.149.371	4.625.257	Rắn	Nhập khẩu, trong nước

STT	Tên nguyên vật liệu	Đơn vị	Khối lượng/năm			Trạng thái vật lý	Nguồn cung cấp
			Theo GPMT (*)	Nâng công suất	Tổng sau khi nâng công suất		
		Cuộn/năm	46.778	9.823	56.601	Rắn	Nhập khẩu, trong nước
		Tấm/năm	14.857.870	57.211.552	72.069.422	Rắn	Nhập khẩu, trong nước
		Bộ/năm	51	11	62	Rắn	Nhập khẩu, trong nước
24	Thùng carton	Cái/năm	1.082.404	227.305	1.309.709	Rắn	Nhập khẩu, trong nước
25	Túi nylon	Cái/năm	439	170.325	170.764	Rắn	Nhập khẩu, trong nước
		Kg/năm	10.779	2.264	13.043	Rắn	Nhập khẩu, trong nước
26	Vách ngăn	HPC/năm	-	108.034	108.034	Rắn	Nhập khẩu, trong nước
		Cái/năm	-	61	61	Rắn	Nhập khẩu, trong nước
		Bộ/năm	-	7.085	7.085	Rắn	Nhập khẩu, trong nước
		Tấm/năm	-	39.476	39.476	Rắn	Nhập khẩu, trong nước
27	Vật liệu gia công hỗn hợp	Mét/năm	-	2.206.226	2.206.226	Rắn	Nhập khẩu, trong nước
		Đôi/năm	-	473.541	473.541	Rắn	Nhập khẩu, trong nước
		Bộ/năm	-	19.423	19.423	Rắn	Nhập khẩu, trong nước
		SF/năm	-	757.236	757.236	Rắn	Nhập khẩu, trong nước
		Tấm/năm	-	290.232	290.232	Rắn	Nhập khẩu, trong nước
28	Các loại bán thành phẩm giày khác	Cái/năm	-	664.781	664.781	Rắn	Nhập khẩu, trong nước
		Đôi/năm	-	146.416	146.416	Rắn	Nhập khẩu, trong nước
		Tấm/năm	-	137	137	Rắn	Nhập khẩu, trong nước
		YD/năm	-	358	358	Rắn	Nhập khẩu, trong nước
29	Băng keo hai mặt, băng keo dính đặc thù	Cuộn/năm	-	3.162	3.162	Rắn	Nhập khẩu, trong nước

STT	Tên nguyên vật liệu	Đơn vị	Khối lượng/năm			Trạng thái vật lý	Nguồn cung cấp
			Theo GPMT (*)	Nâng công suất	Tổng sau khi nâng công suất		
30	Film	Mét/năm	-	157.213	157.213	Rắn	Nhập khẩu, trong nước
31	Liệu gia công	Mét/năm	2.083.167	437.465	2.520.632	Rắn	Nhập khẩu, trong nước
		Tấm/năm	-	124.172	124.172	Rắn	Nhập khẩu, trong nước
32	Nhãn	Cái/năm	-	7.099.163	7.099.163	Rắn	Nhập khẩu, trong nước
33	Phôi thô EVA, dây đai	Tấm/năm	-	19	19	Rắn	Nhập khẩu, trong nước
34	Phụ kiện đóng gói	Cái/năm	-	10.304.859	10.304.859	Rắn	Nhập khẩu, trong nước
		Cuộn/năm	-	15	15	Rắn	Nhập khẩu, trong nước
		Tấm/năm	-	43.857.711	43.857.711	Rắn	Nhập khẩu, trong nước
35	Tem in đệm lót, giấy bóng	Cái/năm	-	284.850	284.850	Rắn	Nhập khẩu, trong nước
		Đôi/năm	-	4.701.461	4.701.461	Rắn	Nhập khẩu, trong nước
		Tấm/năm	-	94.799	94.799	Rắn	Nhập khẩu, trong nước
36	Airbag	Đôi/năm	3.302.949	693.619	3.996.568	Rắn	Nhập khẩu, trong nước
37	Trap nhựa	Cái/năm	1.749.280	367.349	2.116.629	Rắn	Nhập khẩu, trong nước
		Đôi/năm	2.901.105	609.232	3.510.337	Rắn	Nhập khẩu, trong nước
38	Cao su	Kg/năm	1.396.384	293.241	1.689.625	Rắn	Nhập khẩu, trong nước
39	Hạt nhựa	Kg/năm	945.008	230.173	1.175.181	Rắn	Nhập khẩu, trong nước
40	Chất nở	Kg/năm	-	102.446	102.446	Rắn	Nhập khẩu, trong nước
41	Chất phụ gia	Kg/năm	-	132.513	132.513	Rắn	Nhập khẩu, trong nước
42	Chất tạo màu	Kg/năm	-	147.267	147.267	Rắn	Nhập khẩu, trong nước
43	Chất xúc tác	Kg/năm	-	336.844	336.844	Rắn	Nhập khẩu, trong nước
44	Bột silica	Kg/năm	650.601	136.626	787.227	Rắn	Nhập khẩu, trong nước

STT	Tên nguyên vật liệu	Đơn vị	Khối lượng/năm			Trạng thái vật lý	Nguồn cung cấp
			Theo GPMT (*)	Nâng công suất	Tổng sau khi nâng công suất		
II	**Nguyên liệu sản xuất bán thành phẩm giày; Sản xuất chi tiết phụ kiện giày; Sản xuất chi tiết, phụ kiện của giày, dép, quần áo, đồ thể thao; Sản xuất thiết bị, dụng cụ để sản xuất giày, dép, quần áo, đồ thể thao; Sản phẩm rổ nhựa, hộp nhựa và sản phẩm nhựa các loại**						
1	Tem các loại	Tấm/năm	78.733	-	78.733	Rắn	Nhập khẩu, trong nước
		Đôi/năm	231.947	-	231.947	Rắn	Nhập khẩu, trong nước
		Cái/năm	5.280	-	5.280	Rắn	Nhập khẩu, trong nước
2	Ốc - Nút	Cái/năm	108.457	-	108.457	Rắn	Nhập khẩu, trong nước
3	Túi nylon	Kg/năm	4.068	-	4.068	Rắn	Nhập khẩu, trong nước
4	Giấy nhét	Tấm/năm	1.705.879	-	1.705.879	Rắn	Nhập khẩu, trong nước
5	Thùng carton	Cái/năm	61.937	-	61.937	Rắn	Nhập khẩu, trong nước
6	Hạt nhựa	Kg/năm	5.261.202	-	5.261.202	Rắn	Nhập khẩu, trong nước
7	Hạt nhựa PVC	Kg/năm	3.785.735	-	3.785.735	Rắn	Nhập khẩu, trong nước

(Nguồn: Công ty TNHH Giày Dona Standard Việt Nam – cơ sở 2)

Ghi chú: *GPMT (*) - Giấy phép môi trường số 216/GPMT-KCNĐN ngày 27 ngày 12 ngày 2024 và Giấy phép môi trường (cấp điều chỉnh lần 1) số 06/GPMT-KCNKKT ngày 14 tháng 09 năm 2025.*

Bảng 1.5. Hóa chất sử dụng của cơ sở

STT	Tên hóa chất	Đơn vị	Khối lượng (kg/năm)			Trạng thái vật lý
			Theo GPMT (*)	Nâng công suất	Tổng khối lượng sau khi nâng công suất	
Hóa chất cho Sản xuất các loại giày						
1	Chất chống dính	Kg	-	17.855	17.855	Lỏng
2	Chất đông cứng	Kg	10.730	2.310	13.040	Lỏng
3	Chất kết dính	Kg	376.321	1.242.267	1.618.588	Lỏng/ Rắn
4	Chất tạo màu	Kg	153.147	63.358	216.506	Lỏng/ Rắn
5	Chất trung gian	Kg	489.458	863.770	1.353.228	Lỏng/ Rắn
6	Chất xử lý	Kg	337.162	265.659	602.821	Lỏng/ Rắn
7	Dung môi	Kg	1.984	57.784	59.768	Lỏng
8	Mực in gốc dung môi	Kg	1.497	29.499	30.996	Lỏng

STT	Tên hóa chất	Đơn vị	Khối lượng (kg/năm)			Trạng thái vật lý
			Theo GPMT (*)	Nâng công suất	Tổng khối lượng sau khi nâng công suất	
9	Mực in gốc nước	Kg	23.988	29.197	53.185	Lỏng
10	Sản phẩm giặt và làm sạch	Kg	-	12.384	12.384	Lỏng
11	Sơn gốc nước	Kg	8.886	62.547	71.433	Lỏng
12	Mực đóng mộc	Kg	-	11	11	Lỏng
Hóa chất cho Sản xuất bán thành phẩm giày; Sản xuất chi tiết phụ kiện giày; Sản xuất chi tiết, phụ kiện của giày, dép, quần áo, đồ thể thao; Sản xuất thiết bị, dụng cụ để sản xuất giày, dép, quần áo, đồ thể thao; Sản xuất rổ nhựa, hộp nhựa và sản phẩm nhựa các loại						
13	Chất tạo màu	Kg	106.645	0	106.645	Rắn
14	Chất trung gian	Kg	5.728	0	5.728	Lỏng
15	Chất vệ sinh, làm sạch	Kg	0	300	300	Lỏng

(Nguồn: Công ty TNHH Giày Dona Standard Việt Nam – cơ sở 2)

Ghi chú: *GPMT (*) - Giấy phép môi trường số 216/GPMT-KCNĐN ngày 27 ngày 12 ngày 2024 và Giấy phép môi trường (cấp điều chỉnh lần 1) số 06/GPMT-KCNKKT ngày 14 tháng 09 năm 2025.*

Bảng 1.6. Tính chất và mục đích sử dụng của một số hóa chất đại diện của cơ sở

TT	Tên Hóa Chất	Thành phần	Tỉ lệ	Mục đích sử dụng
1	GREEN 3200 WB RELEASE AGENT	Modified Polydimethylsiloxane	0,5-2%	Chất chống dính
		Nước	98-99,5%	
2	GREEN 200 WATER BASE RELEASE AGENT	Modified Polydimethylsiloxane	17-22%	
		Nước	78-83%	
3	CL-01 HARDENER	Hydrophilic aliphatic polyisocyanate	78-82%	Chất đông cứng
		Ethyl acetate	18-22%	
4	GE-368 HARDENER	Hexane, 1,6-diisocyanato-, homopolymer	96-100%	
5	LOCTITE BONDACE 6100UL2(F) FLUONT CMT	Ethyl acetate	30-60%	Chất kết dính
		Butanone	30-60%	
		Acetone	10-30%	
6	LOCTITE BONDACE 232HF-2 UPPER PRIMER	Ethyl acetate	30-60%	
		Butanone	30-60%	
		Acetone	1-10%	
		Methylcyclohexane	1-10%	
7	HM-102P HOT-MELT	Synthetic Rubber	30-40%	
		Tackifying Resin	50-60%	
		Fining Oil	10-20%	
8	NP-500 WATER-BASED	Water	50-54%	

TT	Tên Hóa Chất	Thành phần	Tỉ lệ	Mục đích sử dụng
	ADHESIVE	Polyurethane resin	46-50%	
9	NP-99 WATER BASE CEMENT	Nước	49-55%	
		Polyurethane resin	45-51%	
10	TIO2-80 MASTER BATCH	TiO_2	80%	Chất tạo màu
		Ethylene propylene terpolymer	20%	
11	TIO2-60 MASTER BATCH	TiO_2	60%	
		Ethylene vinyl acetate copolymer	40%	
12	BR 1208B/BR150LGN SYNTHETIC RUBBER	butadiene hompolymer	100%	Chất trung gian
13	MR-3860 V2 POLYOL	Polyester Polyol	90-95%	
		Ethylene Glycol	5-10%	
14	6263S WB UV PRIMER	Water	65-70%	Chất xử lý
		Propylene glycol mono-methyl ether acetate	10-12%	
		Butyl acetate	10-12%	
		Acrylate monomer	5-8%	
		Surfactant	1-3%	
15	MEK SOLVENT	Methyl ethyl ketone	>99%	
16	258H S/B UV PRIMER	Ethyl acetate	35-40%	
		Methyl ethyl ketone	35-40%	
		Methyl cyclohexane	12-25%	
		UV curable resin	4-10%	
17	NO.29CN CLEANER	Methyl acetate	30-40%	
		Ethyl Acetate	30-40%	
		Methyl Ethyl Ketone	25-35%	
18	2015K WATER-BASED RB PRIMER	Acetone	20-30%	
		Nước	66-78%	
19	GAZZAZ MOLD CLEANER	SODIUM POLYACRYLATE	23%	Dung môi
		WATER	47%	
		SODIUM CARBONATE	23%	
		SODIUM DODECYL SULFONATE	7%	
20	NO.84 REDUCER (CYCLOHOXANONE)	Cyclohexanone	100%	
21	ZQ-99 WATER BASE CLEANER	Propylene glycol	8%±1%	
		Glucose acid	20%±2%	
		Green surfactant N-70	7%±1%	
		Green surfactant N-68	8%±1%	

TT	Tên Hóa Chất	Thành phần	Tỉ lệ	Mục đích sử dụng
		Water	57%±3%	
22	WF11 WHITE W/B STAMP PAINT	PU Resin	5-12%	Mực đóng mộc
		Pigment (White)	8-25%	
		Propylene Glycol	8-12%	
		H_2O	51-79%	
23	WF11 BLACK W/B STAMP PAINT	PU Resin	5-12%	
		Pigment (Black)	8-25%	
		Propylene Glycol	8-12%	
		H_2O	51-79%	
24	2400NC SOLVENT BASE INK	PU resins	15-30%	Mực in gốc dung môi
		Calcium Carbonate	1-5%	
		Pigment	0-15%	
		Titanium dioxide	2-36%	
		Mica	3-10%	
		Propylene Glycol Monomethyl Ether Acetate (PMA)	30-50%	
		Diethyl Formamide (DEF)	9-15%	
		Dimethyl Glutarate (DBE)	8-14%	
25	NCYC S/B INK	EAC	3-5%	
		MEK	20-25%	
		PMA	35-40%	
		PU RESIN	15-30%	
		Pigment	0-25%	
		Matting agent(silica gel)	0-3%	
		Matting agent(silica gel)		
26	6400 WATER BASE INK	PU Resin	20-52%	Mực in gốc nước
		Pigment (White)	0-20%	
		Pigment	0-7%	
		Pigment	0-5%	
		Metallic Powder	0-15%	
		Color Shifting Powder	0-10%	
		Magic White Powder	0-10%	
		Puffing Agent	0-30%	
		High Temperature Texture Powder	0-20%	
		PU Texture Powder/Sand Paper Powder	0-30%	
		Reflective Powder	0-60%	
		Matting Agent	0-5%	

TT	Tên Hóa Chất	Thành phần	Tỉ lệ	Mục đích sử dụng
		Humectant	0-5%	
		Velvet Powder	0-15%	
		Water	50-75%	
27	6400-9204 HUMECTANT	Ethylene Glycol	100%	
28	WC-300AM W/B CLEANER	Diethylene glycol mono butyl ether	2-4%	Sản phẩm giặt và làm sạch
		Isopropyl alcohol	25-28%	
		Propylene glycol monomethyl ether acetate	2-5%	
		Water	63-68%	
29	WF16 WATER BASE PAINT	PU Resin	20-35%	Sơn gốc nước
		Pigment	0-12%	
		Additive	0-1%	
		H_2O	Thêm đạt 100%	
30	WF9 WATER BASE PAINT	PU resin	20-35%	
		Pigment	0-12%	
		Additive	0-1%	
		H_2O	Thêm đạt 100%	

(Nguồn: Công ty TNHH Giày Dona Standard Việt Nam – Cơ sở 2)

4.2. Nhu cầu sử dụng nhiên liệu và hóa chất trong công tác bảo vệ môi trường

Bảng 1.7. Khối lượng nhiên liệu sử dụng của cơ sở

STT	Tên nhiên liệu	Đơn vị tính	Khối lượng năm 2025	Tổng khối lượng khi hoạt động tối đa công suất	Mục đích sử dụng
I	**Nhiên liệu**				
1	Dầu DO	Lít/năm	51.886	72.640	Máy phát điện, bơm PCCC, xe tải, máy cắt cỏ
2	Xăng	Lít/năm	17.937	25.112	
3	Gas	Kg/năm	3.417	4.784	Nấu ăn
II	**Hóa chất trong công tác bảo vệ môi trường**				
1	Than hoạt tính	Kg/năm	3.125	4.375	Hệ thống xử lý khí thải
2	NaOH	Kg/năm	3.850	13.554	Hệ thống xử lý nước thải
3	Ethanol	Lít/năm	9.840	22.104	
4	Javen	Kg/năm	370	2.000	
5	PAC	Kg/năm	0	3.000	
6	Polymer-C	Kg/năm	0	2.000	

(Nguồn: Công ty TNHH Giày Dona Standard Việt Nam – Cơ sở 2)

4.3. Nhu cầu sử dụng điện

- Nguồn điện phục vụ cho quá trình hoạt động sản xuất của dự án được lấy từ mạng lưới điện Quốc gia thông qua Công ty điện lực Đồng Nai - chi nhánh tổng công ty điện lực miền nam TNHH, sau đó qua trạm biến thế được hạ thế và đưa vào sử dụng cho quá trình sản xuất và sinh hoạt.

- Nhu cầu cung cấp điện phục vụ cho cơ sở ước tính năm 2025 khoảng 2.148.347 kWh/tháng.

- Ngoài ra, cơ sở trang bị 03 máy phát điện dự phòng với công suất từng máy là 1.825 KVA/máy để phục vụ hoạt động sản xuất của cơ sở khi bị mất điện hoặc hệ thống lưới điện tại KCN gặp sự cố.

4.4. Nhu cầu sử dụng nước

- Nguồn cung cấp nước: lấy nguồn cung cấp nước từ Công ty cổ phần cấp nước Đồng Nai và lượng nước tái sử dụng tại cơ sở.

- Nhu cầu sử dụng nước của cơ sở bao gồm: nước phục vụ cho sản xuất, phục vụ cho mục đích sinh hoạt của công nhân viên, nước dùng để tưới cây và phòng cháy chữa cháy. Lượng nước sử dụng năm 2025 khoảng 87.172,8 m^3/năm.

• ***Đối với hoạt động sản xuất, hoạt động hiện hữu của cơ sở:***

Nhu cầu sử dụng nước trung bình của Công ty là 6.831 m^3/tháng ~ 278 m^3/ngày *(theo hóa đơn tiền nước từ tháng 01/2025 đến tháng 12/2025, đính kèm phụ lục)* và nước tái sử dụng cho mục đích dội nhà vệ sinh; pha trộn hóa chất xử lý nước thải, súc rửa dụng cụ, làm sạch băng tải ép bùn trung bình của Công ty khoảng 44 m^3/ngày, do đó tổng lượng nước sử dụng của nhà máy khoảng 278,32 m^3/ngày, gồm:

Bảng 1.8. Cân bằng nhu cầu sử dụng nước của Công ty

STT	Nhu cầu sử dụng nước	Lưu lượng (m^3/ngày)			
		Năm 2025		Đạt 100% công suất sản phẩm	
		Nước sạch	Tái sử dụng	Nước sạch	Tái sử dụng
1	**Nước cấp cho sinh hoạt và nấu ăn**	**202**	**40**	**133,54**	**200**
1.1	Nước sinh hoạt công nhân viên (nước bồn rửa tay, chân, lavabo, tắm, lau sàn...)	34,0	0	46	0
1.2	Nước dùng cho nấu ăn	32	0	61	0
1.3	Nước dùng cho dội nhà vệ sinh	136,0	40	26,54	200
2	**Nước dùng cho sản xuất bao gồm:**	**41,25**	**4,00**	**109,48**	**14,00**
2.1	Nước dùng cho vệ sinh khuôn in mực	0,07	0	0,15	0
2.2	Nước dùng cho màng nước của bồn phun sơn	1,45	0	3,90	0
2.3	Nước dùng cho hệ thống màng nước tại công đoạn máy phun keo tự động	0,16	0	0,19	0
2.4	Nước dùng cho rửa khuôn IP, RB (đế cao su)	1,10	0	1,7	0
2.5	Nước dùng cho vệ sinh tay dính hóa chất tại chuyền sản xuất	0,06	0	0,07	0

STT	Nhu cầu sử dụng nước	Lưu lượng (m^3/ngày)			
		Năm 2025		Đạt 100% công suất sản phẩm	
		Nước sạch	Tái sử dụng	Nước sạch	Tái sử dụng
2.6	Nước dùng cho vệ sinh đầu phun của máy máy phun keo tự động	0,02	0	0,03	0
2.7	Nước dùng cho khâu chống dính cao su (sử dụng hóa chất)	0,1	0	0,15	0
2.8	Nước dùng cho rửa khuôn phylon	0	0	0,95	0
2.9	Nước dùng cho pha trộn hóa chất	1	0	1	0
2.10	Nước dùng cho giặt đế IP, đế Phylon	12	0	38,5	0
2.11	Nước dùng cho giặt đế RB (đế cao su), giặt chi tiết đế (air bag)	7	0	10,5	0
2.12	Nước dùng cho vệ sinh khuôn in lụa	0,09	0	0,45	0
2.13	Nước dùng cho giải nhiệt, máy cán IP, Phylon, RB (đế cao su), máy ép nhựa, dùng cho quạt làm mát	17,00	0	47	0
2.14	Nước dùng cho máy giặt phòng Lab	0,33	0	0,4	0
2.15	Nước dùng cho khâu chống dính vật liệu làm đế cao su	0,1	0	0,12	0
2.16	Nước dùng cho vệ sinh tháp giải nhiệt/ hệ thống lạnh tại xưởng các xưởng sản xuất	0,2	0	0,2	0
2.17	Nước dùng cho vệ sinh bét phun máy giặt đế IP, đế phylon; vệ sinh bồn chứa, khay thu gom nước của máy giặt đế IP, đế phylon	0,4	0	0,4	0
2.18	Nước dùng cho vệ sinh bét phun máy giặt đế RB (đế cao su); vệ sinh bồn chứa, khay thu gom nước của máy giặt đế RB (đế cao su)	0,1	0	0,1	0
2.19	Nước dùng cho làm mát bụi mài, rẽo gọt, rẽo lạng	0,05	0	0,05	0
2.20	Nước dùng cho vệ sinh máy ép bùn, máy lượt rác, thiết bị tại hệ thống xử lý	0	0	0	10
2.21	Nước dùng cho vệ sinh các bể xử lý nước thải	0	2	0	2
2.22	Nước dùng cho việc làm mát chi tiết, thành phẩm tại khu vực DSIN	0,02	0	0,02	0
2.23	Nước dùng cho pha hóa chất tại hệ thống xử lý nước thải	0	2	0	2
2.24	Nước dùng cho hệ thống làm lạnh khuôn Nosew	0	0	1	0
2.25	Nước dùng cho máy giặt, hấp, kiểm tra vớ, lót vớ	0	0	0,9	0
2.26	Nước dùng cho hấp sấy mặt giày	0	0	0,7	0
2.27	Nước dùng cho vệ sinh máy lọc nước mềm	0	0	1	0
3	**Nước dùng cho tưới cỏ và cây xanh**	**19,59**	**0**	**23,88**	**0**
4	**Nước dùng cho các mục đích khác:**	**15**	**0**	**16,05**	**0**
Tổng		**278,32**	**44,00**	**282,95**	**214,00**

(Nguồn: Công ty TNHH Giày Dona Standard Việt Nam - Cơ sở 2)

Bảng 1.9. Lưu lượng nước thải phát sinh của Công ty

STT	Nhu cầu xả thải	Lượng nước thải (m^3/ngày)			Ghi chú
		Năm 2025	Đạt 100% công suất sản phẩm	Lượng nước tái sử dụng đạt 100% công suất sản phẩm	
1	**Nước cấp cho sinh hoạt và nấu ăn**	**202**	**133,54**	**200**	
1.1	Nước thải sinh hoạt của công nhân viên (nước bồn rửa tay, chân, lavabo, tắm, lau sàn...)	34,0	46	0	Thu gom về HTXL nước thải để xử lý
1.2	Nước thải từ nấu ăn	32	61	0	
1.3	Nước thải từ dội nhà vệ sinh	136,0	26,54	200	
2	**Nước dùng cho sản xuất bao gồm:**	**40,53**	**108,78**	**14,00**	
2.1	Nước thải từ vệ sinh khuôn in mực	0,07	0,15	0	Thu gom CTNH
2.2	Nước thải từ màng nước của bồn phun sơn	1,45	3,90	0	
2.3	Nước thải từ hệ thống màng nước tại công đoạn máy phun keo tự động	0,16	0,19	0	
2.4	Nước thải từ rửa khuôn IP, RB (đế cao su)	1,10	1,7	0	
2.5	Nước thải từ khâu chống dính cao su (sử dụng hóa chất)	0,1	0,15	0	
2.6	Nước thải từ vệ sinh đầu phun của máy máy phun keo tự động	0,02	0,03	0	
2.7	Nước thải từ vệ sinh tay dính hóa chất tại chuyền sản xuất	0,06	0,07	0	
2.8	Nước thải từ máy giặt phòng Lab	0,33	0,4	0	Thu gom về HTXL nước thải để xử lý
2.9	Nước thải từ máy kiểm tra nhiệt độ và độ ẩm; máy phun muối; máy kiểm tra tỉ trọng; nước thải ngưng tụ từ bồn sấy lạnh, tủ lạnh	0,06	0,06	0	
2.10	Nước thải từ việc làm mát chi tiết, thành phẩm tại khu vực DSIN	0,02	0,02	0	
2.11	Nước thải từ giặt đế IP, đế Phylon	12	38,5	0	Một phần nước sau công đoạn giặt đế được tái sử dụng cho màng nước tại công đoạn phun sơn, phần còn lại thu gom về HTXL nước thải để xử lý

STT	Nhu cầu xả thải	Lượng nước thải (m^3/ngày)			Ghi chú
		Năm 2025	Đạt 100% công suất sản phẩm	Lượng nước tái sử dụng đạt 100% công suất sản phẩm	
2.12	Nước thải từ vệ sinh bét phun máy giặt đế IP, đế phylon; vệ sinh bồn chứa, khay thu gom nước của máy giặt đế IP, đế phylon	0,4	0,4	0	Thu gom về HTXL nước thải để xử lý
2.13	Nước thải từ rửa khuôn phylon	0	0,95	0	
2.14	Nước thải từ giặt đế RB (đế cao su), giặt chi tiết đế (air bag)	7	10,5	0	Một phần nước sau công đoạn giặt đế được tái sử dụng cho màng nước tại công đoạn phun sơn, phần còn lại thu gom về HTXL nước thải để xử lý
2.15	Nước thải từ vệ sinh bét phun máy giặt đế RB (đế cao su); vệ sinh bồn chứa, khay thu gom nước của máy giặt đế RB (đế cao su)	0,1	0,1	0	Thu gom về HTXL nước thải để xử lý
2.16	Nước thải từ vệ sinh khuôn in lụa	0,09	0,45	0	
2.17	Nước thải từ hệ thống làm lạnh khuôn Nosew	0	1	0	
2.18	Nước thải từ máy giặt, hấp, kiểm tra vớ, lót vớ	0	0,9	0	
2.19	Nước thải từ giải nhiệt, máy cán IP, Phylon, RB (đế cao su), máy ép nhựa, dùng cho quạt làm mát	17,00	47	0	
2.20	Nước thải từ vệ sinh tháp giải nhiệt/ hệ thống lạnh tại xưởng các xưởng sản xuất	0,2	0,2	0	
2.21	Nước thải ngưng tụ từ hệ thống lọc máy nén khí	0,22	0,22	0	
2.22	Nước thải từ làm mát bụi mài, rẻo gọt, rẻo lạng	0,05	0,05	0	
2.23	Nước thải từ khâu chống dính vật liệu làm đế cao su	0,1	0,12	0	
2.24	Nước thải từ hấp sấy mặt giày	0	0,7	0	
2.25	Nước thải từ máy hút ẩm không khí	0	0,02	0	
2.26	Nước thải từ vệ sinh máy lọc nước mềm	0	1	0	

STT	Nhu cầu xả thải	Lượng nước thải (m^3/ngày)			Ghi chú
		Năm 2025	Đạt 100% công suất sản phẩm	Lượng nước tái sử dụng đạt 100% công suất sản phẩm	
2.27	Nước thải từ vệ sinh các bể xử lý nước thải	0	0	2	
2.28	Nước thải từ vệ sinh máy ép bùn, máy lượt rác, thiết bị tại hệ thống xử lý	0	0	10	
2.29	Nước thải từ pha hóa chất tại hệ thống xử lý nước thải	0	0	2	
Tổng		**242,53**	**242,32**	**214,00**	

(Nguồn: Công ty TNHH Giày Dona Standard Việt Nam - Cơ sở 2)

• ***Đối với hoạt động sản xuất tối đa công suất đăng ký:*** nhu cầu sử dụng nước như sau:

Khi Công ty hoạt động tối đa công suất đăng ký thì số lượng công nhân viên tối đa là 8.182 người. Cụ thể nhu cầu sử dụng nước tại công ty khi đi vào hoạt động với công suất tối đa như sau:

Bảng 1.10. Tổng hợp nhu cầu sử dụng nước tại công ty khi đi vào hoạt động với công suất tối đa

STT	Mục đích nước sử dụng	Lượng nước cấp (m^3/ngày)		Lượng nước thải (m^3/ngày)		Ghi chú
		2025	Tổng sau khi nâng công suất	2025	Tổng sau khi nâng công suất	
1	**Nước cấp cho sinh hoạt và nấu ăn**	**242**	**333,54**	**242**	**333,54**	
1.1	Nước sinh hoạt công nhân viên (nước bồn rửa tay, chân, lavabo, tắm, lau sàn...)	34,0	46	34,0	46	Thu gom về HTXL nước thải để xử lý
1.2	Nước dùng cho nấu ăn	32	61	32	61	
1.3	Nước dùng cho đội nhà vệ sinh	176,0	226,54	176,0	226,54	
2	**Nước dùng cho sản xuất bao gồm:**	**45,25**	**123,48**	**40,53**	**122,78**	
2.1	Nước dùng cho vệ sinh khuôn in mực	0,07	0,15	0,07	0,15	Thu gom CTNH
2.2	Nước dùng cho màng nước của bồn phun sơn	1,45	3,90	1,45	3,90	
2.3	Nước dùng cho hệ thống màng nước tại công đoạn máy phun keo tự động	0,16	0,19	0,16	0,19	
2.4	Nước dùng cho rửa khuôn IP, RB (đế cao su)	1,10	1,7	1,10	1,7	
2.5	Nước dùng cho khâu chống dính cao su (sử dụng hóa chất)	0,1	0,15	0,1	0,15	
2.6	Nước dùng cho vệ sinh đầu phun của máy máy phun keo tự động	0,02	0,03	0,02	0,03	

STT	Mục đích nước sử dụng	Lượng nước cấp (m^3/ngày)		Lượng nước thải (m^3/ngày)		Ghi chú
		2025	Tổng sau khi nâng công suất	2025	Tổng sau khi nâng công suất	
2.7	Nước dùng cho vệ sinh tay dính hóa chất tại chuyền sản xuất	0,06	0,07	0,06	0,07	
2.8	Nước dùng cho giặt đế IP, đế Phylon	12	38,5	12	38,5	Một phần nước sau công đoạn giặt đế được tái sử dụng cho màng nước tại công đoạn phun sơn, phần còn lại thu gom về HTXL nước thải để xử lý
2.9	Nước dùng cho giặt đế RB (đế cao su), giặt chi tiết đế (air bag)	7	10,5	7	10,5	
2.10	Nước dùng cho rửa khuôn phylon	0	0,95	0	0,95	Thu gom về HTXL nước thải để xử lý
2.11	Nước dùng cho vệ sinh khuôn in lụa	0,09	0,45	0,09	0,45	
2.12	Nước dùng cho giải nhiệt, máy cán IP, Phylon, RB (đế cao su), máy ép nhựa, dùng cho quạt làm mát	17,00	47	17,00	47	
2.13	Nước dùng cho máy giặt phòng Lab	0,33	0,4	0,33	0,4	
2.14	Nước dùng cho khâu chống dính vật liệu làm đế cao su	0,1	0,12	0,1	0,12	
2.15	Nước thải ngưng tụ từ hệ thống lọc máy nén khí	0	0	0,22	0,22	
2.16	Nước dùng cho vệ sinh tháp giải nhiệt/ hệ thống lạnh tại xưởng các xưởng sản xuất	0,2	0,2	0,2	0,2	
2.17	Nước dùng cho vệ sinh bét phun máy giặt đế IP, đế phylon; vệ sinh bồn chứa, khay thu gom nước của máy giặt đế IP, đế phylon	0,4	0,4	0,4	0,4	
2.18	Nước dùng cho vệ sinh bét phun máy giặt đế RB (đế cao su); vệ sinh bồn chứa, khay thu gom nước của máy giặt đế RB (đế cao su)	0,1	0,1	0,1	0,1	
2.19	Nước dùng cho làm mát bụi mài, rẻo gọt, rẻo lạng	0,05	0,05	0,05	0,05	
2.20	Nước dùng cho vệ sinh máy ép bùn, máy lượt rác, thiết bị tại hệ thống xử lý	0	10	0	10	

STT	Mục đích nước sử dụng	Lượng nước cấp (m^3/ngày)		Lượng nước thải (m^3/ngày)		Ghi chú
		2025	Tổng sau khi nâng công suất	2025	Tổng sau khi nâng công suất	
2.21	Nước dùng cho việc làm mát chi tiết, thành phẩm tại khu vực DSIN	0,02	0,02	0,02	0,02	
2.22	Nước dùng cho hệ thống làm lạnh khuôn Nosew	0	1	0	1	
2.23	Nước dùng cho máy giặt, hấp, kiểm tra vớ, lót vớ	0	0,9	0	0,9	
2.24	Nước thải từ máy hút ẩm không khí	0	0	0	0,02	
2.25	Nước dùng cho vệ sinh máy lọc nước mềm	0	1	0	1	
2.26	Nước dùng cho máy kiểm tra nhiệt độ và độ ẩm; máy phun muối; máy kiểm tra tỉ trọng; nước thải ngưng tụ từ bồn sấy lạnh, tủ lạnh	0	0	0,06	0,06	
2.27	Nước dùng cho hấp sấy mặt giày	0	0,7	0	0,7	
2.28	Nước dùng cho pha hóa chất tại hệ thống xử lý nước thải	2	2	2	2	
2.29	Nước dùng cho vệ sinh các bể xử lý nước thải	2	2	2	2	
	Nước dùng cho pha hóa chất tại hệ thống xử lý nước thải	2	2	2	2	
2.30	Nước dùng cho pha trộn hóa chất	1	1	0	0	Không phát sinh nước thải
3	**Nước dùng cho tưới cỏ và cây xanh**	**19,59**	**23,88**	**0**	**0**	
4	**Nước dùng cho các mục đích khác**	**15**	**16,05**	**0**	**0**	
Tổng		**322,32**	**496,95**	**282,53**	**456,32**	

(Nguồn: Công ty TNHH Giày Dona Standard Việt Nam - Cơ sở 2)

5. Đối với cơ sở có sử dụng phế liệu nhập khẩu từ nước ngoài làm nguyên liệu sản xuất phải nêu rõ: điều kiện kho, bãi lưu giữ phế liệu nhập khẩu; hệ thống thiết bị tái chế; phương án xử lý tạp chất; phương án tái xuất phế liệu

Nhà máy không sử dụng phế liệu nhập khẩu từ nước ngoài làm nguyên liệu sản xuất.

6. Các thông tin khác liên quan đến cơ sở:

Một số thông tin cơ bản về vị trí địa lý, các công trình chính và công trình bảo vệ môi trường tại Công ty như sau:

6.1. Vị trí địa lý:

Công ty TNHH giày Dona Standard Việt Nam (cơ sở 2) nằm tại đường số 2, lô A2-A6, A8-A12, KCN Xuân Lộc, xã Xuân Hòa, thành phố Đồng Nai theo Hợp đồng thuê lại đất và sử dụng hạ tầng tại khu công nghiệp Xuân Lộc số 06/HĐTĐ/XL và số 04/HĐTĐ/XL ngày

26/05/2014 giữa Công ty Cổ phần Sonadezi Long Bình và Công ty TNHH giày Dona Standard Việt Nam với tổng diện tích khu đất là 115.329,1 m^2.

Công ty TNHH giày Dona Standard Việt Nam (cơ sở 2) có vị trí tiếp giáp được mô tả như sau:

+ Phía Bắc: giáp đường nhựa giao thông số 1 và khu đất trung tâm dịch vụ của KCN.

+ Phía Nam: giáp đường nhựa giao thông số 2 và cơ sở 3 của Công ty TNHH giày Dona Standard Việt Nam.

+ Phía Tây: giáp lô A1 và A7 của KCN Xuân Lộc

+ Phía Đông: giáp đường nhựa giao thông số 5 và cơ sở 1 của Công ty TNHH giày Dona Standard Việt Nam.

- Các điểm ranh giới của cơ sở được xác định bởi các mốc tọa độ như sau:

Bảng 1.11. Vị trí mốc tọa độ của cơ sở

Điểm mốc	Tọa độ (Hệ VN2000, kinh tuyến trục $107^0 45'$, múi chiếu 3^0)	
	X (m)	Y (m)
Góc 1	1206456	463118
Góc 2	1206680	463717
Góc 3	1206275	463880
Góc 4	1206044	463280

Vị trí cơ sở trong KCN:

Hình 1.9. Vị trí của cơ sở

6.2. Hiện trạng khu đất của cơ sở

Một số hình ảnh về hiện trạng cơ sở như sau:

Một số hình ảnh về hiện trạng nhà máy

6.2. Cơ cấu sử dụng đất và các hạng mục công trình xây dựng của cơ sở

Cơ cấu sử dụng đất tại cơ sở: Tổng diện tích đất cho toàn nhà máy là 115.329,1 m^2.

Bảng 1.12. Cơ cấu sử dụng đất của cơ sở

STT	Hạng mục	Diện tích (m^2)	Tỷ lệ %
1	Diện tích các hạng mục công trình	54.025,9	46,85
2	Đường giao thông nội bộ, sân bãi	38.211,7	33,13
3	Cây xanh	23.091,5	20,02
Tổng cộng		**115.329,1**	**100**

(Nguồn: Công ty TNHH Giày Dona Standard Việt Nam – cơ sở 2)

Chi tiết các hạng mục công trình đã hoàn thành tại cơ sở:

Bảng 1.13. Chi tiết các hạng mục công trình chính phụ vụ sản xuất

STT	Hạng mục xây dựng	Diện tích (m^2)	Tỷ lệ (%)	Mục đích sử dụng
1	Nhà xưởng – 1A	6.048	5,24	Sản xuất lắp ráp giày hoàn thiện
2	Nhà xưởng – 1B	6.048	5,24	Sản xuất bán thành phẩm giày; sản xuất chi tiết, phụ kiện giày; sản xuất chi tiết, phụ kiện của giày, dép, quần áo, đồ thể thao; sản xuất thiết bị, dụng cụ để sản xuất giày, dép, đồ thể thao; Sản xuất rổ nhựa, hộp nhựa và sản phẩm nhựa các loại
3	Nhà xưởng – 2A	3.888	3,37	Sản xuất lắp ráp giày hoàn thiện
4	Nhà xưởng – 2B	3.888	3,37	Sản xuất lắp ráp giày hoàn thiện
5	Nhà kho hóa chất, kho thành phẩm - 2C	3.888	3,37	Nhà kho hóa chất, kho thành phẩm; sản xuất chi tiết, phụ kiện giày; sản xuất chi tiết, phụ kiện của giày, dép, quần áo, đồ thể thao; sản xuất thiết bị, dụng cụ để sản xuất giày, dép, đồ thể thao; Sản xuất rổ nhựa, hộp nhựa và sản phẩm nhựa các loại
6	Nhà kho nguyên vật liệu – 3A	3.168	2,75	Nhà kho nguyên vật liệu sản xuất
7	Nhà kho thành phẩm – 3B	3.168	2,75	Khu vực để giày thành phẩm
8	Nhà xưởng 27	3.456	3,00	Sản xuất đế IP, Phylon, sản xuất chi tiết mặt giày
9	Nhà xưởng 28	3.456	3,00	Sản xuất đế cao su, hoàn thiện phần đế giày
10	Nhà kho và phòng kỹ thuật 29	1.512	1,31	Kho hóa chất, phòng làm giày mẫu và kiểm tra mẫu giày hoàn thiện
Tổng diện tích		**38.520**	**33,4**	

(Nguồn: Công ty TNHH Giày Dona Standard Việt Nam – cơ sở 2)

Bảng 1.14. Chi tiết các hạng mục công trình phụ trợ

STT	Hạng mục xây dựng	Diện tích (m^2)	Tỷ lệ (%)	Mục đích sử dụng
1	Nhà ăn công nhân	2.304	2,00	Phục vụ bữa ăn cho công nhân
2	Nhà văn phòng	1.110	0,96	Điều hành nhà máy
3	Nhà nghỉ chuyên gia	1.275	1,11	Phục vụ nghỉ trưa cho chuyên gia
4	Nhà ăn chuyên gia	792	0,69	Phục vụ nấu ăn cho chuyên gia
5	Khối kỹ thuật	1.008	0,87	Khu vực trạm điện, trạm máy phát điện
6	Nhà bấm thẻ 9A	70	0,06	Khu vực bấm thẻ của nhà máy
7	Nhà bấm thẻ 9B	70	0,06	

STT	Hạng mục xây dựng	Diện tích (m^2)	Tỷ lệ (%)	Mục đích sử dụng
8	Nhà Y tế	126	0,11	Phục vụ y tế cho nhân viên nhà máy
9	Khu vệ sinh chung	70	0,06	Phục vụ nhu cầu sinh hoạt của nhân viên nhà máy
10	Bể nước PCCC	103,5	0,09	Phục vụ cho PCCC khi có sự cố xảy ra
11	Bể nước sinh hoạt	103,5	0,09	Phục vụ cung cấp nước sinh hoạt của nhân viên nhà máy
12	Nhà bảo vệ - A	30	0,03	Phục vụ bảo vệ, tuần tra an ninh nhà máy
13	Nhà bảo vệ - B	30	0,03	
14	Hàng lang đi bộ kiểu 1	324	0,28	Hành lang dành cho người đi bộ
15	Hàng lang đi bộ kiểu 2	171	0,15	
16	Hàng lang đi bộ kiểu 3	1.202,1	1,04	
17	Nhà xe công nhân - cổng 1	3.240	2,81	Phục vụ để xe cho nhân viên nhà máy
18	Nhà xe 4 bánh	126	0,11	Phục vụ để xe đưa đón nhân viên đi công tác
19	Nhà xe công nhân - cổng 2	1.239,3	1,07	Phục vụ để xe cho nhân viên nhà máy
20	Nhà bấm thẻ #30	71	0,06	Khu vực bấm thẻ của nhà máy
21	Hành lang nối	607,5	0,53	Nối các khối nhà với nhau
22	Cầu nối	90	0,08	
23	Trạm điện	452	0,39	Phục vụ cung cấp điện cho hoạt động sản xuất
24	Diện tích giao thông	38.211,7(*)	33,13	Phục vụ giao thông
Tổng diện tích		**52.826,6**	**45,81**	

(Nguồn: Công ty TNHH Giày Dona Standard Việt Nam – cơ sở 2)

Các hạng mục công trình bảo vệ môi trường:

Các hạng mục công trình bảo vệ môi trường của cơ sở:

Bảng 1.15. Hạng mục các công trình bảo vệ môi trường của nhà máy

STT	Hạng mục xây dựng	Diện tích (m^2)	Tỷ lệ (%)
1	Trạm xử lý nước thải	166	0,14
2	Kho chứa rác thải	725	0,63
-	Khu vực chứa chất thải rắn sinh hoạt	9	-
-	Khu vực chứa chất thải rắn công nghiệp thông thường	403	-
-	Khu vực chứa rác thải nguy hại	313	-
3	Đất cây xanh	23.091,5	20,02
Tổng diện tích		**23.982,5**	**20,79**

(Nguồn: Công ty TNHH Giày Dona Standard Việt Nam – cơ sở 2)

Bảng 1.16. Bảng tổng hợp so sánh giữa công trình xử lý môi trường

STT	Tên công trình bảo vệ môi trường	Theo GPMT (*) đã được cấp	Xin cấp GPMT
1	**Công trình xử lý nước thải**		
1.1	HTXL nước thải công suất 550m^3/ngày đêm	Đã đầu tư xây dựng 01 HTXL nước thải công suất 550m^3/ngày đêm	Không thay đổi vẫn sử dụng công trình hiện hữu đã được cấp phép
2	**Công trình xử lý khí thải**		
2.1	Hệ thống xử lý hơi hóa chất – xử lý bằng than hoạt tính	22 hệ thống	Bổ sung thêm 02 hệ thống
2.2	Hệ thống xử lý hơi hóa chất (hơi nhựa) – xử lý bằng than hoạt tính	07 hệ thống (Chưa lắp đặt)	Không lắp đặt
2.3	Hệ thống xử lý bụi – sử dụng túi lọc bụi và thu gom	03 hệ thống	Bổ sung thêm 01 hệ thống
2.4	Hệ thống xử lý bụi keo – sử dụng màng nước	02 hệ thống	Không thay đổi
3	**Công trình nhà chứa chất thải**		
3.1	Nhà chứa chất thải rắn sinh hoạt	Diện tích 35m^2	Diện tích 9m^2
3.2	Nhà chứa chất thải rắn công nghiệp thông thường	Diện tích 420m^2	Diện tích 403m^2
3.3	Nhà chứa chất thải nguy hại	Diện tích 270 m^2	Diện tích 313m^2

(Nguồn: Công ty TNHH Giày Dona Standard Việt Nam – cơ sở 2)

Ghi chú: GPMT (*) - Giấy phép môi trường số 216/GPMT-KCNĐN ngày 27 ngày 12 ngày 2024 và Giấy phép môi trường (cấp điều chỉnh lần 1) số 06/GPMT-KCNKKT ngày 14 tháng 09 năm 2025.

6.3. Số lượng lao động tại cơ sở:

- Nhu cầu lao động của cơ sở hiện tại là 6.762 người.
- Tổng nhu cầu lao động toàn cơ sở khi hoạt động công suất tối đa đăng ký khoảng 8.182 người.
- Số ngày làm việc: trung bình 26 ngày/tháng (Nhà máy làm việc 6 ngày trong tuần, Chủ nhật và ngày lễ nghỉ).
- Số ca làm việc/ngày: 3 ca và 1 ca hành chánh.

6.4. Các thủ tục môi trường đã thực hiện:

Công ty đã nghiêm túc thực hiện các quy định pháp luật về môi trường, trong đó có các hồ sơ pháp lý, thủ tục về môi trường. Cụ thể như sau:

- Giấy chứng nhận đăng ký đầu tư mã số dự án 9884668117 do Ban quản lý các Khu công nghiệp Đồng Nai cấp, chứng nhận lần đầu ngày 23 tháng 6 năm 2006 và chứng nhận điều chỉnh lần thứ hai mươi lăm ngày 15 tháng 4 năm 2026.

- Giấy chứng nhận đăng ký doanh nghiệp số 3600834796 do Phòng đăng ký kinh doanh - Sở kế hoạch và đầu tư tỉnh Đồng Nai (nay là Sở Tài Chính) chứng nhận đăng ký lần đầu ngày 23 tháng 06 năm 2006; chứng nhận đăng ký thay đổi lần thứ 07 ngày 05 tháng 12 năm 2022.

- Hợp đồng thuê lại đất và sử dụng hạ tầng tại khu công nghiệp Xuân Lộc số 04/HĐTLĐ/XL ngày 30/11/2011 và 06/HĐTĐ/XL ngày 26/05/2014.

- Giấy phép sửa chữa, cải tạo công trình số 135/GPCT ngày 17/06/2021 do Ban quản lý các khu công nghiệp Đồng Nai cấp.

- Giấy phép xây dựng số 11/GPXD ngày 20/01/2012 do Ban quản lý các khu công nghiệp cấp.

- Giấy phép xây dựng số 121/GPXD ngày 19/6/2019 do do Ban quản lý các khu công nghiệp cấp.

- Giấy chứng nhận thẩm duyệt về phòng cháy và chữa cháy số 95/TD-PCCC (HDPC) ngày 18/01/2012 do Sở CS PC&CC tỉnh Đồng Nai cấp.

- Văn bản nghiệm thu hệ thống phòng cháy chữa cháy số 105/SPCCC-PC ngày 8/4/2013 do Sở cảnh sát PC&CC tỉnh Đồng Nai cấp.

- Giấy chứng nhận thẩm duyệt thiết kế về phòng cháy và chữa cháy số 102/TD-PCCC ngày 27/3/2019.

- Giấy chứng nhận thẩm duyệt thiết kế về phòng cháy và chữa cháy số 196/TD-PCCC ngày 23/5/2019 do Phòng CS PCCC và CNCH cấp.

- Văn bản nghiệm thu phòng cháy và chữa cháy số 44/PC07-PC ngày 20/01/2020 giữa Phòng Cảnh sát PCCC&CNCH – Công an tỉnh Đồng Nai và Công ty TNHH Giày Dona Standard Việt Nam.

- Giấy phép môi trường số: 216/GPMT-KCNĐN ngày 27 tháng 12 năm 2024 do Ban quản lý các Khu Công Nghiệp tỉnh Đồng Nai cấp phép cho Công ty TNHH Giày Dona Standard Việt Nam (cơ sở 2) được thực hiện các hoạt động bảo vệ môi trường của dự án "Sản xuất các loại giày công suất, 8.700.000 đôi/năm; Sản xuất bán thành phẩm giày, công suất 5.500.000 đôi/năm; Sản xuất chi tiết, phụ kiện giày, công suất 131.000.000 sản phẩm/năm; Sản xuất chi tiết, phụ kiện của giày, dép, quần áo, đồ thể thao, công suất 10.000.000 sản phẩm/năm; Sản xuất thiết bị, dụng cụ để sản xuất giày, dép, quần áo, đồ thể thao, công suất 160.000 sản phẩm/năm".

- Giấy phép môi trường (cấp điều chỉnh lần 1) số: 06/GPMT-KCNKKT ngày 14 tháng 09 năm 2025 do Ban quản lý các Khu Công Nghiệp, Khu kinh tế tỉnh Đồng Nai cấp phép cho Công ty TNHH Giày Dona Standard Việt Nam (cơ sở 2) được thực hiện các hoạt động bảo vệ môi trường của dự án "Sản xuất các loại giày, công suất 8.700.000 đôi/năm; Sản xuất bán thành phẩm giày, công suất 5.500.000 đôi/năm; Sản xuất chi tiết, phụ kiện giày, công suất 131.000.000 sản phẩm/năm; Sản xuất chi tiết, phụ kiện của giày, dép, quần áo, đồ thể thao, công suất 10.000.000 sản phẩm/năm; Sản xuất thiết bị, dụng cụ để sản xuất giày, dép, quần áo,

đồ thể thao, công suất 160.000 sản phẩm/năm; Sản xuất rổ nhựa, hộp nhựa và sản phẩm nhựa các loại, công suất 200.000 sản phẩm/năm (sản phẩm mở rộng)".

- Văn bản số 2235/KCNĐN-MT ngày 03/07/2025 về việc thông báo kết quả kiểm tra hoàn thành vận hành thử nghiệm công trình xử lý chất thải theo Giấy phép môi trường.

- Biên bản về việc xác nhận vị trí đấu nối nước mưa, nước thải số 10/BB-SZB-KT ngày 06/04/2021 và số 11/BB-SZB-KT ngày 08/4/2024 giữa Công ty CP Sonadezi Long Bình và Công ty TNHH Giày Dona Standard Việt Nam.

- Hợp đồng xử lý nước thải số 01/HĐNT-SDV-XL ngày 04/04/2014 với Công ty Cổ phần Dịch vụ Sonadezi.

- Phụ lục hợp đồng xử lý nước thải số 01/HĐNT-SDV-XL/PL01 ký ngày 03/6/2024 với Công ty cổ phần dịch vụ Sonadezi.

- Các hợp đồng thu gom chất thải rắn, chất thải nguy hại, xử lý nước thải; các hóa đơn sử dụng nước, điện, thống kê máy móc thiết bị của Công ty TNHH Giày Dona Standard Việt Nam (cơ sở 2).

- Công ty cam kết tuân thủ các quy định pháp luật về môi trường hiện hành.

CHƯƠNG II. SỰ PHÙ HỢP CỦA CƠ SỞ VỚI QUY HOẠCH, KHẢ NĂNG CHỊU TẢI CỦA MÔI TRƯỜNG

1. Sự phù hợp của cơ sở với quy hoạch bảo vệ môi trường quốc gia, quy hoạch tỉnh, phân vùng môi trường:

Cơ sở "Sản xuất các loại giày công suất 10.500.000 đôi/năm; sản xuất bán thành phẩm giày công suất 5.500.000 đôi/năm; sản xuất chi tiết, phụ kiện giày công suất 131.000.000 sản phẩm/năm; sản xuất chi tiết, phụ kiện của giày, dép, quần áo, đồ thể thao công suất 10.000.000 sản phẩm/năm; sản xuất thiết bị, dụng cụ để sản xuất giày, dép, quần áo, đồ thể thao công suất 160.000 sản phẩm/năm; Sản xuất rổ nhựa, hộp nhựa và sản phẩm nhựa các loại công suất 200.000 sản phẩm/năm" của Công ty TNHH Giày Dona Standard Việt Nam (cơ sở 2) hoạt động tại KCN Xuân Lộc, phù hợp với các quy hoạch đã được cơ quan thẩm quyền phê duyệt, cụ thể như sau:

- Quyết định số 1606/QĐ-UBT ngày 07/05/1999 của UBND tỉnh Đồng Nai về việc phê duyệt quy hoạch chung tỉ lệ 1/500 KCN Xuân Lộc, huyện Xuân Lộc, tỉnh Đồng Nai;

- Quyết định số 897/QĐ-UBND ngày 16/04/2007 của UBND tỉnh Đồng Nai về việc phê duyệt điều chỉnh quy hoạch chi tiết tỷ lệ 1/500 KCN Xuân Lộc tại xã Xuân Tâm và Xuân Hiệp, huyện Xuân Lộc;

- Quyết định số 4665/QĐ-UBND ngày 28/12/2007 của UBND tỉnh Đồng Nai về việc phê duyệt điều chỉnh cục bộ Quy hoạch chi tiết xây dựng tỷ lệ 1/500 KCN Xuân Lộc tại xã Xuân Tâm và Xuân Hiệp, huyện Xuân Lộc;

- Quyết định số 3170/QĐ-UBND ngày 13/10/2014 của UBND tỉnh Đồng Nai về việc phê duyệt điều chỉnh cục bộ quy hoạch chi tiết xây dựng tỷ lệ 1/500 KCN Xuân Lộc tại xã Xuân Tâm và Xuân Hiệp, huyện Xuân Lộc;

- Quyết định số 2532/QĐ-UBND ngày 13/8/2019 của UBND tỉnh Đồng Nai về việc điều chỉnh cục bộ quy hoạch chi tiết xây dựng tỷ lệ 1/500 KCN Xuân Lộc tại xã Xuân Tâm và Xuân Hiệp, huyện Xuân Lộc;

- Quyết định số 4792/QĐ-UBND ngày 24/11/2021 về việc phê duyệt đồ án điều chỉnh cục bộ quy hoạch chi tiết xây dựng tỷ lệ 1/500 Khu công nghiệp Xuân Lộc tại xã Xuân Tâm và xã Xuân Hiệp, huyện Xuân Lộc, tỉnh Đồng Nai;

- Giấy phép môi trường số 133/GPMT-UBND ngày 18/7/2022 về việc phê duyệt Giấy phép môi trường cho Công ty cổ phần Sonadezi Long Bình được thực hiện các hoạt động bảo vệ môi trường của dự án "Đầu tư hạ tầng Khu công nghiệp Xuân Lộc quy mô 108,8223 ha" tại xã Xuân Tâm và xã Xuân Hiệp, huyện Xuân Lộc, tỉnh Đồng Nai.

Ngoài ra dự án cũng phù hợp với các quy hoạch chuyên ngành:

- Quy hoạch Tài nguyên nước đến năm 2020 của UBND tỉnh Đồng Nai tại Quyết định số 2100/QĐ-UBND ngày 6/8/2012.

- Quy hoạch cấp nước vùng tỉnh Đồng Nai đến năm 2020 tầm nhìn đến năm 2050 của UBND tỉnh Đồng Nai tại quyết định số 204/QĐ-UBND ngày 21/01/2014.

- Quy hoạch quản lý chất thải rắn tỉnh Đồng Nai đến năm 2020 tầm nhìn đến năm 2025 của UBND tỉnh Đồng Nai tại quyết định số 2862/QĐ-UBND ngày 03/11/2011 và quyết định số 2249/QĐ-UBND ngày 22/07/2014 điều chỉnh nội dung Quyết định số 2862/QĐ-UBND ngày 03/11/2011 của UBND tỉnh Đồng Nai.

- Quyết định số 35/2015/QĐ-UBND ngày 19/10/2015 của UBND tỉnh về việc phân vùng môi trường tiếp nhận nước thải và khí thải công nghiệp trên địa bàn tỉnh Đồng Nai.

- Quyết định số 36/2018/QĐ-UBND ngày 06/9/2018 của UBND tỉnh về việc sửa đổi bổ sung Khoản 1, Khoản 2, Điều 1 của Quyết định số 35/2015/QĐ-UBND ngày 19/10/2015.

- Nghị định số 35/2022/NĐ-CP về quy định về quản lý khu công nghiệp và khu kinh tế.

Ngành nghề thu hút đầu tư của KCN Xuân Lộc:

Tính chất là KCN tập trung đa ngành nghề, được quy hoạch đảm bảo tính chất công nghiệp sạch, công nghiệp nhẹ không gây ô nhiễm môi trường, gồm các loại hình như:

+Công nghiệp sản xuất hàng tiêu dùng như: dệt (không nhuộm), may mặc, gia công sản xuất giày dép xuất khẩu, sản xuất hàng tiêu dùng điện tử, sản xuất dụng cụ nhựa, sản xuất dụng cụ thể thao;

+Chế biến nông lâm sản (không sản xuất tinh bột);

+Sản xuất vật liệu xây dựng cao cấp (như gạch men, đá granit,...), vật liệu trang trí nội - ngoại thất;

+Sản xuất thực phẩm, đồ uống không cồn (không thực hiện giết mổ gia súc, gia cầm);

+Lắp ráp thiết bị điện, điện tử.

+Sản xuất các sản phẩm từ nhựa nguyên sinh

+Sản xuất thức ăn gia súc, gia cầm (không sử dụng nguyên liệu có nguồn gốc từ động vật);

+Sản xuất mỹ phẩm, xà Phòng, chất tẩy rửa, làm bóng và chế phẩm vệ sinh,

+Sản xuất, sửa chữa khuôn, đế và các linh kiện, phụ kiện ngành giày;

+Sản xuất lắp ráp chế tạo xe và phụ tùng các loại xe ô tô, xe máy, xe đạp;

+Sản xuất dầu thực vật;

+Dịch vụ logistics;

+Sản xuất các sản phẩm khác: thiết bị bảo vệ an toàn như quần áo chống cháy, dây bảo hiểm, phao cứu sinh, mũ nhựa cứng...; sản xuất bàn chải, chổi, bút chì và lõi bút chì, lược, bình xịt nước hoa, bút kẻ long mày, nến, hoa giả.

+Như vậy, cơ sở 2 thuộc Công ty TNHH Giày Dona Standard Việt Nam hoạt động tại KCN Xuân Lộc là phù hợp với ngành nghề thu hút đầu tư của KCN Xuân Lộc - ngành nghề gia công sản xuất giày dép, dụng cụ thể thao.

2. Sự phù hợp của cơ sở đối với khả năng chịu tải của môi trường:

Công ty đã thực hiện đấu nối nước mưa và nước thải vào hệ thống chung của KCN Xuân Lộc.

Từ khi đi vào hoạt động nhà máy không gây ảnh hưởng đến các nhà máy xung quanh và đảm bảo nước mưa, nước thải của nhà máy được đấu nối vào hệ thống chung của KCN Xuân Lộc.

Nước thải nhà máy chủ yếu là nước thải sinh hoạt và nước thải sản xuất. Thành phần nước thải sinh hoạt chủ yếu: phân, nước tiểu. Trong nước thải có chứa các hàm lượng hữu cơ như: BOD, COD, Tổng N, P, Amoni,... và hàm lượng vi sinh vật: E.coli, Coliform.... Đặc trưng ô nhiễm của nước thải sản xuất là có chứa TSS, COD và pH thấp Nước thải sau xử lý đạt tiêu chuẩn giới hạn tiếp nhận KCN Xuân Lộc được đấu nối vào hệ thống xử lý nước thải tập trung của Khu công nghiệp. Nước thải sau xử lý của Khu công nghiệp và nước mưa được dẫn bằng cống bêtông đổ vào Suối Gia Măng, đổ vào nguồn tiếp nhận cuối cùng là sông Ray.

Lưu lượng xả thải lớn nhất của nhà máy là 450,13 m^3/ngày.đêm, trong đó hệ thống xử lý nước thải của KCN Xuân Lộc Modun 1 là 1.000 m^3/ngày.đêm và Modun 2 là 1.500 m^3/ngày.đêm, tổng công suất xử lý hiện tại của hệ thống xử lý nước thải của KCN là 2.500 m^3/ngày.đêm, do đó đủ khả năng tiếp nhận nước thải của Công ty.

Mạng lưới thu gom nước thải bên ngoài được thiết kế và xây dựng phù hợp thu gom toàn bộ nước thải từ các doanh nghiệp và dẫn về nhà máy XLNT tập trung. Cống thu gom bằng bê tông cốt thép chịu lực có trọng tải H10. Tổng chiều dài hệ thống thu gom nước thải đã xây dựng (tính đến tháng 02/2022) là 4.835 m.

Bảng 2.1. Tổng hợp thông số kỹ thuật hệ thống thu gom nước thải như sau

STT	Tuyến cống	ĐVT	Chiều dài
1	Ống PVC Ø220	m	129
2	Cống BTCT Ø300	m	4.133
3	Ống HDPE Ø315	m	423
4	Cống BTCT Ø400	m	150

Do đó, hệ thống thu gom và thoát nước mưa, nước thải của KCN Xuân Lộc đối với nước mưa và nước thải của Công ty đủ khả năng tiếp nhận.

Đánh giá về chất lượng nước thải: Tiêu chuẩn tiếp nhận nước thải đầu vào của HTXL nước thải tập trung của KCN Xuân Lộc được đưa ra trong bảng sau:

Bảng 2.2. Tiêu chuẩn tiếp nhận nước thải của KCN Xuân Lộc

STT	Thông số	Đơn vị	Giới hạn tiếp nhận
1	Nhiệt độ	^{0}C	**35**
2	Màu	Pt/Co	**50**
3	pH	-	**5-9**
4	BOD_5 (20^0C)	mg/l	**200**
5	COD	mg/l	**300**
6	Chất rắn lơ lửng	mg/l	**200**
7	Asen	mg/l	**0,05**
8	Thủy ngân	mg/l	**0,005**

STT	Thông số	Đơn vị	Giới hạn tiếp nhận
9	Chì	mg/l	**0,1**
10	Cadimi	mg/l	**0,05**
11	Crom (VI)	mg/l	**0,05**
12	Crom (III)	mg/l	**0,2**
13	Đồng	mg/l	**2**
14	Kẽm	mg/l	**3**
15	Niken	mg/l	**0,2**
16	Mangan	mg/l	**0,5**
17	Sắt	mg/l	**1**
18	Tổng Xianua	mg/l	**0,07**
19	Tổng Phenol	mg/l	**0,1**
20	Tổng dầu mỡ khoáng	mg/l	**10**
21	Sunfua	mg/l	**0,2**
22	Florua	mg/l	**5**
23	Amoni (tính theo N)	mg/l	**20**
24	Tổng Nitơ	mg/l	**40**
25	Tổng Phốt pho (tính theo P)	mg/l	**6**
26	Clorua	mg/l	**500**
27	Clo dư	mg/l	**1**
28	Tổng hóa chất BVTV clo hữu cơ	mg/l	**0,05**
29	Tổng hóa chất BVTV photpho hữu cơ	mg/l	**0,3**
30	Tổng PCB	mg/l	**0,003**
31	Coliform	MPN/100ml	**Không giới hạn**
32	Tổng hoạt độ phóng xạ α	Bq/l	**0,1**
33	Tổng hoạt độ phóng xạ β	Bq/l	**1,0**

(Nguồn: Công ty CP Sonadezi Long Bình)

Kết quả quan trắc chất lượng nước thải của cơ sở trong suốt thời gian hoạt động đều cho kết quả đáp ứng giới hạn tiếp nhận của KCN Xuân Lộc. Do đó HTXL nước thải tập trung của KCN Xuân Lộc đủ khả năng tiếp nhận nước thải của cơ sở 2.

CHƯƠNG III. KẾT QUẢ HOÀN THÀNH CÁC CÔNG TRÌNH BIỆN PHÁP BẢO VỆ MÔI TRƯỜNG CỦA CƠ SỞ

1. Công trình, biện pháp thoát nước mưa, thu gom và xử lý nước thải:

1.1. Thu gom, thoát nước mưa:

➢ *Biện pháp đã thực hiện trong quá trình hoạt động hiện tại*

Hệ thống thu gom nước mưa không thay đổi gì so với Giấy phép môi trường số 216/GPMT-KCNĐN ngày 27 tháng 12 năm 2024 cấp cho Công ty TNHH Giày Dona Standard Việt Nam (cơ sở 2).

- Hệ thống thu gom, thoát nước mưa được thiết kế, xây dựng tách riêng biệt với hệ thống thu gom nước thải.

- Hệ thống đường giao thông nội bộ, sân bãi của cơ sở đã được bê tông hóa nhằm hạn chế bụi bẩn, đất cuốn trôi theo nước mưa và thường xuyên dọn dẹp sạch sẽ, không để vương vãi rác trên mặt bằng khuôn viên, đường nội bộ quét dọn sạch sẽ hàng ngày tránh trường hợp chất thải rắn, bụi bẩn chảy vào đường thoát nước mưa.

- Nước mưa từ mái nhà xưởng, văn phòng làm việc, nhà ăn, nhà nghỉ chuyên gia, nhà kho, khu vệ sinh, nhà để xe, nhà bảo vệ… được thu gom bằng máng xối, dẫn bằng ống nhựa PVC đấu nối vào cống thu gom nước mưa chạy dọc theo tuyến đường nội bộ.

- Hệ thống thu gom, thoát nước mưa trên mặt đường gồm các tuyến ống HDPE Ø400mm, Ø600mm, Ø800mm và mương hở bằng gạch và bê tông cốt thép B=400mm, i = 0,003% bố trí dọc theo các trục đường từ cổng vào đến xung quanh nhà xưởng, văn phòng làm việc, nhà ăn, nhà nghỉ chuyên gia, nhà kho, khu vệ sinh, nhà để xe, nhà bảo vệ… dọc các tuyến có bố trí hố ga bê tông cốt thép có song chắn rác để giữ lại các loại rác có kích thước lớn như lá cây, bao bì, giấy…

- Định kỳ 3 tháng/lần nạo vét các hố ga để loại bỏ rác, cặn lắng.

- Toàn bộ lượng nước mưa sau khi được thu gom sẽ chảy về hệ thống thu gom, thoát nước mưa của KCN Xuân Lộc đường cống bê tông cốt thép tại 04 điểm với tọa độ điểm đấu nối được tổng hợp tại bảng sau:

Bảng 3.1. Vị trí đấu nối nước mưa của cơ sở vào hệ thống thoát nước mưa KCN

STT	Vị trí hố ga	Tọa độ hệ VN 2000, kinh tuyến trục $107^0 45'$, múi chiếu 3^0	
1	Hố ga số 51 trên đường số 2	X= 1206308	Y= 462810
2	Hố ga số 59 trên đường số 2	X= 1206275	Y= 462723
3	Hố ga số 71 trên đường số 2	X= 1206198	Y= 462525
4	Hố ga số 72 trên đường số 2	X= 1206184	Y=462483

(Đính kèm bản vẽ mặt bằng thu gom, thoát nước mưa).

- Sơ đồ thu gom, thoát nước mưa từ mái nhà của cơ sở được mô tả như sau:

Hình 3.1. Sơ đồ hệ thống thoát nước mưa từ mái nhà

- Sơ đồ thu gom, thoát nước mưa trên mặt đường được mô tả như sau:

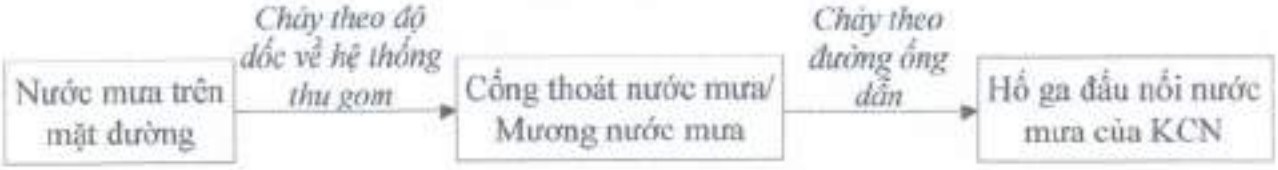

Hình 3.2. Sơ đồ hệ thống thoát nước mưa trên mặt đường

- Hình ảnh các hố ga thu nước mưa tại Công ty:

Hình ảnh hệ thống thu gom nước mưa của Công ty

➢ *Biện pháp bổ sung khi nâng công suất*

Công ty TNHH Giày Dona Standard Việt Nam (cơ sở 2) đã hoàn thiện việc xây dựng các nhà xưởng để phục vụ cho hoạt động sản xuất. Việc bố trí thêm máy móc thiết bị, được lắp đặt tại nhà xưởng hiện hữu. Chính vì vậy mà cơ sở hạ tầng như: tuyến thoát nước mưa của nhà xưởng được Công ty đã xây dựng và đấu nối vào hệ thống thoát nước chung của KCN. Nước mưa tại cơ sở được thu gom và đấu nối vào tuyến thoát nước mưa trên đường nội bộ của nhà máy và đấu nối chung với tuyến thoát nước mưa hiện hữu.

Do đó, với hiệu quả thực hiện biện pháp giảm thiểu đối với nước mưa từ quá trình hoạt động hiện hữu ở trên, Chủ cơ sở sẽ tiếp tục áp dụng các biện pháp giảm thiểu như đang áp dụng cho nhà xưởng hiện hữu khi cơ sở nâng công suất đi vào hoạt động.

1.2. Thu gom, thoát nước thải:

➢ *Biện pháp đã thực hiện trong quá trình hoạt động hiện tại*

✓ Công ty đã ký hợp đồng để thực hiện việc đấu nối nước thải tại Công ty vào Nhà máy xử lý nước thải tập trung của KCN Xuân Lộc theo hợp đồng xử lý nước thải số 01/HĐNT-SDV-XL ngày 04/04/2014 và phụ lục hợp đồng xử lý nước thải số 01/HĐNT-SDV-XL/PL01 ngày 03/06/2024 và biên bản về việc xác nhận vị trí đấu nối nước mưa, nước thải số 10/BB-SZB-KT ngày 06/04/2021 và số 11/BB-SZB-KT ngày 08/04/2024 *(Hợp đồng, phụ lục hợp đồng và biên bản đấu nối đính kèm tại phụ lục).*

✓ Sơ đồ mạng lưới thu gom nước thải của công ty:

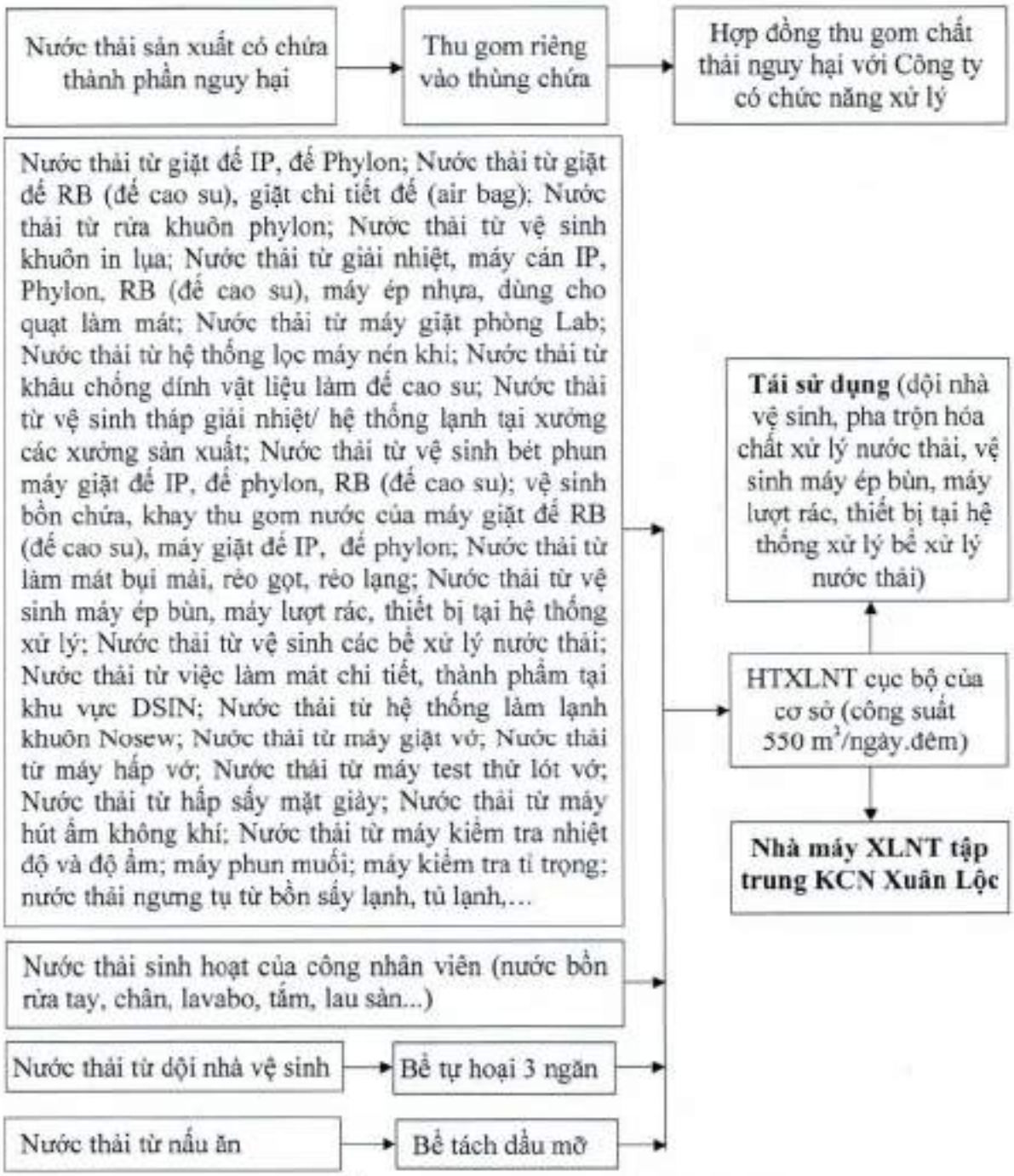

Hình 3.3. Sơ đồ mạng lưới thu gom nước thải của Công ty

✓ Công trình thoát nước thải:

- Hệ thống thu gom, thoát nước thải của cơ sở được thiết kế tách riêng biệt với hệ thống thu gom, thoát nước mưa.

- Mạng lưới thu gom nước thải sinh hoạt:

+ Nước thải từ nhà ăn được chảy trực tiếp vào bể tách dầu (thiết bị tách dầu mỡ có kích thước dài x rộng x cao lần lượt là: Bể tách dầu khu vực nhà ăn công nhân = (4,9 x 0,8 x 1,5)m; Bể tách dầu khu vực nhà ăn chuyên gia = (3,3 x 1,3 x 1,5)m). Tổng thể tích là 12,32 m^3, để loại bỏ dầu mỡ và cặn bã trong nước thải tránh vàng dầu mỡ tích tụ làm tắc nghẽn đường ống. Sau đó, nước thải sẽ được thu gom tập trung về hệ thống xử lý nước thải tập trung của Công ty bằng ống nhựa PVC Ø114mm đặt ngầm dưới đất.

+ Nước thải từ nhà vệ sinh được xử lý sơ bộ bằng bể tự hoại trước khi đấu nối về HTXL nước thải chung của Công ty. Toàn bộ nước thải sinh hoạt phát sinh được thu gom bằng các ống nhựa HDPE với các kích thước ống Ø200mm, Ø250mm, Ø300mm, Ø350mm, được dẫn về hệ thống xử lý nước thải công suất 550 m^3/ngày.đêm để xử lý.

- Mạng lưới thu gom nước thải sản xuất:

• Nước thải sản xuất phát sinh từ các công đoạn sau sẽ không đưa về HTXL nước thải để xử lý mà được nhân viên thu gom, vận chuyển về kho chứa chất thải nguy hại và chuyển giao cho đơn vị xử lý chất thải nguy hại theo quy định, gồm có:

+ Nước thải từ vệ sinh khuôn in mực.

+ Nước thải từ hệ thống màng nước, vệ sinh đầu phun tại công đoạn máy phun keo tự động.

+ Nước thải từ hệ thống màng nước tại công đoạn phun sơn.

+ Nước thải từ rửa khuôn đế cao su, đế IP.

+ Nước thải từ khâu chống dính cao su.

+ Nước thải từ vệ sinh tay dính hóa chất tại chuyền sản xuất.

• Các nguồn phát sinh nước thải sản xuất sau theo đường ống tùy theo kích thước dẫn về hồ xử lý nước thải tập trung công suất 550 m^3/ngày.đêm của công ty để xử lý, gồm có:

+ Nước thải phát sinh từ máy giặt phòng Lab; từ máy kiểm tra nhiệt độ và độ ẩm, máy phun muối, máy kiểm tra tỉ trọng, nước ngưng tụ từ bồn sấy lạnh, tủ lạnh; từ việc làm mát chi tiết, thành phẩm tại khu vực DSIN được thu gom bằng đường ống dẫn kích thước Ø60mm, Ø21mm đến hố ga thu gom nước thải tập trung, sau đó dẫn về hệ thống xử lý nước thải công suất 550 m^3/ngày.đêm của cơ sở để xử lý.

+ Nước thải từ giặt đế IP, đế Phylon; từ vệ sinh bét phun máy giặt đế IP, đế Phylon; từ vệ sinh bồn chứa, khay thu gom nước của máy máy giặt đế IP, đế Phylon; từ rửa khuôn Phylon được thu gom bằng đường ống dẫn kích thước Ø60mm, Ø63mm đến hố ga thu gom nước thải tập trung, sau đó dẫn về hệ thống xử lý nước thải công suất 550 m^3/ngày.đêm của cơ sở để xử lý.

+ Nước thải từ giặt đế RB (đế cao su), giặt chi tiết đế (air bag); từ vệ sinh bét phun máy giặt đế RB (đế cao su); từ vệ sinh bồn chứa, khay thu gom nước của máy giặt đế RB

(đế cao su) được thu gom vào hệ thống trung hòa pH tiếp tục theo ống dẫn kích thước Ø25mm, Ø60mm, Ø63mm đến hố ga thu gom nước thải tập trung, sau đó dẫn về hệ thống xử lý nước thải công suất 550 m^3/ngày.đêm của cơ sở để xử lý.

+ Nước thải từ vệ sinh khuôn in lụa; từ hệ thống làm lạnh khuôn Nosew; từ máy giặt, hấp, kiểm tra vớ, lót vớ được thu gom bằng đường ống dẫn kích thước Ø60mm, Ø63mm đến hố ga thu gom nước thải tập trung, sau đó dẫn về hệ thống xử lý nước thải công suất 550 m^3/ngày.đêm của cơ sở để xử lý.

+ Nước thải từ giải nhiệt, máy cán IP, Phylon, RB (đế cao su), máy ép nhựa, dùng cho quạt làm mát; từ vệ sinh tháp giải nhiệt/ hệ thống lạnh tại các xưởng sản xuất được thu gom bằng đường ống dẫn kích thước Ø60mm, Ø63mm đến hố ga thu gom nước thải tập trung, sau đó dẫn về hệ thống xử lý nước thải công suất 550 m^3/ngày.đêm của cơ sở để xử lý.

+ Nước thải ngưng tụ từ hệ thống lọc máy nén khí; từ làm mát bụi mài, réo gọt, réo lạng được thu gom bằng đường ống dẫn kích thước Ø21mm đến hố ga thu gom nước thải tập trung, sau đó dẫn về hệ thống xử lý nước thải công suất 550 m^3/ngày.đêm của cơ sở để xử lý.

+ Nước thải từ khâu chống dính vật liệu làm đế cao su; từ hấp sấy mặt giày; từ máy hút ẩm không khí; từ vệ sinh máy lọc nước mềm được thu gom bằng đường ống dẫn kích thước Ø60mm, Ø63mm đến hố ga thu gom nước thải tập trung, sau đó dẫn về hệ thống xử lý nước thải công suất 550 m^3/ngày.đêm của cơ sở để xử lý.

+ Nước thải từ vệ sinh các bể xử lý nước thải; vệ sinh máy ép bùn, máy tách rác, thiết bị tại hệ thống xử lý; từ pha hóa chất tại hệ thống xử lý nước thải được thu gom và xử lý trực tiếp tại hệ thống xử lý nước thải công suất 550 m^3/ngày.đêm của cơ sở

➢ *Biện pháp bổ sung khi nâng công suất:*

Khi nâng công suất Nhà máy bổ sung thêm nguồn phát sinh nước thải thu gom về hệ thống xử lý nước thải, cụ thể như sau:

- ***Nước thải sinh hoạt:***

- Đối với nhu cầu sử dụng nước sinh hoạt theo giấy phép môi trường Công ty dự kiến khoảng 6.762 người, khi nâng công suất sản xuất giày Công ty sẽ tuyển thêm 1.420 người nâng tổng số lao động khi hoạt động với công suất tối đa là 8.182 người. Theo đó, lượng nước thải sinh hoạt và nước thải từ nhà ăn phát sinh khi cơ sở đi vào hoạt động 100% công suất khoảng 333,54 m^3/ngày.

- Thành phần, nồng độ, tác động chất ô nhiễm có trong nước thải:

Theo nguồn "*Giáo trình xử lý nước thải đô thị và công nghiệp, Lâm Minh Triết*", nồng độ các chất ô nhiễm trong nước thải sinh hoạt khi chưa qua xử lý như sau:

Bảng 3.2. Nồng độ các chất ô nhiễm trong nước thải sinh hoạt

STT	Chỉ tiêu	Đơn vị	Nồng độ trung bình chất ô nhiễm chưa xử lý	Giới hạn tiếp nhận KCN Xuân Lộc
1	pH	-	5 - 9	**5 – 9**
2	TSS	mg/l	220	**200**
3	BOD_5	mg/l	220	**200**

STT	Chỉ tiêu	Đơn vị	Nồng độ trung bình chất ô nhiễm chưa xử lý	Giới hạn tiếp nhận KCN Xuân Lộc
4	COD	mg/l	500	**300**
5	Tổng N	mg/l	40	**40**
6	Tổng P	mg/l	8	**6**
7	Coliform	MPN/100ml	$10^7 - 10^8$	**Không giới hạn**

(Nguồn: Giáo trình xử lý nước thải đô thị và công nghiệp, Lâm Minh Triết; giới hạn tiếp nhận của KCN Xuân Lộc)

Nếu nước thải sinh hoạt phát sinh từ hoạt động của cơ sở không được xử lý đạt giới hạn đấu nối quy định của KCN Xuân Lộc thì có khả năng sẽ ảnh hưởng đến hệ thống xử lý nước thải tập trung của KCN. Trường hợp nước thải sau xử lý của Nhà máy xử lý nước thải tập trung của KCN Xuân Lộc không được xử lý đạt quy chuẩn quy định trước khi thải vào nguồn tiếp nhận sẽ gây một số tác động như sau:

+ *Tác động của các chất hữu cơ:* hàm lượng chất hữu cơ cao sẽ làm nồng độ oxy hòa tan (DO) trong nước giảm đi nhanh chóng do vi sinh vật cần lấy oxy hòa tan trong nước để chuyển hóa các chất hữu cơ nói trên thành CO_2, N_2, H_2O, CH_4... Nếu nồng độ DO dưới 3 mg/l sẽ làm kìm hãm sự phát triển của thủy sinh vật và ảnh hưởng đến sự phát triển của hệ sinh thái thủy vực. Loại nước thải này nếu bị ứ đọng ngoài môi trường sẽ gây mùi hôi thối khó chịu do các chất hữu cơ bị phân hủy tạo thành. Mặt khác do quá trình phân hủy các hợp chất hữu cơ sẽ làm cho các hợp chất Nitơ và phốt pho khuyếch tán trở lại trong nước, sự gia tăng nồng độ các chất dinh dưỡng này trong nước có thể dẫn đến hiện tượng phú dưỡng hóa.

+ *Tác động của các chất rắn lơ lửng*: Các chất rắn lơ lửng khi thải ra môi trường nước sẽ nổi lên trên mặt nước tạo thành lớp dày, lâu dần lớp đó ngả màu xám, không những làm mất vẻ mỹ quan mà quan trọng hơn chính lớp vật nổi này sẽ ngăn cản quá trình trao đổi oxy và truyền ánh sáng, tạo thành môi trường kỵ khí. Mặt khác một phần cặn lắng xuống đáy sẽ bị phân hủy trong điều kiện kỵ khí, sẽ tạo ra mùi hôi cho khu vực xung quanh. Chất rắn lơ lửng sẽ làm giảm khả năng quang hợp, đồng thời làm giảm sự sinh trưởng và phát triển của thực vật trong nước.

+ *Tác động của vi sinh vật:* làm lây lan dịch bệnh, gây nguy hiểm cho sức khỏe con người và động vật khi sử dụng nguồn nước bị nhiễm vi sinh vật gây bệnh. Nước có lẫn các loại vi khuẩn gây bệnh thường là nguyên nhân của các dịch bệnh thương hàn, phó thương hàn, lỵ, tả. Tùy điều kiện mà vi khuẩn có sức chịu đựng mạnh hay yếu. Các nguồn nước thiên nhiên thường có một số loài vi khuẩn thường xuyên sống trong nước hoặc một số vi khuẩn từ đất nhiễm vào. Coliform là nhóm vi khuẩn đường ruột hình que hiếu khí hoặc kỵ khí tùy tiện và đặc biệt là Escherichia Coli (E. Coli). E. Coli là một loại vi khuẩn có nhiều trong phân người và phân động vật máu nóng. Ước tính có tới 70% bệnh truyền nhiễm được truyền qua đường nước có nhiễm tác nhân gây bệnh.

+ *Tác động của các chất dinh dưỡng (N, P)*: sự dư thừa các chất dinh dưỡng dẫn đến sự phát triển bùng nổ của những loài tảo. Sự phân hủy của tảo hấp thụ rất nhiều oxy. Thiếu oxy, các thành phần trong nước sẽ lên men và bốc mùi hôi thối. Ngoài ra, tảo nổi trên bề mặt nước tạo thành lớp màng khiến cho tầng nước phía dưới không có ánh sáng,

thiếu oxy. Lúc này quá trình quang hợp của các thực vật tầng dưới bị suy giảm. Nồng độ Nitơ cao hơn 1 (mg/l) và Photpho cao hơn 0,01 (mg/l) tại các dòng chảy chậm là điều kiện gây nên sự phát triển bùng nổ của tảo gây nên hiện tượng phú dưỡng hóa. Phú dưỡng làm giảm sút chất lượng nước do gia tăng độ đục, tăng hàm lượng hữu cơ và có thể có độc tố do tảo tiết ra gây cản trở đời sống của thuỷ sinh.

• ***Nước thải sản xuất:***

+ Nước thải phát sinh từ máy giặt phòng Lab; từ máy kiểm tra nhiệt độ và độ ẩm, máy phun muối, máy kiểm tra tỉ trọng, nước ngưng tụ từ bồn sấy lạnh, tủ lạnh; từ việc làm mát chi tiết, thành phẩm tại khu vực DSIN với lưu lượng 0,48 m^3/ngày.đêm được thu gom đến hố ga thu gom nước thải tập trung, sau đó dẫn về hệ thống xử lý nước thải công suất 550 m^3/ngày.đêm của cơ sở để xử lý.

+ Nước thải từ giặt đế IP, đế Phylon; từ vệ sinh bét phun máy giặt đế IP, đế Phylon; từ vệ sinh bồn chứa, khay thu gom nước của máy máy giặt đế IP, đế Phylon; từ rửa khuôn Phylon với lưu lượng 39,85 m^3/ngày.đêm được thu gom đến hố ga thu gom nước thải tập trung, sau đó dẫn về hệ thống xử lý nước thải công suất 550 m^3/ngày.đêm của cơ sở để xử lý.

+ Nước thải từ giặt đế RB (đế cao su), giặt chi tiết đế (air bag); từ vệ sinh bét phun máy giặt đế RB (đế cao su); từ vệ sinh bồn chứa, khay thu gom nước của máy giặt đế RB (đế cao su) với lưu lượng 10,6 m^3/ngày.đêm được thu gom vào hệ thống trung hòa pH rồi xong theo ống dẫn đến hố ga thu gom nước thải tập trung, sau đó dẫn về hệ thống xử lý nước thải công suất 550 m^3/ngày.đêm của cơ sở để xử lý.

+ Nước thải từ vệ sinh khuôn in lụa; từ hệ thống làm lạnh khuôn Nosew; từ máy giặt, hấp, kiểm tra vớ, lót vớ được với lưu lượng 2,35 m^3/ngày.đêm được thu gom đến hố ga thu gom nước thải tập trung, sau đó dẫn về hệ thống xử lý nước thải công suất 550 m^3/ngày.đêm của cơ sở để xử lý.

+ Nước thải từ giải nhiệt, máy cán IP, Phylon, RB (đế cao su), máy ép nhựa, dùng cho quạt làm mát; từ vệ sinh tháp giải nhiệt/ hệ thống lạnh tại xưởng các xưởng sản xuất với lưu lượng 47,2 m^3/ngày.đêm được thu gom đến hố ga thu gom nước thải tập trung, sau đó dẫn về hệ thống xử lý nước thải công suất 550 m^3/ngày.đêm của cơ sở để xử lý.

+ Nước thải ngưng tụ từ hệ thống lọc máy nén khí; từ làm mát bụi mài, réo gọt, réo lạng với lưu lượng 0,27 m^3/ngày.đêm được thu gom đến hố ga thu gom nước thải tập trung, sau đó dẫn về hệ thống xử lý nước thải công suất 550 m^3/ngày.đêm của cơ sở để xử lý.

+ Nước thải từ khâu chống dính vật liệu làm đế cao su; từ hấp sấy mặt giày; từ máy hút ẩm không khí; từ vệ sinh máy lọc nước mềm với lưu lượng 1,84 m^3/ngày.đêm được thu gom đến hố ga thu gom nước thải tập trung, sau đó dẫn về hệ thống xử lý nước thải công suất 550 m^3/ngày.đêm của cơ sở để xử lý.

+ Nước thải từ vệ sinh các bể xử lý nước thải; vệ sinh máy ép bùn, máy tách rác, thiết bị tại hệ thống xử lý; từ pha hóa chất tại hệ thống xử lý nước thải với lưu lượng 14 m^3/ngày.đêm được thu gom và xử lý trực tiếp tại hệ thống xử lý nước thải công suất 550 m^3/ngày.đêm của cơ sở.

+ Đối với nước thải sản xuất phát sinh từ quá trình vệ sinh khuôn in mực; từ màng nước của bồn phun sơn; từ đầu phun tại công đoạn máy phun keo tự động; từ rửa khuôn IP, từ rửa khuôn RB (đế cao su); từ khâu chống dính cao su (sử dụng hóa chất); từ vệ sinh đầu phun của máy máy phun keo tự động; từ vệ sinh tay dính hóa chất tại chuyền sản xuất với lưu lượng khoảng 6,19 m^3/ngày.đêm được thu gom lưu chứa tại kho chứa chất thải nguy hại và hợp đồng với đơn vị có chức năng đến thu gom, vận chuyển và xử lý theo đúng quy định.

– Đặc trưng ô nhiễm nước thải sản xuất sẽ tùy theo quy trình sản xuất mà có thành phần khác nhau, nhìn chung nước thải sản xuất có chứa TSS, BOD_5, COD, Amoni và pH thấp.

+ Đối với nước thải sản xuất từ giặt đế cao su, từ vệ sinh bồn chứa, khay thu gom nước, bét phun nước của máy giặt đế RB (đế cao su), giặt chi tiết đế (air bag) có nồng độ pH thấp do có chứa axit oxalic và Bio 110M, hóa chất tẩy rửa gốc nước WC 300 không có thành phần hoặc tính chất nguy hại sẽ được dẫn qua hệ thống trung hòa pH từ 5 - 9 trước khi dẫn về hồ xử lý nước thải tập trung của công ty.

+ Đối với nước thải từ giặt đế IP, đế Phylon, từ vệ sinh bét phun máy giặt đế IP, đế Phylon; từ vệ sinh bồn chứa, khay thu gom nước của máy giặt đế IP, đế Phylon không chứa thành phần nguy hại sẽ theo đường ống dẫn về hồ xử lý nước thải tập trung của công ty.

+ Đối với nước thải từ vệ sinh khuôn in lụa: công đoạn này chỉ dùng nước sạch để vệ sinh các khuôn in dán tấm lụa có hoa văn chi tiết để loại bỏ các cặn keo còn dính trên khuôn nên nước thải ra được dẫn qua lưới lọc cặn rồi mới theo đường ống dẫn về hồ xử lý nước thải tập trung của công ty.

+ Đối với nước thải từ giặt giày để kiểm tra chất lượng nguyên vật liệu của giày chỉ sử dụng xà phòng không có thành phần nguy hại nên sẽ theo đường ống dẫn về hồ xử lý nước thải tập trung của công ty.

+ Đối với nước thải ngưng tụ từ bộ lọc của hệ thống máy nén khí chủ yếu là hơi nước ngưng tụ trong quá trình máy nén khí; Nước thải từ giải nhiệt, máy cán IP, Phylon, RB (đế cao su), máy ép nhựa, dùng cho quạt làm mát; từ vệ sinh tháp giải nhiệt tại các xưởng sản xuất; vệ sinh bồn chứa nước của hệ thống lạnh tại các xưởng sản xuất; từ máy kiểm tra nhiệt độ và độ ẩm; từ máy phun muối; từ máy kiểm tra tỉ trọng nước thải ngưng tụ từ bồn sấy lạnh, tủ lạnh; nước làm mát bụi mài, rèo gọt, rèo lạng; nước thải từ việc làm mát chi tiết thành phẩm tại khu vực DSIN; Nước thải từ rửa khuôn phylon; Nước thải từ khâu chống dính vật liệu làm đế cao su; Nước thải từ hệ thống làm lạnh khuôn Nosew; Nước thải từ máy giặt vớ; Nước thải từ máy hấp vớ; Nước thải từ máy test thử lót vớ; Nước thải từ hấp sấy mặt giày; Nước thải từ máy hút ẩm không khí; Nước thải từ vệ sinh máy lọc nước mềm… không chứa thành phần nguy hại và chảy về hố ga thu gom, sau đó dẫn về hệ thống xử lý nước thải tập trung.

Công ty TNHH Giày Dona Standard Việt Nam - Cơ sở 2 không xây dựng thêm nhà xưởng để nâng công suất. Hoạt động nâng công suất được bố trí thêm máy móc thiết bị, tăng ca sản xuất tại nhà xưởng hiện hữu. Chính vì vậy mà cơ sở hạ tầng như: tuyến thoát nước

thải của nhà xưởng được Công ty xây dựng và đấu nối vào hệ thống thoát nước chung của KCN. Nước thải tại cơ sở được thu gom xử lý sơ bộ đạt giới hạn tiếp nhận KCN sau đó đấu nối vào tuyến thoát nước thải của KCN dẫn về hệ thống xử lý nước thải tập trung để xử lý trước khi xả ra môi trường.

Do đó, với hiệu quả thực hiện biện pháp giảm thiểu đối với thu gom, thoát nước thải từ quá trình hoạt động hiện hữu ở trên, Chủ cơ sở sẽ tiếp tục áp dụng các biện pháp giảm thiểu như đang áp dụng cho nhà xưởng hiện hữu khi cơ sở nâng công suất đi vào hoạt động.

- Nước thải sau hệ thống xử lý đạt giới hạn tiếp nhận nước thải của KCN Xuân Lộc một phần sẽ tái sử dụng và một phần sẽ đấu nối vào mạng lưới thu gom nước thải KCN Xuân Lộc tại 01 vị trí hố ga trên đường số 2 có tọa độ VN2000, kinh tuyến trục $107^0 45'$ múi chiếu 3^0: X = 1209484, Y = 406792.

Hố thu gom nước thải	Hố ga đấu nối nước thải với KCN

1.3. Xử lý nước thải:

a) Xử lý sơ bộ nước thải sinh hoạt:

✓ *Công trình xử lý sơ bộ nước thải các nhà ăn tại Công ty như sau:*

Công ty đã xây dựng 02 bể tách dầu mỡ, tổng thể tích 12,32 m^3, cho khu vực nhà ăn công nhân và nhà ăn chuyên gia để tách dầu mỡ trước khi đấu nối về hệ thống thu gom nước thải chung của nhà máy.

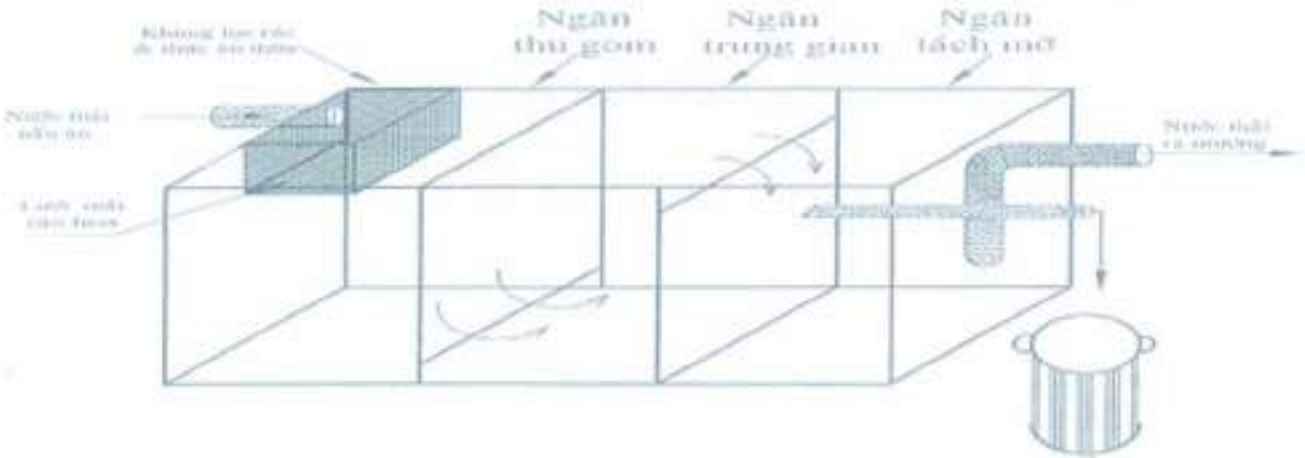

Hình 3.4. Sơ đồ cấu tạo của bể thu dầu mỡ từ nhà bếp

✓ *Công trình xử lý sơ bộ nước thải từ bể tự hoại 3 ngăn tại Công ty như sau:*

Các nguồn thải sinh hoạt của nhà máy bao gồm: nước thải sinh hoạt khu văn phòng, nhà vệ sinh các xưởng,... được thu gom về 32 bể tự hoại 3 ngăn có tổng thể tích 596 m^3, trước khi đấu nối vào hệ thống thoát nước thải tập trung của Công ty.

Bể tự hoại với 3 ngăn xử lý là ngăn chứa nước vào, ngăn lắng và ngăn lọc. Cặn được giữ lại trong ngăn chứa từ 3 - 6 tháng, dưới ảnh hưởng của hệ vi sinh vật kỵ khí, các chất hữu cơ bị phân hủy, một phần tạo ra các chất khí và một phần tạo thành các chất vô cơ hoà tan. Quá trình lên men chủ yếu diễn ra trong giai đoạn đầu là lên men axit, các chất khí tạo ra trong quá trình phân giải CH_4,CO_2, H_2S... Bùn cặn đã phân hủy trong bể tự hoại được lấy ra định kỳ, mỗi lần lấy phải để lại khoảng 20% lượng cặn đã lên men lại trong bể để làm giống men cho bùn cặn tươi mới lắng, tạo điều kiện thuận lợi cho quá trình phân hủy cặn. Nước thải được lưu trong ngăn lắng một thời gian dài để đảm bảo hiệu suất lắng cao rồi mới chuyển qua ngăn lọc và thoát ra ngoài ống dẫn, ra hố ga trước khi chảy vào hệ thống thoát nước thải của công ty. Bể tự hoại đều có ống thông hơi để giải phóng khí từ quá trình phân hủy kị khí.

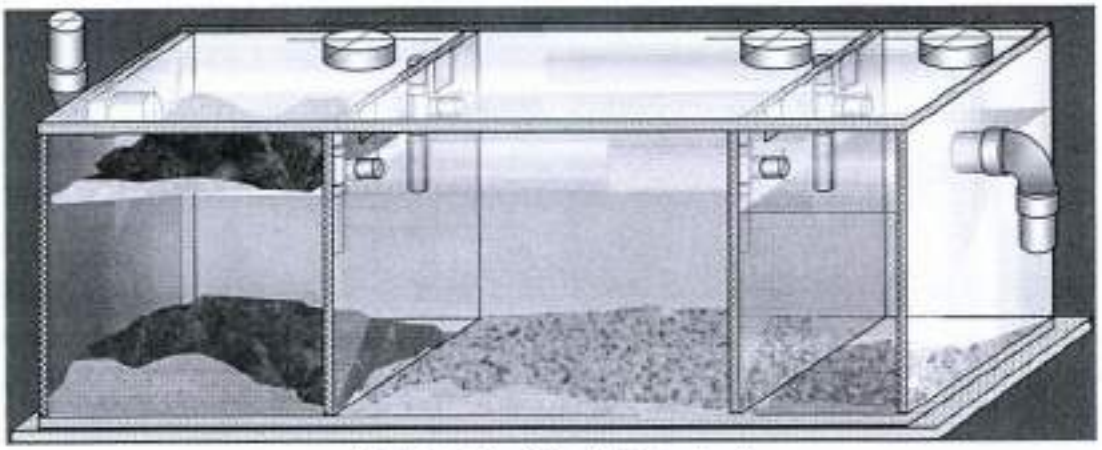

Hình 3.5. Sơ đồ cấu bể tự hoại

Phần cặn được lưu lại phân hủy kỵ khí trong bể, phần nước theo hệ thống thoát nước vào Hệ thống xử lý nước thải tập trung của Công ty để xử lý. Lượng bùn dư sau thời gian lưu thích hợp sẽ thuê xe hút chuyên dùng (xe hút hầm cầu), là một giải pháp đơn giản, dễ quản lý nhưng hiệu quả xử lý tương đối cao.

Bảng 3.3. Kích thước và vị trí các tách dầu mỡ, các bể tự hoại đã lắp đặt tại cơ sở

STT	Vị trí xây dựng bể tự hoại, bể tách dầu	Số lượng bể	GPMT đã được cấp	
			Kích thước/bể ((DxRxC)m)	Tổng dung tích (m^3)
I	***Bể tách dầu***			
1	Bể tách dầu khu vực nhà ăn công nhân	01	4,9 x 0,8 x 1,5	5,88
	Bể tách dầu khu vực nhà ăn chuyên gia	01	3,3 x 1,3 x 1,5	6,44
Tổng cộng		**02**	-	**12,32**
II	***Bể tự hoại***			
1	Bể tự hoại nhà nghỉ chuyên gia (nhà nghỉ chuyên gia 6, 7)	03	7,7 x 2,1 x 2,5	121,28
2	Bể tự hoại nhà văn phòng	01	7,7 x 2,1 x 2,5	40,43

STT	Vị trí xây dựng bể tự hoại, bể tách dầu	Số lượng bể	GPMT đã được cấp	
			Kích thước/bể ((DxRxC)m)	Tổng dung tích (m^3)
3	Bể tự hoại phòng Y tế	01	7,7 x 2,1 x 2,5	40,43
4	Bể tự hoại phòng Bảo vệ cổng 1, 2	02	7,7 x 2,1 x 2,5	80,85
5	Bể tự hoại tại xưởng 1A, 1B	08	7,7 x 2,1 x 2,5	323,40
6	Bể tự hoại tại xưởng 2A, 2B, 2C	12	7,7 x 2,1 x 2,5	485,10
7	Bể tự hoại tại xưởng 27, 28	04	7,7 x 2,1 x 2,5	161,70
8	Bể tự hoại xưởng 29	01	7,7 x 2,1 x 2,5	40,43
Tổng cộng		**32**	**-**	**1.293,60**

(Nguồn: Công ty TNHH Giày Dona Standard Việt Nam - Cơ sở 2)

Như vậy tổng dung tích bể tự hoại của Công ty có 32 bể tự hoại 3 ngăn với tổng thể tích là 1.293,60 m^3 và 02 bể tách dầu với tổng thể tích là 12,32 m^3.

b) Xử lý nước thải tập trung:

Theo tính toán tại chương 1, tổng lượng nước thải phát sinh tại cơ sở là 450,13 m^3/ngày đêm. Trong đó, nước thải phát sinh từ các khu nhà vệ sinh, nhà tắm, khu nhà ăn với lưu lượng khoảng 333,54 m^3/ngày đêm và nước thải phát sinh từ hoạt động sản xuất (từ quá trình giặt để (RB, IP, Phylon…), từ hệ thống làm mát, giải nhiệt, nước làm sạch băng tải máy ép bùn, nước rửa khuôn từ chuyền in, nước rửa khuôn công đoạn in lụa…) với lưu lượng khoảng 116,59 m^3/ngày đêm.

Để thu gom, xử lý toàn bộ lượng nước thải phát sinh tại cơ sở, chủ cơ sở đã đầu tư xây dựng hệ thống xử lý nước thải có công suất thiết kế 550 m^3/ngày đêm. Hệ thống xử lý nước thải không thay đổi so với Giấy phép môi trường được cấp và đã được vận hành thử nghiệm theo văn bản số 2235/KCNĐN-MT ngày 03 tháng 7 năm 2025. Cụ thể thông tin về hệ thống xử lý nước thải công suất 550 m^3/ngày đêm của Công ty như sau:

- Quy mô:

+ Diện tích xây dựng: 360 m^2.

+ Công suất xử lý: 550 m^3/ngày đêm.

- Yêu cầu quy chuẩn, tiêu chuẩn áp dụng: Tiêu chuẩn nước thải đầu ra của KCN Xuân Lộc.

- Sơ đồ công nghệ hệ thống xử lý nước thải công suất 550 m^3/ngày.đêm:

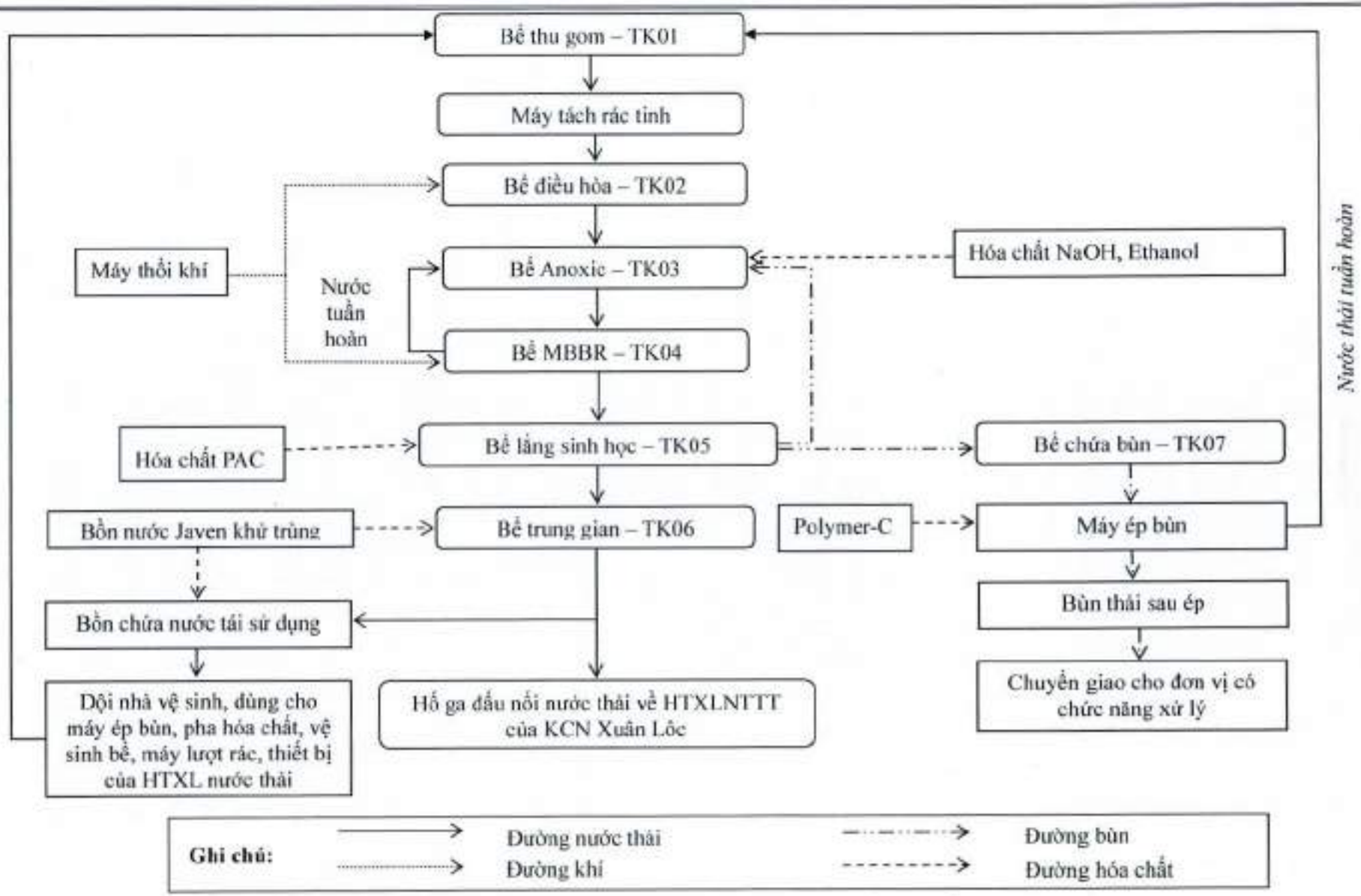

Hình 3.6. Sơ đồ công nghệ hệ thống xử lý nước thải công suất 550 m^3/ngày.đêm

- Thuyết minh quy trình:

Bể thu gom-TK01: Nước thải phát sinh từ các hoạt động có kết nối đường ống dẫn về hệ thống xử lý nước thải tập trung sẽ được được mạng lưới thu gom dẫn về bể thu gom. Trước khi vào bể thu gom nước thải sẽ dẫn qua thiết bị tách rác để loại bỏ rác, bao nilông… nhằm tránh trường hợp tắc nghẽn bơm trong lúc vận hành.

Tại đây nhà máy sẽ lắp đặt máy tách rác để thay thế công việc tách rác thủ công.

Bể điều hòa-TK02: Nước thải tại đây sẽ được thổi khí nhằm đảm bảo ổn định nồng độ pH và lưu lượng nước thải để tăng hiệu quả xử lý của các công trình xử lý sinh học phía sau, tránh trường hợp hệ thống xử lý bị quá tải. Nước thải tiếp tục được bơm qua bể xử lý sinh học bậc cao để xử lý.

Bể thiếu khí Anoxic TK03: Nước thải được bơm từ bể điều hòa qua bể xử lý sinh học thiếu khí, trong bể có lắp đặt thiết bị khuấy giúp đảo trộn đều giữa bùn tuần hoàn và nước thải nhằm tăng hiệu quả xử lý nitrat trong bể. Ngoài ra bể Anoxic còn có tác dụng điều chỉnh lưu lượng tránh ảnh hưởng đến vi sinh trong bể sinh học hiếu khí. Để tăng hiệu quả và tốc độ xử lý nước thải, tại đây sẽ được châm thêm hóa chất NaOH và Ethanol.

Bể hiếu khí MBBR TK04: Nước thải từ bể Anoxic tự chảy qua bể sinh học hiếu khí MBBR. Bể xử lý sinh học hiếu khí MBBR có chế độ hoạt động liên tục, xử lý chất bẩn hữu cơ trong nước thải bằng vi sinh vật hiếu khí dạng dính bám trên giá thể. Các sinh vật này sẽ phân hủy các chất hữu cơ thành sản phẩm cuối cùng là CO_2 và H_2O.

Không khí ở đây được cấp vào nhờ máy thổi khí hoạt động luân phiên 24/24h, đồng thời nước thải lẫn bùn sẽ được bơm tuần hoàn liên tục về bể Anoxic. Trong quá trình này các chất hữu cơ có trong nước thải sẽ bị phân hủy thành các chất vô cơ đơn giản làm nồng độ BOD và COD giảm xuống từ 60 – 70%.

Quá trình xảy ra theo phản ứng như sau:

Chất hữu cơ + O_2 + VSVHK → Chất vô cơ + CO_2 + H_2O + Tế bào mới

Đây là công trình thiết kế cho xử lý nước thải bậc hai. Nó cũng có khả năng xử lý được cả phospho. Các vi sinh tồn tại trong nước thải ở dạng lơ lửng do tác động của bọt khí và dạng dính bám. Quá trình sinh trưởng phát triển ở giai đoạn đầu và giảm dần về phía cuối bể

Bể lắng sinh học-TK05: Nước thải sau khi được vi sinh chuyển hóa và kết thành bông bùn lớn sẽ chảy sang bể lắng để lắng cặn. Các bông cặn hình thành có tỷ trọng đủ lớn thắng được vận tốc của dòng nước thải đi lên sẽ lắng xuống đáy bể lắng. Nước thải ra khỏi bể lắng có nồng độ BOD, COD giảm 70 – 75% (hiệu quả lắng đạt 85 – 95%). Phần nước trong sẽ được thu bởi hệ thống máng thu nước răng cưa và tự chảy qua bể trung gian trước khi đấu nối vào hệ thống xử lý nước thải tập trung của KCN Xuân Lộc.

Để tăng hiệu quả xử lý, tại đây nước thải sau khi chảy qua bể lắng sẽ được châm thêm hóa chất PAC nhằm giúp quá trình tạo bông bùn có kích thước lớn hơn và tốc độ lắng nhanh hơn.

Bể trung gian-TK06: Nhiệm vụ là thu nước từ bể lắng sinh học và dẫn ra nguồn tiếp nhận.

Bên cạnh đó, nước sau khi chảy từ bể lắng sang bể trung gian sẽ được bổ sung Javen để giúp khử trùng tốt hơn.

Bể chứa bùn-TK07: Lượng bùn phát sinh từ bể lắng sinh học của hệ thống xử lý chung sẽ được thải ra bể chứa bùn một phần bùn sẽ được tuần hoàn về hiếu khí. Phần bùn còn lại được qua máy ép bùn. Bùn thải sau khi ép được giao cho đơn vị có chức năng xử lý theo quy đinh. Lượng nước dư sau khi ép bùn sẽ được quay về bể thu gom để tiếp tục xử lý.

Nước thải sau xử lý qua bể trung gian một phần đấu nối vào hệ thống thu gom nước thải của KCN Xuân Lộc; một phần theo đường ống từ bể trung gian bơm chảy qua bồn chứa nước tái sử dụng, tại đây sẽ được châm Javen để khử trùng nước thải sau xử lý. Bố trí 2 bơm công suất 5HP chạy luân phiên để đấu nối nước tái sử dụng từ bồn chứa nước về các khu vực nhà vệ sinh của Công ty, nước tái sử dụng cũng được dùng cho máy ép bùn, máy tách rác, vệ sinh các bể xử lý nước thải và pha hóa chất cho xử lí nước thải. Công ty có bố trí đồng hồ đo và có sổ theo dõi lưu lượng nước tái sử dụng.

Nhà máy trang bị thêm máy ép bùn giúp tăng hiệu quả loại bỏ lượng bùn dư, bùn không thể tuần hoàn tạo trong hệ thống xử lý nước thải. Tại Máy ép bùn sẽ được châm thêm hóa chất Polymer Cation giúp tăng khả năng kết dính giữa các bông bùn với nhau. Bùn sau khi ép được chuyển giao cho đơn vị có chức năng để xử lý theo quy định.

- Các hạng mục công trình xử lý nước thải:

Bảng 3.4. Các hạng mục xây dựng hệ thống xử lý nước thải

TT	Hạng mục	Đvt	Kích thước/vật liệu/tình trạng	Số lượng
Hạng mục xây dựng				
01	Bể thu gom	Bể	- KT: L×W×H= (7,45×3,6×3,45)m (bao gồm 2 ngăn) - Vật liệu: BTCT M250, sơn chống thấm 3 lớp.	1
02	Bể điều hòa	Bể	- KT: L×W×H= (7,45×7,1×5,15)m - Vật liệu: BTCT M250, sơn chống thấm 3 lớp.	1
03	Bể Anoxic	Bể	- KT: L×W×H= (3,7×3,7×5,15)m - Vật liệu: BTCT M250, sơn chống thấm 3 lớp.	1
04	Bể sinh học MBBR	Bể	- KT: L×W×H= (7,05×3,7×5,15)m (bao gồm 2 ngăn)	1
05	Bể lắng	Bể	- KT: L×W×H= (4,35×1,7×5,15)m - Vật liệu: BTCT M250, sơn chống thấm 3 lớp.	1
06	Bể trung gian	Bể	- KT: L×W×H= (4,35×3,25×5,15)m - Vật liệu: BTCT M250, sơn chống thấm 3 lớp.	1
07	Bể chứa bùn	Bể	- KT: L×W×H= (4,65×4,35×5,15)m - Vật liệu: BTCT M250, sơn chống thấm 3 lớp.	1
08	Bồn chứa nước tái sử dụng	Cái	- KT: $2m^3$ - Vật liệu: Inox	1
09	Bồn chứa Javen	Cái	- KT: 200 lít - Vật liệu: nhựa	1
10	Bồn chứa Ethanol	Cái	- KT: 500 lít - Vật liệu: nhựa	1
11	Bồn chứa PAC	Cái	- KT: 500 lít - Vật liệu: nhựa	1
12	Bồn chứa Polymer	Cái	- KT: 500 lít - Vật liệu: nhựa	1
13	Bồn chứa NaOH	Cái	- KT: 500 lít - Vật liệu: nhựa	1

(Nguồn: Công ty TNHH Giày Dona standard Việt Nam - Cơ sở 2)

Bảng 3.5. Hạng mục thiết bị của hệ thống xử lý nước thải

TT	Hạng mục	Đvt	Kích thước/vật liệu/tình trạng	Số lượng
Thiết bị động lực và cơ khí chế tạo				
01	Thiết bị tách rác thô – SC01.1	Bộ	- Vật liệu: SUS 304 - Kích thước khe lưới: 5-10mm - Xuất xứ: Việt Nam	1
02	Bơm nước thải – WP01.1/2	Bộ	- Dạng chìm - Q=45m^3/h, H=6m - Điện áp: 2,2kW/380V/3 pha - Xuất xứ: HPC- Đài Loan	2
Bể điều hòa				
01	Bơm nước thải – WP02.1/2	Bộ	- Dạng chìm - Q=23m^3/h, H=8m - Điện áp: 1,5kW/380V/3 pha - Xuất xứ: HPC- Đài Loan	2
02	Đĩa phân phối khí thô	Cái	- Loại: Diffusur dạng đĩa - Vật liệu: EPDM - Đường kính: 127mm - Xuất xứ: EDI-Mỹ	49
Bể anoxic				
01	Máy khuấy trộn chìm – SM03.1	Bộ	- Kiểu: khuấy chìm - Đường kính cánh khuấy: 176mm - Điện áp: 1,0kW/380V/3pha/50Hz, 1380rpm. - Xuất xứ: Faggiolati – Ý	1
Bể MBBR + sinh học				
01	Máy thổi khí- AB01.1/2	Bộ	- Thông số kỹ thuật: - Kiểu: root, 3 cam (lobes) - Lưu lượng: 5,95m^3/phút - Cột áp: 5,5 kgf/m^2 - Tốc độ: 1050 rpm - Điện áp: 380V/3pha/50Hz; 11kW. - Xuất xứ: Taiko Kikai – Trung Quốc/ Nhật Bản	2
02	Bơm nước thải tuần hoàn – WP04.1/2	Bộ	- Dạng chìm - Q=45m^3/h, H=6m - Điện áp: 2,2kW/380V/3 pha - Xuất xứ: HCP- Đài Loan	2
03	Giá thể vi sinh	m^3	- Vật liệu: PVC - Dạng quả cầu - Xuất xứ: Việt Nam	28
04	Đĩa phân phối khí tinh	cái	- Loại: Diffusur dạng đĩa - Vật liệu: EPDM - Đường kính: 277mm - Xuất xứ: EDI – Mỹ	32

TT	Hạng mục	Đvt	Kích thước/vật liệu/tình trạng	Số lượng
Bể lắng sinh học				
01	Bơm bùn – SP05.1/2	Bộ	- Dạng chìm - Q=12m^3/h, H=8m - Điện áp: 0,75kW/380V/3 pha Xuất xứ: HCP- Đài Loan	2
02	Ống trung tâm, máng răng cưa thu nước, tấm chắn bọt	Bộ	- Vật liệu: SUS 304, dày 1,5mm - Kích thước: D x H (m) = 0,8 x 2,0 m) - Xuất xứ: Cleantech	1
Hệ thống điện điều khiển và đường ống công nghệ				
01	Hệ thống điện điều khiển và động lực	Hệ	- Tủ điện điều khiển: Thép sơn tĩnh điện - Vật tư cho tủ điện: Điện động lực dẫn đến các thiết bị, ống đi dây điện và các phụ kiện. - Thiết bị: Rơ le trung gian, rơ le bảo vệ mất pha, đèn báo pha, đèn báo sự cố, đèn báo on, off quá tải, công tắc 3 vị trí, contractor khởi động sao/tam giác, máng… - Cáp điện: cadivi (không bao gồm cáp nguồn tới tủ điện của hệ thống xử lý) - Xuất xứ: Việt Nam/Ngoại nhập	
02	Hệ thống đường ống công nghệ (không bao gồm hệ thống thu gom tới bể thu gom TK01 của hệ thống xử lý và đường ống thoát nước sau xử lý)	Hệ	- Đường ống dẫn nước: uPVC - Đường ống dẫn bùn: uPVC - Đường ống dẫn khí: phần nổi STK và phần chìm uPVC. - Van, co, tê và các phụ kiện… - Xuất xứ: Việt Nam/Ngoại nhập	
Hệ thống tái sử dụng nước				
01	Bơm nước tuần hoàn	Cái	5 HP	2
02	Bồn chứa nước tái sử dụng	Cái	- KT: 2m^3 - Vật liệu: Inox	1
03	Bồn chứa Javen	Cái	- KT: 200 lít - Vật liệu: nhựa	1

(Nguồn: Công ty TNHH Giày Dona standard Việt Nam - Cơ sở 2)

Bảng 3.6. Danh mục hóa chất phục vụ cho xử lý môi trường

STT	Nguyên nhiên liệu, hóa chất	Đơn vị tính/năm	Số lượng	
			Năm 2025	Đạt 100% công suất
1	NaOH	Kg	3.850	13.554
2	Ethanol	Lít	9.840	22.104
3	Javen	Kg	370	2.000
4	PAC	Kg	0	3.000
5	Polymer-C	Kg	0	2.000

(Nguồn: Công ty TNHH Giày Dona standard Việt Nam - Cơ sở 2)

- ***Một số hình ảnh hệ thống xử lý nước thải:***

Khu vực hệ thống xử lý nước thải, công suất 550 m^3/ngày

Bể điều hòa | Bể anoxic

Bể MBBR + sinh học | Bể lắng sinh học

Các bể xử lý nước thải, công suất 550 m^3/ngày

c. ***Nước tái sử dụng:***

Để tiết kiệm tài nguyên và chi phí xử lý nước thải, Công ty sẽ tái sử dụng nước thải sau xử lý sử dụng cho mục đích đội rửa nhà vệ sinh trong khu vực khuôn viên nhà máy; sử dụng cho máy ép bùn, pha loãng các loại hóa chất sử dụng cho việc xử lý nước thải và vệ sinh các bể tại hệ thống xử lý nước thải. Cụ thể sơ đồ tái sử dụng nước thải sau hệ thống xử lý của Công ty như sau:

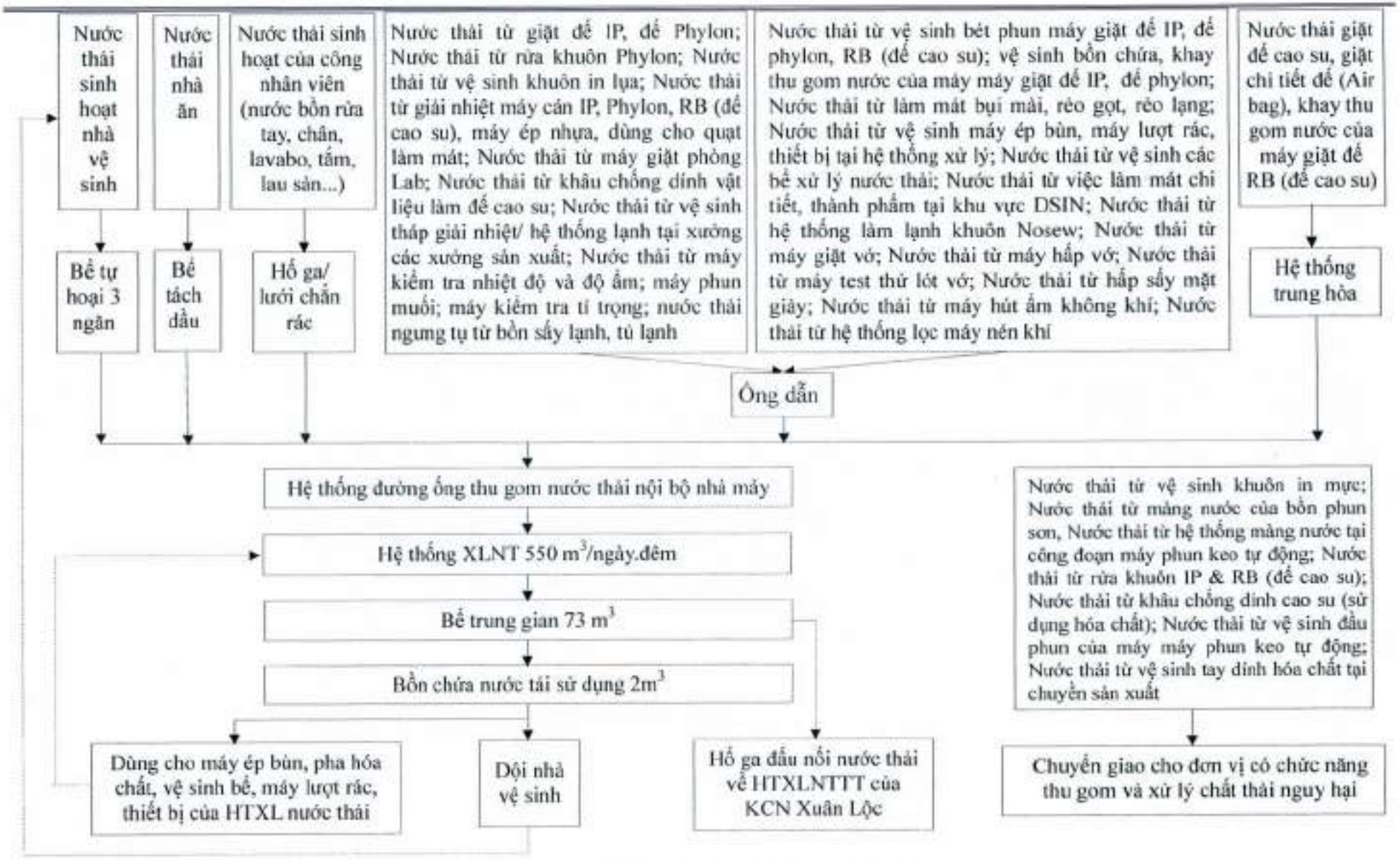

Hình 3.7. Sơ đồ tái sử dụng nước của nhà máy

Nước thải sau khi qua hệ thống xử lý đạt giới hạn tiếp nhận KCN Xuân Lộc sẽ được chứa trong bể trung gian sau đó sẽ được bơm qua bồn chứa nước tái sử dụng tại hồ xử lý rồi bơm lên bồn chứa nước dội vệ sinh của mỗi xưởng với thể tích 2 m^3 thông qua 2 bơm có công suất 5HP chạy luân phiên.

Trên mỗi đường ống dẫn nước tái sử dụng đến xưởng sẽ được lắp đặt van khống chế, đồng thời trên đường ống cấp nước sạch hiện hữu của bồn chứa nước dội vệ sinh vẫn giữ nguyên (phục vụ cho trường hợp hệ thống tái sử dụng gặp sự cố) và sẽ lắp đặt van 1 chiều để ngăn ngừa nước tái sử dụng có thể xâm nhập vào đường nước sạch.

Tại mỗi bồn chứa nước dội vệ sinh công ty sẽ lắp đặt thêm 1 phao tự động đảm bảo cung cấp đầy đủ để sử dụng. Nước tái sử dụng từ bồn chứa ở hồ xử lý theo đường ống đi đến nhà vệ sinh trong công ty để phục vụ dội nhà vệ sinh. Nước sạch dùng cho khu vực rửa tay sẽ được đi đường nước tách riêng biệt.

Nước tái sử dụng cũng được dùng cho máy ép bùn, để pha loãng các loại hóa chất sử dụng cho việc xử lý nước thải và vệ sinh các bể tại hệ thống xử lý nước thải.

Công ty sẽ tuần hoàn tái sử dụng khoảng 214 m^3/ngày.đêm nước thải sau xử lý (trừ trường hợp hệ thống tái sử dụng gặp sự cố), phần còn lại được dẫn về hệ thống thu gom nước thải tập trung của KCN Xuân Lộc.

Để thực hiện việc tái sử dụng nước thải cho mục đích dội rửa nhà vệ sinh và pha hóa chất cho hệ thống xử lý nước thải, Công ty đã lắp đặt 1 bồn chứa nước tái sử dụng, 1 bồn chứa Javen để khử trùng nước thải sau xử lý và 2 bơm công suất 5HP chạy luân phiên, bơm định lượng hóa chất, đồng hồ đo, đường ống nối từ bể chứa nước tái sử dụng ở hồ xử lý đến bồn chứa nước dội vệ sinh tại khu vực nhà vệ sinh của Công ty. Số lượng, công suất và các đặc điểm của hệ thống như sau:

- Số lượng máy bơm: 02 bơm công suất 5HP.
- Bồn chứa nước tái sử dụng: 2 m^3.
- Đường kính ống chính: PPR Ø90mm.
- Đường kính ống nhánh: PPR Ø63mm và PPR Ø32mm.
- Số lượng đồng hồ: 1cái.
- Bồn nhựa 200 lít để chứa Javen khử trùng.
- Bơm định lượng để bơm hóa chất: 1 bơm.

Hình ảnh khu vực tái sử dụng nước:

Bể chứa nước tái sử dụng	Đường nước tái sử dụng

- *Nước thải sau xử lý:* đấu nối vào hệ thống thu gom nước thải của KCN Xuân Lộc trên đường số 2 tại 01 vị trí: Tọa độ: X= 1209484, Y= 406792.

- *Chế độ vận hành:* vận hành liên tục 24 giờ/ngày.

- *Các loại hóa chất, chế phẩm sinh học sử dụng:* NaOH, Javel, PAC, Ethanol, Polymer -C

- *Định mức tiêu hao năng lượng:* Không.

- *Các thiết bị, hệ thống quan trắc nước thải tự động, liên tục; làm rõ việc kết nối và truyền dữ liệu quan trắc tự động, liên tục nước thải về Sở Nông nghiệp và Môi trường để kiểm tra, giám sát:* Công ty không thuộc đối tượng phải lắp đặt hệ thống quan trắc tự động theo quy định.

❖ Đánh giá hiệu quả xử lý nước thải tại hệ thống xử lý nước thải tập trung của Công ty trong quá trình hoạt động hiện hữu:

Hoạt động hiện hữu của Công ty đang hoạt động ổn định. Để đánh giá hiệu quả việc thực hiện biện pháp giảm thiểu ô nhiễm nước thải phát sinh mà Công ty đang thực hiện làm cơ sở để đề xuất giải pháp kiểm soát ô nhiễm nước thải khi lên chuyền sản xuất, báo cáo tham khảo kết quả quan trắc chất lượng nước thải sau hệ thống xử lý nước thải tập trung của Công ty. Kết quả thử nghiệm chất lượng nước thải của Công ty thể hiện trong bảng sau:

- Thời gian lấy mẫu: Ngày 16/04/2026.

- Vị trí lấy mẫu:

STT	Vị trí lấy mẫu	Thông số
1	Đầu ra bể chứa nước sau xử lý	pH; BOD_5; COD; TSS; Amoni; Tổng nitơ; Tổng phốtpho; Tổng phenol; Tổng dầu mỡ khoáng

- Kết quả đo đạc, phân tích:

Bảng 3.7. Kết quả phân tích chất lượng nước thải tại sau hệ thống xử lý nước thải tập trung của Công ty từ quá trình hoạt động hiện hữu

TT	Thông số	Đơn vị	Kết quả quan trắc	Giới hạn tiếp nhận KCN Xuân Lộc
1	pH	-	7,2	**5 – 9**
2	BOD_5 (20^0C)	mg/L	KPH	**200**
3	COD	mg/L	15,6	**300**
4	TSS	mg/L	<5,0	**200**
5	Amoni (tính theo N)	mg/L	KPH	**20**
6	Tổng nitơ	mg/L	29,1	**40**
7	Tổng photpho (tính theo P)	mg/L	3,52	**6**
8	Tổng phenol	mg/L	KPH	**0,1**
9	Tổng dầu mỡ khoáng	mg/L	KPH	**10**

(Nguồn: Công ty TNHH Giày Dona standard Việt Nam - Cơ sở 2)

Nhận xét: Theo kết quả phân tích bảng trên, so sánh chất lượng nước thải sau xử lý tại hệ thống xử lý nước thải tập trung của Công ty hiện hữu với giới hạn tiếp nhận nước thải của KCN Xuân Lộc, cho thấy tất cả các chỉ tiêu nằm trong quy chuẩn cho phép. Do đó, trong giai đoạn nâng công suất, Công ty tiếp tục áp dụng biện pháp giảm thiểu ô nhiễm nước thải tương tự hoạt động hiện hữu.

2. Công trình, biện pháp xử lý bụi, khí thải

2.1. Đánh giá tác động khi cơ sở nâng công suất đi vào hoạt động

➢ ***Bụi phát sinh từ quá trình hoạt động nâng công suất của cơ sở***

- Nguồn phát sinh:

+Bụi phát sinh từ quá trình cân phối trộn nguyên liệu hạt nhựa với các chất phụ gia, chất tạo màu trước khi cho vào bồn gia nhiệt.

+Bụi phát sinh từ công đoạn phối trộn nguyên liệu sản xuất đế cao su, đế IP.

+Bụi phát sinh từ quá trình xay nhuyễn các sản phẩm hỏng để tái chế.

+Bụi phát sinh tại các công đoạn gọt đế, trộn nguyên liệu… đây là các nguồn ô nhiễm tập trung.

+Bụi từ công đoạn mài da, lạng, mài mút.

+Bụi từ quá trình may ráp ở dây chuyền gia công giày, đây là nguồn ô nhiễm phân tán. Bụi phát sinh tại đây có tính trơ, dễ sa lắng, tải lượng không nhiều nên khả năng phát tán không cao và ít gây ảnh hưởng đến môi trường không khí xung quanh.

+Bụi phát sinh từ công đoạn mài đế, bụi này chỉ phát sinh xung quanh khu vực máy mài, tải lượng nhỏ và không có khả năng phát tán đi xa.

+Bụi phát sinh từ khu vực đặt máy cắt và cắt nguyên liệu như vải, mút...

- Tải lượng: Trong quá trình sản xuất, các công đoạn mài đế, mài da nhằm loại bỏ các bề mặt, bề lồi, lõm nếu có xuất hiện ở mép sản phẩm. Theo kinh nghiệm sản xuất của nhà máy hiện hữu, hàm lượng bụi từ công đoạn mài đế chiếm 0,02% tức phát sinh 0,08 g bụi/đôi (khối lượng giày ước tính trung bình khoảng 400g/đôi).

- Nồng độ ô nhiễm:

Để đánh giá nồng độ bụi phát sinh tại khu vực sản xuất, Công ty tham khảo kết quả quan trắc môi trường lao động được thực hiện tại cơ sở hiện hữu năm 2025. Kết quả đo đạc, phân tích như sau:

Bảng 3.8. Nồng độ bụi tại một số khu vực sản xuất của cơ sở hiện hữu

STT	Vị trí đo	Nồng độ Bụi (mg/m^3)	
		Bụi toàn phần	Bụi hô hấp
1	Khu vực trộn liệu - Xưởng DSIN	0,798	0,213
2	Phòng xay nghiền - Xưởng DSIN	0,816	0,221
3	Khu vực chuyền cắt - chuyền A1	0,826	0,127
4	Khu vực may - may điện tử - chuyền A1	0,889	0,396
5	Khu vực ép gót - Khu vực mài - chuyền A1	0,755	0,223
6	Khu vực chuyền thêu - Xưởng Pre-stitching	0,766	0,188
7	Khu vực cắt Hugo - Xưởng Pre-stitching	0,866	0,213
8	Khu vực máy cắt laser - Xưởng Pre-stitching	0,892	0,125
9	Khu vực may điện tử - Xưởng Pre-stitching	0,690	0,315
10	Phòng đồ Pad - Xưởng Pre-stitching	0,944	0,242
11	Phòng cắt Pattern - Xưởng Pre-stitching	0,765	0,337
12	Phòng cắt pallet 3D - Xưởng Pre-stitching	0,723	0,291
13	Phòng cắt pallet - Xưởng Pre-stitching	0,880	0,264
14	Chuyền sơn –ACO - Xưởng Stockfit	0,941	0,246
15	Phòng máy luyện kín - Xưởng Rubber	0,778	0,331
16	Khu vực phối hợp - Máy cán 2 trục - Xưởng Rubber	0,886	0,364
17	Khu vực phối hợp - Máy cán 4 trục - Xưởng Rubber	0,716	0,329
18	Khu vực lưu trữ khuôn, sửa khuôn - Xưởng Rubber	0,860	0,227
19	Khu vực sửa khuôn, kho khuôn - Xưởng Midsole	0,780	0,290
20	Chuyền sơn - Xưởng Midsole	0,663	0,330
21	Máy đổ IP 1 - Xưởng Midsole	0,797	0,267
22	Máy đổ IP 2 - Xưởng Midsole	0,768	0,232
23	Máy đổ IP 3 - Xưởng Midsole	0,763	0,250
24	Máy đổ IP 4 - Xưởng Midsole	0,669	0,113
25	Khu vực máy luyện - cán - tạo hạt - Xưởng Midsole	0,772	0,320
QCVN 02:2019/BYT (Giới hạn tiếp xúc ca làm việc)		**8,0**	**4,0**

(Nguồn: Báo cáo kết quả thực hiện quan trắc môi trường lao động tại Cơ sở 2 - Công ty TNHH Giày Dona Standard Việt Nam, năm 2025)

Nhận xét:

Dựa vào kết quả phân tích bụi ở bảng trên cho thấy nồng độ bụi toàn phần tại các công đoạn sản xuất trong nhà xưởng dao động trong khoảng 0,757 – 0,944 mg/m^3, nồng độ bụi hô hấp tại các công đoạn sản xuất trong nhà xưởng dao động trong khoảng 0,134 - 0,998 mg/m^3 tất cả các vị trí đo bụi toàn phần và bụi hô hấp đều đạt giới hạn QCVN 02:2019/BYT.

Quy trình công nghệ sản xuất của cơ sở khi nâng công suất không thay đổi so với quy trình công nghệ sản xuất của hiện hữu. Công ty chỉ lắp đặt bổ sung thêm một số máy móc, thiết bị phục vụ nâng công suất sản xuất. Các nguồn phát sinh bụi từ quá trình sản xuất không thay đổi so với hiện hữu.

- Tác hại của bụi:

+ Bụi làm tổn thương đường hô hấp. Các bệnh đường hô hấp như viêm mũi, viêm họng, viêm phế quản…

+ Bụi từ công đoạn mài da, lạng, mài mút: có thành phần chính là các hợp chất hữu cơ đã đông rắn, có tính trơ, dễ sa lắng, khả năng phát tán không cao, tác động không nhiều đến môi trường xung quanh. Chủ yếu là tác động đối với người tiếp xúc trực tiếp, gây bệnh về hô hấp, viêm phổi. Bụi trong không khí có tác hại chủ yếu đến hệ hô hấp rồi mắt, da, ... sau đó tùy theo tính chất của bụi mà nó có tác động đến các cơ quan khác của cơ thể. Công ty sử dụng máy móc hiện đại, tại mỗi máy mài có hệ thống hút bụi riêng đảm bảo hạn chế tối đa lượng bụi thoát ra trong quá trình mài, không để bụi phát tán ra môi trường cũng như ảnh hưởng đến sức khỏe người lao động, bụi sau đó sẽ được công nhân thu gom vệ sinh và chuyển đến nơi lưu giữ rác theo quy định.

+ Bụi từ quá trình may ráp ở dây chuyền gia công giày có tính trơ, dễ sa lắng, tải lượng không nhiều nên khả năng phát tán không cao và ít gây ảnh hưởng đến môi trường không khí xung quanh.

+ Toàn bộ quá trình phối trộn nguyên liệu và xay nhuyễn các sản phẩm hỏng được bố trí ở khu vực phòng kín tách biệt với các xưởng khác để hạn chế bụi phát tán ra ngoài môi trường xung quanh. Quá trình phối trộn nguyên liệu và xay nhuyễn các sản phẩm hỏng có thể phát tán bụi tác động người tiếp xúc trực tiếp đến công nhân làm việc tại công đoạn này.

+ Các khu vực phát sinh bụi nhiều như xay nhuyễn, phối trộn nguyên liệu đều được bố trí tại khu vực riêng; công đoạn mài da, lạng da, công đoạn xay nghiền sản phẩm lỗi, công đoạn cắt CNC công ty sử dụng máy móc có hệ thống hút thu gom bụi để ngăn ngừa bụi tác động trực tiếp đến công nhân làm việc tại công đoạn này.

+ Bụi gây tác hại đến da, mắt, cơ quan hô hấp, tiêu hoá, gây tổn thương đường hô hấp. Các bệnh đường hô hấp như viêm mũi, viêm họng, viêm phế quản…

+ Các hạt bụi bay lơ lửng trong không khí bị hít vào phổi gây tổn thương đường hô hấp. Khi ta thở, nhờ có lông mũi và màng niêm dịch của đường hô hấp mà những hạt bụi có kích thước lớn hơn 5 bị giữ lại ở hốc mũi tới 90%. Các hạt bụi có kích thước (2- 5 micromet) dễ dàng vào tới phế quản, phế nang, ở đây bụi được các lớp thực bào vây quanh và tiêu diệt khoảng 90% nữa, số còn lại đọng ở phổi gây nên bệnh bụi phổi…

+ Bệnh ngoài da: Bụi có thể dính bám vào da làm viêm da, bịt kín các lỗ chân lông và ảnh hưởng đến bài tiết mồ hôi, bụi có thể làm bịt các lỗ của tuyến nhờn, gây ra mụn, lở loét ở da, viêm mắt, giảm thị lực, mộng thịt

+ Bệnh đường tiêu hoá: Các loại bụi có cạnh sắc nhọn lọt vào dạ dày có thể làm tổn thương niêm mạc dạ dày, gây rối loạn tiêu hoá.

➢ ***Hơi hóa chất, hơi dung môi, mùi nhựa phát sinh từ quá trình hoạt động nâng công suất của cơ sở***

- Nguồn phát sinh:

+ Mùi nhựa, hơi nhiệt phát sinh từ quá trình gia nhiệt nhựa trở thành dạng dẻo để đưa vào khuôn ép tạo hình. Toàn bộ quá trình gia nhiệt của cơ sở sử dụng nguồn năng lượng điện nên không có sự phát sinh khí thải từ nhiên liệu đốt. Nhiệt độ vận hành hệ thống máy gia nhiệt máy cán ép không cao, ở nhiệt độ 145 – 150^{0}C, nhựa và cao su sẽ ở dạng dẻo dễ ép khuôn tạo thành phẩm, chưa xảy ra phân hủy liên kết phân tử hóa học của nhựa và cao su tạo thành khí thải là hợp chất hữu cơ hydrocacbon dạng khí nên không gây mùi khó chịu. Do đó, khí thải phát sinh từ hoạt động sản xuất của nhà máy không ảnh hưởng đến công nhân làm việc tại đây. Bên cạnh đó, chủ cơ sở thực hiện các biện pháp giảm thiểu ảnh hưởng đến sức khỏe người lao động chi tiết tại phần biện pháp.

+ Hơi dung môi phát sinh từ các vị trí sử dụng hóa chất tẩy rửa, keo chứa thành phần dễ bay hơi (chuyền quét keo đế, vệ sinh xử lý mặt giày…), hơi sơn, mực in.

Hiện tại Công ty sử dụng chủ yếu loại hóa chất gốc nước (lượng hóa chất gốc nước chiếm trên 80% tổng lượng hóa chất sử dụng tại nhà máy) do đó giảm thiểu đáng kể lượng hơi dung môi phát sinh. Lượng keo gốc dung môi chỉ sử dụng làm lớp lót trước khi quét/sơn phủ lớp keo gốc nước nên sẽ phát sinh hơi dung môi trong thành phần của keo sử dụng như: MEK (Methyl Ethyl Ketone), MCH (Metylcyclohexan), Acetone, Etylaxetat, Butyl Acetate. Mặt khác, các quá trình này được thực hiện tại nơi có chụp hút khí thải nên lượng hơi dung môi sẽ được quạt hút dẫn qua hệ thống xử lý hơi bằng than hoạt tính trước khi thoát ra ngoài môi trường giúp hạn chế đáng kể được mùi hôi, mùi hóa chất phát sinh.

Khi thực hiện nâng công suất Nhà máy chủ yếu sử dụng loại mực in gốc nước, keo gốc nước và một số keo gốc dầu. Tuy nhiên có một số loại keo gốc dầu không có các thông số phải giám sát theo QCVN 19:2024/BTNTM. Vì vậy chỉ đánh giá một số loại keo có thành phần các thông số cần phải đánh giá theo QCVN 19:2024/BTNTM như: Ethyl Acetate, Butyl Acetate. Mặt khác, quá trình được thực hiện tại nơi có chụp hút khí thải nên lượng hơi dung môi sẽ được quạt hút hút qua hệ thống xử lý hơi dung môi trước khi thoát ra ngoài môi trường nên sẽ hạn chế đáng kể được mùi hôi, mùi hóa chất phát sinh từ các công đoạn phát sinh.

- Tải lượng chất ô nhiễm:

Theo thống kê nhu cầu sử dụng hóa chất của cơ sở ở chương 1, thành phần phần trăm hóa chất hơi dung môi tại cơ sở chủ yếu tại các công đoạn pha trộn hóa chất, quét keo gốc dầu, mực in gốc dầu, quét nước xử lý UV, vệ sinh khuôn in lụa, khuôn in mực, vệ sinh đế, vệ sinh giày, san chiết hóa chất tại kho. Tuy nhiên tại các công đoạn nhiệt độ sử dụng là nhiệt độ thường hoặc chiếu đèn UV, vệ sinh đế, vệ sinh khuôn, vệ sinh giày nhiệt độ độ trung bình từ 50 – 60^{0}C, nhiệt độ bay hơi của các hơi dung môi là MEK: 79,64^{0}C; Acetone: 56^{0}C; Methyl Cyclohexane: 100,9^{0}C; Methyl acetate: 57,1^{0}C; Ethyl Acetate: 77,1^{0}C. Do đó nhiệt độ không đạt sẽ không làm bay hơi hoàn toàn các hơi dung môi mà sẽ giữ lại trong sản phẩm, một phần hơi dung môi sẽ bay hơi thoát ra ngoài và được thu gom xử lý.

Với tổng khối lượng hóa chất của toàn nhà máy khi hoạt động nâng công suất đi vào hoạt động ổn định sử dụng khoảng 4.150.500 kg/năm. Theo "*nguồn World Health Organization, 1993*" thì hệ số ô nhiễm của hơi dung môi là 15 kg/tấn hóa chất sử dụng. DO đó, tổng khối lượng hơi dung môi bay hơi (tải lượng TVOC) của cơ sở khi hoạt động ổn định tối đa công suất ước tính khoảng 62.257,5 kg/năm tương đương khoảng 199,55 kg/ngày.

- Nồng độ chất ô nhiễm:

Để đánh giá nồng độ hơi dung môi tại các phân xưởng sản xuất, Công ty tham khảo kết quả quan trắc môi trường lao động được thực hiện tại cơ sở hiện hữu vào ngày 31/12/2025. Kết quả đo đạc, phân tích như sau:

Bảng 3.9. Kết quả phân tích nồng độ hơi dung môi tại các phân xưởng sản xuất

STT	Vị trí quan trắc	Methyl Ethyl Ketone	Butyl Acetate	Methyl Acetate	n-Heptane	Methyl Cyclohexane	Ethyl acetate
		(mg/m^3)					
1	Khu vực quét hóa chất - dán giày - Chuyền A1	5,7	-	KPH	-	-	KPH
2	Khu vực quét hóa chất - Khu vực dán giày - Chuyền A3	9,8	-	KPH	-	-	KPH
3	Phòng pha trộn hóa chất - Xưởng A	KPH	-	KPH	-	-	-
4	Khu vực quét hóa chất - Khu vực dán giày -Chuyền C1	KPH	-	KPH	-	-	KPH
5	Khu vực quét hóa chất - Khu vực dán giày -Chuyền C2	3,4	-	KPH	-	-	KPH
6	Chuyền in - Line 2 - Xưởng Pre-stitching	10,9	13,4	KPH	-	-	KPH
7	Phòng pha trộn - Xưởng Pre-stitching	15,9	-	-	-	-	KPH
8	Phòng đồ Pad - Tooling	KPH	-	-	KPH	KPH	KPH
9	Khu vực quét keo Line 1 - Xưởng Stockfit	KPH	-	KPH	-	KPH	KPH
10	Chuyền UV 1 - Xưởng Midsole	20,2	-	-	-	KPH	KPH
11	Chuyền in - Line 2	-	-	-	-	-	KPH
12	Phòng pha trộn hóa chất - Stockfit	-	KPH	-	-	-	KPH
13	Chuyền sơn- Xưởng Midsole	-	KPH	-	-	-	KPH
14	Kho hóa chất DS2 Nike	KPH	3,1	7,1	KPH	KPH	KPH
QCVN 03:2019/BYT		-	-	-	-	-	-
Quyết định số 3733/2002/QĐ-BYT		**≤ 150**	**≤ 710**	**≤ 100**	**≤ 800**	-	-

(Nguồn: Công ty TNHH Giày Dona Standard Việt Nam – Cơ sở 2)

Nhận xét: Theo bảng so sánh kết quả đo đạc, phân tích các chỉ tiêu về hơi dung môi tại các phân xưởng sản xuất cho thấy tất cả các chỉ tiêu đều nằm trong giới hạn cho phép so với QCVN 03:2019/BYT và Quyết định số 3733/2002/QĐ-BYT.

- Tác động của khí thải chứa mùi nhựa nếu không có biện pháp khống chế, giảm thiểu: Mùi nhựa mới thường là kết quả của các hợp chất hữu cơ trong nhựa bay hơi và lan tỏa vào không khí, có thể gây cảm giác khó chịu nếu tiếp xúc dài hạn với môi trường chứa các hợp chất hữu cơ có thể có tác động tiêu cực đến sức khỏe, nhưng đây thường là ở mức độ rủi ro thấp và cần phải tiếp xúc lâu dài với mức độ cao.

- Tác động của khí thải chứa TVOC khi không có biện pháp khống chế, giảm thiểu:

TVOC là các hợp chất có thể bay hơi vào không khí ở nhiệt độ phòng và có mùi khó chịu. Các chất này có thể làm gia tăng tốc độ phản ứng của các Oxide Nitơ (sinh ra trong quá trình đốt cháy) kết hợp với ánh nắng mặt trời sẽ làm ăn mòn tầng ozone và tạo ra các đám mây quang hóa, là những nguyên nhân gây nên ô nhiễm môi trường. Khí TVOC dễ dàng trở thành khí hoặc hơi và khi hít phải,chúng cũng có thể đi vào cơ thể, khi nuốt phải thức ăn hoặc nước nhiễm bẩn hoặc khi tiếp xúc trực tiếp với da. Tác hại của TVOC gây ra cho cơ thể con người rất đa dạng, nặng nề, lâu dài và khó chữa trị.

Tác hại của hơi dung môi, mùi keo đối với con người: Tiếp xúc với nồng độ hơi dung môi vượt quá giới hạn tiếp xúc nghề nghiệp có thể gây ra nhiều tác hại cho sức khỏe như màng nhầy và kích thích hệ thống hô hấp và ảnh hưởng xấu đến thận, gan và hệ thần kinh trung ương. Triệu chứng và dấu hiệu bao gồm đau đầu, chóng mặt, mệt mỏi, yếu cơ thể, buồn ngủ và trong trường hợp nặng, bất tỉnh. Dung môi có thể gây ra một số hậu quả trên khi thẩm thấu qua da, tiếp xúc lặp lại hay lâu dài với chúng có thể gây dị ứng, viêm da. Các chất lỏng văng vào mắt có thể gây khó chịu và tổn hại không đáng kể. Mặt khác, chúng là các chất rất dễ dàng bắt cháy khi tiếp xúc với nguồn lửa, dẫn đến hỏa hoạn gây thiệt hại cho người và tài sản Công ty.

Khi cơ sở nâng công suất đi vào hoạt động sẽ sử dụng công nghệ xử lý bụi, khí thải hiện hữu. Dựa trên kết quả quan trắc môi trường lao động ngày 31/12/2025 của cơ sở hiện hữu cho thấy tất cả các chỉ tiêu đều nằm trong giới hạn cho phép của QCVN 03:2019/BYT, Quyết định số 3733/2002/QĐ-BYT và Thông tư số 02/2019/TT-BYT. Đồng thời dựa trên kết quả quan trắc khí thải định kỳ năm 2025 tại các ống thải sau hệ thống xử lý bụi, hơi dung môi, hóa chất của cơ sở hiện hữu cho thấy nồng độ các chất ô nhiễm đều nằm trong giới hạn cho phép của QCVN 19:2024/BTNTM, cột B

2.2. Công trình, biện pháp xử lý, khí thải:

2.2.1. Công trình, biện pháp xử lý bụi, khí thải đã được xây dựng, lắp đặt trong quá trình hoạt động hiện hữu và dự kiến bổ sung cho hoạt động nâng công suất.

Quá trình hoạt động hiện tại Công ty đã lắp đặt và đi vào hoạt động các hệ thống xử lý bụi, khí thải đã đăng ký theo với Giấy phép môi trường số 216/GPMT-KCNĐN ngày 27 tháng 12 năm 2024 do Ban quản lý các KCN Đồng Nai cấp và công văn số 2235/KCNĐN-MT ngày 03 tháng 7 năm 2025 về kết quả kiểm tra hoàn thành vận hành thử nghiệm công trình xử lý chất thải và giấy phép môi trường (cấp điều chỉnh lần 1) số 06/GPMT-KCNKKT ngày 14 tháng 09 năm 2025. Cụ thể các hệ thống và quy trình như sau:

Bảng 3.10. Bảng tổng hợp nguồn phát sinh bụi, khí thải của Nhà máy đã được cấp phép

STT	Vị trí, tên hệ thống	Quy trình công nghệ xử lý	Ghi chú
I	**Các hệ thống xử lý thuộc nhóm xử lý môi trường thực hiện quan trắc**		
1	Hệ thống xử lý hơi hóa chất tại Phòng pha trộn hóa chất NOS A - Xưởng 1A	Hơi hóa chất → Chụp hút/ống dẫn → Quạt hút → Than hoạt tính → Ống thoát khí → Môi trường	Đã vận hành thử nghiệm theo văn bản số 2235/KCNĐN-MT ngày 03/07/2025.
2	Hệ thống xử lý hơi hóa chất tại Chuyền lasting NOS A - Xưởng 1A.	Hơi hóa chất → Chụp hút/ống dẫn → Than hoạt tính → Quạt hút → Ống thoát khí → Môi trường	
3	Hệ thống xử lý hơi hóa chất tại Khu vực lưu trữ tạm thời NOS A - Xưởng 1A	Hơi hóa chất → Chụp hút/ống dẫn → Quạt hút → Than hoạt tính → Ống thoát khí → Môi trường	
4	Hệ thống xử lý hơi hóa chất tại khu vực DSIN - Xưởng 1B (ống 1)	Hơi hóa chất (hơi nhiệt, mùi nhựa) → Quạt hút → Than hoạt tính → Ống thoát khí → Môi trường	- Chưa lắp đặt và chưa thực hiện vận hành thử nghiệm do chưa có kế hoạch sản xuất. - Tuy nhiên, các công đoạn sản xuất đế nhựa được thực hiện bằng máy móc công nghệ hiện đại với các công đoạn liên tục khép kín và liên kết với nhau từ khâu nhập liệu hạt nhựa đến hoàn thành sản phẩm nhựa (từ công đoạn cấp nhiệt, làm nóng chảy nhựa và hình thành sản phẩm), hạn chế tối đa việc phát sinh khí thải ra môi trường. Quá trình gia nhiệt sử dụng điện nên không phát sinh khí thải từ nhiên liệu đốt. Tại máy ép thành hình ở nhiệt độ từ 145 – 150^{0}C, các hạt nhựa nguyên sinh PVC sẽ nóng chảy ở dạng dẻo dễ tạo thành đế, chưa xảy ra phân hủy liên kết phân tử hóa học của nhựa tạo thành khí thải là hợp chất hữu cơ hydrocacbon dạng khí nên không gây mùi khó chịu. Do đó, khí thải phát sinh từ hoạt động sản xuất của nhà máy không ảnh hưởng
5	Hệ thống xử lý hơi hóa chất tại khu vực DSIN - Xưởng 1B (ống 2)		
6	Hệ thống xử lý hơi hóa chất tại khu vực DSIN - Xưởng 1B (ống 3)		
7	Hệ thống xử lý hơi hóa chất tại khu vực DSIN - Xưởng 1B (ống 4)		
8	Hệ thống xử lý hơi hóa chất tại khu vực DSIN - Xưởng 1B (ống 5)		
9	Hệ thống xử lý hơi hóa chất tại khu vực DSIN - Xưởng 1B (ống 6)		
10	Hệ thống xử lý hơi hóa chất tại khu vực DSIN - Xưởng 1B (ống 7)		

STT	Vị trí, tên hệ thống	Quy trình công nghệ xử lý	Ghi chú
			đến công nhân làm việc tại đây. Nên Công ty dự kiến sẽ không thực hiện lắp đặt 07 hệ thống xử lý tại công đoạn này. Tuy nhiên, chủ cơ sở sẽ thực hiện các biện pháp để giảm thiểu ảnh hưởng đến sức khỏe người lao động chi tiết tại phần dưới.
11	Hệ thống xử lý hơi hóa chất tại Chuyền lasting NOS B - Xưởng 2A	Hơi hóa chất → Chụp hút/ống dẫn → Than hoạt tính → Quạt hút → Ống thoát khí → Môi trường	Đã vận hành thử nghiệm theo văn bản số 2235/KCNĐN-MT ngày 03/07/2025.
12	Hệ thống xử lý hơi hóa chất tại Khu vực lưu trữ tạm thời NOS B - Xưởng 2A	Hơi hóa chất → Chụp hút/ống dẫn → Quạt hút → Than hoạt tính → Ống thoát khí → Môi trường	
13	Hệ thống xử lý hơi hóa chất tại Chuyền lasting NOS C - Xưởng 2B	Hơi hóa chất → Chụp hút/ống dẫn → Than hoạt tính → Quạt hút → Ống thoát khí → Môi trường	
14	Hệ thống xử lý hơi hóa chất tại Khu vực lưu trữ tạm thời NOS C - Xưởng 2B	Hơi hóa chất → Chụp hút/ống dẫn → Quạt hút → Than hoạt tính → Ống thoát khí → Môi trường	
15	Hệ thống xử lý hơi hóa chất tại Chuyền sơn khu vực Midsole - Xưởng 27	Nguồn phát sinh → Chụp hút → Màng nước → Quạt hút → Ống nhánh → Quạt hút → Hệ thống Cylone → Than hoạt tính → Ống thoát khí thải → Môi trường	
16	Hệ thống xử lý hơi hóa chất tại Chuyền UV khu vực Midsole - Xưởng 27	Hơi hóa chất → Chụp hút/ống dẫn → Quạt hút → Than hoạt tính → Ống thoát khí → Môi trường	
17	Hệ thống xử lý hơi hóa chất tại Máy Auto UV khu vực Midsole - Xưởng 27	Nguồn phát sinh → Chụp hút/ống dẫn → Hộp thu hồi keo cặn → Than hoạt tính → Quạt hút → Ống thoát khí thải	
18	Hệ thống xử lý hơi hóa chất tại Chuyền in 1 Pre-stitching - Xưởng 27	Hơi hóa chất → Chụp hút/ống dẫn → Than hoạt tính → Quạt hút → Ống thoát khí → Môi trường	
19	Hệ thống xử lý hơi hóa chất tại Chuyền in 2 Pre-stitching - Xưởng 27	Hơi hóa chất → Chụp hút/ống dẫn → Than hoạt tính → Quạt hút → Ống thoát khí → Môi trường	
20	Hệ thống xử lý hơi hóa chất tại Phòng Pad và In lụa - Xưởng 27	Hơi hóa chất → Chụp hút/ống dẫn → Than hoạt tính → Quạt hút → Ống thoát khí → Môi trường	
21	Hệ thống xử lý bụi tại Máy cắt pallet - Xưởng 27	Nguồn phát sinh bụi → Chụp hút và ống dẫn → Ống lọc Polyester-PE→ Quạt hút → Ống thoát khí thải	

STT	Vị trí, tên hệ thống	Quy trình công nghệ xử lý	Ghi chú
22	Hệ thống xử lý bụi tại Máy cắt laser - Xưởng 27	Nguồn phát sinh bụi → Chụp hút → Màng lọc bụi thô → Màng lọc bụi mịn → Than hoạt tính → Quạt hút → Ống dẫn khí thải → Túi vải → Quạt hút → Ống thoát khí thải	Đã vận hành thử nghiệm theo văn bản số 2235/KCNĐN-MT ngày 03/07/2025.
23	Hệ thống xử lý hơi hóa chất tại Phòng pha trộn hóa chất & khu vực lưu trữ tạm thời Stockfit - Xưởng 28	Hơi hóa chất → Chụp hút/ống dẫn → Quạt hút → Than hoạt tính → Ống thoát khí → Môi trường	
24	Hệ thống xử lý hơi hóa chất tại Chuyền Stockfit 1 - Xưởng 28	Hơi hóa chất → Chụp hút/ống dẫn → Than hoạt tính → Quạt hút → Ống thoát khí → Môi trường	
25	Hệ thống xử lý hơi hóa chất tại Chuyền Stockfit 2 - Xưởng 28	Hơi hóa chất → Chụp hút/ống dẫn → Than hoạt tính → Quạt hút → Ống thoát khí → Môi trường	
26	Hệ thống xử lý hơi hóa chất tại Chuyền Stockfit 3 - Xưởng 28	Hơi hóa chất → Chụp hút/ống dẫn → Than hoạt tính → Quạt hút → Ống thoát khí → Môi trường	
27	Hệ thống xử lý bụi tại Máy luyện kín RB - Xưởng 28	Nguồn phát sinh bụi → Chụp hút và ống dẫn → Hệ thống túi lọc → Quạt hút → Ống thoát khí thải.	
28	Hệ thống xử lý hơi hóa chất tại Khu vực san chiết kho hóa chất - Xưởng 29	Hơi hóa chất → Chụp hút/ống dẫn → Quạt hút → Than hoạt tính → Ống thoát khí → Môi trường	
29	Hệ thống xử lý hơi hóa chất tại Phòng lab - Xưởng 29	Hơi hóa chất → Chụp hút/ống dẫn → Quạt hút → Than hoạt tính → Ống thoát khí → Môi trường	
Tổng	**29 Hệ thống xử lý**		
II	**Các hệ thống xử lý thuộc nhóm xử lý môi trường không thực hiện quan trắc**		
1	Hệ thống xử lý hơi hóa chất tại máy phun keo tự động 1 – xưởng 28	Nguồn phát sinh → Chụp hút/ống dẫn → Nước hấp thụ bụi keo → Quạt hút → Ống dẫn hơi khí → Ống thoát khí thải	Đã được cấp Giấy phép môi trường số 216/GPMT-KCNĐN ngày 27/12/2024
2	Hệ thống xử lý hơi hóa chất tại máy phun keo tự động 2 – xưởng 28		
3	Hệ thống xử lý khí thải Khu vực rửa khuôn Midsole - xưởng 27	Hơi hóa chất → Chụp hút/ống dẫn → Quạt hút → Than hoạt tính → Ống thoát khí → Môi trường	
4	Hệ thống xử lý khí thải Máy giặt Air bag khu vực Stockfit - xưởng 28		
5	Hệ thống xử lý khí thải Khu vực rửa khuôn RB - xưởng 28		

STT	Vị trí, tên hệ thống	Quy trình công nghệ xử lý	Ghi chú
6	Hệ thống thu bụi tại quá trình cân silica tại kho hóa chất – xưởng 29.	Bụi phát sinh tại công đoạn cân bột silica → ống thu gom → Quạt hút → Thiết bị cyclone → túi vải thu gom bụi	Đã được cấp giấy phép môi trường (cấp điều chỉnh lần 1) số 06/GPMT-KCNKKT ngày 14/09/2025
Tổng	**06 hệ thống**		
Tổng I + II	**35 hệ thống**		

Tuy nhiên, trong lần đề xuất cấp Giấy phép môi trường lần này Công ty sẽ tăng công suất sản xuất, sắp xếp và thay đổi layout sản xuất nên dự kiến sẽ: lắp đặt thêm mới 03 hệ thống xử lý bụi, khí thải; cải tạo nâng công suất xử lý của 04 hệ thống xử lý bụi, khí thải hiện hữu; điều chỉnh giảm lưu lượng xả khí thải của 18 hệ thống xử lý hiện hữu (chỉ xin giảm lưu lượng xả thải, còn phần công nghệ, thiết bị và các thông số khác của hệ thống xử lý không thay đổi), đồng thời xin không thực hiện lắp đặt 07 hệ thống xử lý tại Khu vực DSIN theo giấy phép môi trường được cấp. Cụ thể tại bảng sau:

Bảng 3.11. Bảng tổng hợp các hệ thống xử lý bụi, khí thải công ty dự kiến giảm công suất, tăng công suất và lắp mới xin cấp phép.

STT	Tên hệ thống		Công suất hệ thống (m^3/giờ)		Ghi chú
	Theo giấy phép môi trường đã được cấp	Điều chỉnh tên, xin cấp phép	Theo giấy phép môi trường đã được cấp	Dự kiến điều chỉnh công suất, xin cấp phép	
A	**Các hệ thống xử lý thuộc nhóm xử lý môi trường thực hiện quan trắc**				
I	**Các hệ thống hiện hữu xin điều chỉnh giảm công suất**				
1	Hệ thống xử lý hơi hóa chất tại phòng pha trộn hóa chất NOS A - Xưởng 1A	Hệ thống xử lý hơi hóa chất tại Phòng pha trộn hóa chất - Xưởng 1A	3.000	1.500	
2	Hệ thống xử lý hơi hóa chất tại chuyền lasting NOS A - Xưởng 1A	Hệ thống xử lý hơi hóa chất tại Chuyền lasting 1 - Xưởng 1A	40.000	25.000	
3	Hệ thống xử lý hơi hóa chất tại chuyền lasting NOS B - Xưởng 2A	Hệ thống xử lý hơi hóa chất tại Chuyền lasting 1 - Xưởng 2A	28.000	15.000	
4	Hệ thống xử lý hơi hóa chất tại chuyền lasting NOS C - Xưởng 2B	Hệ thống xử lý hơi hóa chất tại Chuyền lasting 1 - Xưởng 2B	28.000	15.000	
5	Hệ thống xử lý hơi hóa chất tại Chuyền sơn khu vực Midsole - Xưởng 27	Hệ thống xử lý hơi hóa chất tại Chuyền sơn Midsole/ Phylon - Xưởng 27	28.000	10.000	

STT	Tên hệ thống		Công suất hệ thống (m^3/giờ)		Ghi chú
	Theo giấy phép môi trường đã được cấp	Điều chỉnh tên, xin cấp phép	Theo giấy phép môi trường đã được cấp	Dự kiến điều chỉnh công suất, xin cấp phép	
6	Hệ thống xử lý hơi hóa chất tại Chuyền UV khu vực Midsole - Xưởng 27	Hệ thống xử lý hơi hóa chất tại Chuyền UV Midsole/ Phylon - Xưởng 27	28.000	10.000	
7	Hệ thống xử lý hơi hóa chất tại Máy Auto UV khu vực Midsole - Xưởng 27	Hệ thống xử lý hơi hóa chất tại Máy Auto UV Midsole/ Phylon - Xưởng 27	30.000	8.000	
8	Hệ thống xử lý hơi hóa chất tại chuyền in 1 Pre-stitching - Xưởng 27	Hệ thống xử lý hơi hóa chất tại Chuyền in 1, vệ sinh khuôn in và phòng pha hóa chất Pre-stitching - Xưởng 27	40.000	25.000	
9	Hệ thống xử lý hơi hóa chất tại chuyền in 2 Pre-stitching - Xưởng 27	Không thay đổi	40.000	25.000	
10	Hệ thống xử lý bụi tại Máy cắt pallet - Xưởng 27	Không thay đổi	3.000	1.500	
11	Hệ thống xử lý bụi tại Máy cắt laser - Xưởng 27	Không thay đổi	28.000	10.000	
12	Hệ thống xử lý bụi tại Máy luyện kín RB - Xưởng 28	Không thay đổi	15.000	1.800	
13	Hệ thống xử lý hơi hóa chất tại phòng pha trộn hóa chất & khu vực lưu trữ tạm thời Stockfit - Xưởng 28	Không thay đổi	3.000	1.500	
14	Hệ thống xử lý hơi hóa chất tại chuyền Stockfit 1 - Xưởng 28	Không thay đổi	40.000	15.000	
15	Hệ thống xử lý hơi hóa chất tại chuyền Stockfit 2 - Xưởng 28	Hệ thống xử lý hơi hóa chất tại chuyền Stockfit 2 và chuyền phun sơn - Xưởng 28	28.000	15.000	
16	Hệ thống xử lý hơi hóa chất tại chuyền Stockfit 3 - Xưởng 28	Không thay đổi	28.000	22.000	
17	Hệ thống xử lý hơi hóa chất tại khu vực san chiết kho hóa chất- Xưởng 29	Không thay đổi	3.500	1.500	
18	Hệ thống xử lý hơi hóa chất tại phòng lab - Xưởng 29	Không thay đổi	3.000	1.200	

STT	Tên hệ thống		Công suất hệ thống (m^3/giờ)		Ghi chú
	Theo giấy phép môi trường đã được cấp	Điều chỉnh tên, xin cấp phép	Theo giấy phép môi trường đã được cấp	Dự kiến điều chỉnh công suất, xin cấp phép	
II	**Các hệ thống hiện hữu xin điều chỉnh tăng công suất**				
1	Hệ thống xử lý hơi hóa chất tại khu vực lưu trữ tạm thời NOS A - Xưởng 1A	Hệ thống xử lý hơi hóa chất tại Chuyền lasting 2 và khu vực lưu trữ hóa chất - Xưởng 1A	3.000	15.000	
2	Hệ thống xử lý hơi hóa chất tại Khu vực lưu trữ tạm thời NOS B tại Xưởng 2A	Hệ thống xử lý hơi hóa chất tại Chuyền lasting 2 và khu vực lưu trữ hóa chất - Xưởng 2A	3.000	12.000	
3	Hệ thống xử lý hơi hóa chất tại Khu vực lưu trữ tạm thời NOS C tại Xưởng 2B	Hệ thống xử lý hơi hóa chất tại Chuyền lasting 2 và khu vực lưu trữ hóa chất - Xưởng 2B	3.000	12.000	
4	Hệ thống xử lý hơi hóa chất tại Phòng Pad và In lụa tại Xưởng 27	Không thay đổi	6.500	8.000	
III	**Các hệ thống dự kiến lắp đặt mới**				
1	-	Hệ thống xử lý bụi tại Khu vực mài Midsole/Phylon – Xưởng 27, công suất 10.000 m^3/giờ	-	15.000	
2	-	Hệ thống xử lý hơi hóa chất tại Chuyền in 3 Pre-stitching - Xưởng 27, công suất 25.000 m^3/giờ	-	25.000	
3	-	Hệ thống xử lý hơi hóa chất tại Chuyền Stockfit 4 - Xưởng 28, công suất 12.000 m^3/giờ	-	12.000	
IV	**Các hệ thống dự kiến không lắp đặt**				
1	Hệ thống xử lý hơi hóa chất tại Khu vực DSIN tại Xưởng 1B (ống 1)	Không lắp đặt hệ thống	7.000		Không lắp đặt
2	Hệ thống xử lý hơi hóa chất tại Khu vực DSIN tại Xưởng 1B (ống 2)	Không lắp đặt hệ thống	7.000		
3	Hệ thống xử lý hơi hóa chất tại Khu vực DSIN tại Xưởng 1B (ống 3)	Không lắp đặt hệ thống	7.000		
4	Hệ thống xử lý hơi hóa chất tại Khu vực DSIN tại Xưởng 1B (ống 4)	Không lắp đặt hệ thống	7.000		

STT	Tên hệ thống		Công suất hệ thống (m^3/giờ)		Ghi chú
	Theo giấy phép môi trường đã được cấp	**Điều chỉnh tên, xin cấp phép**	**Theo giấy phép môi trường đã được cấp**	**Dự kiến điều chỉnh công suất, xin cấp phép**	
5	Hệ thống xử lý hơi hóa chất tại Khu vực DSIN tại Xưởng 1B (ống 5)	Không lắp đặt hệ thống	7.000		
6	Hệ thống xử lý hơi hóa chất tại Khu vực DSIN tại Xưởng 1B (ống 6)	Không lắp đặt hệ thống	7.000		
7	Hệ thống xử lý hơi hóa chất tại Khu vực DSIN tại Xưởng 1B (ống 7)	Không lắp đặt hệ thống	7.000		
Tổng A	**29 hệ thống**	**25 hệ thống**			
B	**Các hệ thống xử lý hiện hữu thuộc nhóm xử lý môi trường không thực hiện quan trắc giám sát**				
1	Hệ thống xử lý hơi hóa chất tại máy phun keo tự động 1 – xưởng 28	Không thay đổi	3.600		Không thay đổi so với GPMT đã được cấp
2	Hệ thống xử lý hơi hóa chất tại máy phun keo tự động 2 – xưởng 28	Không thay đổi	3.600		
3	Hệ thống xử lý khí thải Khu vực rửa khuôn Midsole - xưởng 27	Hệ thống xử lý khí thải Khu vực rửa khuôn Midsole/ Phylon - xưởng 27	3.000		
4	Hệ thống xử lý khí thải Máy giặt Air bag khu vực Stockfit - xưởng 28	Không thay đổi	3.000		
5	Hệ thống xử lý khí thải Khu vực rửa khuôn RB - xưởng 28	Không thay đổi	6.500		
6	Hệ thống thu bụi tại quá trình cân silica tại kho hóa chất – xưởng 29.	Không thay đổi	-		
Tổng B	**06 hệ thống**	**06 hệ thống**			

Chi tiết các công trình xử lý bụi, khí thải của Công ty:

a. Quy trình vận hành các hệ thống xử lý bụi, khí thải.

2.2.1.1. Các công trình hệ thống hiện hữu đã lắp đặt dự kiến giảm lưu lượng xả thải.

Theo giấy phép môi trường đã được cấp thì lưu lượng xả thải lớn nhất của 18 hệ thống xử lý bụi, khí thải hiện hữu là nhà máy dựa vào công suất quạt hút của các hệ thống xử lý. Tuy nhiên trong quá trình lắp đặt, đánh giá hệ thống thực tế, Công ty nhận thấy có sự sai khác giữa lưu lượng xin xả thải lớn nhất theo giấy phép môi trường được cấp và thực tế nên Công ty đã rà soát, tính toán lại dựa trên các yếu tố sau: (1) lưu lượng khí thải phát sinh cần thu gom xử lý là dựa trên diện tích khu vực bị ảnh hưởng thực tế cần thu gom xử lý (các chụp hút được trang bị theo máy ở các công đoạn có phát sinh khí thải); (2) Lưu lượng xả khí thải lớn nhất là lưu lượng dòng khí thải đã được xử lý và đã tính toán các tổn thất áp lực của hệ thống xử lý không phải lấy theo lưu lượng quạt hút của hệ thống xử lý. Sau khi tính toán lại thì thấy có sự sai khác về lưu lượng xin xả thải theo giấy phép môi trường được cấp và lưu lượng xả thải thực tế. Vì vậy, Công ty dự kiến xin điều chỉnh giảm lưu lượng xả thải lớn nhất của 18 hệ thống xử lý (chỉ xin giảm lưu lượng xả thải, còn phần công nghệ, thiết bị và các thông số khác của hệ thống xử lý không thay đổi), cụ thể như sau:

2.2.1.1.1. Công trình, biện pháp xử lý bụi, khí thải từ công đoạn máy cắt pallet tạo khuôn rập

Đối với bụi từ máy cắt pallet tạo rập khuôn mẫu: Do sử dụng máy cắt tự động, không có người tiếp xúc trực tiếp và được lắp đặt trong buồng kín nên bụi ít tác động đến người lao động. Tuy nhiên, công ty đã lắp đặt hệ thống thu gom và xử lý bụi bằng ống lọc ngay tại máy cắt pallet.

- *Quy trình thu gom và xử lý bụi từ máy cắt pallet như sau:*

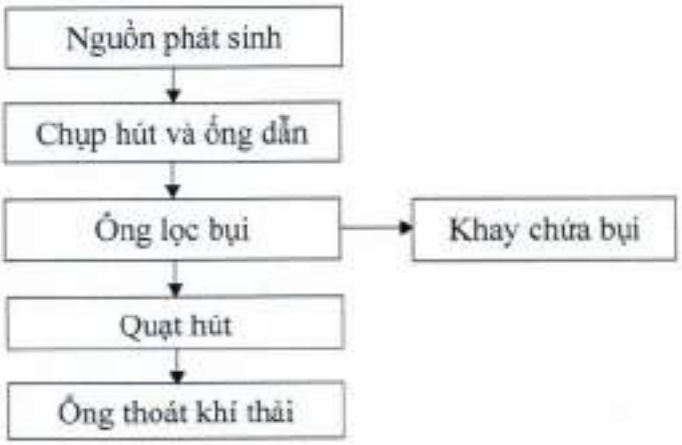

Hình 3.8. Sơ công nghệ hệ thống xử lý bụi tại máy cắt pallet

- *Thuyết minh quy trình:*

Hệ thống xử lý (lọc) bụi bằng vật liệu ống lọc bụi: Bao gồm nhiều ống lọc và được lồng vào khung lưới thép để bảo vệ, hiệu quả lọc có thể lên đến 99,97% và lọc được tất cả những hạt bụi mịn và rất mịn. Ống lọc có hình trụ tròn với đường kính D =150mm, chiều dài 0,5m. Định kỳ cuối ngày làm việc nhân viên tại khu vực này nhân viên sẽ thu hồi bụi từ quá trình này lưu trữ tại kho chất thải công nghiệp thông thường và chuyển cho đơn vị thu gom chất thải mang đi xử lý. Định kỳ kiểm tra hàng tháng và thay thế túi lọc khi bị hư hỏng.

Dòng khí sạch sau khi tách bụi sẽ theo ống thoát khí thoát ra ngoài môi trường tiếp nhận. Khí thải sau xử lý đảm bảo đạt theo tiêu chuẩn cho phép QCVN 19:2024/BTNMT (cột B).

- *Thông số kỹ thuật của hệ thống xử lý bụi tại Máy cắt pallet.*

Bảng 3.12. Thông số kỹ thuật của hệ thống xử lý bụi tại Máy cắt pallet

STT	Vị trí, tên hệ thống	Công suất hệ thống (m^3/h)		Thông số kỹ thuật
		Theo GPMT số 216/GPMT-KCNĐN	Sau khi giảm xin cấp GPMT	
1	Hệ thống xử lý bụi tại Máy cắt pallet - Xưởng 27	3.000	1.500	- Lõi lọc: (⌀150x500)mm - Số lượng/1 hệ thống: Hệ thống 1: 6 ống, hệ thống 2: 6 ống. - Chiều dài túi: 0,5m. - Quạt hút: 2Hp/hệ thống - Đường kính ống vào: D42mm-300mm. - Đường kính ống ra: D300mm - Chiều cao ống thoát khí: 14m

- *Hình ảnh Hệ thống xử lý bụi tại Máy cắt pallet - Xưởng 27:*

Hệ thống xử lý bụi tại Máy cắt pallet - Xưởng 27

- *Đánh giá hiệu quả xử lý của hệ thống xử lý bụi tại Máy cắt pallet.*

Dựa trên kết quả quan trắc môi trường định kỳ để đánh giá hiệu quả xử lý của hệ thống xử lý bụi tại Máy cắt pallet tại Nhà máy hiện hữu. Cụ thể kết quả đo đạc, phân tích chất lượng khí thải đầu ra sau hệ thống xử lý bụi tại máy cắt pallet - Xưởng 27 như sau:

STT	Vị trí quan trắc, tên hệ thống	Thời gian quan trắc	Bụi (mg/Nm^3)
1	HTXL bụi tại Máy cắt pallet - Xưởng 27	Ngày 13/05/2025	49,6
2		Ngày 13/10/2025	59,5
QCVN 19:2009/BTNMT, cột B K_p=0,8; K_v=1			**160**
QCVN 19:2024/BTNMT, cột B			**≤80**

(Nguồn: Công ty TNHH Giày Dona Standard Việt Nam (Cơ sở 2))

Nhận xét: Dựa trên kết quả quan trắc tại hệ thống xử lý bụi tại máy cắt pallet các thông số nằm trong giới hạn cho phép của QCVN 19:2009/BTNMT; cột B với K_p=0,8; K_v=1,0 và QCVN 19:2024/BTNMT; cột B. Cho thấy hệ thống xử lý hiện hữu vẫn đang hoạt động tốt.

- *Tính toán giảm lưu lượng xả khí thải của hệ thống xử lý.*

Tính toán giảm lưu lượng xả thải của Hệ thống xử lý bụi tại Máy cắt pallet - Xưởng 27, lưu lượng từ 3.000 m^3/giờ xuống 1.500 m^3/giờ.

a) Tính toán lưu lượng:

Thiết diện đứng của vùng ảnh hưởng đã đăng kí theo giấy phép môi trường là:

A = a x h = 5 x 0,33 = 1,65 m^2

Lưu lượng của hệ thống đã đăng kí theo giấy phép môi trường là :

Q = v x A x n = 0,5 x 1,65 x 1 x 3.600 = 2.970 m^3/h => Chọn Q = 3.000 m^3/h

Trong đó: v là vận tốc chất phát thải

A là thiết diện đứng của vùng ảnh hưởng

n là số chuyền sản xuất

Thiết diện đứng của vùng ảnh hưởng thực tế là:

A = a x h = 2 x 0,4 = 0,8 m^2

Lưu lượng của hệ thống thực tế là :

Q = v x A x n = 0,5 x 0,8 x 1 x 3.600 = 1.440 m3/h => Chọn Q = 1.500 m^3/h

Trong đó: v là vận tốc chất phát thải

A là thiết diện đứng của vùng ảnh hưởng

n là số chuyền sản xuất

Tải lượng bụi trong máy cắt pallet là khoảng G = 2 kg bụi /h

=> Nồng độ bụi là :

$$C = \frac{G * 10^6}{Q} = \frac{2 * 10^6}{1500} = 1333 \text{ mg/ m3}$$

b) Tính toán hệ thống

- Theo tài liệu "Ô nhiễm không khí – Xử lý khí thải – Trần Ngọc Chấn – Trang 162".

Nhóm bụi	Dạng bụi	Vận tốc lọc (m/ph)		
		Rung và thổi	Thổi xung	Thổi ngược
1	Mỏ hỏng, chì, kẽm thăng hoa, thuốc nhuộm, bột, mỹ phẩm, chất tẩy rửa, bột sữa, than hoạt tính, xi măng từ lò nung, bụi silic oxit, bụi tạo thành do ngưng tụ và phản ứng hóa học.	0,45– 0,6	0,8 – 2,0	0,33– 0,45
2	Sắt và hợp kim sắt thăng hoa, bụi lò đứt, đất sét, xi măng từ máy nghiền, vôi, phân bón (photphat amoni), bụi đá mài, nhựa, bột khoai tây, phun cát	0,6– 0,75	1,5 – 2,5	0,45– 0,55
3	Hoạt thạch, than đá, bụi sản xuất gốm, tro, mỏ hỏng (chế biến lần 2), bột máu, cao lanh, $CaCO_3$, bụi quặng mỏ boxit, xi măng từ thiết bị làm nguội, bụi tráng men.	0,7 – 0,8	2,0 – 3,5	0,6 – 0,9
4	Amiăng, vải sợi, thạch cao, bụi sản xuất cao su, muối, bột mì, đá trân châu (peclit), bụi từ các quá trình mài bóng	0,7 – 1,5	2,5 – 4,5	
5	Thuốc lá, bụi da, thức ăn tổng hợp, bụi chế biến gỗ, sợi thực vật thô.	0,9 – 1,0	1,0 – 6,0	

- Đường kính ống tay áo: D = 125 ÷ 300 mm => Chọn D = 160 mm
- Chiều cao ống tay áo: Chọn h = 0,5 m

(Nguồn: Giáo trình Kỹ thuật xử lý Chất thải công nghiệp – PGS.TS Nguyễn Văn Phước)

Chọn giũ bụi bằng rung và thổi : A/C = 2,5– 20 m/ph,

⇨ chọn A/C = 20 m/ph = 1200 m/h

- Tổng diện tích bề mặt cần lọc:

$$S_{bề\ mặt} = \frac{Q}{\left(\frac{A}{C}\right) \times \eta} = \frac{1500}{1200 \times 95\%} = 1.3\ m^2$$

Trong đó:

- Q: Lưu lượng khí đầu vào; Q = 1500 m^3/h
- A/C: vận tốc lọc, m/h
- η: Hiệu suất làm việc của bề mặt lọc. Chọn η = 95% (theo Sổ tay quá trình thiết bị, tập 1).

- Số ống tay áo cần thiết:

$$n = \frac{S_{bề\ mặt}}{S_{ống}} = \frac{1.3}{3.14 \times 0.16 \times 0.5} = 6\ ống$$

=> Chọn 6 ống

Thiết kế thành 2 hàng, 3 cột => Lấy n = 6 ống

Vậy kích thước thiết bị:

Chiều dài a = 0,15 x 3 + 0,08 x 4 = 0,77 m

Chiều rộng b = 0,15 x 2 + 0,08 x 3 = 0,54 m

- Chiều cao thiết bị => Lấy H = 4 m

Nồng độ bụi còn lại sau khi qua lọc túi vải = 1000 x (1- 95%) = 50 mg/m^3

⇨ Vậy kích thước thiết bị là: 770 x 540 x 4000 mm

⇨ Đạt tiêu chuẩn cột B, QCVN:19:2024/BTNMT.

⇨ ***Dựa vào các tính toán và hiệu quả xử lý như trên Công ty dự kiến giảm lưu lượng xả thải của Hệ thống xử lý bụi tại Máy cắt pallet - Xưởng 27, lưu lượng từ 3.000 m^3/giờ xuống 1.500 m^3/giờ.***

2.2.1.1.2. Công trình thu gom và biện pháp xử lý bụi và mùi phát sinh từ máy cắt laser

Máy cắt laser có thể phát tán bụi và mùi tác động trực tiếp đến công nhân làm việc tại công đoạn này. Nhằm tránh ảnh hưởng đến sức khỏe người lao động, Công ty đã có biện pháp xử lý lọc bụi và mùi ngay tại máy cắt laser bằng hệ thống chụp hút thu gom và xử lý bụi và mùi với quy trình công nghệ như sau:

- *Quy trình thu gom và xử lý bụi và mùi tại máy cắt laser như sau:*

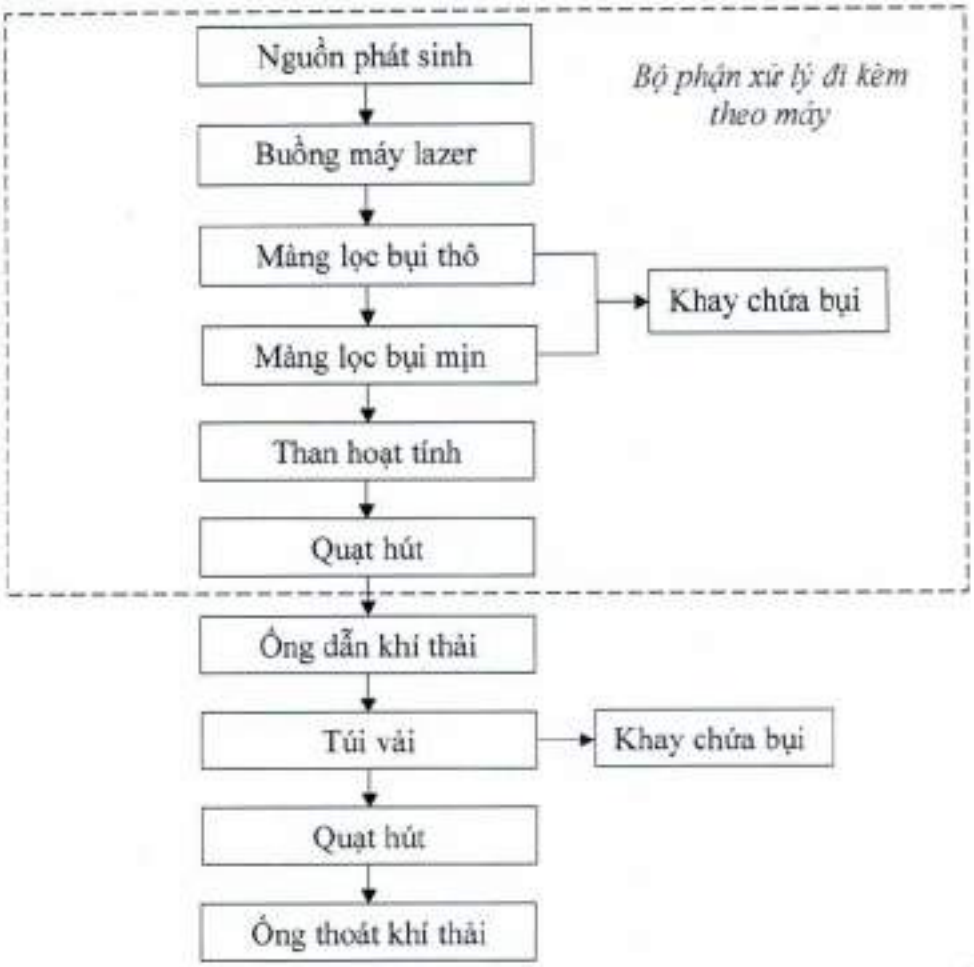

Hình 3.9. Sơ công nghệ hệ thống thu gom và xử lý bụi và mùi tại máy cắt laser

- *Thuyết minh quy trình:*

Quá trình cắt vật liệu máy cắt laser có thể phát tán bụi và mùi tác động người lao động tiếp xúc trực tiếp. Nhằm tránh ảnh hưởng đến sức khỏe người lao động, Công ty đã có biện pháp xử lý mùi ngay tại các máy cắt laser bằng bằng than hoạt tính bên trong các cụm thu gom bụi của mỗi máy cắt laser.

Bụi cùng với mùi phát sinh từ cắt nguyên vật liệu bằng tia laser sẽ được hút vào buồng lọc qua hệ thống đường ống. Khi bụi được hút vào buồng lọc, tại đây khí cùng các hạt bụi sẽ giảm vận tốc bởi tấm chắn và các hạt bụi sẽ bám dính vào màng lọc, phần không khí tiếp tục theo đường ống dẫn ra hệ thống lọc bụi bằng túi vải, sau đó không khí được hấp thụ bởi than hoạt tính trước khi thoát ra ngoài môi trường.

Định kỳ 01 ngày/01 lần, công nhân sẽ thu gom toàn bộ lượng bụi thu hồi chuyển đến nơi lưu giữ theo quy định.

Định kỳ thay than hoạt tính 3 tháng/lần để đảm bảo hiệu quả xử lý của hệ thống xử lý.

Dòng khí sạch sau khi tách bụi sẽ theo ống thoát khí thoát ra ngoài môi trường tiếp nhận. Khí thải sau xử lý đảm bảo đạt theo tiêu chuẩn cho phép QCVN 19:2024/BTNMT (cột B).

- *Thông số kỹ thuật của hệ thống xử lý bụi tại Máy cắt laser.*

Bảng 3.13. Thông số kỹ thuật của hệ thống xử lý bụi và mùi từ máy cắt laser

STT	Vị trí, tên hệ thống	Công suất hệ thống (m^3/giờ)		Thông số kỹ thuật
		Theo GPMT số 216/GPMT-KCNĐN	Sau khi giảm xin cấp GPMT	
1	Hệ thống xử lý bụi tại Máy cắt laser - Xưởng 27	28.000	10.000	- Túi vải (⌀200x1000)mm:9 cái. - Kích thước hộp than hoạt tính: D495mm, cao 706mm - Vật liệu hộp than: Thép. - Quạt hút: 20Hp, 15 kW. - Đường kính ống vào: D150mm-350mm - Đường kính ống ra: D500mm. - Chiều cao ống thoát khí: 14,3m.

- *Hình ảnh máy cắt và hệ thống xử lý bụi tại Máy cắt laser - Xưởng 27:*

Bộ phận xử lý bụi đi kèm với máy lazer

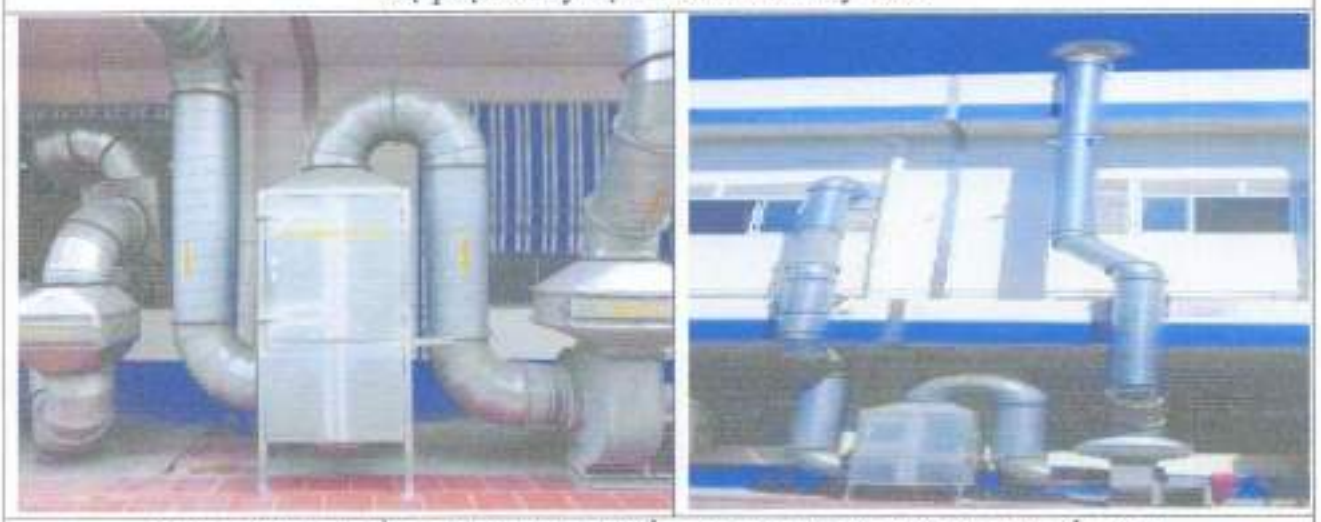

Cụm xử lý bụi bằng túi vải tại hệ thống xử lý bụi và mùi tại máy cắt laser

- *Đánh giá hiệu quả xử lý của hệ thống xử lý bụi tại Máy cắt laser.*

Dựa trên kết quả quan trắc môi trường định kỳ để đánh giá hiệu quả xử lý của các hệ thống xử lý bụi tại Máy cắt laser tại Nhà máy hiện hữu. Kết quả đo đạc, phân tích chất lượng khí thải đầu ra sau hệ thống xử lý bụi và mùi tại máy cắt laser như sau:

STT	Vị trí quan trắc, tên hệ thống	Thời gian quan trắc	Bụi	CO	NO_2	SO_2
			(mg/Nm^3)			
1	HTXL bụi và mùi tại Máy cắt laser - Xưởng 27	Ngày 13/05/2025	45,2	< 1	< 1	< 1
2		Ngày 13/10/2025	55,8	< 1	< 1	< 1
QCVN 19:2009/BTNMT, cột B K_p=0,8; K_v=1			**180**	**800**	**680**	**400**
QCVN 19:2024/BTNMT, cột B			**≤80**	**≤400**	**≤400**	**≤300**

(Nguồn: Công ty TNHH Giày Dona Standard Việt Nam (Cơ sở 2))

Nhận xét: Dựa trên kết quả quan trắc tại hệ thống xử lý bụi và mùi tại máy cắt laser các thông số nằm trong giới hạn cho phép theo QCVN 19:2009/BTNMT; cột B với K_p=0,8; K_v=1,0 và QCVN 19:2024/BTNMT; cột B. Cho thấy hệ thống xử lý hiện hữu vẫn đang hoạt động tốt.

- *Tính toán giảm lưu lượng xả khí thải của hệ thống xử lý.*

Tính toán giảm lưu lượng xả thải của Hệ thống xử lý bụi tại Máy cắt laser - Xưởng 27, lưu lượng từ 28.000 m^3/giờ xuống 10.000 m^3/giờ.

a) Tính toán lưu lượng:

Thiết diện đứng của vùng ảnh hưởng đã đăng kí theo giấy phép môi trường là:

A = a x h = 16 x 0,97 = 15,52 m^2

Lưu lượng của hệ thống đã đăng kí theo giấy phép môi trường là :

Q = v x A x n = 0,5 x 15,52 x 1 x 3600 = 27,936 m3/h => Chọn Q = 28000 m3/h

Trong đó: v là vận tốc chất phát thải

A là thiết diện đứng của vùng ảnh hưởng

n là số chuyền sản xuất

Thiết diện đứng của vùng ảnh hưởng thực tế là:

A = a x h = 6,5 x 0,85= 5,525 m^2

Lưu lượng của hệ thống theo thực tế là :

Q = v x A x n = 0,5 x 5,525 x 1 x 3600 = 9945 m3/h => Chọn Q = 10000 m3/h

Trong đó: v là vận tốc chất phát thải

A là thiết diện đứng của vùng ảnh hưởng

n là số chuyền sản xuất

Tải lượng bụi trong máy luyện kín là khoảng G = 5 kg bụi /h

=> Nồng độ bụi là :

$$C = \frac{G * 10^6}{Q} = \frac{5 * 10^6}{10000} = 500 \text{ mg/ m3}$$

b) Tính toán hệ thống

- Theo tài liệu "Ô nhiễm không khí – Xử lý khí thải – Trần Ngọc Chấn – Trang 162".

- Đường kính ống tay áo: D = 125 ÷ 300 mm => Chọn D = 180 mm
- Chiều cao ống tay áo: Chọn h = 0,8 m

Nhóm bụi	Dạng bụi	Vận tốc lọc (m/ph)		
		Rung và thổi	Thổi xung	Thổi ngược
1	Mồ hóng, chì, kẽm thăng hoa, thuốc nhuộm, bột, mỹ phẩm, chất tẩy rửa, bột sữa, than hoạt tính, xi măng từ lò nung, bụi silic oxit, bụi tạo thành do ngưng tụ và phản ứng hóa học.	0,45– 0,6	0,8 – 2,0	0,33– 0,45
2	Sắt và hợp kim sắt thăng hoa, bụi lò đứt, đất sét, xi măng từ máy nghiền, vôi, phân bón (photphat amoni), bụi đá mài, nhựa, bột khoai tây, phun cát	0,6– 0,75	1,5 – 2,5	0,45– 0,55
3	Hoạt thạch, than đá, bụi sản xuất gốm, tro, mồ hóng (chế biến lần 2), bột màu, cao lanh, $CaCO_3$, bụi quặng mỏ boxit, xi măng từ thiết bị làm nguội, bụi tráng men.	0,7 – 0,8	2,0 – 3,5	0,6 – 0,9
4	Amiăng, vải sợi, thạch cao, bụi sản xuất cao su, muối, bột mì, đá trân châu (peclit), bụi từ các quá trình mài bóng	0,7 – 1,5	2,5 – 4,5	
5	Thuốc lá, bụi da, thức ăn tổng hợp, bụi chế biến gỗ, sợi thực vật thô.	0,9 – 1,0	1,0 – 6,0	

(Nguồn: Giáo trình Kỹ thuật xử lý Chất thải công nghiệp – PGS.TS Nguyễn Văn Phước)

Chọn giũ bụi bằng rung và thổi : A/C = 2,5– 45 m/ph,

⇨ chọn A/C = 45 m/ph = 2700 m/h

- Tổng diện tích bề mặt cần lọc:

$$S_{bề\ mặt} = \frac{Q}{\left(\frac{A}{C}\right) \times \eta} = \frac{10000}{2700 \times 95\%} = 3{,}9\ m^2$$

Trong đó:

- Q: Lưu lượng khí đầu vào; Q = 10000 m^3/h
- A/C: vận tốc lọc, m/h
- η: Hiệu suất làm việc của bề mặt lọc. Chọn η = 95% (theo Sổ tay quá trình thiết bị, tập 1).

- Số ống tay áo cần thiết

$$n = \frac{S_{bề\ mặt}}{S_{ống}} = \frac{3.9}{3.14 \times 0.18 \times 0.8} = 9\ ống$$

=> Chọn 9 ống

Thiết kế thành 3 hàng, 3 cột => Lấy n = 9 ống

Vậy kích thước thiết bị:

Chiều dài a = 0,18 x 8 + 0,08 x 9 = 0,86 m

Chiều rộng b = 0,18 x 8 + 0,08 x 9 = 0,86 m

Chiều cao thiết bị => Lấy H = 4 m

Nồng độ bụi còn lại sau khi qua lọc túi vải = 500 x (1- 95%) = 25 mg/m^3

⇨ Vậy kích thước thiết bị là: 860 x 860 x 4000 mm

⇨ Đạt tiêu chuẩn cột B, QCVN 19:2024/BTNMT.

⇨ ***Dựa vào các tính toán và hiệu quả xử lý như trên Công ty dự kiến giảm lưu lượng xả thải của Tính toán giảm lưu lượng xả thải của Hệ thống xử lý bụi tại Máy cắt laser - Xưởng 27, lưu lượng từ 28.000 m^3/giờ xuống 10.000 m^3/giờ.***

2.2.1.1.3. Công trình, biện pháp xử lý bụi từ sản xuất đế cao su:

Đối với bụi phát sinh từ quá trình phối trộn silica được thực hiện tại khu vực máy luyện kín riêng, khu vực thực hiện được tách biệt với khu vực khác để tránh bụi phát tán ra xung quanh và có trang bị hệ thống thu gom và xử lý bụi bằng túi vải. Bên cạnh đó, trang bị đầy đủ phương tiện bảo vệ cho công nhân trực tiếp làm việc tại khu vực này để không ảnh hưởng đến người lao động.

- *Quy trình xử lý bụi từ máy luyện kín như sau:*

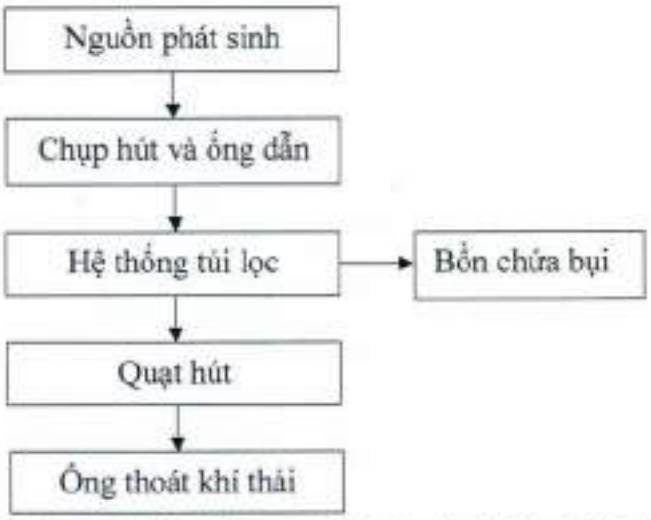

Hình 3.10. Sơ đồ quy trình công nghệ hệ thống xử lý bụi tại máy luyện kín RB

- *Thuyết minh quy trình:*

Hệ thống xử lý (lọc) bụi bằng túi vải: Bao gồm nhiều túi vải dệt từ các loại sợi khác nhau và được lồng vào khung lưới thép để bảo vệ, hiệu quả lọc có thể lên đến 99,8% và lọc được tất cả những hạt rất nhỏ nhờ có lớp trợ lọc. Vải lọc được may thành túi hình trụ tròn có đường kính D=150mm, chiều dài 1,9m. Một đầu túi vải được may kín, đầu còn lại để trống, được nối vào ống dẫn khí vào. Không khí dẫn bụi qua tấm vải lọc, ban đầu các hạt bụi lớn hơn khe giữa các sợi vải sẽ bị giữ lại trên bề mặt vải theo nguyên lý rây, các hạt nhỏ hơn bám dính trên bề mặt sợi vải lọc do va chạm, lực hấp dẫn và lực tĩnh điện, dần dần lớp bụi thu được dày lên tạo thành lớp màng trợ lọc, lớp màng này giữ được các hạt bụi có kích thước rất nhỏ. Sau một khoảng thời gian, lớp lọc bụi sẽ dày lên sẽ làm cho sức cản càng lớn, vì vậy ta phải tiến hành hoàn nguyên khả năng lọc bằng cách rung rũ để bụi rớt xuống.

Lượng bụi thu hồi từ quá trình này được lưu trữ tại kho chất thải công nghiệp thông thường và chuyển cho đơn vị thu gom chất thải mang đi xử lý. Định kỳ 1 ngày/lần nhân viên sẽ thu gom bụi. Định kỳ kiểm tra hàng tháng và thay thế túi lọc khi bị hư hỏng.

Ngoài ra, trang bị khẩu trang, găng tay kính bảo hộ lao động cho công nhân trực tiếp làm việc tại khu vực này để không ảnh hưởng đến người lao động.

Dòng khí sạch sau khi tách bụi sẽ theo ống thoát khí thoát ra ngoài môi trường tiếp nhận. Khí thải sau xử lý đảm bảo đạt theo tiêu chuẩn cho phép QCVN 19:2024/BTNMT (cột B).

- *Thông số kỹ thuật của hệ thống xử lý bụi tại khu vực máy luyện kín RB - Xưởng 28.*

Bảng 3.14. Thông số kỹ thuật của hệ thống xử lý bụi tại máy luyện kín

STT	Vị trí, tên hệ thống	Công suất hệ thống (m^3/giờ)		Thông số kỹ thuật
		Theo GPMT số 216/GPMT-KCNĐN	Sau khi giảm xin cấp GPMT	
1	Hệ thống xử lý bụi tại Máy luyện kín RB - Xưởng 28	15.000	1.800	- Thùng lọc bụi: (1.000x1.000x3.300) mm - Vật liệu: Vải dệt - Số lượng/1 hệ thống: Hệ thống 1: 16 túi, hệ thống 2: 16 túi - Quạt hút: 10Hp (02 quạt, 5HP/quạt) - Đường kính ống vào: D100mm-400mm - Đường kính ống ra: D300mm - Chiều cao ống thoát khí: 14m

- *Hình ảnh hệ thống xử lý bụi máy luyện kín:*

Hình ảnh hệ thống xử lý bụi Máy luyện kín

- *Đánh giá hiệu quả xử lý của hệ thống xử lý bụi tại Máy luyện kín.*

Dựa trên kết quả quan trắc môi trường định kỳ để đánh giá hiệu quả xử lý của hệ thống xử lý bụi tại Máy luyện kín tại Nhà máy hiện hữu. Kết quả đo đạc, phân tích chất lượng khí thải đầu ra sau hệ thống xử lý bụi tại máy luyện kín RB như sau:

STT	Vị trí quan trắc, tên hệ thống	Thời gian quan trắc	Bụi (mg/Nm^3)
1	HTXL bụi tại Máy luyện kín RB - Xưởng 28	Ngày 13/05/2025	31,8
2		Ngày 13/10/2025	48,9
QCVN 19:2009/BTNMT, cột B K_p=0,8; K_v=1			**160**
QCVN 19:2024/BTNMT, cột B			**≤80**

(Nguồn: Công ty TNHH Giày Dona Standard Việt Nam (Cơ sở 2))

Nhận xét: Dựa trên kết quả quan trắc tại hệ thống xử lý bụi tại máy luyện kín RB – xưởng 28 các thông số đều nằm trong giới hạn cho phép theo QCVN 19:2009/BTNMT; cột B với K_p=0,8; K_v=1,0 và QCVN 19:2024/BTNMT; cột B. Cho thấy các hệ thống xử lý hiện hữu vẫn đang hoạt động tốt.

- *Tính toán giảm lưu lượng xả khí thải của hệ thống xử lý bụi.*

Tính toán giảm lưu lượng xả thải của Hệ thống xử lý bụi tại Máy luyện kín RB - Xưởng 28, lưu lượng từ 15.000 m^3/giờ xuống 1.800 m^3/giờ.

a) Tính toán lưu lượng:

Thiết diện đứng của vùng ảnh hưởng đã đăng kí theo giấy phép môi trường là:

A = a x h = 9 x 0, 9 = 8,28 m^2

Lưu lượng của hệ thống đã đăng kí theo giấy phép môi trường là :

Q = v x A x n = 0,5 x 8,28 x 1 x 3600 = 14.904 m^3/h => Chọn Q = 15.000 m3/h

Trong đó: v là vận tốc chất phát thải

A là thiết diện đứng của vùng ảnh hưởng

n là số chuyền sản xuất

Thiết diện đứng của vùng ảnh hưởng thực tế là:

A = a x h = 1 x 1 = 1 m^2

Lưu lượng của hệ thống thực tế là :

Q = v x A x n = 0,5 x 1 x 1 x 3600 = 1800 m^3/h

Trong đó: v là vận tốc chất phát thải

A là thiết diện đứng của vùng ảnh hưởng

n là số chuyền sản xuất

Tải lượng bụi trong máy luyện kín là khoảng G = 1 kg bụi /h

=> Nồng độ bụi là :

$$C = \frac{G * 10^6}{Q} = \frac{1 * 10^6}{1800} = 555,6 \text{ mg/ m3}$$

b) Tính toán hệ thống

- Theo tài liệu "Ô nhiễm không khí – Xử lý khí thải – Trần Ngọc Chấn – Trang 162".

- Đường kính ống tay áo: D = 125 ÷ 300 mm => Chọn D = 150 mm
- Chiều cao ống tay áo: h = 1,5 ÷ 4 m. Chọn h = 2,1 m

Nhóm bụi	Dạng bụi	Vận tốc lọc (m/ph)		
		Rung và thổi	Thổi xung	Thổi ngược
1	Mồ hóng, chì, kẽm thăng hoa, thuốc nhuộm, bột, mỹ phẩm, chất tẩy rửa, bột sữa, than hoạt tính, xi măng từ lò nung, bụi silic oxit, bụi tạo thành do ngưng tụ và phản ứng hóa học.	0,45– 0,6	0,8 – 2,0	0,33 – 0,45
2	Sắt và hợp kim sắt thăng hoa, bụi lò đút, đất sét, xi măng từ máy nghiền, vôi, phân	0,6– 0,75	1,5 – 2,5	0,45 – 0,55

Nhóm bụi	Dạng bụi	Vận tốc lọc (m/ph)		
		Rung và thổi	Thổi xung	Thổi ngược
	bón (photphat amoni), bụi đá mài, nhựa, bột khoai tây, phun cát			
3	Hoạt thạch, than đá, bụi sản xuất gốm, tro, mồ hóng (chế biến lần 2), bột màu, cao lanh, $CaCO_3$, bụi quặng mỏ boxit, xi măng từ thiết bị làm nguội, bụi tráng men.	0,7 – 0,8	2,0 – 3,5	0,6 – 0,9
4	Amiăng, vải sợi, thạch cao, bụi sản xuất cao su, muối, bột mì, đá trân châu (peclit), bụi từ các quá trình mài bóng	0,7 – 1,5	2,5 – 4,5	
5	Thuốc lá, bụi da, thức ăn tổng hợp, bụi chế biến gỗ, sợi thực vật thô.	0,9 – 1,0	1,0 – 6,0	

(Nguồn: Giáo trình Kỹ thuật xử lý Chất thải công nghiệp – PGS.TS Nguyễn Văn Phước)

Chọn giũ bụi bằng rung và thổi : A/C = 2,5– 4,5 m/ph,

⇨ chọn A/C = 2,5 m/ph = 150 m/h

- Tổng diện tích bề mặt cần lọc:

$$S_{bề\ mặt} = \frac{Q}{\left(\frac{A}{C}\right) \times \eta} = \frac{1800}{150 \times 95\%} = 12.6\ m^2$$

Trong đó:

- Q: Lưu lượng khí đầu vào; Q = 1800 m^3/h
- A/C: vận tốc lọc, m/h
- η: Hiệu suất làm việc của bề mặt lọc. Chọn η = 95% (theo Sổ tay quá trình thiết bị, tập 1)

- Số ống tay áo cần thiết:

$$n = \frac{S_{bề\ mặt}}{S_{ống}} = \frac{12.6}{2.14 \times 0.15 \times 2.1} = 13\ ống$$

=> Chọn 16 ống trong đó có 3 ống dự phòng

Thiết kế thành 4 hàng, 4 cột => Lấy n = 16 ống

Vậy kích thước thiết bị:

Chiều dài a = 0,15 x 4 + 0,08 x 5 = 1 m

Chiều rộng b = 0,15 x 4 + 0,08 x 5 = 1 m

- Chiều cao thiết bị => Lấy H = 3300 m

Nồng độ bụi còn lại sau khi qua lọc túi vải = 555,6 x (1- 95%) = 27,78 mg/m^3 < 80 mg/m^3

⇨ Đạt tiêu chuẩn cột B, QCVN:19:2024/BTNMT.

⇨ Vậy kích thước thiết bị là: 1000 x 1000 x 3300 mm

⇨ ***Dựa vào các tính toán và hiệu quả xử lý như trên Công ty dự kiến giảm lưu lượng xả thải của Hệ thống xử lý bụi tại Máy luyện kín RB - Xưởng 28, lưu lượng từ 15.000 m^3/giờ xuống 1.800 m^3/giờ.***

2.2.1.1.4. Công trình, biện pháp xử lý hơi dung môi, hơi hóa chất từ dây chuyền sản xuất

Công ty sử dụng chủ yếu loại mực in gốc nước và keo gốc nước (lượng keo gốc nước chiếm trên 80% tổng lượng keo dán sử dụng tại nhà máy) để kết dính các bán thành phẩm lại với nhau do đó giảm thiểu đáng kể lượng hơi dung môi phát sinh. Lượng keo gốc dung môi chỉ sử dụng làm lớp lót trước khi quét/sơn phủ lớp keo gốc nước nên sẽ phát sinh hơi dung môi trong. Mặt khác, quá trình được thực hiện tại nơi có chụp hút khí thải và hơi dung môi sẽ được quạt hút hút và cho thoát ra ngoài môi trường bằng ống thoát khí vì vậy hạn chế được mùi hôi, mùi hóa chất phát sinh từ các công đoạn phát sinh.

Hơi dung môi phát sinh từ phòng san chiết, pha trộn hóa chất, các vị trí sử dụng hóa chất tẩy rửa, keo gốc dầu, mực in gốc dầu, phun sơn có chứa thành phần dễ bay hơi (chuyền quét keo đế, vệ sinh xử lý mặt giày…). Tất cả các công đoạn sử dụng hóa chất phát sinh hơi dung môi đã được trang bị hệ thống hút hơi cục bộ để thu gom hơi dung môi vào đường ống, qua hệ thống lọc than hoạt tính trước khi thải ra ngoài môi trường ở vị trí đầu ra của hệ thống nằm bên ngoài phía trên mái nhà xưởng. Cụ thể các quy trình xử lý:

2.2.1.1.4.1. Công trình xử lý hơi dung môi, hóa chất bằng than hoạt tính

Tại các công đoạn phát sinh hơi dung môi như: phòng pha keo, dán keo, máy quét keo, pha chế dung môi, hóa chất... sẽ được thu gom về hệ thống xử lý hơi dung môi bằng than hoạt tính hoặc màng nước kết hợp than hoạt tính để xử lý, cụ thể:

- *Quy trình xử lý hơi dung môi, hóa chất:*

  + Quy trình xử lý hơi dung môi, hóa chất bằng than hoạt tính:

  Sơ đồ quy trình:

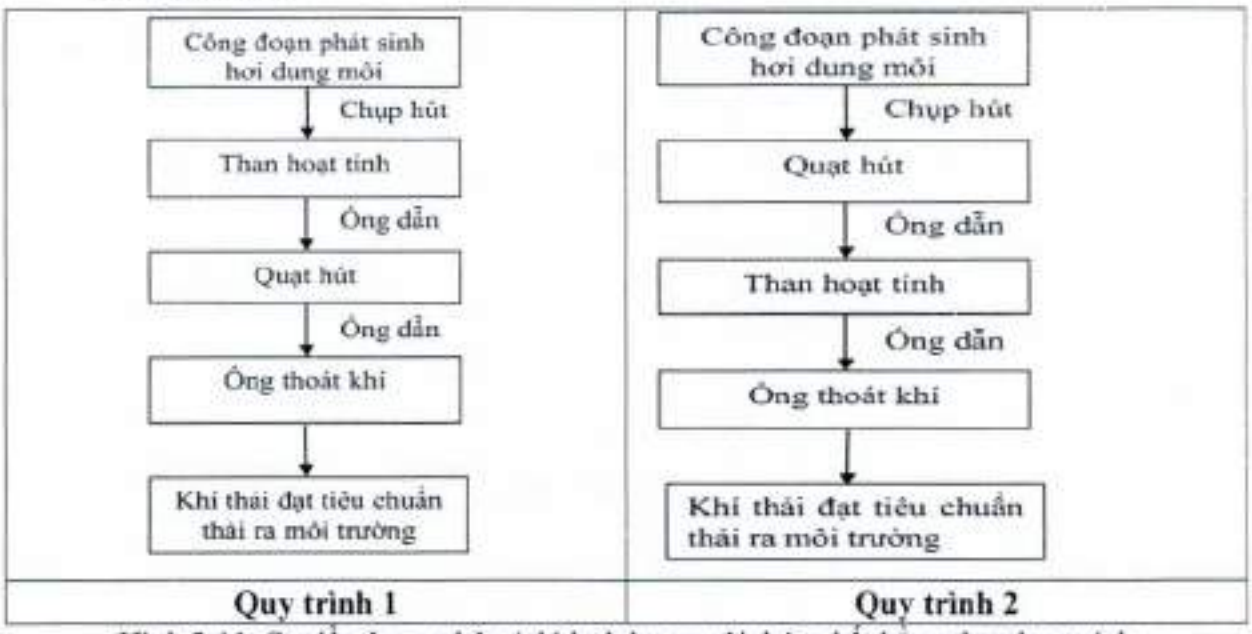

Hình 3.11. Sơ đồ công nghệ xử lý hơi dung môi, hóa chất bằng than hoạt tính

Thuyết minh quy trình:

Bố trí chụp hút tại các công đoạn phát sinh hơi dung môi như: phòng pha keo, dán keo, máy quét keo, pha chế dung môi, hóa chất… Không khí bị ô nhiễm hơi dung môi sẽ được quạt hút đưa vào bộ phận hấp phụ bằng than hoạt tính, hơi dung môi sẽ được giữ lại, khí sạch thoát ra ngoài qua ống khói. Tùy theo hạ tầng nhà xưởng tại mỗi khu vực sản xuất

công ty áp dụng công nghệ xử lý hơi dung môi theo quy trình 1 hoặc quy trình 2 như hình 3.11. Định kỳ 1 tháng/lần Công ty sẽ tiến hành thay than hoạt tính để đảm bảo hiệu quả xử lý của cụm công trình.

Dòng khí sạch sau khi qua than hoạt tính sẽ theo ống thoát khí thoát ra ngoài môi trường tiếp nhận. Khí thải sau xử lý đảm bảo đạt theo tiêu chuẩn cho phép theo QCVN 19:2024/BTNMT (cột B).

+ *Quy trình xử lý hơi dung môi, hóa chất bằng màng nước và than hoạt tính:*

Tại công đoạn sơn chi tiết/túi khí của Quy trình sản xuất may ráp và hoàn thiện sản phẩm, Công ty đã lắp đặt bồn phun sơn đứng để thực hiện phun sơn. Khi thực hiện phun sơn chi tiết/túi khí sẽ làm phát sinh bụi sơn, hơi dung môi trong quá trình phun sơn, vì vậy, Công ty sẽ lắp đặt đường ống thu gom bụi, hơi dung môi để đưa về hệ thống xử lý hơi hóa chất tại chuyền Stockfit 2 - Xưởng 28 để xử lý.

Sơ đồ quy trình

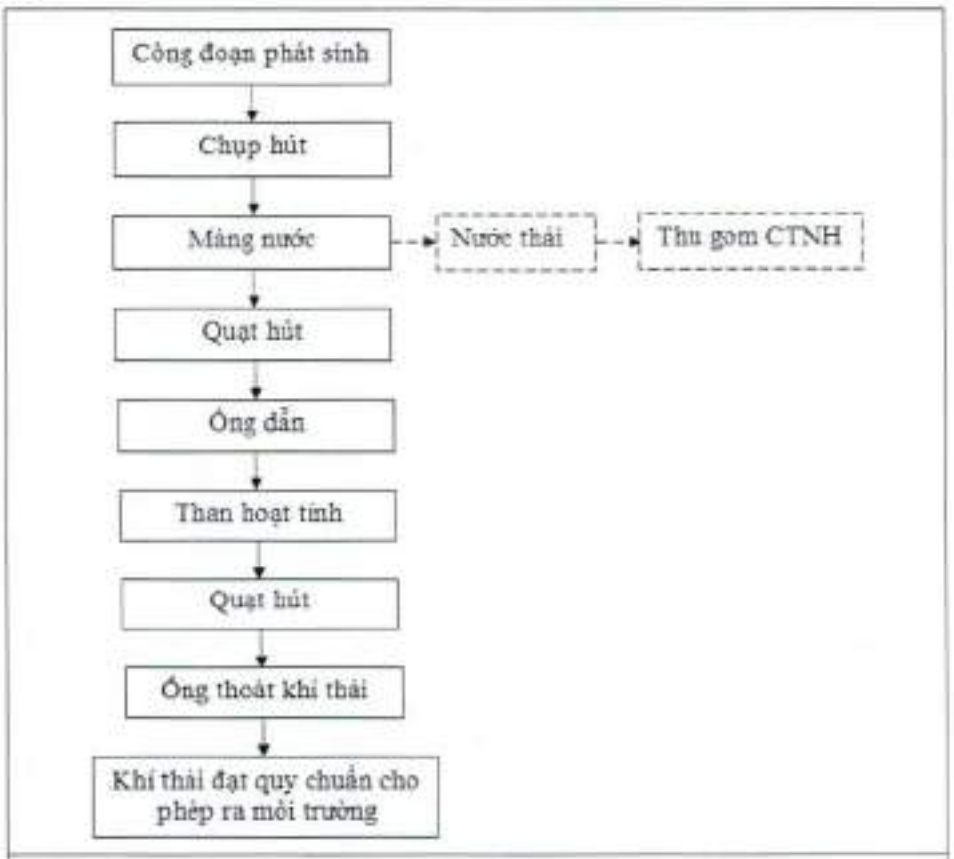

Quy trình 3

Thuyết minh quy trình:

Bố trí chụp hút tại các bồn phun sơn đứng. Dưới tác dụng của quạt hút, khí thải có chứa bụi sơn được hút qua màng nước rồi được quạt hút đưa vào bộ phận hấp phụ bằng than hoạt tính, hơi dung môi sẽ được giữ lại, khí sạch thoát ra ngoài qua ống thoát khí. Định kỳ 1 tháng/lần Công ty sẽ tiến hành thay than hoạt tính để đảm bảo hiệu quả xử lý của cụm công trình. Lượng nước thải phát sinh được thu gom và giao chất thải nguy hại.

Dòng khí sạch sau khi xử lý sẽ theo ống thoát khí thoát ra ngoài môi trường tiếp nhận. Khí thải sau xử lý đảm bảo đạt theo tiêu chuẩn cho phép theo QCVN 19:2024/BTNMT (cột B).

- Thông số kỹ thuật của các hệ thống xử lý hơi dung môi.

Bảng 3.15. Thông số kỹ thuật quạt hút và ống thoát khí của các hệ thống xử lý hơi dung môi

STT	Vị trí, tên hệ thống		Công suất hệ thống (m^3/giờ)		Công suất motor quạt hút		Ống thoát khí thải		Quy trình xử lý
	Theo GPMT số 216/GPMT-KCNĐN	Điều chỉnh tên, xin cấp phép	Theo GPMT số 216/GPMT-KCNĐN	Sau khi giảm xin cấp GPMT	HP	kw	Đường kính (mm)	Chiều cao (m)	
1	Hệ thống xử lý hơi hóa chất tại phòng pha trộn hóa chất NOS A - Xưởng 1A	Hệ thống xử lý hơi hóa chất tại Phòng pha trộn hóa chất - Xưởng 1A	3.000	1.500	1 (3 motor 1/3HP)	0,25	D400	7,5	Quy trình 2
2	Hệ thống xử lý hơi hóa chất tại chuyền lasting NOS A - Xưởng 1A	Hệ thống xử lý hơi hóa chất tại Chuyền lasting 1 - Xưởng 1A	40.000	25.000	40	30	D500	7,1	Quy trình 1
3	Hệ thống xử lý hơi hóa chất tại chuyền lasting NOS B - Xưởng 2A	Hệ thống xử lý hơi hóa chất tại Chuyền lasting 1 - Xưởng 2A	28.000	15.000	30	15	D600	7	Quy trình 1
4	Hệ thống xử lý hơi hóa chất tại chuyền lasting NOS C - Xưởng 2B	Hệ thống xử lý hơi hóa chất tại Chuyền lasting 1 - Xưởng 2B	28.000	15.000	30	15	D600	7,6	Quy trình 1
5	Hệ thống xử lý hơi hóa chất tại Chuyền UV khu vực Midsole - Xưởng 27	Hệ thống xử lý hơi hóa chất tại Chuyền UV Midsole/ Phylon - Xưởng 27	20.000	10.000	20	15	D500	13,6	Quy trình 2
6	Hệ thống xử lý hơi hóa chất tại chuyền in 1 Pre-stitching - Xưởng 27	Hệ thống xử lý hơi hóa chất tại Chuyền in 1, vệ sinh khuôn in và phòng pha hóa chất Pre-stitching - Xưởng 27	40.000	25.000	40	30	D600	14,5	Quy trình 1
7	Hệ thống xử lý hơi hóa chất tại chuyền in 2 Pre-stitching - Xưởng 27	Hệ thống xử lý hơi hóa chất tại Chuyền in 2 Pre-stitching - Xưởng 27	40.000	25.000	40	30	D600	14,6	Quy trình 1

STT	Vị trí, tên hệ thống		Công suất hệ thống (m^3/giờ)		Công suất motor quạt hút		Ống thoát khí thải		Quy trình xử lý
	Theo GPMT số 216/GPMT-KCNĐN	Điều chỉnh tên, xin cấp phép	Theo GPMT số 216/GPMT-KCNĐN	Sau khi giảm xin cấp GPMT	HP	kw	Đường kính (mm)	Chiều cao (m)	
8	Hệ thống xử lý hơi hóa chất tại phòng pha trộn hóa chất & khu vực lưu trữ tạm thời Stockfit - Xưởng 28	Hệ thống xử lý hơi hóa chất tại Phòng pha trộn hóa chất & khu vực lưu trữ tạm thời Stockfit - Xưởng 28	3.000	1.500	4/3 (4 motor 250W)	0,25	D400	14	Quy trình 2
9	Hệ thống xử lý hơi hóa chất tại chuyền Stockfit 1 - Xưởng 28	Hệ thống xử lý hơi hóa chất tại Chuyền Stockfit 1 - Xưởng 28	40.000	15.000	30	30	D500	13,7	Quy trình 1
10	Hệ thống xử lý hơi hóa chất tại chuyền Stockfit 2 Xưởng 28	Hệ thống xử lý hơi hóa chất tại Chuyền Stockfit 2 và chuyền phun sơn Xưởng 28	28.000	15.000	30	15	D450	13,5	Quy trình 3
11	Hệ thống xử lý hơi hóa chất tại chuyền Stockfit 3 - Xưởng 28	Hệ thống xử lý hơi hóa chất tại Chuyền Stockfit 3 - Xưởng 28	28.000	22.000	40	15	D500	14,1	Quy trình 1
12	Hệ thống xử lý hơi hóa chất tại khu vực san chiết kho hóa chất- Xưởng 29	Hệ thống xử lý hơi hóa chất tại Khu vực san chiết kho hóa chất - Xưởng 29	3.500	1.500	2/3 (2 motor 1/3 HP)	-	D400	14	Quy trình 2
13	Hệ thống xử lý hơi hóa chất tại phòng lab - Xưởng 29	Hệ thống xử lý hơi hóa chất tại Phòng lab - Xưởng 29	3.000	1.200	1/3	-	D300	14	Quy trình 2

Thông số kỹ thuật của cụm xử lý khí thải bằng than hoạt tính của Nhà máy như sau:

Bảng 3.16. Thông số kỹ thuật cụm xử lý khí thải bằng than hoạt tính của các hệ thống xử lý hơi dung môi

STT	Hạng mục	Thông số kỹ thuật
1	Chụp hút	Vật liệu inox
2	Vật liệu	Than hoạt tính, chiều dày lớp than 0,1 ÷ 0,4m
3	Kích thước hộp than hoạt tính	(750x650x200)mm; (1.200x1.000x500)mm; (900x700x200)mm.
4	Thời gian định kỳ than hoạt tính	Định kỳ 1 tháng/lần
5	Đường kính ống dẫn khí vào	Ø100mm – Ø500mm, vật liệu: inox
6	Tiết diện chụp hút	Ø42mm-150mm
7	Đường kính ống dẫn khí ra	Ø300mm – Ø600mm, vật liệu: inox, chiều cao 7m-14,1m

- *Hình ảnh các hệ thống xử lý.*

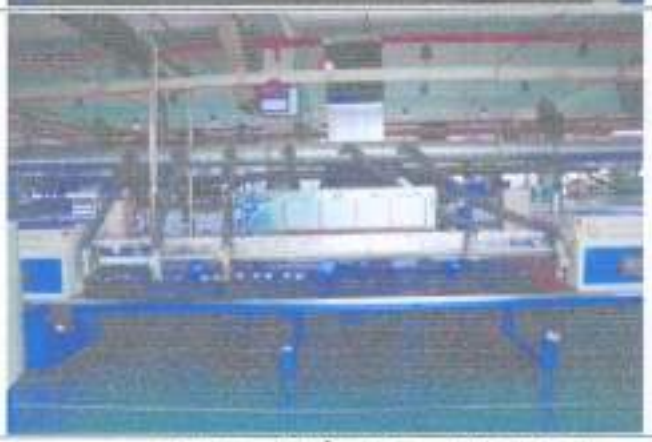

Hình ảnh bố trí chụp hút hơi dung môi, hóa chất tại khu vực làm việc

Phòng pha trộn hóa chất NOS A - Xưởng 1A	Chuyền Lasting NOS A - Xưởng 1A
Khu vực lưu trữ tạm thời NOS A - Xưởng 1A	Chất chuyền lasting NOS B - Xưởng 2A
Chất chuyền UV chuyền Midsole - Xưởng 27	Chất chuyền in 1 Pre-stitching - Xưởng 27

- *Đánh giá hiệu quả xử lý của hệ thống xử lý*

Dựa trên kết quả quan trắc môi trường định kỳ để đánh giá hiệu quả xử lý của các hệ thống xử lý hơi hóa chất tại Nhà máy hiện hữu, cụ thể như sau:

+ Vị trí lấy mẫu và thời gian quan trắc:

STT	Vị trí lấy mẫu/Tên hệ thống	Ký hiệu	Thời gian lấy mẫu	Thông số
1	Hệ thống xử lý hơi hóa chất tại phòng pha trộn hóa chất NOS A - Xưởng 1A	KT1	Ngày: 29/03/2025	Lưu lượng, Etylaxetat, Metylcyclohexan, Metylaxetat
2	Hệ thống xử lý hơi hóa chất tại	KT2	Ngày: 19/03/2025	Lưu lượng, Etylaxetat,

STT	Vị trí lấy mẫu/Tên hệ thống	Ký hiệu	Thời gian lấy mẫu	Thông số
	chuyền lasting NOS A - Xưởng 1A			Metylcyclohexan, n-Butyl axetat, Metylaxetat, n-heptan
3	Hệ thống xử lý hơi hóa chất tại chuyền lasting NOS B - Xưởng 2A	KT3	Ngày: 29/03/2025	
4	Hệ thống xử lý hơi hóa chất tại chuyền lasting NOS C - Xưởng 2B	KT4	Ngày: 29/03/2025	
5	Hệ thống xử lý hơi hóa chất tại Chuyền UV khu vực Midsole - Xưởng 27	KT5	Ngày: 22/03/2025	Lưu lượng, Metylcyclohexan, Etylaxetat, n-Butyl axetat
6	Hệ thống xử lý hơi hóa chất tại chuyền in 1 Pre-stitching - Xưởng 27	KT6	Ngày: 19/03/2025	Lưu lượng, Etylaxetat, Metylcyclohexan, Metylaxetat, n-heptan
7	Hệ thống xử lý hơi hóa chất tại chuyền in 2 Pre-stitching - Xưởng 27	KT7	Ngày: 19/03/2025	
8	Hệ thống xử lý hơi hóa chất tại phòng pha trộn hóa chất & khu vực lưu trữ tạm thời Stockfit - Xưởng 28	KT8	Ngày: 26/03/2025	Lưu lượng, Etylaxetat, Metylcyclohexan, n-Butyl axetat, Metylaxetat, n-heptan
9	Hệ thống xử lý hơi hóa chất tại chuyền Stockfit 1 - Xưởng 28	KT9	Ngày: 26/03/2025	
10	Hệ thống xử lý hơi hóa chất tại chuyền Stockfit 2 - Xưởng 28	KT10	Ngày: 26/03/2025	
11	Hệ thống xử lý hơi hóa chất tại chuyền Stockfit 3 - Xưởng 28	KT11	Ngày: 22/03/2025	
12	Hệ thống xử lý hơi hóa chất tại khu vực san chiết kho hóa chất- Xưởng 29	KT12	Ngày: 26/03/2025	Lưu lượng, Etylaxetat, Metylcyclohexan, n-Butyl axetat, Metylaxetat, n-heptan
13	Hệ thống xử lý hơi hóa chất tại phòng lab - Xưởng 29	KT13	Ngày: 22/03/2025	

+ Kết quả đo đạc, phân tích chất lượng khí thải đầu ra sau các hệ thống xử lý hơi hóa chất:

STT	Kí hiệu	Chỉ tiêu (mg/Nm^3)				
		Etyl axetat	Metyl cyclohecxan	Metyl axetat	n-Butyl axetat	n-heptan
1	KT1	KPH	KPH	KPH		
2	KT2	KPH	KPH	KPH	KPH	KPH
3	KT3	KPH	KPH	KPH	KPH	KPH
4	KT4	KPH	KPH	KPH	KPH	KPH
5	KT5	KPH	KPH	-	KPH	-
6	KT6	KPH	KPH	KPH	-	KPH
7	KT7	KPH	KPH	KPH	-	KPH
8	KT8	5,4	KPH	KPH	KPH	KPH
9	KT9	5,5	KPH	KPH	KPH	KPH
10	KT10	3,2	KPH	KPH	KPH	KPH
11	KT11	KPH	KPH	KPH	KPH	KPH
12	KT12	5,8	KPH	KPH	KPH	KPH
13	KT13	KPH	KPH	KPH	KPH	KPH
QCVN 20:2009/BTNMT		**1.400**	**2.000**	**610**	**950**	**2.000**
QCVN 19:2024/BTNMT, cột B		**≤ 120**	**-**	**-**	**≤ 120**	**-**

(Nguồn: Công ty TNHH Giày Dona Standard Việt Nam (Cơ sở 2))

Nhận xét: Dựa trên kết quả quan trắc tại hệ thống xử lý hơi hóa chất trên các thông số đều nằm trong giới hạn cho phép theo QCVN 20:2009/BTNMT và QCVN 19:2024/BTNMT; cột B. Cho thấy các hệ thống xử lý hiện hữu vẫn đang hoạt động tốt.

- *Tính toán các hệ thống xử lý hơi hóa chất khi giảm lưu lượng xả khí thải :*

Đối với 13 hệ thống xử lý hơi hóa chất dự kiến giảm lưu lượng của công ty có cùng công nghệ xử lý bằng than hoạt tính, do đó, tại phần này báo cáo trình bày tính toán chi tiết đại diện 02 hệ thống xử lý hơi hóa chất, còn 10 hệ thống xử lý còn lại sẽ được tính toán tổng hợp bằng bảng. Cụ thể tính toán chi tiết đại diện 02 hệ thống xử lý hơi hóa chất như sau:

➢ **Tính toán giảm lưu lượng xả thải của Hệ thống xử lý hơi hóa chất tại Phòng pha trộn hóa chất - Xưởng 1A, lưu lượng từ 3.000 m^3/giờ xuống 1.500 m^3/giờ.**

a) Tính toán lưu lượng:

STT	Thông số	Đơn vị	Giá trị theo giấy phép đã được cấp	Giá trị tính toán xin điều chỉnh
1	Tải lượng theo lý thuyết (A_{lt})	kg/kg hóa chất	5	5
2	Khối lượng hóa chất sử dụng	Tấn/năm	1	1
3	Khối lượng dung môi bay hơi (chiếm 50% khối lượng hóa chất) (B)	Tấn/tháng	0,08	0,15
4	Thời gian làm việc (t)	Ngày/tháng	26	26
		Ca/ngày	3	3
		Giờ/ca	8	8
5	Vận tốc gió (v)	m/s	0,5	0,55
6	Chiều dài khu vực bị ảnh hưởng (L)	m	2	1,5
7	Chiều cao khu vực bị ảnh hưởng (H)	m	0,75	0,5
8	Tải lượng (A) (mg/s) = $\frac{A_{lt} \times B \times 10^6}{t \times 3.600}$	mg/s	185	185
		kg/h	0,67	0,67
9	Lưu lượng (Q) Q (m^3/s) = v × L×H	m^3/s	0,75	0,75
		m^3/h	2.700	1.350
10	Nồng độ (C) trung bình: C = A/Q	mg/m^3	247,31	494,62

Trong Giấy phép môi trường đã được với lưu lượng khí cần xử lý là 2.700 m^3/h thì Công ty thiết kế hệ thống xử lý khí thải là 3.000 m^3/h. Nhưng với lưu lượng khí cần xử lý đã tính toán ở bảng trên thì lưu lượng khí thải cần xử lý là Q = 1.350 m^3/h và nhà máy vẫn sử dụng hệ thống xử lý khí thải hiện hữu nhưng lưu lượng xả thải sau khi xử lý đã tính toán tổn thất áp lực thì công ty chọn lưu lượng xả thải lớn nhất là Q = 1.500 m^3/h với số liệu được tính toán như sau:

b) Tính toán than hoạt tính:

Thông số	Đơn vị	Đầu vào	Đầu ra
Lưu lượng khí thải	m^3/h	1.500	1.500
Nhiệt độ	°C	30	30
Nồng độ Ethyl acetate	mg/m^3	170	≤ 120
Nồng độ Toluen	mg/m^3	150	≤ 120
Nồng độ Butyl Axetat	mg/m^3	150	≤ 120

+ Dung lượng hấp phụ của than hoạt tính đối với Etylaxetat là:

logQ = logK + 1/n logY

với K = 6,447 và 1/n = 0,198 *(Nguồn: Yaws Handbook of Thermodynamic and Physic).*

Phần mol hơi Etylaxetat trong hh khí đầu vào:

$$y = \frac{\overline{C_0}.R.T}{M_{C_6H_6}P} = \frac{(170-120).10^{-6}.\frac{22,4}{273}.(30+273)}{88,1} = 14,12.10^{-6} \text{ kmol Etylaxetat/kg hh}$$

⇨ y = 14,12 ppmv

Ta có: logL = logK + 1/n logy ⇔ logL = log 6,447 + 0,198 log (14,12)

⇨ L = 10,89 g Etylaxetat / 100 g GAC

Dung lượng hấp phụ thực tế:

⇨ $a_0^* =$ 10,89 x 90 % = 9,802 kg Etylaxetat /kg than

Lượng than cần thiết cho 1 chu kì hấp phụ nếu hấp phụ tức thời:

$$G_1 = Q.\frac{\overline{C_0}}{a_0^*} = 1500 \times \frac{(170-120)\times10^{-6}}{9,802} = 0,77\ kg\ than \qquad (1)$$

+ Dung lượng hấp phụ của than hoạt tính đối với Toluen là:

logL = logK + 1/n logY

với K = 17,5566 và 1/n = 0,0983 *(Nguồn: Yaws Handbook of Thermodynamic and Physic)*

Phần mol hơi Toluen trong hh khí đầu vào:

$$y = \frac{\overline{C_0}.R.T}{M_{C_6H_6}P} = \frac{(150-120).10^{-6}.\frac{22,4}{273}.(30+273)}{92,1} = 8,10.10^{-6} \text{ kmol Toluen/ kg hh}$$

⇨ y = 8,10 ppmv

Ta có: logL = logK + 1/n logy ⇔ logL = log 17,5566 + 0,0983log (8,10)

⇨ L = 21,57 g Toluen / 100 g GAC

Dung lượng hấp phụ thực tế:

⇨ $a_0^* =$ 21,57 x 95% = 20,49 kg Toluen /kg than

Lượng than cần thiết cho 1 chu kì hấp phụ nếu hấp phụ tức thời:

$$G_2 = Q.\frac{\overline{C_0}}{a_0^*} = 1500 \times \frac{(150-120)\times10^{-6}}{20,49} = 0,22\ kg\ than\ (2)$$

+ Dung lượng hấp phụ của than hoạt tính đối với Butyl Axetat là:

logL = logK + 1/n logY

với K = 25,6457 và 1/n = 0,0609 *(Nguồn: Yaws Handbook of Thermodynamic and Physic)*

Phần mol hơi Butyl Axetat trong hh khí đầu vào:

$$y = \frac{\overline{C_0}.R.T}{M_{C_6H_6}P} = \frac{(150-120).10^{-6}.\frac{22,4}{273}.(30+273)}{106,1} = 7,04.10^{-6} \text{ kmol Butyl Axetat / kg hh}$$

⇨ y = 7,04 ppmv

Ta có: logL = logK + 1/n logy ⇔ logL = log 25,6457 + 0,0609.log (5,86)

⇨ L = 28,88 g Butyl Axetat / 100 g GAC

Dung lượng hấp phụ thực tế:

⇨ a_{ft}^{*} = 28,88 x 95% = 27,44 kg Butyl Axetat /kg than

Lượng than cần thiết cho 1 chu kì hấp phụ nếu hấp phụ tức thời

$$G_3 = Q.\frac{\overline{C_u}}{a_0^*} = 1500 \times \frac{(150-120)\times 10^{-6}}{27,44} = 0,16\ kg\ than\ (3)$$

Từ (1) (2) (3) => Tổng Lượng than cần thiết cho 1 chu kì hấp phụ nếu hấp phụ tức thời:

$G = G_1 + G_2 + G_3 = 0,77 + 0,22 + 0,16 = 1,15\ kg\ than$

Thể tích than cần dùng là: $V = G/\rho_{than} \times t = 1,15 / 500 \times 8$ (h) = 0,011 m^3

Chiều dài lớp than là a = 0,4 m và số thiết bị n = 1

Chọn chiều rộng lớp than : b = 0,3 m

⇨ Chiều cao lớp than H là = V/a/b= 0,15 m

⇨ Vậy thiết kế tháp hấp thụ hình có kích thước: DxRxC = 0,75 x 0,65 x 0,2 (m)

Chu kì thay thế than là: $T = (G \times S) / (c \times 10^{-6} \times Q \times t)$

Trong đó : S là khả năng duy trì cân bằng (%)

t là thời gian làm việc (giờ)

$T = (1,15 \times 30 \times 0,9) / ((170+150+150 - 120 \times 3) \times 10^{-6} \times 1.500 \times 8) = 23,5$ ngày.

c) Tính trở lực:

+ Tính trở lực qua thiết bị:

Trở lực của tháp gồm trở lực dòng khí qua lưới ΔP_1và trở lực dòng khí qua lớp than ΔP_2:

Trở lực dòng khí qua lưới:

$$\Delta P_1 = \xi.\frac{v_1^2.\rho_c}{2}$$

ξ: Hệ số tổn thất cục bộ

v_1: Vận tốc dòng khí qua lưới. Cho diện tích rỗng bằng 50% diện tích lưới. Do đó $v_1 = 2.v_k = 2.0,5 = 1\ \left(\frac{m}{s}\right)$

$$\Delta P_1 = \xi.\frac{v_1^2.\rho_c}{2} = 10.\frac{1^2.1,1}{2} = 5,5\ \left(\frac{N}{m^2}\right)$$

Trở lực dòng khí qua lớp than:

$$\Delta P_2 = 0,37.H.\left(\frac{v_2}{100}\right)^{1,56}\ (inch\ H_2O)$$

H: chiều cao lớp than (ft)

v_2: *vận tốc dòng khí đi qua lớp than* $\left(\frac{ft}{min}\right)$

- Thể tích lớp than:

$$Vthan = 0,018\ (m^3)$$

- Thể tích lỗ rỗng của lớp than:

$$V_r = 0,8.V = 0,8.0,018 = 0,015(m^3)$$

- Diện tích lỗ rỗng của lớp than:

$$S = \frac{V_r}{H} = \frac{0,015}{0,15} = 0,1\ (m^2)$$

- Vận tốc dòng khí đi qua lớp than:

$$v_2 = \frac{Q_c}{S} = \frac{1500}{0,1.3600} = 854,90\ \left(\frac{ft}{min}\right)$$

- Chiều cao lớp than: H = 0,15 m = 0,50 ft

$$\Delta P_2 = 0,37.H.\left(\frac{v_2}{100}\right)^{1,56} = 0,37.0,15.\left(\frac{854,90}{100}\right)^{1,56} = 5,285\ (inch\ H_2O) = 1317,85\ \left(\frac{N}{m^2}\right)$$

Suy ra trở lực của tháp là:

$$\Delta P_{thiết\ bị} = 2.\Delta P_1 + \Delta P_2 = 2.5,55 + 1317,85 = 1328,85\left(\frac{N}{m^2}\right)$$

+ Tính tổn thất áp lực trên đường ống:

Hệ số Reynold : $Re = \frac{v.D}{\nu(20oC)} = \frac{0,5.0,3}{1,5.10^{-5}} = 10000$

Hệ số ma sát :

$$\lambda = 0,0055 \times \left[1 + \left(20000\frac{\varepsilon}{d} + \frac{10^6}{Re}\right)^{\frac{1}{3}}\right] = 0,0055 \times \left[1 + \left(20000\frac{0,18}{0,3} + \frac{10^6}{10^4}\right)^{\frac{1}{3}}\right] = 22,2$$

Trong đó: ε: độ nhẵn của ống gió.
Với độ nhẵn của: Thép GI: 0,18.
d: đường kính ống gió.
Re: Hệ số Reynold

Tổn thất dọc đường : $\Delta Pd = \frac{\lambda.Lp.v^2}{2D} = \frac{22,2.9,1.1,0.5^2}{2.0,3} = 91,528$ Pa

Trong đó:
L : Chiều dài đường ống
D : Đường kính trong của ống
p : Khối lượng riêng của lưu chất
v : Vận tốc dòng chảy

Tổn thất cục bộ : $\Delta Pc = \frac{\xi.p.v^2}{2} = \frac{10.1.10.5^2}{2} = 1,375$ Pa

Trong đó : ξ là Hệ số tổn thất cục bộ

Tổng tổn thất trên đường ống : $\Delta P_{đường\ ống} = \Delta Pd + \Delta Pc = 91,528 + 1,375 = 92,903$ Pa

⇨ Tổng tổn thất trên đường ống và thiết bị là:

$$\Delta P_2 = \Delta P_{đường\ ống} + \Delta P_{thiết\ bị} = 92,903 + 1328,85 = 1421,75\ Pa$$

Quạt hút ly tâm hiện tại đang sử dụng có $Q_1 = 3.000\ m^3/h$, $\Delta P_1 = 350$ Pa

Lưu lượng thực tế là: $Q_2 = Q_1\sqrt{\frac{\Delta P1}{\Delta P2}} = 3000\sqrt{\frac{350}{1421,75}} = 1488,5\ m^3/h$.

⇨ ***Dựa vào các tính toán và hiệu quả xử lý như trên Công ty dự kiến giảm lưu lượng xả thải của Hệ thống xử lý hơi hóa chất tại Phòng pha trộn hóa chất - Xưởng 1A từ lưu lượng 3.000 m³/h xuống lưu lượng 1.500 m³/h.***

➢ **Tính toán giảm lưu lượng xả thải của Hệ thống xử lý hơi hóa chất tại Chuyền lasting 1 - Xưởng 1A, lưu lượng từ 40.000 m³/giờ xuống 25.000 m³/giờ.**

a) Tính toán lưu lượng:

STT	Thông số	Đơn vị	Giá trị theo giấy phép đã được cấp	Giá trị tính toán xin điều chỉnh
1	Tải lượng theo lý thuyết (A_{lt})	kg/kg hóa chất	5	5
2	Khối lượng hóa chất sử dụng	Tấn/năm	4	4
3	Khối lượng dung môi bay hơi (chiếm 50% khối lượng hóa chất) (B)	Tấn/tháng	0,33	0,33
4	Thời gian làm việc (t)	Ngày/tháng	26,00	26,00
		Ca/ngày	3,00	3,00
		Giờ/ca	8,00	8,00
5	Vận tốc gió (v)	m/s	0,5	0,5
6	Chiều dài khu vực bị ảnh hưởng (L)	m	7,5	6
7	Chiều cao khu vực bị ảnh hưởng (H)	m	2,5	2,1
8	Tải lượng (A) A (mg/s) = $\frac{A_{lt} \times B \times 10^6}{t \times 3.600}$	mg/s	742	742
		kg/h	2,67	2,67
9	Lưu lượng (Q) Q (m³/s) = v × L×H	m³/s	9,38	6,30
		m3/h	33.750	22.680
10	Nồng độ (C) trung bình: C=A/Q	mg/m³	79.14	117.77

Trong Giấy phép môi trường đã được với lưu lượng khí cần xử lý là 33.750 m³/h thì Công ty thiết kế hệ thống xử lý khí thải là 40.000 m³/h. Nhưng với lưu lượng khí cần xử lý đã tính toán ở bảng trên thì lưu lượng khí thải cần xử lý là Q = 22.680 m³/h và nhà máy vẫn sử dụng hệ thống xử lý khí thải hiện hữu nhưng lưu lượng xả thải sau khi xử lý đã tính toán tổn thất áp lực thì công ty chọn lưu lượng xả thải lớn nhất là Q = 25.000 m³/h với số liệu được tính toán như sau:

b) Tính toán Than hoạt tính:

Thông số	Đơn vị	Đầu vào	Đầu ra
Lưu lượng khí thải	m³/h	25.000	25.000
Nhiệt độ	°C	30	30
Nồng độ Ethyl acetate	mg/m³	170	120
Nồng độ Toluen	mg/m³	150	120
Nồng độ Butyl Axetat	mg/m³	150	120

+ Dung lượng hấp phụ của than hoạt tính đối với Etylaxetat là:

logQ = logK + 1/n logY

với K = 6,447 và 1/n = 0,198 *(Nguồn: Yaws Handbook of Thermodynamic and Physic)*

Phần mol hơi Etylaxetat trong hh khí đầu vào:

$$y = \frac{\overline{C_0}.R.T}{M_{C_6H_6}.P} = \frac{(170-120).10^{-6}.\frac{22,4}{273}.(30+273)}{88,1} = 14,125.10^{-6} \text{ kmol Etylaxetat / kg hh}$$

⇨ y = 14,125 ppmv

Ta có: logL = logK + 1/n logy ⇔ logL = log 6,447 + 0,198 log (14,125)

⇨ L = 10,89 g Etylaxetat / 100 g GAC

Dung lượng hấp phụ thực tế:

⇨ $a_0^* =$ 10,89 x 95 % = 10,35 kg Etylaxetat /kg than

Lượng than cần thiết cho 1 chu kì hấp phụ nếu hấp phụ tức thời

$$G_1 = Q.\frac{\overline{C_0}}{a_0^*} = 25000 \times \frac{(170-120)\times 10^{-6}}{10,35} = 12,08\ kg\ than \qquad (1)$$

+ Dung lượng hấp phụ của than hoạt tính đối với Toluen là:

logL = logK + 1/n logY

với K = 17,5566 và 1/n = 0,0983 *(Nguồn: Yaws Handbook of Thermodynamic and Physic)*

Phần mol hơi Toluen trong hh khí đầu vào:

$$y = \frac{\overline{C_0}.R.T}{M_{C_6H_6}.P} = \frac{(150-120).10^{-6}.\frac{22,4}{273}.(30+273)}{92,1} = 8,10.10^{-6} \text{ kmol Toluen/ kg hh}$$

⇨ y = 8,10 ppmv

Ta có: logL = logK + 1/n logy ⇔ logL = log 17,5566 + 0,0983log (8,10)

⇨ L = 21,57 g Toluen / 100 g GAC

Dung lượng hấp phụ thực tế:

⇨ $a_0^* =$ 21,57 x 95% = 20,49 kg Toluen /kg than

Lượng than cần thiết cho 1 chu kì hấp phụ nếu hấp phụ tức thời:

$$G_2 = Q.\frac{\overline{C_0}}{a_0^*} = 25000 \times \frac{(150-120)\times 10^{-6}}{20,49} = 3,66\ kg\ than\ (2)$$

+ Dung lượng hấp phụ của than hoạt tính đối với Butyl Axetat là:

logL = logK + 1/n logY

với K = 25,6457 và 1/n = 0,0609 *(Nguồn: Yaws Handbook of Thermodynamic and Physic)*

Phần mol hơi Butyl Axetat trong hh khí đầu vào:

$$y = \frac{\overline{C_0}.R.T}{M_{C_6H_6}.P} = \frac{(150-120).10^{-6}.\frac{22,4}{273}.(30+273)}{106,1} = 7,04.10^{-6} \text{ kmol Butyl Axetat / kg hh}$$

⇨ y = 7,04 ppmv

Ta có: logL = logK + 1/n logy ⇔ logL = log 25,6457 + 0,0609.log (5,86)

⇨ L = 28,88 g Butyl Axetat / 100 g GAC

Dung lượng hấp phụ thực tế:

⇨ $a_0^* =$ 28,88 x 95% = 27,44 kg Butyl Axetat /kg than

Lượng than cần thiết cho 1 chu kì hấp phụ nếu hấp phụ tức thời

$G_3 = Q.\frac{\overline{C_s}}{a_0^+} = 25000 \times \frac{(150-120)\times 10^{-6}}{27.44} = 2,73\ kg\ than$ (3)

Từ (1) (2) (3) => Tổng Lượng than cần thiết cho 1 chu kì hấp phụ nếu hấp phụ tức thời

$G = G_1 + G_2 + G_3 = 12,08 + 3,66 + 2,73 = 18,48\ kg\ than$

Thể tích than cần dùng là: $V = G/\rho_{than} \times t = 18,48 / 500 \times 8$ (h) = 0,296 m^3

Chiều dài lớp than là a = 0,9 m và số thiết bị n = 1

Chọn chiều rộng lớp than : b = 0,9m

⇨ Chiều cao lớp than H là = V/a/b= 0,36 m

⇨ Vậy thiết kế tháp hấp thụ hình có kích thước: DxRxC = 0,75 x 0,65 x 0,2 (m)

Chu kì thay thế than là: $T = (G \times S) / (c \times 10^{-6} \times Q \times t)$

Trong đó : S là khả năng duy trì cân bằng (%)

t là thời gian làm việc (giờ)

$T = (18,48 \times 30 \times 0,9) / ((170+150+150-120 \times 3) \times 10^{-6} \times 25.000 \times 8) = 22,7$ ngày.

c) Tính trở lực:

+ Tính trở lực qua thiết bị:

Trở lực của tháp gồm trở lực dòng khí qua lưới ΔP_1 và trở lực dòng khí qua lớp than ΔP_2:

Trở lực dòng khí qua lưới:

$$\Delta P_1 = \xi.\frac{v_1^2.\rho_c}{2}$$

$$\xi: Hệ\ số\ tổn\ thất\ cục\ bộ$$

v_1: Vận tốc dòng khí qua lưới. Cho diện tích rỗng bằng 50% diện tích lưới. Do đó $v_1 = 2.v_k = 2.0,5 = 1\ \left(\frac{m}{s}\right)$

$$\Delta P_1 = \xi.\frac{v_1^2.\rho_c}{2} = 10.\frac{1^2.1,1}{2} = 5,5\ \left(\frac{N}{m^2}\right)$$

Trở lực dòng khí qua lớp than:

$$\Delta P_2 = 0,37.H.\left(\frac{v_2}{100}\right)^{1,56}(inch\ H_2O)$$

H: chiều cao lớp than (ft)

$$v_2: vận\ tốc\ dòng\ khí\ đi\ qua\ lớp\ than\ \left(\frac{ft}{min}\right)$$

- Thể tích lớp than:

$$Vthan = 0,296\ (m^3)$$

- Thể tích lỗ rỗng của lớp than:

$$V_r = 0,8.V = 0,8.0,296 = 0,266(m^3)$$

- Diện tích lỗ rỗng của lớp than:

$$S - \frac{V_r}{H} - \frac{0,266}{0,36} - 0,73\ (m^2)$$

- Vận tốc dòng khí đi qua lớp than:

$$v_2 = \frac{Q_c}{S} = \frac{25000}{0,73.3600} = 1876,33\left(\frac{ft}{min}\right)$$

- Chiều cao lớp than: H = 0,36 m = 1,197 ft

$$\Delta F_2 = 0,37.H.\left(\frac{v_2}{100}\right)^{1,56} = 0,37.0,36.\left(\frac{1876,33}{100}\right)^{1,56} = 42,922\ (inch\ H_2O) = 10702,49\left(\frac{N}{m^2}\right)$$

Suy ra trở lực của tháp là:

$$\Delta P_{thiết\ bị} = 2.\Delta P_1 + \Delta P_2 = 2.5,55 + 10702,49 = 10713,49\left(\frac{N}{m^2}\right)$$

+ Tính tổn thất áp lực trên đường ống:

Hệ số Reynold : $Re = \frac{v.D}{\nu(20oC)} = \frac{0.3.0.5}{1,5.10^{-5}} = 266666$

Hệ số ma sát :

$$\lambda = 0,0055\ x\left[1 + \left(20000\frac{\varepsilon}{d} + \frac{10^6}{Re}\right)^{\frac{1}{3}}\right] = 0,0055\ x\left[1 + \left(20000\frac{0,18}{0,3} + \frac{10^6}{266666}\right)^{\frac{1}{3}}\right] = 8,32$$

Trong đó: ε: độ nhẵn của ống gió.
Với độ nhẵn của: Thép GI: 0,18.
d: đường kính ống gió.
Re: Hệ số Reynold

Tổn thất dọc đường : $\Delta Pd = \frac{\lambda.L.p.v^2}{2D} = \frac{8,32.40.1,1.0,5^2}{2.0,3} = 57,229$ Fa

Trong đó: L : Chiều dài đường ống
D : Đường kính trong của ống
p : Khối lượng riêng của lưu chất
v : Vận tốc dòng chảy

Tổn thất cục bộ : $\Delta Pc = \frac{\xi.p.v^2}{2} = \frac{10.1,1.0,5^2}{2} = 1,375$ Pa

Trong đó : ξ là Hệ số tổn thất cục bộ

Tổng tổn thất trên đường ống : $\Delta P_{đường\ ống} = \Delta Pd + \Delta Pc = 57,229 + 1,375 = 58,604$ Pa

⇨ Tổng tổn thất trên đường ống và thiết bị là:

$$\Delta P_2 = \Delta P_{đường\ ống} + \Delta P_{thiết\ bị} = = 58,604 + 10713,49 = 10772,09 \text{ Pa}$$

Quạt hút ly tâm hiện tại đang sử dụng có $Q_1 = 40.000\ m^3/h$, $\Delta P_1 = 4000$ Pa

Lưu lượng thực tế là: $Q_2 = Q_1\sqrt{\frac{\Delta P1}{\Delta P2}} = 40000\sqrt{\frac{4000}{10772,09}} = 24.374\ m^3/h$

⇨ Dựa vào các tính toán và hiệu quả xử lý như trên Công ty dự kiến giảm lưu lượng xả thải của Hệ thống xử lý hơi hóa chất tại Chuyền lasting 1 - Xưởng 1A, lưu lượng 40.000 m^3/h xuống lưu lượng 25.000 m^3/h.

Dựa vào tính toán chi tiết 02 hệ thống xử lý hơi hóa chất như trên, ta có kết quả bảng tính các hệ thống xử lý hơi hóa chất giảm như sau:

Bảng 3.17. Bảng tổng hợp tính toán các hệ thống xử lý hiện hữu giảm lưu lượng xả thải

STT	Vị trí ống khí thải được cấp phép	Khu vực bị ảnh hưởng khí thải ô nhiễm				Lưu lượng khí thải ô nhiễm cần xử lý (m3/giờ)		Công suất theo GPMT đã được cấp (m^3/h)	Công suất giảm (m^3/h)
		Theo giấy phép môi trường đã được cấp		Theo thực tế		Theo giấy phép môi trường đã được cấp	Theo thực tế		
		Chiều dài (m)	Chiều cao (m)	Chiều dài (m)	Chiều cao (m)				
1	Hệ thống xử lý hơi hóa chất tại Phòng pha trộn hóa chất - Xưởng 1A	2	0,75	1,5	0,5	2.700	1.350	3.000	1.500
2	Hệ thống xử lý hơi hóa chất tại Chuyền lasting 1 - Xưởng 1A	7,5	2,5	6	2,1	33.750	22.680	40.000	25.000
3	Hệ thống xử lý hơi hóa chất tại Chuyền lasting 1 - Xưởng 2A	6,5	2,0	5,5	1,5	23.400	13.500	28.000	15.000
4	Hệ thống xử lý hơi hóa chất tại Chuyền lasting 1 - Xưởng 2B	6,5	2,0	5,5	1,5	23.400	13.500	28.000	15.000
5	Hệ thống xử lý hơi hóa chất tại Chuyền UV Midsole/ Phylon - Xưởng 27	5	2	4,5	1,2	18.000	9.720	20.000	10.000
6	Hệ thống xử lý hơi hóa chất tại Chuyền in 1, vệ sinh khuôn in và phòng pha hóa chất Pre-stitching - Xưởng 27	7,5	2,5	6	2,1	33.750	22.680	40.000	25.000
7	Hệ thống xử lý hơi hóa chất tại Chuyền in 2 Pre-stitching - Xưởng 27	7,5	2,5	6	2,1	33.750	22.680	40.000	25.000
8	Hệ thống xử lý hơi hóa chất tại Phòng pha trộn hóa chất & khu vực lưu trữ tạm thời Stockfit - Xưởng 28	2	0,75	1,5	0,5	2.700	1.350	3.000	1.500
9	Hệ thống xử lý hơi hóa chất tại Chuyền Stockfit 1 - Xưởng 28	7,5	2,5	5,5	1,5	33.750	14.850	40.000	15.000
10	Hệ thống xử lý hơi hóa chất tại Chuyền Stockfit 2 và chuyền phun sơn- Xưởng 28	6,5	2,0	5,5	1,5	23.400	14.850	28.000	15.000

STT	Vị trí ống khí thải được cấp phép	Khu vực bị ảnh hưởng khí thải ô nhiễm				Lưu lượng khí thải ô nhiễm cần xử lý (m3/giờ)		Công suất theo GPMT đã được cấp (m^3/h)	Công suất giảm (m^3/h)
		Theo giấy phép môi trường đã được cấp		Theo thực tế		Theo giấy phép môi trường đã được cấp	Theo thực tế		
		Chiều dài (m)	Chiều cao (m)	Chiều dài (m)	Chiều cao (m)				
11	Hệ thống xử lý hơi hóa chất tại Chuyền Stockfit 3 - Xưởng 28	6,5	2,0	6,0	2,0	23.400	21.600	28.000	22.000
12	Hệ thống xử lý hơi hóa chất tại Kha vực san chiết kho hóa chất - Xưởng 29	2,0	0,8	1,5	0,5	2.880	1.350	3.500	1.500
13	Hệ thống xử lý hơi hóa chất tại Phòng lab - Xưởng 29	2	0,75	1,2	0,5	2.700	1.080	3.000	1.200

(Nguồn: Công ty TNHH Giày Dona Standard Việt Nam (Cơ sở 2))

2.2.1.1.4.2. Công trình xử lý bụi sơn và hơi hóa chất từ công đoạn phun sơn, in logo

Trong quá trình sản xuất tại công đoạn phun sơn, in logo sẽ phát sinh bụi sơn, hơi hóa chất... sẽ được thu gom về hệ thống xử lý hơi dung môi bằng màng nước kết hợp than hoạt tính và cyclone để xử lý, cụ thể:

- *Quy trình xử lý bụi sơn, hơi hóa chất:*

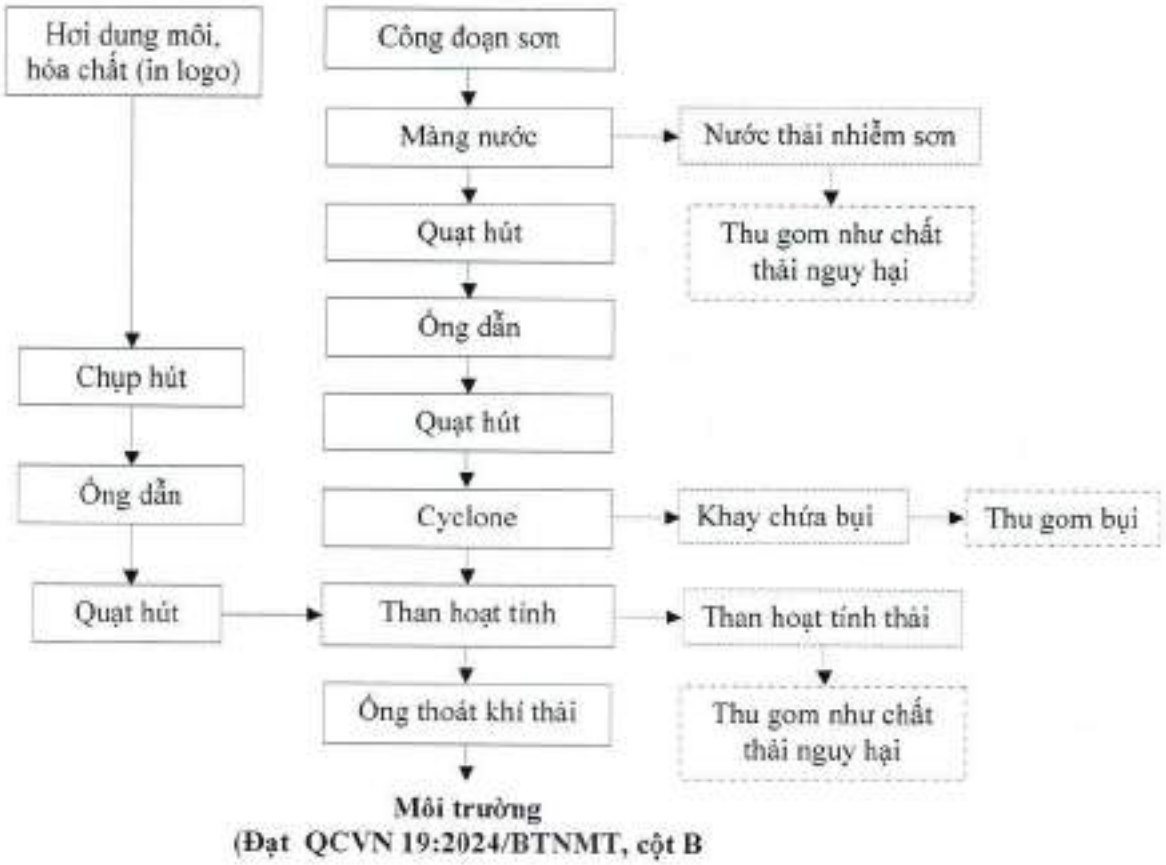

Hình 3.12. Sơ đồ quy trình công nghệ xử lý bụi sơn và hơi hóa chất

- *Thuyết minh quy trình:*

Dưới tác dụng của quạt hút, khí thải có chứa bụi sơn, được hút qua màng nước rồi tiếp thu vào hệ thống Cylone, tại đây không khí sẽ di chuyển theo hình xoắn ốc. Bụi sơn sẽ va vào vách của hệ thống Cylone và rơi xuống thùng chứa bụi. Khí thải có chứa hơi dung môi (bao gồm từ công đoạn in logo) tiếp tục qua lớp than hoạt tính để hấp phụ sau đó không khí sạch sẽ theo ống dẫn thoát ra bên ngoài và đảm bảo đạt tiêu chuẩn QCVN 19:2024/BTNMT, cột B. Định kỳ hàng tuần bụi sơn, nước thải nhiễm sơn sẽ được nhân viên thu gom và chuyển giao cho đơn vị chất thải nguy hại để xử lý.

Định kỳ 1 tháng/lần Công ty sẽ tiến hành thay than hoạt tính để đảm bảo hiệu quả xử lý của cụm công trình.

- *Thông số kỹ thuật của hệ thống xử lý bụi sơn, hơi dung môi.*

Bảng 3.18. Thông số kỹ thuật của hệ thống xử lý bụi sơn, hơi dung môi

STT	Vị trí, tên hệ thống		Công suất hệ thống (m^3/giờ)		Thông số kỹ thuật
	Theo GPMT số 216/GPMT-KCNĐN	Điều chỉnh tên, xin cấp phép	Theo GPMT số 216/GPMT-KCNĐN	Sau khi giảm xin cấp GPMT	
1	Hệ thống xử lý hơi hóa chất tại Chuyền sơn khu vực Midsole - Xưởng 27	Hệ thống xử lý hơi hóa chất tại Chuyền sơn Midsole/ Phylon - Xưởng 27	28.000	10.000	- Công nghệ xử lý: Màng nước hấp thụ bụi sơn và Cylone tách bụi, khí thải sau đó đi qua hộp than hoạt tính. - Kích thước hộp than: (700x600x200)mm. - Thùng chứa bụi: (700x700x400)mm - Kích thước Cyclone: ⌀1300mm x cao 2650mm - Quạt hút: 20Hp; 15 kW - Đường kính ống vào: D400mm - Đường kính ống ra: D500mm - Chiều cao ống khói: 14,2m

- *Hình ảnh hệ thống xử lý:*

Hệ thống xử lý hơi hóa chất tại Chuyền sơn Midsole/ Phylon - Xưởng 27

- *Đánh giá hiệu quả xử lý của hệ thống xử lý.*

Dựa trên kết quả quan trắc môi trường định kỳ để đánh giá hiệu quả xử lý của hệ thống xử lý hơi hóa chất tại chuyền sơn Midsole - Xưởng 27 Nhà máy hiện hữu. Kết quả đo đạc, phân tích chất lượng khí thải đầu ra sau hệ thống xử lý như sau:

STT	Vị trí quan trắc, tên hệ thống	Thời gian quan trắc	Etylaxetat (mg/Nm^3)
1	Hệ thống xử lý hơi hóa chất tại Chuyền sơn khu vực Midsole - Xưởng 27	Ngày: 22/03/2025	KPH
QCVN 20:2009/BTNMT			**1.400**
QCVN 19:2024/BTNMT, cột B			**≤120**

(Nguồn: Công ty TNHH Giày Dona Standard Việt Nam (Cơ sở 2))

Nhận xét: Dựa trên kết quả quan trắc tại hệ thống xử lý hơi hóa chất tại chuyền sơn Midsole - Xưởng 27 các thông số đều nằm trong giới hạn cho phép theo QCVN 20:2009/BTNMT và QCVN 19:2024/BTNMT; cột B. Cho thấy các hệ thống xử lý hiện hữu vẫn đang hoạt động tốt.

- *Tính toán giảm lưu lượng xả khí thải của hệ thống xử lý.*

Tính toán giảm lưu lượng xả thải của Hệ thống xử lý hơi hóa chất tại Chuyền sơn Midsole/ Phylon - Xưởng 27, lưu lượng từ 28.000 m^3/giờ xuống 10.000 m^3/giờ.

a) Tính toán lưu lượng:

STT	Thông số	Đơn vị	Giá trị theo giấy phép đã được cấp	Giá trị tính toán xin điều chỉnh
1	Tải lượng theo lý thuyết (A_{lt})	kg/kg hóa chất	8	8
2	Khối lượng hóa chất sử dụng	Tấn/năm	3,5	3,5
3	Khối lượng dung môi bay hơi	Tấn/tháng	0,29	0,67
4	Thời gian làm việc (t)	Ngày/tháng	26,00	26,00
		Ca/ngày	3,00	3,00
		Giờ/ca	8,00	8,00
5	Vận tốc gió (v)	m/s	0,50	0,50
6	Chiều dài khu vực bị ảnh hưởng (L)	m	34,80	16,80
7	Chiều cao khu vực bị ảnh hưởng (H)	m	0,44	0,33
8	Tải lượng (A) $A\ (mg/s) = \frac{A_{lt} \times B \times 10^3}{t \times 1.600}$	mg/s	1039	1039
		kg/h	3,74	3,74
9	Lưu lượng (Q) Q (m^3/s) = v × L×H	m^3/s	7,83	2,77
		m3/h	27562	9979,20
10	Nồng độ (C) trung bình: C=A/Q	mg/m^3	132,66	374.71

=> Lưu lượng thực tế là 10.000 m3/h, nồng độ hơi dung môi C = 1070,6 mg/m^3

Tải lượng bụi sơn là khoảng G = 3 kg bụi /h

=> Nồng độ bụi là :

$$C = \frac{G * 10^6}{Q} = \frac{3 * 10^6}{10000} = 300\ mg/m3$$

b. Tính toán Màng nước

Lưu lượng khí vào bể lắng Lk = 10.000 m^3/h = 2,78 m^3/s

Vận tốc khí trong khoảng (0,4 – 1,2 m/s) => Chọn vk = 0,87 m/s (Theo Trần Ngọc Chấn, Ô nhiễm không khí và xử lý khí thải-Tập 2, NXB Khoa Học Kỹ Thuật, Hà Nội)

Diện tích bề mặt là : S = Lk / vk = 2,78 / 0,87 = 3,19 (m^2)

Chọn chiều cao là h = 1,4 m

⇨ Chiều dài thiết bị là : b = S/a = 3,19 / 1,4 = 2,28 (m) =) Chọn l = 2,3 m

Chọn máy bơm tuần hoàn : Q = 20 m^3/h và n = 50 béc phun d = 20 mm

Lưu lượng nước : Ln = 20 m^3/h = $5,56.10^{-3}$ (m^3/s)

Vận tốc nước :

$$Vn = \frac{4 \times Ln}{n \times \pi \times d^2} = \frac{4 \times 5,56.10^{-3}}{50 \times \pi \times 0.02^2} = 0,35\ m/s$$

Vận tốc tương đối của hạt bụi đối với hạt nước:

Vb = Vk = 0,87 (m/s)

Ta có : Ln = α .Vn.S.l (Theo Trần Ngọc Chấn, Ô nhiễm không khí và xử lý khí thải- Tập 2, NXB Khoa Học Kỹ Thuật, Hà Nội)

⇨ α = Ln / (Vn.b.l) = $5,56.10^{-3}$ / (0,35.2,3.1) = $6,88.10^{-3}$

Đường kính giọt nước :

$$d_n = \frac{585.10^{-3}}{v_k}.\sqrt{\frac{\sigma}{\rho_n} + 53,4\left(\frac{\mu_n}{\sqrt{\sigma\rho_n}}\right)^{0,45}\left(\frac{L_n}{L_K}\right)^{1,5}}$$

$$d_n = \frac{585.10^{-3}}{0,87}.\sqrt{\frac{6,88.10^{-3}}{995} + 53,4\left(\frac{8,01.10^{-4}}{\sqrt{72,8.10^{-3}.995}}\right)^{0,45}\left(\frac{5,56.10^{-3}}{2,78}\right)^{1,5}}$$

$= 5,75 . 10^{-3}$ m

Trong đó: - ρ_n : Khối lượng riêng của nước ở 30 °C (kg/m^3)

- σ: Sức căng bề mặt của nước ở 30 °C (N/m)

- σ: Độ nhớt động lực của nước ở 30 °C (Pa.s)

- μ_n: Hệ số nhớt động lực của nước ở 30 °C (Pa.s)

- Hệ số nhớt động lực của không khí ở 30 °C là $1,86.10^{-5}$(Pa.s)

Tính toán tiếp theo sẽ theo bảng dưới đây:

Đường kính hạt bụi (um)	2,5	7,5	15	30	50	200
Chuẩn số Stk: $Stk = \frac{\rho_p d^2 v_p}{18\mu d_n}$	$1,13.10^{-2}$	$3,39.10^{-2}$	$6,78.10^{-2}$	$1,36.10^{-1}$	$2,26.10^{-1}$	$9,03.10^{-1}$
Hệ số ηe $\eta_e = \frac{Stk^2}{(0,35 + Stk)^2}$	$9,77.10^{-4}$	$7,79.10^{-3}$	$2,63.10^{-2}$	$7,79.10^{-2}$	$1,45.10^{-1}$	$5,19.10^{-1}$
Giá trị A $A = \left(\frac{-3.\eta_e.L_n.v_b}{2.d_n.L_k.v_n}.H\right)$	-0,002	-0,014	-0,047	-0,14	-0,276	-0,932
Hiệu suất $\eta = (1 - \exp(A)) * 100$	0,18 %	1,39 %	4,61 %	13,05 %	24,13 %	60,64%
Phần trăm bụi	2	3	5	5	5	80
Hiệu suất xử lý của thiết bị là	50,64 %					

Nồng độ bụi còn lại sau khi đi qua màng nước = 300 x (1- 50,64 %) = 148,08 mg/m^3

Vậy kích thước của hệ thống : Dài x Rộng x Cao = 2300 x 1000 x 1400 mm

Kết luận : Nồng độ bụi còn lại sau khi qua màng nước là 148,08 mg/m^3 > 50 mg/m^3 (ở 25°C) . Do đó, dòng khí thải này đi qua cyclone để tiếp tục xử lý đạt tiêu chuẩn bụi cột B- QCVN 19:2024

Tính toán Cyclone

- Lưu lượng : Q = 10000 m^3/h.

Thông số	Đơn vị	Đầu vào	Đầu ra
Lưu lượng khí thải	m^3/h	10000	10000
Nhiệt độ	°C	30	30
Khối lượng riêng của bụi	Kg/m^3	1350	1350
Nồng độ bụi	mg/m^3	148,08	50

Bảng cấp phối hạt bụi

Kích thước hạt (µm)	0-5	5-10	10-20	20-40	40 -60	> 60
d_p (µm)	2,5	7,5	15	30	50	200
%mj	1	1,2	3,5	5,8	10,5	78

(Nguồn: Tra bảng 113 - Sách ô nhiễm không khí và xử lý khí thải - Trần Ngọc Chấn)

Chọn Cyclone Standard cho hệ thống

Vận tốc vào Cyclone: Vi = 10-30 m/s => Chọn V_i = 13,2 m/s.

Tiết diện miệng vào: W x H = Q / V_i = $\frac{10000}{13.2 \times 3600}$ = 0,21 (1)

Theo bảng thông số dưới , ta có: H = 0,5 D; W = 0,25 D → $\frac{H}{W} = 2$ (2)

Từ (1) và (2) => H = 0,65 m; W = 0,32 m; D = 1,3 m

Bảng xác định kích thước của Cyclone Standard

Thông số	Ký hiệu	Độ dài	Kết quả
Chiều cao hình trụ	Lb	1,2D	1,55
Chiều cao hình nón	Lc	0,85D	1,1
Chiều cao cửa vào	H	0,5D	0,65
Chiều rộng cửa vào	W	0,25D	0,32
Đường kính ống thoát khí	De	0,5D	0,65
Đường kính ống thu bụi	Dd	0,4D	0,52
Chiều cao ống tâm	S	0,6D	0,78

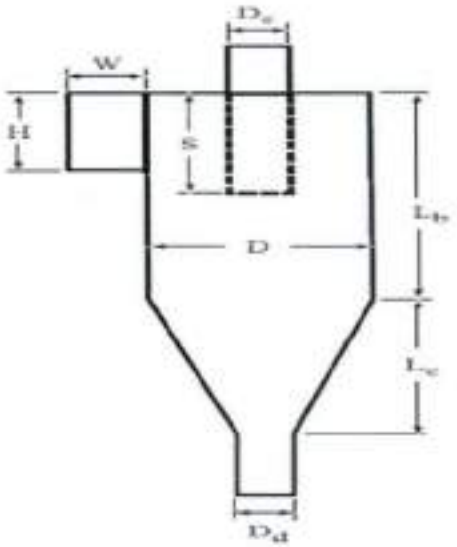

Hình xác định kích thước Cyclone Standard

Số vòng quay hiệu quả:

$$N_e = \frac{1}{H} \times \left(L_b + \frac{L_c}{2}\right) = \frac{1}{0,65} \times \left(1,55 + \frac{1,1}{2}\right) = 3\ vòng$$

Khối lượng riêng và hệ số nhớt động lực của không khí ở nhiệt độ 30°C là:

Pg = 1,100 kg/m3 và μ_{kk} = 1,91 x 10^{-5} Pa.s

Đường kính hạt bụi có hiệu suất thu gom 50%:

$$dp_{50} = \left[\frac{9 \times \mu \times W}{2\pi \times Ne \times Vi \times (Pp - Pg)}\right]^{0,5} = \left[\frac{9 \times 1.91 \times 10^{-5} \times 0.32}{2\pi \times 3 \times 12.2 \times (1250 - 1100)}\right]^{0,5} = 6\ \mu m$$

Hiệu suất thu gom cho các nhóm đường kính dựa trên cấp phối hạt

$$n_j = \frac{1}{1 + (\frac{d_{p50}}{d_{pj}})^2}$$

Bảng nồng độ bụi xử lý dựa trên hiệu suất xử lý theo các nhóm đường kính hạt bụi

d_p (µm)	2,5	7,5	15	35	200
Hiệu suất (nj)	0,1	0,6	0,9	1	1
Ej = nj*mj	0,1	0,8	6,9	26,9	62

Hiệu suất xử lý của Cyclone :

E = 0,1 + 0,8 + 6,9 + 26,9 + 62 = 96,7 %

Nồng độ bụi còn lại sau khi qua Cyclone = 148,08 x (1- 96,7%) = 4,93 mg/m^3

Vậy kích thước Cyclone là D x H = 1300 x 2650 mm

Kết luận : Nồng độ bụi còn lại sau khi qua thiết bị Cyclone là 4,93 mg/m^3 < 50 mg/m^3. Do đó, dòng khí thải này đi qua thiết bị Cyclone xử lý đạt tiêu chuẩn bụi cột C-QCVN 19:2024 BTNMT

c. Tính toán Than Hoạt Tính

Thông số	Đơn vị	Đầu vào	Đầu ra
Lưu lượng khí thải	m^3/h	10000	10000
Nhiệt độ	°C	30	30
Nồng độ Ethyl acetate	mg/m^3	185	150
Nồng độ N-Butyl acetate	mg/m^3	185	150
Áp suất làm việc	atm	1	1

+ Dung lượng hấp phụ của than hoạt tính đối với Ethyl acetate là:

logQ = logK + 1/n logY

với K = 6,447 và 1/n = 0,198 *(Nguồn: Yaws Handbook of Thermodynamic and Physic)*

Phần mol hơi Ethyl acetate trong hh khí đầu vào:

$$y = \frac{\overline{C_0}.R.T}{M_{C_6H_8}.P} = \frac{(185-150).10^{-6}.\frac{22,4}{273}(30+273)}{88.1} = 9,88.10^{-6}\text{kmol Ethyl acetate / kg hh}$$

⇨ y = 9,88 ppmv

Ta có: logQ = logK + 1/n logy ⇔ logQ = log 6,447 + 0,198 log(9,88)

⇨ Q = 10,15 g / 100 g GAC

Dung lượng hấp phụ thực tế:

⇨ $a_0^* =$ 10,15 x 90% = 9,13 kg Ethyl acetate /kg than

Lượng than cần thiết cho 1 chu kì hấp phụ nếu hấp phụ tức thời

$$G1 = Q.\frac{\overline{C_0}}{a_0^*} = 10000 \times \frac{(185-10)\times 10^{-6}}{9.13} = 3{,}83\ kg\ than\ (1)$$

+ Dung lượng hấp phụ của than hoạt tính đối với Methyl acetate là:

logQ = logK + 1/n logY

với K = 22.3285 và 1/n = 0.0774 *(Nguồn: Yaws Handbook of Thermodynamic and Physic)*

Phần mol hơi Ethyl acetate trong hh khí đầu vào:

$$y = \frac{\overline{C_0}.R.T}{M_{C_4H_8O_2}.P} = \frac{(185-150).10^{-6}.\frac{22.4}{273}.(30+273)}{116.1} = 7{,}5.10^{-5}$$ kmol Methyl acetate/ kg hh

⇨ y = 7,5 ppmv

Ta có: logQ = logK + 1/n logy ⇔ logQ = log 22.3285 + 0.0774 log (7,5)

⇨ Q = 26,1 g Methyl acetate / 100 g GAC

Dung lượng hấp phụ thực tế:

⇨ $a_0^* =$ 26,1 x 90% = 23,5 kg Methyl acetate /kg than

Lượng than cần thiết cho 1 chu kì hấp phụ nếu hấp phụ tức thời

$$G2 = Q.\frac{\overline{C_0}}{a_0^*} = 10000 \times \frac{(185-150)\times 10^{-6}}{23.5} = 1{,}49\ kg\ than\ (2)$$

Tổng lượng than cần thiết cho 1 chu kì hấp phụ nếu hấp phụ tức thời

G = G1 + G2 = 3,83 + 1,49 = 5,32 (kg)

Thể tích than cần dùng là: V = G/ ρ_{than} x t = 5,32 / 500 x 8 (h) = 0,09 m^3

Chọn chiều cao lớp than : H = 0,2 m, chiều dài lớp than là a = 0,7 m và số thiết bị n = 1

⇨ Chiều rộng lớp than b là = 0,09 / (1 x 0,7 x 0,2) = 0,6 m

Vậy thiết kế tháp hấp thụ hình có kích thước: DxRxC = 0,7 x 0,6 x 0,2 (m)

Chu kì thay thế than là: T = (G × S) / (e × 10^{-6} × Q × t)

Trong đó : S là khả năng duy trì cân bằng (%)

t là thời gian làm việc (giờ)

T = (5,32 x 24 × 0.8) / ((185-150) × 10^{-6} × 10000 × 8) = 36,48 ngày

⇨ Dựa vào các tính toán và hiệu quả xử lý như trên Công ty dự kiến giảm lưu lượng xả thải của Tính toán giảm lưu lượng xả thải của Hệ thống xử lý hơi hóa chất tại Chuyền sơn Midsole/ Phylon - Xưởng 27, lưu lượng từ 28.000 m^3/giờ xuống 10.000 m^3/giờ.

2.2.1.1.4.3. Công trình thu gom xử lý hơi dung môi, hóa chất công đoạn Auto UV

Trong quá trình sản xuất tại công đoạn Auto UV sẽ phát sinh hơi dung môi, hóa chất sẽ được thu gom về hệ thống xử lý hơi dung môi bằng thiết bị thu hồi keo cặn kết hợp than hoạt tính để xử lý, cụ thể:

- *Quy trình xử lý hơi dung môi, hóa chất:*

Hình 3.13. Sơ đồ quy trình công nghệ xử lý hơi dung môi, hóa chất công đoạn Auto UV

- *Thuyết minh quy trình:*

Khí thải có chứa keo thông qua ống dẫn đến hộp thu hồi keo cặn, tại đây dưới tác dụng của trọng lực, các hóa chất bám vào thành của hộp thu hồi keo sẽ chảy xuống khay chứa. Sau đó khí thải tiếp tục qua lớp than hoạt tính, hơi dung môi sẽ được giữ lại, khí sạch thoát ra ngoài qua ống thải.

Định kỳ 1 tháng/lần Công ty sẽ tiến hành thay than hoạt tính để đảm bảo hiệu quả xử lý của cụm công trình.

Công ty đã trang bị khẩu trang, găng tay, kính bảo hộ lao động cho công nhân trực tiếp sản xuất để không ảnh hưởng đến người lao động.

- *Thông số kỹ thuật của hệ thống xử lý hơi dung môi, hóa chất.*

Bảng 3.19. Thông số kỹ thuật của hệ thống xử lý bụi sơn, hơi dung môi

STT	Vị trí, tên hệ thống		Công suất hệ thống (m^3/giờ)		Thông số kỹ thuật
	Theo GPMT số 216/GPMT-KCNĐN	Điều chỉnh tên, xin cấp phép	Theo GPMT số 216/GPMT-KCNĐN	Sau khi giảm xin cấp GPMT	
1	Hệ thống xử lý hơi hóa chất tại Máy Auto UV khu vực Midsole - Xưởng 27	Hệ thống xử lý hơi hóa chất tại Máy Auto UV Midsole/ Phylon - Xưởng 27	30.000	8.000	- Quạt hút: 30Hp - Đường kính ống vào: D150mm - Đường kính ống ra: D450mm - Chiều cao ống khói: 14m - Kích thước hộp than: (700x600x200)mm - Thùng thu hồi keo (700x500x700)mm

- *Hình ảnh hệ thống xử lý:*

Hệ thống xử lý hơi hóa chất công đoạn Auto UV

- *Đánh giá hiệu quả xử lý của hệ thống.*

Dựa trên kết quả quan trắc môi trường định kỳ để đánh giá hiệu quả xử lý của các hệ thống xử lý bụi tại Máy luyện kín tại Nhà máy hiện hữu. Kết quả đo đạc, phân tích chất lượng khí thải đầu ra sau hệ thống xử lý như sau:

STT	Vị trí quan trắc, tên hệ thống	Thời gian quan trắc	n-Butyl axetat (mg/Nm^3)
1	Hệ thống xử lý hơi hóa chất tại Máy Auto UV khu vực Midsole - Xưởng 27	Ngày: 22/03/2025	KPH
QCVN 20:2009/BTNMT			**950**
QCVN 19:2024/BTNMT, cột B			**≤120**

(Nguồn: Công ty TNHH Giày Dona Standard Việt Nam (Cơ sở 2))

Nhận xét: Dựa trên kết quả quan trắc tại hệ thống xử lý hơi hóa chất tại máy Auto UV khu vực Midsole - Xưởng 27 thông số quan trắc đều nằm trong giới hạn cho phép theo QCVN 20:2009/BTNMT và QCVN 19:2024/BTNMT; cột B. Cho thấy hệ thống xử lý hiện hữu vẫn đang hoạt động tốt.

- *Tính toán giảm lưu lượng xả khí thải của hệ thống xử lý.*

Tính toán giảm lưu lượng xả thải của Hệ thống xử lý hơi hóa chất tại Máy Auto UV khu vực Midsole - Xưởng 27. Lưu lượng 30.000 m3/giờ xuống 8.000 m3/giờ.

a) Tính toán lưu lượng

STT	Thông số	Đơn vị	Giá trị theo giấy phép đã được cấp	Giá trị tính toán xin điều chỉnh
1	Tải lượng theo lý thuyết (A_{lt})	kg/kg hóa chất	5	5
2	Khối lượng hóa chất sử dụng	Tấn/năm	3	3
3	Khối lượng dung môi bay hơi (chiếm 50% khối lượng hóa chất) (B)	Tấn/tháng	0,3	0,3
4	Thời gian làm việc (t)	Ngày/tháng	26,00	26,00
		Ca/ngày	3,00	3,00
		Giờ/ca	8,00	8,00

STT	Thông số	Đơn vị	Giá trị theo giấy phép đã được cấp	Giá trị tính toán xin điều chỉnh
5	Vận tốc gió (v)	m/s	0,5	0,5
6	Chiều dài khu vực bị ảnh hưởng (L)	m	6,5	4,5
7	Chiều cao khu vực bị ảnh hưởng (H)	m	2,0	1,0
8	Tải lượng (A) A (mg/s) $= \frac{A_{ci} \times B \times 10^6}{t \times 3.600}$	mg/s	556	556
		kg/h	2,0	2,0
9	Lưu lượng (Q) Q (m^3/s) = v × L×H	m^3/s	6,5	2,03
		m3/h	23.400	7.290
10	Nồng độ (C) trung bình: C=A/Q	mg/m^3	85,61	274,79

Trong Giấy phép môi trường đã được với lưu lượng khí cần xử lý là 23.400 m^3/h thì Công ty thiết kế hệ thống xử lý khí thải là 30.000m^3/h. Nhưng với lưu lượng khí cần xử lý đã tính toán ở bảng trên thì lưu lượng khí thải cần xử lý là Q = 7.290 m^3/h và nhà máy vẫn sử dụng hệ thống xử lý khí thải hiện hữu nhưng lưu lượng xả thải sau khi xử lý đã tính toán tổn thất áp lực thì công ty chọn lưu lượng xả thải lớn nhất là Q = 8.000 m^3/h với số liệu được tính toán như sau:

b)Tính toán Than Hoạt Tính

Thông số	Đơn vị	Đầu vào	Đầu ra
Lưu lượng khí thải	m^3/h	8.000	8.000
Nhiệt độ	°C	30	30
Nồng độ Ethyl acetate	mg/m^3	170	120
Nồng độ Toluen	mg/m^3	150	120
Nồng độ Butyl Axetat	mg/m^3	150	120

+ Dung lượng hấp phụ của than hoạt tính đối với Etylaxetat là:

logQ = logK + 1/n logY

với K = 6,447 và 1/n = 0,198 *(Nguồn: Yaws Handbook of Thermodynamic and Physic).*

Phần mol hơi Etylaxetat trong hh khí đầu vào:

$$y = \frac{\overline{C_0}.R.T}{M_{C_6H_6}.P} = \frac{(170-120).10^{-6}.\frac{22,4}{273}.(30+273)}{88,1} = 25,426.10^{-6} \text{ kmol Etylaxetat / kg hh}$$

⇨ y = 25,426 ppmv

Ta có: logL = logK + 1/n logy ⇔ logL = log 6,447 + 0,198 log (25,426)

⇨ L = 12,24 g Etylaxetat / 100 g GAC

Dung lượng hấp phụ thực tế:

⇨ $a_0^* =$ 12,24 x 95 % = 11,62 kg Etylaxetat /kg than

Lượng than cần thiết cho 1 chu kì hấp phụ nếu hấp phụ tức thời

$$G_1 = Q.\frac{\overline{C_0}}{a_0^*} = 25000 \times \frac{(170-120)\times 10^{-6}}{11,62} = 6,19\ kg\ than \qquad (1)$$

+ Dung lượng hấp phụ của than hoạt tính đối với Toluen là:

logL = logK + 1/n logY

với K = 17,5566 và 1/n = 0,0983 *(Nguồn: Yaws Handbook of Thermodynamic and Physic)*

Phần mol hơi Toluen trong hh khí đầu vào:

$$y = \frac{\overline{C_0}.R.T}{M_{C_6H_6}.P} = \frac{(150-120).10^{-6}.\frac{22,4}{273}.(30+273)}{92,1} = 18,916.10^{-6} \text{ kmol Toluen/ kg hh}$$

⇨ y = 18,916ppmv

Ta có: logL = logK + 1/n logy ⇔ logL = log 17,5566 + 0,0983log (18,916)

⇨ L = 23,43 g Toluen / 100 g GAC

Dung lượng hấp phụ thực tế:

⇨ $a_0^* =$ 23,43 x 95% = 22,26 kg Toluen /kg than

Lượng than cần thiết cho 1 chu kì hấp phụ nếu hấp phụ tức thời

$$G_2 = Q.\frac{\overline{C_0}}{a_0^*} = 25000 \times \frac{(150-120)\times 10^{-6}}{22,26} = 2,52\ kg\ than\ (2)$$

+ Dung lượng hấp phụ của than hoạt tính đối với Butyl Axetat là:

logL = logK + 1/n logY

với K = 25,6457 và 1/n = 0,0609 *(Nguồn: Yaws Handbook of Thermodynamic and Physic)*

Phần mol hơi Butyl Axetat trong hh khí đầu vào:

$$y = \frac{\overline{C_0}.R.T}{M_{C_6H_{12}O_2}.P} = \frac{(150-120).10^{-6}.\frac{22,4}{273}.(30+273)}{106,1} = 16,418.10^{-6} \text{ kmol Butyl Axetat / kg hh}$$

⇨ y = 16,418 ppmv

Ta có: logL = logK + 1/n logy ⇔ logL = log 25,6457 + 0,0609.log (5,86)

⇨ L = 30,41 g Butyl Axetat / 100 g GAC

Dung lượng hấp phụ thực tế:

⇨ $a_0^* =$ 30,41 x 95% = 28,89 kg Butyl Axetat /kg than

Lượng than cần thiết cho 1 chu kì hấp phụ nếu hấp phụ tức thời

$$G_3 = Q.\frac{\overline{C_0}}{a_0^*} = 25000 \times \frac{(150-120)\times 10^{-6}}{28,89} = 1,94\ kg\ than\ (3)$$

Từ (1) (2) (3) => Tổng Lượng than cần thiết cho 1 chu kì hấp phụ nếu hấp phụ tức thời

$G = G_1 + G_2 + G_3 = 6,19 + 2,52 + 1,94 = 10,65\ kg\ than$

Thể tích than cần dùng là: $V = G/\rho_{than} \times t = 10,65 / 500 \times 8$ (h) = 0,170 m^3

Chiều dài lớp than là a = 0,75 m và số thiết bị n = 1

Chọn chiều rộng lớp than : b = 0,6m

⇨ Chiều cao lớp than H là = V/a/b= 0,38 m

⇨ Vậy thiết kế tháp hấp thụ hình có kích thước: DxRxC = 0,75 x 0,65 x 0,2 (m)

Chu kì thay thế than là: T = (G × S) / (c × 10^{-6} × Q × t)

Trong đó : S là khả năng duy trì cân bằng (%)

t là thời gian làm việc (giờ)

T = (10,65 x 30 × 0,9) / ((170+150+150 -120x3) × 10^{-6} × 8.000 × 8) = 19,5 ngày.

c) Tính trở lực:

+ Tính trở lực qua thiết bị

Trở lực của tháp gồm trở lực dòng khí qua lưới ΔP_1và trở lực dòng khí qua lớp than ΔP_2:

Trở lực dòng khí qua lưới:

$$\Delta P_1 = \xi.\frac{v_1^2.\rho_c}{2}$$

ξ: *Hệ số tổn thất cục bộ*

v_1: Vận tốc dòng khí qua lưới. Cho diện tích rỗng bằng 50% diện tích lưới. Do đó

$v_1 = 2.v_k = 2.0,5 = 1\ \left(\frac{m}{s}\right)$

$$\Delta P_1 = \xi.\frac{v_1^2.\rho_c}{2} = 10.\frac{1^2.1,1}{2} = 5,5\ \left(\frac{N}{m^2}\right)$$

Trở lực dòng khí qua lớp than:

$$\Delta P_2 = 0,37.H.\left(\frac{v_2}{100}\right)^{1,56}(inch\ H_2O)$$

H: chiều cao lớp than (ft)

v_2: *vận tốc dòng khí đi qua lớp than* $\left(\frac{ft}{min}\right)$

- Thể tích lớp than:

$$Vthan = 0,170\ (m^3)$$

- Thể tích lỗ rỗng của lớp than:

$$V_r = 0,8.V = 0,8.0,170 = 0,153\ (m^3)$$

- Diện tích lỗ rỗng của lớp than:

$$S = \frac{V_r}{H} = \frac{0,153}{0,38} = 0,41\ (m^2)$$

- Vận tốc dòng khí đi qua lớp than:

$$v_2 = \frac{Q_c}{S} = \frac{8000}{0,41.3600} = 1080,77\ \left(\frac{ft}{min}\right)$$

- Chiều cao lớp than: H = 0,38 m = 1,241 ft

$$\Delta P_2 = 0,37.H.\left(\frac{v_2}{100}\right)^{1,56} = 0,37.0,38.\left(\frac{1080,77}{100}\right)^{1,56} = 18,830\ (inch\ H_2O) = 4695,36\ \left(\frac{N}{m^2}\right)$$

Suy ra trở lực của tháp là:

$$\Delta P_{thiết\ bị} = 2.\Delta P_1 + \Delta P_2 = 2.5,55 + 4695,36 = 4706,36\left(\frac{N}{m^2}\right)$$

+ Tính tổn thất áp lực trên đường ống

Hệ số Reynold : $Re = \frac{v.D}{\nu(20oC)} = \frac{0,8.0,5}{1,5.10^{-5}} = 266666$

Hệ số ma sát :

$$\lambda = 0{,}0055 \times \left[1 - \left(20000\frac{\varepsilon}{d} - \frac{10^6}{Re}\right)^{\frac{1}{3}}\right] = 0{,}0055 \times \left[1 + \left(20000\frac{0{,}18}{0{,}3} + \frac{10^6}{266666}\right)^{\frac{1}{3}}\right] = 8{,}32$$

Trong đó: ε: độ nhẵn của ống gió.
Với độ nhẵn của Thép GI: 0,18.
d: đường kính ống gió.
Re: Hệ số Reynold

Tổn thất dọc đường : $\Delta Pd - \frac{\lambda.L.p.v^2}{2D} - \frac{8.32.30.1.1.05^2}{2.0.8} - 42{,}921$ Pa

Trong đó:
L : Chiều dài đường ống
D : Đường kính trong của ống
p : Khối lượng riêng của lưu chất
v : Vận tốc dòng chảy

Tổn thất cục bộ : $\Delta Pc = \frac{\xi.p.v^2}{2} = \frac{10.1.10.5^2}{2} = 1{,}375$ Pa

Trong đó : ξ là Hệ số tổn thất cục bộ

Tổng tổn thất trên đường ống : $\Delta P_{đường\ ống} = \Delta Pd + \Delta Pc = 42{,}921 + 1{,}375 = 44{,}296$ Pa

⇨ Tổng tổn thất trên đường ống và thiết bị là:

$$\Delta P_2 = \Delta P_{đường\ ống} + \Delta P_{thiết\ bị} = = 44{,}296 + 4706{,}36 = 4750{,}66 \text{ Pa}$$

Quạt hút ly tâm hiện tại đang sử dụng có $Q_1 = 30.000$ m³/h , $\Delta P_1 = 300$ Pa

Lưu lượng thực tế là: $Q_2 = Q_1\sqrt{\frac{\Delta P1}{\Delta P2}} = 30000\sqrt{\frac{300}{4750.66}} = 7.538$ m³/h

⇨ Dựa vào các tính toán và hiệu quả xử lý như trên Công ty dự kiến giảm lưu lượng xả thải của Hệ thống xử lý hơi hóa chất tại Máy Auto UV khu vực Midsole - Xưởng 27, lưu lượng 30.000 m³/h xuống lưu lượng 8.000 m³/h.

2.2.1.2. Các công trình xử lý bụi, khí thải hiện hữu đã lắp đặt nhưng không thực hiện quan trắc giám sát.

Trong quá trình hoạt động công ty có lắp đặt 06 hệ thống xử lý bụi, hơi hóa chất nhưng không thuộc trường hợp phải quan trắc giám sát. Cụ thể:

+ 01 hệ thống thu bụi bằng cyclone kết hợp túi vải thu bụi (không có ống thoát khí thải) để thu hồi bụi tại công đoạn cân bột silica tại khu vực kho hóa chất – xưởng 29.

+ 05 hệ thống xử lý bụi sơn, hơi hóa chất tại khu vực máy phun keo tự động, khu vực rửa khuôn Midsole - xưởng 27, khu vực rửa khuôn RB - xưởng 28, khu vực máy giặt Air bag khu vực Stockfit - xưởng 28. Trong quá trình hoạt động tại các khu vực này Công ty có sử dụng hóa chất nhưng các thông số không nằm trong QCVN 19:2024/BTNMT. Hóa chất đang sử dụng có thành phần chủ yếu: W0G04 ZQ 99 - gốc nước, W0Q14 GAZZAZ- gốc nước, W0G01 WC-300 - gốc nước, W0406 GE-01H keo gốc nước... Tuy nhiên nhằm đảm bảo môi trường lao động cho công nhân viên, Công ty đã lắp đặt các hệ thống xử lý bụi, hơi hóa chất bằng than hoạt tính hoặc bằng màng nước. Do các hóa chất sử dụng không có thành phần các thông số nằm trong QCVN 19:2024/BTNMT, Do đó Công ty không thực hiện quan trắc giám sát định kỳ.

2.2.1.2.1. Công trình thu gom xử lý bụi keo từ công đoạn máy phun keo tự động

Tại công đoạn máy phun keo tự động, công ty đã lắp đặt hệ thống hấp thụ bụi keo bằng nước. Công trình không thay đổi so với GPMT đã được cấp. Cụ thể:

- *Quy trình thu gom và xử lý bụi keo từ công đoạn máy phun keo tự động:*

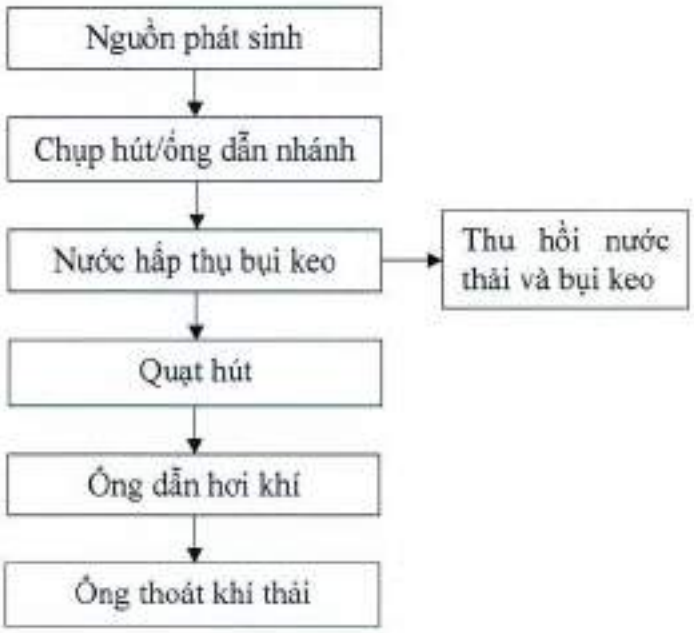

Hình 3.14. Sơ công nghệ hệ thống thu hồi bụi keo bằng màng nước

- *Thuyết minh quy trình:*

Khí thải có chứa bụi keo được xử lý qua màng nước, dưới tác dụng của quạt hút, bụi keo phát sinh sẽ được cuốn vào trong nước. Dòng khí ô nhiễm sau khi qua ngăn chứa nước (ngăn chứa nước có kích thước (40x90x90)cm) thì thành phần bụi keo sẽ được giữ lại.

Sau khi qua ngăn chứa nước dòng khí sẽ theo ống thoát khí thoát ra ngoài và đảm bảo đạt tiêu chuẩn QCVN 19:2024/BTNMT, cột B.

Đối với nước sẽ được tuần hoàn sử dụng, định kỳ hàng tuần sẽ được nhân viên thu gom và chuyển giao cho đơn vị xử lý chất thải nguy hại để xử lý.

Cặn keo định kỳ hàng tuần được nhân viên thu gom và giao cho đơn vị chức năng để xử lý.

- *Thông số kỹ thuật của các công trình thu gom bụi keo từ công đoạn phun keo tự động*

Bảng 3.20. Thông số kỹ thuật của hệ thống xử lý bụi keo bằng nước

STT	Vị trí, tên hệ thống	Công suất quạt hút (m^3/giờ)	Thông số kỹ thuật của mỗi hệ thống
1	Hệ thống xử lý hơi hóa chất tại Máy phun keo tự động 1 - Xưởng 28	3.600	- Công nghệ xử lý: màng nước - Quạt hút: 3Hp - Đường kính ống vào: D100mm-150mm - Đường kính ống ra: D300mm - Chiều cao ống khói: 8m
2	Hệ thống xử lý hơi hóa chất tại Máy phun keo tự động 2 - Xưởng 28	3.600	

- *Hình ảnh hệ thống hiện hữu:*

Hệ thống thu hồi bụi keo của máy phun keo tự động

2.2.1.2.2. Công trình thu gom xử lý hơi hóa chất khu vực rửa khuôn, khu vực máy giặt Air bag.

Tại khu vực rửa khuôn Midsole - xưởng 27, khu vực rửa khuôn RB - xưởng 28, khu vực máy giặt Air bag khu vực Stockfit - xưởng 28, Công ty đã lắp đặt 03 hệ thống xử lý bằng than hoạt tính. Công trình không thay đổi so với GPMT đã được cấp. Cụ thể:

- *Quy trình xử lý hơi dung môi, hóa chất bằng than hoạt tính:*

Hình 3.15. Sơ đồ công nghệ xử lý hơi dung môi, hóa chất bằng than hoạt tính

- *Thuyết minh quy trình:*

Bố trí chụp hút tại các công đoạn phát sinh hơi dung môi tại các khu vực rửa khuôn, khu vực máy giặt Air bag… Không khí bị ô nhiễm hơi dung môi sẽ được quạt hút đưa vào bộ phận

hấp phụ bằng than hoạt tính, hơi dung môi sẽ được giữ lại, khí sạch thoát ra ngoài qua ống khói. Định kỳ Công ty sẽ tiến hành thay than hoạt tính để đảm bảo hiệu quả xử lý của cụm công trình.

Dòng khí sạch sau khi qua than hoạt tính sẽ theo ống thoát khí thoát ra ngoài môi trường tiếp nhận. Khí thải sau xử lý đảm bảo đạt theo tiêu chuẩn cho phép QCVN 19:2024/BTNMT (cột B).

- *Thông số kỹ thuật của các công trình thu gom xử lý hơi dung môi:*

Bảng 3.21. Thông số kỹ thuật của hệ thống xử lý hơi dung môi

STT	Vị trí, tên hệ thống	Công suất quạt hút (m3/giờ)	Thông số kỹ thuật
1	Hệ thống xử lý khí thải Khu vực rửa khuôn Midsole/ Phylon - xưởng 27	3.000	- Quạt hút: 1/3Hp - Đường kính ống vào: Ø100mm – Ø500mm, vật liệu: inox. - Kích thước hộp than hoạt tính: (750x650x200)mm - Đường kính ống ra: D400mm - Chiều cao ống khói: 12,8m
2	Hệ thống xử lý khí thải Máy giặt (Air bag) - xưởng 28	3.000	- Quạt hút: 0,25kw - Đường kính ống vào: Ø100mm – Ø500mm, vật liệu: inox. - Kích thước hộp than hoạt tính: (750x650x200)mm - Đường kính ống ra: D300mm - Chiều cao ống khói: 12,5m
3	Hệ thống xử lý khí thải Khu vực rửa khuôn - xưởng 28	6.500	- Quạt hút: 0,75Hp - Đường kính ống vào: Ø100mm – Ø500mm, vật liệu: inox. - Kích thước hộp than hoạt tính: (750x650x200)mm - Đường kính ống ra: D350mm - Chiều cao ống khói: 13,5m

2.2.1.2.3. Công trình thu gom bụi tại công đoạn cân bột silica .

Khu vực kho hóa chất – xưởng 29: Tại khu vực kho, hàng ngày công nhân có thực hiện cân bột silica để cung cấp lên cho khu vực các xưởng sản xuất tại nhà máy. Trong quá trình thực hiện có phát sinh bụi, để bảo vệ sức khỏe người lao động Công ty lắp đặt 01 hệ thống thu gom bụi tại khu vực cân bột silica tại kho hóa chất. Công trình không thay đổi so với GPMT đã được cấp. Cụ thể:

- *Sơ đồ quy trình công nghệ thu gom, xử lý bụi tại kho hóa chất –xưởng 29:*

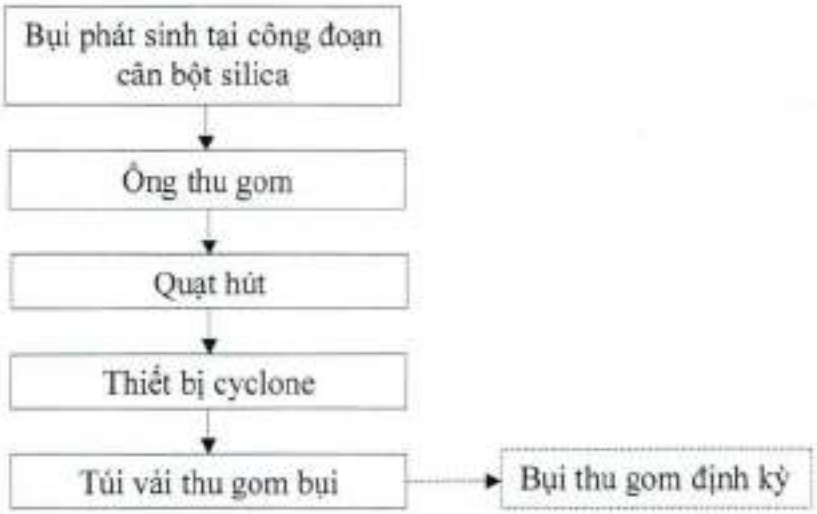

Hình 3.16. Sơ đồ công nghệ thu bụi bụi tại kho hóa chất

- *Thuyết minh quy trình:*

Dưới tác dụng của quạt hút, bụi phát sinh trong quá trình thao tác cân bột silica để đưa đến công đoạn sản, được thu gom vào hệ thống Cylone, tại đây không khí sẽ di chuyển theo hình xoắn ốc. Bụi sẽ va vào vách của hệ thống Cylone và rơi xuống túi vải được chứa trong hộp. Bụi bám dính lên bề mặt các túi vải và được giữ lại ở đó và không khí sạch thoát ra ngoài. Định kỳ công nhân sẽ vệ sinh thu gom bụi này sau đó đưa về khu vực lưu chứa và giao cho đơn vị có chức năng thu gom.

2.2.1.3. Công trình xử lý bụi, khí thải dự kiến cải tạo và lắp đặt mới cho hoạt động nâng công suất sản xuất

Giai đoạn nâng công suất sản xuất của Công ty dự kiến sẽ bố trí thêm máy móc thiết bị, sắp xếp và thay đổi layout sản xuất nên dự kiến sẽ: lắp đặt thêm mới 03 hệ thống xử lý bụi, khí thải; cải tạo nâng công suất xử lý của 04 hệ thống xử lý bụi, khí thải hiện hữu. Nhằm đảm bảo môi trường lao động cho công nhân trong quá trình hoạt động. Cụ thể như sau:

2.2.1.3.1. Công trình xử lý bụi, khí thải hiện hữu dự kiến sẽ cải tạo nâng công suất.

Tại các khu vực lưu trữ hóa chất tạm thời (Xưởng 1A, Xưởng 2A, xưởng 3A), khu vực phòng Pad và in lụa tại xưởng 27, Công ty dự kiến sắp xếp và bố trí thêm máy móc thiết bị để sản xuất. Do đó, để đảm bảo môi trường làm việc cho công nhân viên, Công ty dự kiến sẽ cải tạo lại 04 hệ thống xử lý hiện hữu, nâng công suất của 04 hệ thống xử lý để đảm bảo thu gom, xử lý hơi hóa chất, dung môi phát sinh tại các khu vực này. Hoạt động cải tạo nâng công suất hệ thống chủ yếu thay đổi quạt hút, ống thải để đảm bảo khả năng thu gom, xả thải. Không thay đổi quy trình xử lý so với giấy phép đã được cấp. cụ thể:

- *Quy trình xử lý hơi dung môi, hóa chất bằng than hoạt tính:*

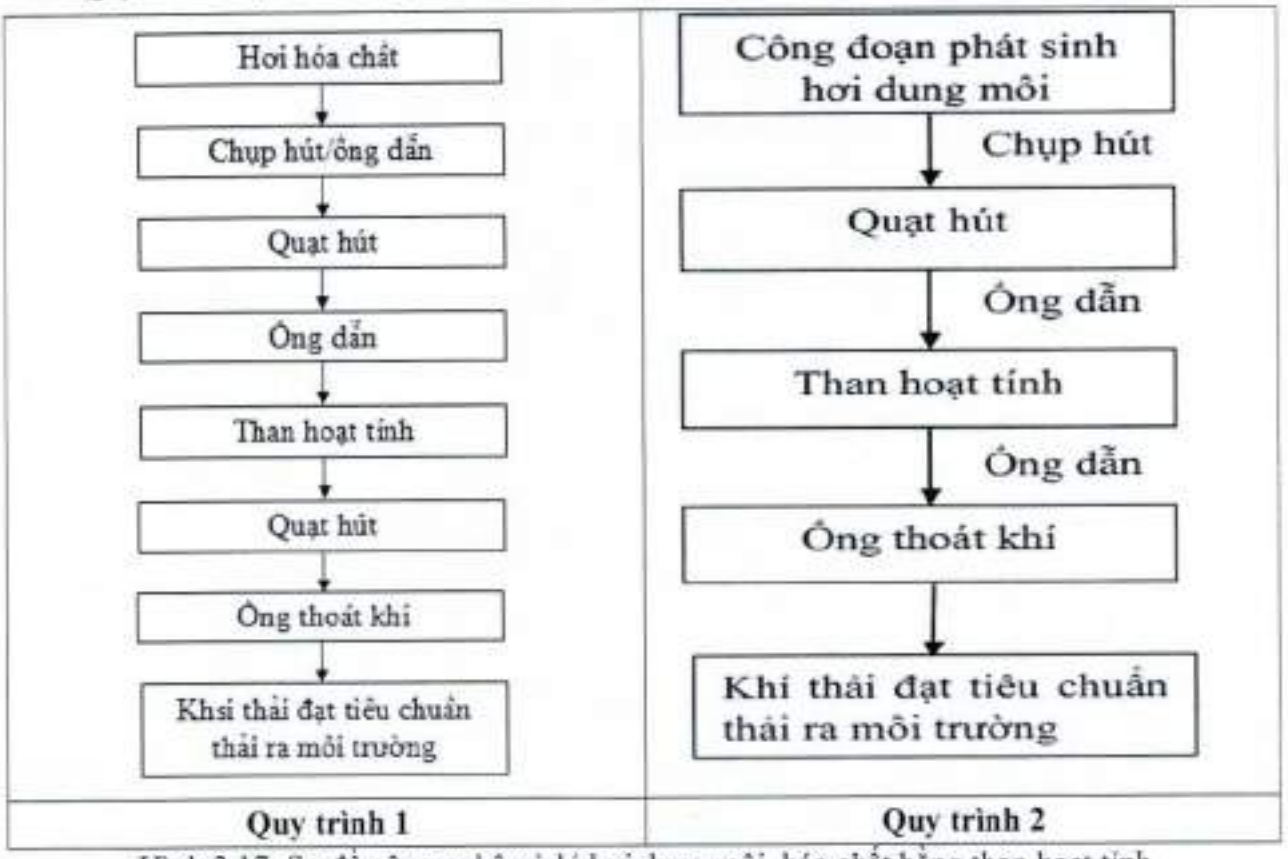

Hình 3.17. Sơ đồ công nghệ xử lý hơi dung môi, hóa chất bằng than hoạt tính

- *Thuyết minh quy trình:*

Bố trí chụp hút tại các công đoạn phát sinh hơi dung môi. Không khí bị ô nhiễm hơi dung môi sẽ được quạt hút đưa vào bộ phận hấp phụ bằng than hoạt tính, hơi dung môi sẽ được giữ lại, khí sạch thoát ra ngoài qua ống khói. Tùy theo hạ tầng nhà xưởng tại mỗi khu vực sản xuất công ty áp dụng công nghệ xử lý hơi dung môi theo quy trình 1 hoặc quy trình 2 như hình 3.17. Định kỳ 1 tháng/lần Công ty sẽ tiến hành thay than hoạt tính để đảm bảo hiệu quả xử lý của cụm công trình.

Dòng khí sạch sau khi qua than hoạt tính sẽ theo ống thoát khí thoát ra ngoài môi trường tiếp nhận. Khí thải sau xử lý đảm bảo đạt theo tiêu chuẩn cho phép theo QCVN 19:2024/BTNMT (cột B).

- *Thông số kỹ thuật của các hệ thống xử lý hơi dung môi.*

Bảng 3.22. Thông số kỹ thuật quạt hút và ống thoát khí của các hệ thống xử lý hơi dung môi

STT	Tên hệ thống		Công suất hệ thống (m3/giờ)		Công suất motor quạt hút			Ống thoát khí thải				Quy trình xử lý
	Theo GPMT số 216/GPMT-KCNĐN	Điều chỉnh tên, xin cấp phép	Theo GPMT số 216/GPMT -KCNĐN	Sau khi tăng công xuất xin cấp GPMT	Theo GPMT số 216/GPMT-KCNĐN		Sau khi tăng công suất xin cấp GPMT	Theo GPMT số 216/GPMT-KCNĐN		Sau khi tăng công suất xin cấp GPMT		
					HP	kw	hp	Chiều cao (m)	Đường kính (mm)	Chiều cao (m)	Đường kính (mm)	
1	Hệ thống xử lý hơi hóa chất tại khu vực lưu trữ tạm thời NOS A - Xưởng 1A	Hệ thống xử lý hơi hóa chất tại Chuyền lasting 2 và khu vực lưu trữ hóa chất - Xưởng 1A	3.000	15.000	1/3	0,25	30	7,6	D300	7	D600	Quy trình 2
2	Hệ thống xử lý hơi hóa chất tại Khu vực lưu trữ tạm thời NOS B tại Xưởng 2A	Hệ thống xử lý hơi hóa chất tại Chuyền lasting 2 và khu vực lưu trữ hóa chất - Xưởng 2A	3.000	12.000	1/3	0,25	20	7,6	D300	7	D500	Quy trình 2
3	Hệ thống xử lý hơi hóa chất tại Khu vực lưu trữ tạm thời NOS C tại Xưởng 2B	Hệ thống xử lý hơi hóa chất tại Chuyền lasting 2 và khu vực lưu trữ hóa chất - Xưởng 2B	3.000	12.000	1/3	0,25	20	7,6	D300	7,6	D500	Quy trình 2
4	Hệ thống xử lý hơi hóa chất tại Phòng Pad và In lụa tại Xưởng 27	Hệ thống xử lý hơi hóa chất tại Phòng Pad và In lụa - Xưởng 27	6.500	8.000	5	-	10	12,5	D300	14	D400	Quy trình 1

Thông số kỹ thuật của cụm xử lý khí thải bằng than hoạt tính của Nhà máy như sau:

Bảng 3.23. Thông số kỹ thuật cụm xử lý khí thải bằng than hoạt tính của các hệ thống xử lý hơi dung môi dự kiến nâng công suất

STT	Hạng mục	Thông số kỹ thuật	
		Theo GPMT số 216/GPMT-KCNĐN	**Sau khi tăng công suất xin cấp GPMT**
1	Chụp hút	Vật liệu inox	Vật liệu inox
2	Vật liệu	Than hoạt tính, chiều dày lớp than 0,1 ÷ 0,4m	Than hoạt tính, chiều dày lớp than 0,1 ÷ 0,4m
3	Kích thước hộp than hoạt tính	(750x650x200)mm; (1.200x1.000x500)mm; (900x700x200)mm.	(1.200x800x500)mm; (1.200x1.200x500)mm; (1.200x1.000x500)mm.
4	Thời gian định kỳ than hoạt tính	Định kỳ 1 tháng/lần	Định kỳ 1 tháng/lần
5	Đường kính ống dẫn khí vào	Ø100mm – Ø500mm, vật liệu: inox	Ø100mm – Ø500mm, vật liệu: inox
6	Tiết diện chụp hút	Ø42mm-150mm	Ø42mm-150mm
7	Đường kính ống dẫn khí ra	Ø300mm – Ø600mm, vật liệu: inox.	Ø400mm – Ø600mm, vật liệu: inox.

- *Đánh giá hiệu quả xử lý của hệ thống xử lý*

Dựa trên kết quả quan trắc môi trường định kỳ để đánh giá hiệu quả xử lý của các hệ thống xử lý hơi hóa chất tại Nhà máy hiện hữu, cụ thể như sau:

+ Vị trí lấy mẫu và thời gian quan trắc:

STT	Vị trí lấy mẫu/Tên hệ thống	Ký hiệu	Thời gian lấy mẫu	Thông số
1	Hệ thống xử lý hơi hóa chất tại khu vực lưu trữ tạm thời NOS A - Xưởng 1A	KT1	Ngày: 19/03/2025	Lưu lượng, Etylaxetat, Metylcyclohexan, n-Butyl axetat, Metylaxetat, n-heptan
2	Hệ thống xử lý hơi hóa chất tại Khu vực lưu trữ tạm thời NOS B tại Xưởng 2A	KT2	Ngày: 29/03/2025	
3	Hệ thống xử lý hơi hóa chất tại Khu vực lưu trữ tạm thời NOS C tại Xưởng 2B	KT3	Ngày: 29/03/2025	
4	Hệ thống xử lý hơi hóa chất tại Phòng Pad và In lụa tại Xưởng 27	KT4	Ngày: 19/03/2025	Lưu lượng, Metylcyclohexan, n-Butyl axetat, Etylaxetat, Metanol, n-hexan, n-heptan

+ Kết quả đo đạc, phân tích chất lượng khí thải đầu ra sau các hệ thống xử lý hơi hóa chất:

STT	Kí hiệu	Chỉ tiêu (mg/Nm^3)						
		Etyl axetat	**Metyl cyclohecxan**	**Metyl axetat**	**n-Butyl axetat**	**Metanol**	**n-heptan**	**n-hexan**
1	KT1	KPH	KPH	KPH	KPH	-	KPH	-
2	KT2	KPH	KPH	KPH	KPH	-	KPH	-
3	KT3	KPH	KPH	KPH	KPH	-	KPH	-
4	KT4	KPH	KPH	-	KPH	KPH	KPH	KPH
QCVN 20:2009/BTNMT		**1.400**	**2.000**	**610**	**950**	**260**	**2.000**	**450**
QCVN 19:2024/BTNMT		**≤120**	**-**	**-**	**≤120**	**≤150**	**-**	**-**

(Nguồn: Công ty TNHH Giày Dona Standard Việt Nam (Cơ sở 2))

Nhận xét: Dựa trên kết quả quan trắc tại hệ thống xử lý hơi hóa chất trên các thông số đều nằm trong giới hạn cho phép theo QCVN 20:2009/BTNMT và QCVN 19:2024/BTNMT; cột B. Cho thấy các hệ thống xử lý hiện hữu vẫn đang hoạt động tốt.

- *Tính toán tăng lưu lượng xả khí thải của hệ thống xử lý.*

Giai đoạn nâng công suất sản xuất của Công ty dự kiến sẽ bố trí thêm máy móc thiết bị, sắp xếp và thay đổi layout sản xuất nên dự kiến cải tạo nâng công suất xử lý của 04 hệ thống xử lý bụi, khí thải hiện hữu. Cụ thể các tính toán như sau:

➢ **Tính toán tăng lưu lượng xả thải của Hệ thống xử lý hơi hóa chất tại Chuyền lasting 2 và khu vực lưu trữ hóa chất - Xưởng 1A. Lưu lượng 3.000 m3/giờ lên 15.000 m^3/giờ.**

a)Tính toán lưu lượng

STT	Thông số	Đơn vị	Giá trị theo giấy phép đã được cấp	Giá trị tính toán xin điều chỉnh
1	Tải lượng theo lý thuyết (A_{lt})	kg/kg hóa chất	5	5
2	Khối lượng hóa chất sử dụng	Tấn/năm	3	4
3	Khối lượng dung môi bay hơi (chiếm 50% khối lượng hóa chất) (B)	Tấn/tháng	0,25	0,25
4	Thời gian làm việc (t)	Ngày/tháng	26,00	26,00
		Ca/ngày	3,00	3,00
		Giờ/ca	8,00	8,00
5	Vận tốc gió (v)	m/s	0,5	0,5
6	Chiều dài khu vực bị ảnh hưởng (L)	m	2,6	5,0
7	Chiều cao khu vực bị ảnh hưởng (H)	m	0,5	1,5
8	Tải lượng (A) $A\ (mg/s) = \frac{A_{lt} \times B \times 10^6}{t \times 3600}$	mg/s	556	556
		kg/h	2,0	2,0
9	Lưu lượng (Q) $Q\ (m^3/s) = v \times L \times H$	m^3/s	0,65	3,8
		m3/h	2.340	13.500
10	Nồng độ (C) trung bình: C=A/Q	mg/m^3	856,07	148,39

Trong Giấy phép môi trường đã được với lưu lượng khí cần xử lý là 2.340 m^3/h thì Công ty thiết kế hệ thống xử lý khí thải là 3.000m^3/h. Nhưng với lưu lượng khí cần xử lý đã tính toán ở bảng trên (nâng công suất sản xuất) thì lưu lượng khí thải cần xử lý là Q = 13.500 m^3/h. Do đó, công ty dự kiến cải tạo nâng cấp hệ thống xử lý hiện hữu, với lưu lượng xả thải lớn nhất là Q = 15.000 m^3/h, số liệu được tính toán như sau:

b)Tính toán Than Hoạt Tính

Thông số	Đơn vị	Đầu vào	Đầu ra
Lưu lượng khí thải	m^3/h	15000	15000
Nhiệt độ	oC	30	30
Nồng độ Ethyl acetate	mg/m^3	280	120
Nồng độ Toluen	mg/m^3	250	120
Nồng độ Butyl acetate	mg/m^3	280	120

+ Dung lượng hấp phụ của than hoạt tính đối với Etylaxetat là:

logL = logK + 1/n logY

với K = 6,447 và 1/n = 0,198 (*Nguồn: Yaws Handbook of Thermodynamic and Physic*)

Phần mol hơi Etylaxetat trong hh khí đầu vào:

$$y = \frac{\overline{C_0}.R.T}{M_{C_6H_6}.P} = \frac{(230-120).10^{-6}.\frac{22,4}{273}(30+273)}{88,1} = 45,2.10^{-6} \text{ kmol Etylaxetat / kg hh}$$

⇨ y = 45,2 ppmv

Ta có: logL = logK + 1/n logy ⇔ logL = log 6,447 + 0,198 log(45,2)

⇨ L = 13,71 g Etylaxetat / 100 g GAC

Dung lượng hấp phụ thực tế:

⇨ $a_0^* =$ 13,71 x 90% = 12,34 kg Etylaxetat /kg than

Lượng than cần thiết cho 1 chu kì hấp phụ nếu hấp phụ tức thời

$$G_1 = Q.\frac{\overline{C_0}}{a_0^*} = 15000 \times \frac{(280-120)\times 10^{-6}}{12,34} = 19,45\ kg\ than \qquad (1)$$

+ Dung lượng hấp phụ của than hoạt tính đối với Toluen là:

logL = logK + 1/n logY

với K = 17,5566 và 1/n = 0,0983 *(Nguồn: Yaws Handbook of Thermodynamic and Physic)*

Phần mol hơi Toluen trong hh khí đầu vào:

$$y = \frac{\overline{C_0}.R.T}{M_{C_6H_6}.P} = \frac{(250-120).10^{-6}.\frac{22,4}{273}(30+273)}{92,1} = 35,1.10^{-6} \text{ kmol Toluen/ kg hh}$$

⇨ y = 35,1 ppmv

Ta có: logL = logK + 1/n logy ⇔ logL = log 17,5566 + 0,0983log(35,1)

⇨ L = 24,91 g Toluen / 100 g GAC

Dung lượng hấp phụ thực tế:

⇨ $a_0^* =$ 24,91 x 90% = 22,41 kg Toluen /kg than

Lượng than cần thiết cho 1 chu kì hấp phụ nếu hấp phụ tức thời

$$G_2 = Q.\frac{\overline{C_0}}{a_0^*} = 15.000 \times \frac{(250-120)\times 10^{-6}}{22,41} = 8,7\ kg\ than\ (2)$$

+ Dung lượng hấp phụ của than hoạt tính đối với Butyl Acetate là:

logL = logK + 1/n logY

với K = 25,6457 và 1/n = 0,0609 *(Nguồn: Yaws Handbook of Thermodynamic and Physic)*

Phần mol hơi Butyl Acetate trong hh khí đầu vào:

$$y = \frac{\overline{C_0}.R.T}{M_{C_6H_6}.P} = \frac{(230-120).10^{-6}.\frac{22,4}{273}(30+273)}{116,1} = 34,29.10^{-6} \text{ kmol Butyl Acetate / kg hh}$$

⇨ y = 34,29ppmv

Ta có: logL = logK + 1/n logy ⇔ logL = log 25,6457 + 0,0609.log(34,29)

⇨ L = 29,35 g Butyl Acetate / 100 g GAC

Dung lượng hấp phụ thực tế:

⇨ $a_0^* =$ 29,35 x 90% = 26,41 kg Butyl Acetate /kg than

Lượng than cần thiết cho 1 chu kì hấp phụ nếu hấp phụ tức thời

$G_3 = Q.\frac{\overline{C_0}}{a_0^*} = 15000 \times \frac{(280-120)\times 10^{-6}}{26.41} = 9{,}08\ kg\ than$ (3)

Từ (1) (2) (3) => Tổng Lượng than cần thiết cho 1 chu kì hấp phụ nếu hấp phụ tức thời

$G = G_1 + G_2 + G_3 = 19{,}45 + 8{,}7 + 9{,}08 = 37{,}23\ kg\ than$

Thể tích than cần dùng là: $V = G/\rho_{than} \times t = 37{,}23 / 600 \times 8$ (h) = 0,496 m^3

Chọn chiều dài lớp than : a = 1,1 m, chiều rộng lớp than b = 0,9 m

⇨ Chiều cao lớp than là = 0,496 / (1,1 x 0,9) = 0,5 m

Vậy thiết kế tháp hấp thụ hình có kích thước: DxRxC = 1,2 x 1,0 x 0,5 (m)

Chu kì thay thế than là: $T = (G \times S) / (c \times 10^{-6} \times Q \times t)$

Trong đó : S là khả năng duy trì cân bằng (%)

t là thời gian làm việc (giờ)

$T = (0{,}496 \times 30 \times 0{,}9) / ((280+250+280-120 \times 3) \times 10^{-6} \times 15000 \times 8) = 18{,}6$ ngày

⇨ Dựa vào các tính toán và hiệu quả xử lý như trên Công ty dự kiến tăng lưu lượng xả thải của Hệ thống xử lý hơi hóa chất tại Chuyền lasting 2 và khu vực lưu trữ hóa chất - Xưởng 1A, lưu lượng 3.000 m^3/h lên lưu lượng 15.000 m^3/h.

➢ **Tính toán tăng lưu lượng xả thải của Hệ thống xử lý hơi hóa chất tại Chuyền lasting 2 và khu vực lưu trữ hóa chất - Xưởng 2A. Lưu lượng 3.000 m3/giờ lên 12.000 m^3/giờ.**

a)Tính toán lưu lượng

STT	Thông số	Đơn vị	Giá trị theo giấy phép đã được cấp	Giá trị tính toán xin điều chỉnh
1	Tải lượng theo lý thuyết (A_{lt})	kg/kg hóa chất	5	5
2	Khối lượng hóa chất sử dụng	Tấn/năm	3	4
3	Khối lượng dung môi bay hơi (chiếm 50% khối lượng hóa chất) (B)	Tấn/tháng	0,25	0,25
4	Thời gian làm việc (t)	Ngày/tháng	26,00	26,00
		Ca/ngày	3,00	3,00
		Giờ/ca	8,00	8,00
5	Vận tốc gió (v)	m/s	0,5	0,5
6	Chiều dài khu vực bị ảnh hưởng (L)	m	2,2	7,5
7	Chiều cao khu vực bị ảnh hưởng (H)	m	0,6	0,8
8	Tải lượng (A) $A\ (mg/s) = \frac{A_{lt} \times B \times 10^6}{t \times 3.600}$	mg/s	556	556
		kg/h	2,0	2,0
9	Lưu lượng (Q) $Q\ (m^3/s) = v \times L \times H$	m^3/s	0,66	3,0
		m3/h	2.376	10.800
10	Nồng độ (C) trung bình: C=A/Q	mg/m^3	843,10	185,48

Trong Giấy phép môi trường đã được với lưu lượng khí cần xử lý là 2.376 m^3/h thì Công ty thiết kế hệ thống xử lý khí thải là 3.000m^3/h. Nhưng với lưu lượng khí cần xử lý đã tính toán ở bảng trên (nâng công suất sản xuất) thì lưu lượng khí thải cần xử lý là Q = 10.800m^3/h. Do đó, công ty dự kiến cải tạo nâng cấp hệ thống xử lý hiện hữu, với lưu lượng xả thải lớn nhất là Q = 12.000 m^3/h, số liệu được tính toán như sau:

b)Tính toán Than Hoạt Tính

Thông số	Đơn vị	Đầu vào	Đầu ra
Lưu lượng khí thải	m^3/h	12000	12000
Nhiệt độ	oC	30	30
Nồng độ Ethyl acetate	mg/m^3	300	120
Nồng độ Toluen	mg/m^3	280	120
Nồng độ Butyl acetate	mg/m^3	300	120

+ Dung lượng hấp phụ của than hoạt tính đối với Etylaxetat là:

logL = logK + 1/n logY

với K = 6,447 và 1/n = 0,198 *(Nguồn: Yaws Handbook of Thermodynamic and Physic)*

Phần mol hơi Etylaxetat trong hh khí đầu vào:

$$y = \frac{\overline{C_0}.R.T}{M_{C_6H_8}.P} = \frac{(300-120).10^{-6}.\frac{22,4}{273}(30+273)}{88.1} = 50,85.10^{-6} \text{ kmol Etylaxetat / kg hh}$$

⇨ y = 50,85 ppmv

Ta có: logL = logK + 1/n logy ⇔ logL = log 6,447 + 0,198 log(50,85)

⇨ L = 14,03 g Etylaxetat / 100 g GAC

Dung lượng hấp phụ thực tế:

⇨ $a_0^* =$ 14,03 x 90% = 12,63 kg Etylaxetat /kg than

Lượng than cần thiết cho 1 chu kì hấp phụ nếu hấp phụ tức thời

$$G_1 = Q.\frac{\overline{C_0}}{a_0^*} = 12000 \times \frac{(300-120)\times 10^{-6}}{12.63} = 17,1\ kg\ than \qquad (1)$$

+ Dung lượng hấp phụ của than hoạt tính đối với Toluen là:

logL = logK + 1/n logY

với K = 17,5566 và 1/n = 0,0983 *(Nguồn: Yaws Handbook of Thermodynamic and Physic)*

Phần mol hơi Toluen trong hh khí đầu vào:

$$y = \frac{\overline{C_0}.R.T}{M_{C_6H_6}.P} = \frac{(280-120).10^{-6}.\frac{22,4}{273}(30+273)}{92.1} = 42,23.10^{-6} \text{ kmol Toluen/ kg hh}$$

⇨ y = 42,23 ppmv

Ta có: logL = logK + 1/n logy ⇔ logL = log 17,5566 + 0,0983log(42,23)

⇨ L = 25,42 g Toluen / 100 g GAC

Dung lượng hấp phụ thực tế:

⇨ $a_0^* =$ 25,42 x 90% = 22,88 kg Toluen /kg than

Lượng than cần thiết cho 1 chu kì hấp phụ nếu hấp phụ tức thời

$$G_2 = Q.\frac{\overline{C_0}}{a_0^*} = 12.000 \times \frac{(280-120)\times 10^{-6}}{22.88} = 8,39\ kg\ than\ (2)$$

+ Dung lượng hấp phụ của than hoạt tính đối với Butyl Acetate là:

logL = logK + 1/n logY

với K = 25,6457 và 1/n = 0,0609 *(Nguồn: Yaws Handbook of Thermodynamic and Physic)*

Phần mol hơi Butyl Acetate trong hh khí đầu vào:

$$y = \frac{\overline{C_0}.R.T}{M_{C_6H_6}.P} = \frac{(300-120).10^{-6}.\frac{22,4}{273}(30+273)}{116,1} = 38,57.10^{-6} \text{ kmol Butyl Acetate / kg hh}$$

⇨ y = 38,57 ppmv

Ta có: logL = logK + 1/n logy ⇔ logL = log 25,6457 + 0,0609.log(38,57)

⇨ L = 29,62 g Butyl Acetate / 100 g GAC

Dung lượng hấp phụ thực tế:

⇨ $a_0^* =$ 29,62 x 90% = 26,66 kg Butyl Acetate /kg than

Lượng than cần thiết cho 1 chu kì hấp phụ nếu hấp phụ tức thời

$$G_3 = Q.\frac{\overline{C_0}}{a_0^*} = 12000 \times \frac{(300-120)\times 10^{-3}}{26,66} = 8,1\ kg\ than\ (3)$$

Từ (1) (2) (3) => Tổng Lượng than cần thiết cho 1 chu kì hấp phụ nếu hấp phụ tức thời

$G = G_1 + G_2 + G_3 = 17,1 + 8,39 + 8,1 = 33,59\ kg\ than$

Thể tích than cần dùng là: V = G/ ρ_{than} x t = 33,59 / 600 x 8 (h) = 0,448 m^3

Chọn chiều dài lớp than : a = 1,1 m, chiều rộng lớp than b = 0,9 m

⇨ Chiều cao lớp than là = 0,448 / (1,1 x 0,9) = 0,45 m

Vậy thiết kế tháp hấp thụ hình có kích thước: DxRxC = 1,2 x 1,0 x 0,5 (m)

Chu kì thay thế than là: T = (G × S) / (c × 10^{-6} × Q × t)

Trong đó : S là khả năng duy trì cân bằng (%)

t là thời gian làm việc (giờ)

T = (0,448 x 30 × 0,9) / ((300+280+300-120 x3) × 10^{-6} × 12000 × 8) = 18,16 ngày

⇨ ***Dựa vào các tính toán và hiệu quả xử lý như trên Công ty dự kiến tăng lưu lượng xả thải của Hệ thống xử lý hơi hóa chất tại Chuyền lasting 2 và khu vực lưu trữ hóa chất - Xưởng 2A, lưu lượng 3.000 m^3/h lên lưu lượng 12.000 m^3/h.***

➢ **Tính toán tăng lưu lượng xả thải của Hệ thống xử lý hơi hóa chất tại Chuyền lasting 2 và khu vực lưu trữ hóa chất - Xưởng 2B. Lưu lượng 3.000 m^3/giờ lên 12.000 m^3/giờ.**

a)Tính toán lưu lượng

STT	Thông số	Đơn vị	Giá trị theo giấy phép đã được cấp	Giá trị tính toán xin điều chỉnh
1	Tải lượng theo lý thuyết (A_R)	kg/kg hóa chất	5	5
2	Khối lượng hóa chất sử dụng	Tấn/năm	3	4
3	Khối lượng dung môi bay hơi (chiếm 50% khối lượng hóa chất) (B)	Tấn/tháng	0,25	0,25
4	Thời gian làm việc (t)	Ngày/tháng	26,00	26,00
		Ca/ngày	3,00	3,00
		Giờ/ca	8,00	8,00
5	Vận tốc gió (v)	m/s	0,5	0,5
6	Chiều dài khu vực bị ảnh hưởng (L)	m	2,5	5,8
7	Chiều cao khu vực bị ảnh hưởng (H)	m	0,5	1,0
8	Tải lượng (A)	mg/s	556	742
	A (mg/s) = $\frac{A_R \times B \times 10^6}{t \times 3.600}$	kg/h	2,0	2,67

STT	Thông số	Đơn vị	Giá trị theo giấy phép đã được cấp	Giá trị tính toán xin điều chỉnh
9	Lưu lượng (Q)	m^3/s	0,63	2,9
	Q (m^3/s) = v × L×H	m^3/h	2.250	10.440
10	Nồng độ (C) trung bình: C=A/Q	mg/m^3	890,31	255,84

Trong Giấy phép môi trường đã được với lưu lượng khí cần xử lý là 2.250m^3/h thì Công ty thiết kế hệ thống xử lý khí thải là 3.000m^3/h. Nhưng với lưu lượng khí cần xử lý đã tính toán ở bảng trên (nâng công suất sản xuất) thì lưu lượng khí thải cần xử lý là Q = 10.440m^3/h. Do đó, công ty dự kiến cải tạo nâng cấp hệ thống xử lý hiện hữu, với lưu lượng xả thải lớn nhất là Q = 12.000 m^3/h, số liệu được tính toán như sau:

b)Tính toán Than Hoạt Tính

Thông số	Đơn vị	Đầu vào	Đầu ra
Lưu lượng khí thải	m^3/h	12000	12000
Nhiệt độ	oC	30	30
Nồng độ Ethyl acetate	mg/m^3	300	120
Nồng độ Toluen	mg/m^3	280	120
Nồng độ Butyl acetate	mg/m^3	300	120

+ Dung lượng hấp phụ của than hoạt tính đối với Etylaxetat là:

logL = logK + 1/n logY

với K = 6,447 và 1/n = 0,198 *(Nguồn: Yaws Handbook of Thermodynamic and Physic)*

Phần mol hơi Etylaxetat trong hh khí đầu vào:

$$y = \frac{\overline{C_0}.R.T}{M_{C_6H_8}.P} = \frac{(300-120).10^{-6}.\frac{22.4}{273}.(30+273)}{88.1} = 50,85.10^{-6} \text{ kmol Etylaxetat / kg hh}$$

⇨ y = 50,85 ppmv

Ta có: logL = logK + 1/n logy ⇔ logL = log 6,447 + 0,198 log(50,85)

⇨ L = 14,03 g Etylaxetat / 100 g GAC

Dung lượng hấp phụ thực tế:

⇨ $a_0^* =$ 14,03 x 90% = 12,63 kg Etylaxetat /kg than

Lượng than cần thiết cho 1 chu kì hấp phụ nếu hấp phụ tức thời

$$G_1 = Q.\frac{\overline{C_0}}{a_0^*} = 12000 \times \frac{(300-120)\times 10^{-6}}{12,63} = 17,1\ kg\ than \qquad (1)$$

+ Dung lượng hấp phụ của than hoạt tính đối với Toluen là:

logL = logK + 1/n logY

với K = 17,5566 và 1/n = 0,0983 *(Nguồn: Yaws Handbook of Thermodynamic and Physic)*

Phần mol hơi Toluen trong hh khí đầu vào:

$$y = \frac{\overline{C_0}.R.T}{M_{C_6H_6}.P} = \frac{(280-120).10^{-6}.\frac{22.4}{273}.(30+273)}{92.1} = 42,23.10^{-6} \text{ kmol Toluen/ kg hh}$$

⇨ y = 42,23 ppmv

Ta có: logL = logK + 1/n logy ⇔ logL = log 17,5566 + 0,0983log(42,23)

⇨ L = 25,42 g Toluen / 100 g GAC

Dung lượng hấp phụ thực tế:

⇨ $a_0^* =$ 25,42 x 90% = 22,88 kg Toluen /kg than

Lượng than cần thiết cho 1 chu kì hấp phụ nếu hấp phụ tức thời

$G_2 = Q.\frac{\overline{C_0}}{a_0^*} = 12.000 \times \frac{(280-120)\times 10^{-6}}{22.88} = 8,39\ kg\ than$ (2)

+ Dung lượng hấp phụ của than hoạt tính đối với Butyl Acetate là:

logL = logK + 1/n logY

với K = 25,6457 và 1/n = 0,0609 *(Nguồn: Yaws Handbook of Thermodynamic and Physic)*

Phần mol hơi Butyl Acetate trong hh khí đầu vào:

$y = \frac{\overline{C_0}.R.T}{M_{C_6H_6}.P} = \frac{(300-120).10^{-6}\frac{22.4}{273}(20+273)}{116.1} = 38,57.10^{-6}$ kmol Butyl Acetate / kg hh

⇨ y = 38,57 ppmv

Ta có: logL = logK + 1/n logy ⇔ logL = log 25,6457 + 0,0609.log(38,57)

⇨ L = 29,62 g Butyl Acetate / 100 g GAC

Dung lượng hấp phụ thực tế:

⇨ $a_0^* =$ 29,62 x 90% = 26,66 kg Butyl Acetate /kg than

Lượng than cần thiết cho 1 chu kì hấp phụ nếu hấp phụ tức thời

$G_3 = Q.\frac{\overline{C_0}}{a_0^*} = 12000 \times \frac{(300-120)\times 10^{-6}}{26.66} = 8,1\ kg\ than$ (3)

Từ (1) (2) (3) => Tổng Lượng than cần thiết cho 1 chu kì hấp phụ nếu hấp phụ tức thời

$G = G_1 + G_2 + G_3 = 17,1 + 8,39 + 8,1 = 33,59\ kg\ than$

Thể tích than cần dùng là: V = G/ ρ_{than} x t = 33,59 / 600 x 8 (h) = 0,448 m^3

Chọn chiều dài lớp than : a = 1,1 m, chiều rộng lớp than b = 0,9 m

⇨ Chiều cao lớp than là = 0,448 / (1,1 x 0,9) = 0,45 m

Vậy thiết kế tháp hấp thụ hình có kích thước: DxRxC = 1,2 x 1,0 x 0,5 (m)

Chu kì thay thế than là: T = (G × S) / (c × 10^{-6} × Q × t)

Trong đó : S là khả năng duy trì cân bằng (%)

t là thời gian làm việc (giờ)

T = (0,448 x 30 × 0,9) / ((300+280+300-120 x3) × 10^{-6} × 12000 × 8) = 18,16 ngày

⇨ Dựa vào các tính toán và hiệu quả xử lý như trên Công ty dự kiến tăng lưu lượng xả thải của Hệ thống xử lý hơi hóa chất tại Chuyền lasting 2 và khu vực lưu trữ hóa chất - Xưởng 2B, Lưu lượng 3.000 m^3/giờ lên 12.000 m^3/giờ

➢ **Tính toán tăng lưu lượng xả thải của Hệ thống xử lý hơi hóa chất tại Phòng Pad và In lụa - Xưởng 27. Lưu lượng 6.500 m^3/giờ lên 8.000 m^3/giờ.**

a)Tính toán lưu lượng

STT	Thông số	Đơn vị	Giá trị theo giấy phép đã được cấp	Giá trị tính toán xin điều chỉnh
1	Tải lượng theo lý thuyết (A_{lt})	kg/kg hóa chất	5	5
2	Khối lượng hóa chất sử dụng	Tấn/năm	1	1,5
3	Khối lượng dung môi bay hơi (chiếm 50% khối lượng hóa chất) (B)	Tấn/tháng	0,08	0,17
4	Thời gian làm việc (t)	Ngày/tháng	26,00	26,00
		Ca/ngày	3,00	3,00
		Giờ/ca	8,00	8,00
5	Vận tốc gió (v)	m/s	0,5	0,5
6	Chiều dài khu vực bị ảnh hưởng (L)	m	2,0	3,8
7	Chiều cao khu vực bị ảnh hưởng (H)	m	1,5	1,0
8	Tải lượng (A)	mg/s	185	278
	A (mg) $\frac{A_{lt} \times B \times 10^6}{t \times 3.600}$	kg/h	0,67	1,0
9	Lưu lượng (Q)	m^3/s	1,5	1,9
	Q (m^3/s) = v × L×H	m3/h	5.400	6.840
10	Nồng độ (C) trung bình: C=A/Q	mg/m^3	123,65	146,43

Trong Giấy phép môi trường đã được với lưu lượng khí cần xử lý là 5.400 m^3/h thì Công ty thiết kế hệ thống xử lý khí thải là 6.500m^3/h. Nhưng với lưu lượng khí cần xử lý đã tính toán ở bảng trên (nâng công suất sản xuất) thì lưu lượng khí thải cần xử lý là Q = 6.840m^3/h. Do đó, công ty dự kiến cải tạo nâng cấp hệ thống xử lý hiện hữu, với lưu lượng xả thải lớn nhất là Q = 8.000 m^3/h, số liệu được tính toán như sau:

b)Tính toán Than Hoạt Tính

Thông số	Đơn vị	Đầu vào	Đầu ra
Lưu lượng khí thải	m^3/h	8000	8000
Nhiệt độ	oC	30	30
Nồng độ Ethyl acetate	mg/m^3	160	120
Nồng độ Toluen	mg/m^3	160	120
Nồng độ Butyl acetate	mg/m^3	150	120

+ Dung lượng hấp phụ của than hoạt tính đối với Etylaxetat là:

logL = logK + 1/n logY

với K = 6,447 và 1/n = 0,198 *(Nguồn: Yaws Handbook of Thermodynamic and Physic)*

Phần mol hơi Etylaxetat trong hh khí đầu vào:

$$y = \frac{\overline{C_0}.R.T}{M_{C_6H_8}.P} = \frac{(150-120).10^{-6}.\frac{22,4}{273}(30+273)}{88,1} = 11,3.10^{-6} \text{ kmol Etylaxetat / kg hh}$$

⇨ y = 11,3 ppmv

Ta có: logL = logK + 1/n logy ⇔ logL = log 6,447 + 0,198 log(11,3)

⇨ L = 10,42 g Etylaxetat / 100 g GAC

Dung lượng hấp phụ thực tế:

⇨ $a_0^* =$ 10,42 x 90% = 9,378 kg Etylaxetat /kg than

Lượng than cần thiết cho 1 chu kì hấp phụ nếu hấp phụ tức thời

$$G_1 = Q.\frac{\overline{C_0}}{a_0^*} = 8000 \times \frac{(160-120)\times 10^{-6}}{9,373} = 3,41\ kg\ than \qquad (1)$$

+ Dung lượng hấp phụ của than hoạt tính đối với Toluen là:

logL = logK + 1/n logY

với K = 17,5566 và 1/n = 0,0983 *(Nguồn: Yaws Handbook of Thermodynamic and Physic)*

Phần mol hơi Toluen trong hh khí đầu vào:

$$y = \frac{\overline{C_0}.R.T}{M_{C_6H_5}.P} = \frac{(150-120).10^{-6}.\frac{22,4}{273}(30+273)}{92,1} = 10,8.10^{-6}$$ kmol Toluen/ kg hh

⇨ y = 10,8 ppmv

Ta có: logL = logK + 1/n logy ⇔ logL = log 17,5566 + 0,0983log(10,8)

⇨ L = 21,185 g Toluen / 100 g GAC

Dung lượng hấp phụ thực tế:

⇨ $a_0^* =$ 21,185 x 90% = 19,96 kg Toluen /kg than

Lượng than cần thiết cho 1 chu kì hấp phụ nếu hấp phụ tức thời:

$$G_2 = Q.\frac{\overline{C_0}}{a_0^*} = 8.000 \times \frac{(160-120)\times 10^{-6}}{19,96} = 1,6\ kg\ than\ (2)$$

+ Dung lượng hấp phụ của than hoạt tính đối với Butyl Acetate là:

logL = logK + 1/n logY

với K = 25,6457 và 1/n = 0,0609 *(Nguồn: Yaws Handbook of Thermodynamic and Physic)*

Phần mol hơi Butyl Acetate trong hh khí đầu vào:

$$y = \frac{\overline{C_0}.R.T}{M_{C_6H_5}.P} = \frac{(150-120).10^{-6}.\frac{22,4}{273}(30+273)}{116,1} = 6,43.10^{-6}$$ kmol Butyl Acetate / kg hh

⇨ y = 6,43 ppmv

Ta có: logL = logK + 1/n logy ⇔ logL = log 25,6457 + 0,0609.log(6,43)

⇨ L = 25,78 g Butyl Acetate / 100 g GAC

Dung lượng hấp phụ thực tế:

⇨ $a_0^* =$ 25,78 x 90% = 23,2 kg Butyl Acetate /kg than

Lượng than cần thiết cho 1 chu kì hấp phụ nếu hấp phụ tức thời

$$G_3 = Q.\frac{\overline{C_0}}{a_0^*} = 8000 \times \frac{(150-120)\times 10^{-6}}{23,2} = 1,03\ kg\ than\ (3)$$

Từ (1) (2) (3) => Tổng Lượng than cần thiết cho 1 chu kì hấp phụ nếu hấp phụ tức thời

$G = G_1 + G_2 + G_3 = 3,41 + 1,6 + 1,03 = 6,04\ kg\ than$

Thể tích than cần dùng là: $V = G/\rho_{than} \times t = 6,04 / 600 \times 8$ (h) = 0,081 m^3

Chọn chiều dài lớp than : a = 0,7 m, chiều rộng lớp than b = 0,6 m

⇨ Chiều cao lớp than là = 0,081 / (0,7 x 0,6) = 0,19 m

Vậy thiết kế tháp hấp thụ hình có kích thước: DxRxC = 0,75 x 0,65 x 0,2 (m)

Chu kì thay thế than là: T = (G × S) / (c × 10^{-6} × Q × t)

Trong đó : S là khả năng duy trì cân bằng (%)

t là thời gian làm việc (giờ)

T = (0,081 x 30 × 0,9) / ((160+150+160-120 x3) × 10^{-6} × 8000 × 8) = 23 ngày

⇨ Dựa vào các tính toán và hiệu quả xử lý như trên Công ty dự kiến tăng lưu lượng xả thải của Hệ thống xử lý hơi hóa chất tại Phòng Pad và In lụa - Xưởng 27, Lưu lượng 6.500 m^3/giờ lên 8.000 m^3/giờ.

2.2.1.3.2. Công trình xử lý bụi, khí thải dự kiến lắp mới.

Giai đoạn nâng công suất sản xuất của Công ty sẽ bố trí thêm các máy móc thiết bị, dây chuyền sản xuất mới. Tại các khu vực này sẽ phát sinh bụi, hơi dung môi, hơi hóa chất trong quá trình sản xuất. Để đảm bảo môi trường làm việc cho công nhân viên, Công ty dự kiến sẽ lắp đặt mới 03 hệ thống xử lý bụi, hơi hóa chất để thu gom xử lý bụi, hơi hóa chất phát sinh trong quá trình hoạt động, cụ thể như sau:

2.2.1.3.2.1. Hệ thống xử lý bụi tại khu vực mài Midsole/ Phylon – Xưởng 27 cho hoạt động nâng công suất

Công đoạn mài sẽ phát sinh bụi trong quá trình mài đế, các chi tiết sản phẩm… Do đó Công ty sẽ lắp đặt 01 hệ thống xử lý bụi bằng hệ thống lọc bụi túi vải tại khu vực mài Midsole/ Phylon – Xưởng 27. Cụ thể:

- *Sơ đồ quy trình xử lý:*

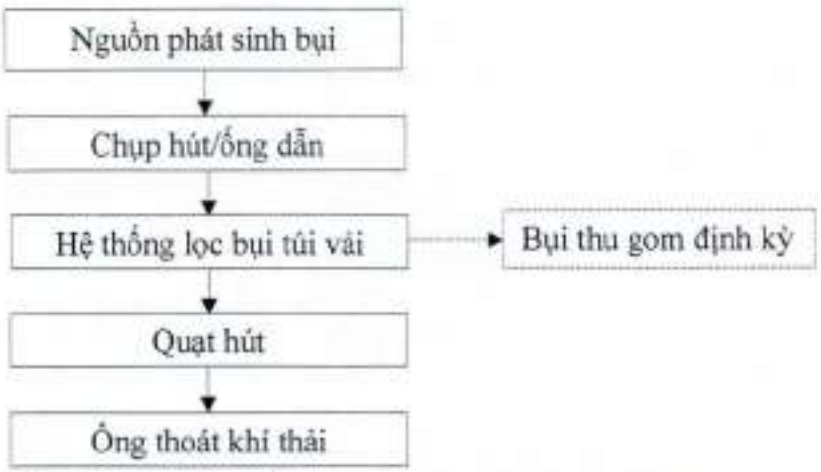

Hình 3.18. Sơ đồ công nghệ hệ thống xử lý bụi mài Midsole/ Phylon – Xưởng 27

- *Thuyết minh quy trình:*

Hệ thống xử lý (lọc) bụi bằng túi vải: Bao gồm nhiều túi vải dệt từ các loại sợi khác nhau và được lồng vào khung lưới thép để bảo vệ, hiệu quả lọc có thể lên đến 99,8% và lọc được tất cả những hạt rất nhỏ nhờ có lớp trợ lọc. Vải lọc được may thành túi hình trụ tròn có đường kính D=200mm, chiều dài 1,2m. Một đầu túi vải được may kín, đầu còn lại để trống, được nối vào ống dẫn khí vào. Không khí dẫn bụi qua tấm vải lọc, ban đầu các hạt bụi lớn hơn khe giữa các sợi vải sẽ bị giữ lại trên bề mặt vải theo nguyên lý rây, các hạt nhỏ hơn bám dính trên bề mặt sợi vải lọc do va chạm, lực hấp dẫn và lực tĩnh điện, dần dần lớp bụi thu được dày lên tạo

thành lớp màng trợ lọc, lớp màng này giữ được các hạt bụi có kích thước rất nhỏ. Sau một khoảng thời gian, lớp lọc bụi sẽ dày lên sẽ làm cho sức cản càng lớn, vì vậy ta phải tiến hành hoàn nguyên khả năng lọc bằng cách rung rũ để bụi rớt xuống.

Lượng bụi thu hồi từ quá trình này được lưu trữ tại kho chất thải công nghiệp thông thường và chuyển cho đơn vị thu gom chất thải mang đi xử lý. Định kỳ 1 ngày/lần nhân viên sẽ thu gom bụi. Định kỳ kiểm tra hàng tháng và thay thế túi lọc khi bị hư hỏng.

Ngoài ra, trang bị khẩu trang, găng tay kính bảo hộ lao động cho công nhân trực tiếp làm việc tại khu vực này để không ảnh hưởng đến người lao động.

Dòng khí sạch sau khi tách bụi sẽ theo ống thoát khí thoát ra ngoài môi trường tiếp nhận. Khí thải sau xử lý đảm bảo đạt theo tiêu chuẩn cho phép QCVN 19:2024/BTNMT (cột B).

- *Thông số kỹ thuật của các hệ thống xử lý bụi.*

Bảng 3.24. Thông số kỹ thuật của hệ thống xử lý bụi mài Midsole/ Phylon – Xưởng 27

STT	Vị trí, tên hệ thống	Công suất hệ thống (m^3/giờ)	Thông số kỹ thuật
1	Hệ thống xử lý bụi mài Midsole/ Phylon – Xưởng 27	10.000	- Thùng lọc bụi: (2.900x1.300x3.300)mm - Túi lọc vải: (ø200x1.200) mm: 55 cái - Vật liệu: Vải dệt - Quạt hút: 40Hp. - Đường kính ống vào: D600mm - Đường kính ống ra: D600mm - Chiều cao ống thoát khí: 14m

- Tính toán công suất, khả năng đáp ứng của hệ thống xử lý.

Tính toán Hệ thống xử lý bụi mài Midsole/ Phylon – Xưởng 27 Lưu lượng 10.000m^3/giờ.

a)Tính toán lưu lượng

Thông số	Đơn vị	Giá trị đầu vào hệ thống	Giá trị đầu ra hệ thống theo cột B QCVN 19:2024 BTNMT
Lưu lượng khí thải	m^3/h	10000	10000
Khối lượng riêng	Kg/m^3	3000	3000
Nồng độ bụi	mg/m^3	1000	80

+ Tính toán lưu lượng thiết kế:

STT	Thông số	Đơn vị	Giá trị
1	Vận tốc gió (v)	m/s	0,5
2	Chiều dài khu vực bị ảnh hưởng (L)	m	4,7
3	Chiều cao khu vực bị ảnh hưởng (H)	m	1,0
4	Lưu lượng (Q) Q (m^3/s) = v × L×H	m^3/s	2,4
		m3/h	8.460

=> Chọn lưu lượng thiết kế là 10.000 m^3/h

- Theo tài liệu "Ô nhiễm không khí – Xử lý khí thải – Trần Ngọc Chấn – Trang 162".

- Đường kính ống tay áo: D = 125 ÷ 300 mm => Chọn D = 200 mm
- Chiều cao ống tay áo: h = 1,2 ÷ 4 m. Chọn h = 1,2 m

Nhóm bụi	Dạng bụi	Vận tốc lọc (m/ph)		
		Rung và thổi	Thổi xung	Thổi ngược
1	Mồ hóng, chì, kẽm thăng hoa, thuốc nhuộm, bột, mỹ phẩm, chất tẩy rửa, bột sữa, than hoạt tính, xi măng từ lò nung, bụi silic oxit, bụi tạo thành do ngưng tụ và phản ứng hóa học.	0,45– 0,6	0,8 – 2,0	0,33 – 0,45
2	Sắt và hợp kim sắt thăng hoa, bụi lò đúc, đất sét, xi măng từ máy nghiền, vôi, phân bón (photphat amoni), bụi đá mài, nhựa, bột khoai tây, phun cát	0,6– 0,75	1,5 – 2,5	0,45 – 0,55
3	Hoạt thạch, than đá, bụi sản xuất gốm, tro, mồ hóng (chế biến lần 2), bột màu, cao lanh, $CaCO_3$, bụi quặng mỏ boxit, xi măng từ thiết bị làm nguội, bụi tráng men.	0,7 – 0,8	2,0 – 3,5	0,6 – 0,9
4	Amiăng, vải sợi, thạch cao, bụi sản xuất cao su, muối, bột mì, đá trân châu (peclit), bụi từ các quá trình mài bóng	0,7 – 1,5	2,5 – 4,5	
5	Thuốc lá, bụi da, thức ăn tổng hợp, bụi chế biến gỗ, sợi thực vật thô.	0,9 – 1,0	1,0 – 6,0	

(Nguồn: Giáo trình Kỹ thuật xử lý Chất thải công nghiệp – PGS.TS Nguyễn Văn Phước)

Chọn giũ bụi bằng rung và thổi : A/C = 2,5– 4,5 m/ph,

⇨ chọn A/C = 4,5 m/ph = 270 m/h

- Tổng diện tích bề mặt cần lọc:

$$S_{bề\ mặt} = \frac{Q}{\left(\frac{A}{C}\right) \times \eta} = \frac{10000}{2700 \times 95\%} = 39\ m^2$$

Trong đó:

- Q: Lưu lượng khí đầu vào; Q = 10.000 m^3/h
- A/C: vận tốc lọc, m/h
- η: Hiệu suất làm việc của bề mặt lọc. Chọn η = 95% (theo Sổ tay quá trình thiết bị, tập 1)

- Số ống tay áo cần thiết:

$$n = \frac{S_{bề\ mặt}}{S_{ống}} = \frac{39}{3.14 \times 0.15 \times 2.1} = 52\ ống$$ => Chọn 55 ống trong đó có 3 ống dự phòng

Thiết kế thành 5 hàng, 11 cột => Lấy n = 55 ống

Vậy kích thước thiết bị:

Chiều dài a = 0,2 x 11 + 0,04 x 6 = 2,68 m => Chọn a = 2,9 m

Chiều rộng b = 0,2 x 5 + 0,04 x 6 = 1,24 m => Chọn b = 1,3 m

- Chiều cao thiết bị => Lấy H = 3,3 m

Nồng độ bụi còn lại sau khi qua lọc túi vải = 1000 x (1- 95%) = 50 mg/m^3 < 80 mg/m^3

⇨ Đạt tiêu chuẩn đầu ra cột B QCVN 19:2024 BTNMT.

⇨ Vậy kích thước thiết bị lọc túi vải là: 2,9 x 1,3 x 3,3 m

⇨ Dựa vào các tính toán và hiệu quả xử lý như trên Công ty dự kiến lắp đặt thêm mới Hệ thống xử lý bụi mài Midsole/ Phylon – Xưởng 27 Lưu lượng 10.000m^3/giờ.

2.2.1.3.2.2. Hệ thống xử lý hơi hóa chất cho hoạt động nâng công suất

Tại khu vực dây chuyền sản xuất mới sẽ phát sinh hơi dung môi, hơi hóa chất từ các vị trí sử dụng hóa chất, mực in, quét keo… có chứa thành phần dễ bay hơi. Tại các công đoạn sử dụng hóa chất phát sinh hơi dung môi công ty sẽ lắp đặt hệ thống hút hơi cục bộ để thu gom hơi dung môi, hóa chất vào đường ống, qua hệ thống lọc than hoạt tính trước khi thải ra ngoài môi trường. Công ty dự kiến sẽ lắp 02 hệ thống xử lý hơi hóa chất tại dây Chuyền in 3 và Chuyền Stockfit 4. Cụ thể:

- *Sơ đồ quy trình xử lý:*

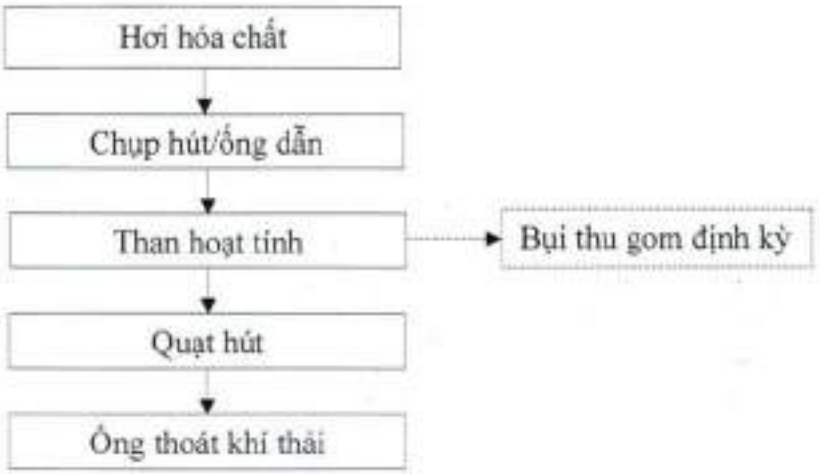

Hình 3.19. Sơ đồ công nghệ hệ thống xử lý bụi mài Midsole/ Phylon – Xưởng 27

- *Thuyết minh quy trình:*

Bố trí chụp hút tại các công đoạn phát sinh hơi dung môi. Không khí bị ô nhiễm hơi dung môi sẽ được quạt hút đưa vào bộ phận hấp phụ bằng than hoạt tính, hơi dung môi sẽ được giữ lại, khí sạch thoát ra ngoài qua ống khói. Định kỳ Công ty sẽ tiến hành thay than hoạt tính để đảm bảo hiệu quả xử lý của cụm công trình.

Dòng khí sạch sau khi qua than hoạt tính sẽ theo ống thoát khí thoát ra ngoài môi trường tiếp nhận. Khí thải sau xử lý đảm bảo đạt theo tiêu chuẩn cho phép theo QCVN 19:2024/BTNMT (cột B).

- *Thông số kỹ thuật của các hệ thống xử lý hơi hóa chất.*

Bảng 3.25. Thông số kỹ thuật của hệ thống xử lý hơi hóa chất

STT	Vị trí, tên hệ thống	Công suất hệ thống (m3/giờ)	Thông số kỹ thuật
1	Hệ thống xử lý hơi hóa chất tại Chuyền in 3 Pre-stitching - Xưởng 27	25.000	- Quạt hút: 40HP - Kích thước hộp than hoạt tính: (1.200x1.200x500)mm. - Đường kính ống vào: D600mm - Đường kính ống ra: D600mm - Chiều cao ống khói: 13,9m
2	Hệ thống xử lý hơi hóa chất tại Chuyền Stockfit 4 - Xưởng 28	12.000	- Quạt hút: 20HP - Kích thước hộp than hoạt tính: (1.200x600x500)mm. - Đường kính ống vào: D500mm - Đường kính ống ra: D500mm - Chiều cao ống khói: 13,7m

- Tính toán công suất, khả năng đáp ứng của hệ thống xử lý.

➢ **Tính toán Hệ thống xử lý hơi hóa chất tại Chuyền in 3 Pre-stitching - Xưởng 27 Lưu lượng 25.000m^3/giờ.**

a)Tính toán lưu lượng

STT	Thông số	Đơn vị	Giá trị tính toán
1	Tải lượng theo lý thuyết (A_{lt})	kg/kg hóa chất	5
2	Khối lượng hóa chất sử dụng	Tấn/năm	4
3	Khối lượng dung môi bay hơi (B)	Tấn/tháng	0,33
4	Thời gian làm việc (t)	Ngày/tháng	26,00
		Ca/ngày	3,00
		Giờ/ca	8,00
5	Vận tốc gió (v)	m/s	0,5
6	Chiều dài khu vực bị ảnh hưởng (L)	m	8,0
7	Chiều cao khu vực bị ảnh hưởng (H)	m	1,4
8	Tải lượng (A) A (mg/s) = $\frac{A_{lt} \times B \times 10^6}{t \times 3600}$	mg/s	741,93
		kg/h	2,67
9	Lưu lượng (Q) Q (m^3/s) = v × L×H	m^3/s	5,6
		m3/h	20.160
10	Nồng độ (C) trung bình: C=A/Q	mg/m^3	132,49

Với lưu lượng khí cần xử lý là 20.160 m^3/h thì Công ty thiết kế hệ thống xử lý khí thải là 25.000m^3/h số liệu được tính toán như sau:

b)Tính toán Than Hoạt Tính

Thông số	Đơn vị	Đầu vào	Đầu ra
Lưu lượng khí thải	m^3/h	25000	25000
Nhiệt độ	oC	30	30
Nồng độ Ethyl acetate	mg/m^3	140	120
Nồng độ Toluen	mg/m^3	130	120
Nồng độ Butyl acetate	mg/m^3	135	120

+ Dung lượng hấp phụ của than hoạt tính đối với Etylaxetat là:

logL = logK + 1/n logY

với K = 6,447 và 1/n = 0,198 (*Nguồn: Yaws Handbook of Thermodynamic and Physic*)

Phần mol hơi Etylaxetat trong hh khí đầu vào:

$$y = \frac{\overline{C_0}.R.T}{M_{C_4H_8}.P} = \frac{(110-120).10^{-6}.\frac{22,4}{273}(30+273)}{88,1} = 5,65.10^{-6} \text{ kmol Etylaxetat / kg hh}$$

⇨ y = 5,65 ppmv

Ta có: logL = logK + 1/n logy ⇔ logL = log 6,447 + 0,198 log(5,65)

⇨ L = 9,08 g Etylaxetat / 100 g GAC

Dung lượng hấp phụ thực tế:

⇨ $a_0^* =$ 9,08 x 90% = 8,175 kg Etylaxetat /kg than

Lượng than cần thiết cho 1 chu kì hấp phụ nếu hấp phụ tức thời

$$G_1 = Q.\frac{\overline{C_0}}{a_0^*} = 25000 \times \frac{(140-120)\times 10^{-6}}{8,175} = 6,12\ kg\ than \qquad (1)$$

+ Dung lượng hấp phụ của than hoạt tính đối với Toluen là:

logL = logK + 1/n logY

với K = 17,5566 và 1/n = 0,0983 (*Nguồn: Yaws Handbook of Thermodynamic and Physic)*

Phần mol hơi Toluen trong hh khí đầu vào:

$$y = \frac{\overline{C_0}.R.T}{M_{C_6H_6}.P} = \frac{(130-120).10^{-6}.\frac{22,4}{273}(30+273)}{92.1} = 2,7.10^{-6} \text{ kmol Toluen/ kg hh}$$

⇨ y = 2,7 ppmv

Ta có: logL = logK + 1/n logy ⇔ logL = log 17,5566 + 0,0983log(2,7)

⇨ L = 19,36 g Toluen / 100 g GAC

Dung lượng hấp phụ thực tế:

⇨ $a_0^* =$ 19,36 x 90% = 17,42 kg Toluen /kg than

Lượng than cần thiết cho 1 chu kì hấp phụ nếu hấp phụ tức thời

$$G_2 = Q.\frac{\overline{C_0}}{a_0^*} = 25.000 \times \frac{(130-120)\times 10^{-6}}{17.42} = 1,43\ kg\ than\ (2)$$

+ Dung lượng hấp phụ của than hoạt tính đối với Butyl Acetate là:

logL = logK + 1/n logY

với K = 25,6457 và 1/n = 0,0609 (*Nguồn: Yaws Handbook of Thermodynamic and Physic*)

Phần mol hơi Butyl Acetate trong hh khí đầu vào:

$$y = \frac{\overline{C_0}.R.T}{M_{C_6H_6}.P} = \frac{(135-120).10^{-6}.\frac{22,4}{273}(30+273)}{116.1} = 3,21.10^{-6} \text{ kmol Butyl Acetate / kg hh}$$

⇨ y = 3,21 ppmv

Ta có: logL = logK + 1/n logy ⇔ logL = log 25,6457 + 0,0609.log(3,21)

⇨ L = 24,4 g Butyl Acetate / 100 g GAC

Dung lượng hấp phụ thực tế:

⇨ $a_0^* =$ 24,4 x 90% = 21,99 kg Butyl Acetate /kg than

Lượng than cần thiết cho 1 chu kì hấp phụ nếu hấp phụ tức thời

$$G_3 = Q.\frac{\overline{C_0}}{a_0^*} = 25000 \times \frac{(135-120)\times 10^{-6}}{21.99} = 1,7\ kg\ than\ (3)$$

Từ (1) (2) (3) => Tổng Lượng than cần thiết cho 1 chu kì hấp phụ nếu hấp phụ tức thời

$G = G_1 + G_2 + G_3$ = 6,12 + 1,43 + 1,7 = 9,25 *kg than*

Thể tích than cần dùng là:

V = G/ ρ_{than} x t = 37,23 / 600 x 8 (h) = 0,123 m^3

Chọn chiều dài lớp than : a = 0,9 m, chiều rộng lớp than b = 0,7 m

⇨ Chiều cao lớp than là = 0,123 / (0,9 x 0,7) = 0,5 m

Vậy thiết kế tháp hấp thụ hình có kích thước: DxRxC = 0,9 x 0,7 x 0,5 (m)

Chu kì thay thế than là: T = (G × S) / (c × 10^{-6} × Q × t)

Trong đó : S là khả năng duy trì cân bằng (%)

t là thời gian làm việc (giờ)

T = (0,123 x 30 × 0,9) / ((160+160+150-120 x3) × 10^{-6} × 25000 × 8) = 27,7 ngày

⇨ Dựa vào các tính toán và hiệu quả xử lý như trên Công ty dự kiến lắp đặt Hệ thống xử lý hơi hóa chất tại Chuyền in 3 Pre-stitching - Xưởng 27 Lưu lượng 25.000m^3/giờ.

➢ **Tính toán Hệ thống xử lý hơi hóa chất tại Chuyền Stockfit 4 - Xưởng 28 Lưu lượng 12.000m^3/giờ.**

a)Tính toán lưu lượng

STT	Thông số	Đơn vị	Giá trị tính toán
1	Tải lượng theo lý thuyết (A_{lt})	kg/kg hóa chất	5
2	Khối lượng hóa chất sử dụng	Tấn/năm	2
3	Khối lượng dung môi bay hơi (chiếm 50% khối lượng hóa chất) (B)	Tấn/tháng	0,17
4	Thời gian làm việc (t)	Ngày/tháng	26,00
		Ca/ngày	3,00
		Giờ/ca	8,00
5	Vận tốc gió (v)	m/s	0,5
6	Chiều dài khu vực bị ảnh hưởng (L)	m	7,2
7	Chiều cao khu vực bị ảnh hưởng (H)	m	0,8
8	Tải lượng (A) $A\ (mg/s) = \frac{A_{lt} \times B \times 10^6}{t \times 3.600}$	mg/s	371
		kg/h	1,34
9	Lưu lượng (Q) $Q\ (m^3/s) = v \times L \times H$	m^3/s	2,9
		m3/h	10.368
10	Nồng độ (C) trung bình: C=A/Q	mg/m^3	128,81

Với lưu lượng khí cần xử lý là 10.368 m^3/h thì Công ty thiết kế hệ thống xử lý khí thải là 12.000m^3/h số liệu được tính toán như sau:

b)Tính toán Than Hoạt Tính

Thông số	Đơn vị	Đầu vào	Đầu ra
Lưu lượng khí thải	m^3/h	12000	12000
Nhiệt độ	oC	30	30
Nồng độ Ethyl acetate	mg/m^3	140	120
Nồng độ Toluen	mg/m^3	150	120
Nồng độ Butyl acetate	mg/m^3	30	30

+ Dung lượng hấp phụ của than hoạt tính đối với Etylaxetat là:

logL = logK + 1/n logY

với K = 6,447 và 1/n = 0,198 (*Nguồn: Yaws Handbook of Thermodynamic and Physic*)

Phần mol hơi Etylaxetat trong hh khí đầu vào:

$$y = \frac{\overline{C_0}.R.T}{M_{C_6H_6}.P} = \frac{(140-120).10^{-6}.\frac{22,4}{273}(30+273)}{88,1} = 5,65.10^{-6} \text{ kmol Etylaxetat / kg hh}$$

⇨ y = 5,65 ppmv

Ta có: logL = logK + 1/n logy ⇔ logL = log 6,447 + 0,198 log(5,65)

⇨ L = 9,08 g Etylaxetat / 100 g GAC

Dung lượng hấp phụ thực tế:

⇨ $a_0^* =$ 9,08 x 90% = 8,175 kg Etylaxetat /kg than

Lượng than cần thiết cho 1 chu kì hấp phụ nếu hấp phụ tức thời

$$G_1 = Q.\frac{\overline{C_0}}{a_0^*} = 12000 \times \frac{(140-120)\times 10^{-6}}{8,175} = 2,94\ kg\ than \qquad (1)$$

+ Dung lượng hấp phụ của than hoạt tính đối với Toluen là:

logL = logK + 1/n logY

với K = 17,5566 và 1/n = 0,0983 (*Nguồn: Yaws Handbook of Thermodynamic and Physic)*

Phần mol hơi Toluen trong hh khí đầu vào:

$$y = \frac{\overline{C_0}.R.T}{M_{C_6H_6}.P} = \frac{(150-120).10^{-6}.\frac{22,4}{273}.(30+273)}{92,1} = 8,1.10^{-6} \text{ kmol Toluen/ kg hh}$$

⇨ y = 8,1 ppmv

Ta có: logL = logK + 1/n logy ⇔ logL = log 17,5566 + 0,0983log(8,1)

⇨ L = 21,56 g Toluen / 100 g GAC

Dung lượng hấp phụ thực tế:

⇨ $a_0^* =$ 21,56 x 90% = 19,4 kg Toluen /kg than

Lượng than cần thiết cho 1 chu kì hấp phụ nếu hấp phụ tức thời

$$G_2 = Q.\frac{\overline{C_0}}{a_0^*} = 12.000 \times \frac{(150-120)\times 10^{-6}}{19,4} = 1,85\ kg\ than\ (2)$$

+ Dung lượng hấp phụ của than hoạt tính đối với Butyl Acetate là:

logL = logK + 1/n logY

với K = 25,6457 và 1/n = 0,0609 (*Nguồn: Yaws Handbook of Thermodynamic and Physic*)

Phần mol hơi Butyl Acetate trong hh khí đầu vào:

$$y = \frac{\overline{C_0}.R.T}{M_{C_6H_6}.P} = \frac{(150-120).10^{-6}.\frac{22,4}{273}.(30+273)}{116,1} = 6,43.10^{-6} \text{ kmol Butyl Acetate / kg hh}$$

⇨ y = 6,43 ppmv

Ta có: logL = logK + 1/n logy ⇔ logL = log 25,6457 + 0,0609.log(6,43)

⇨ L = 25,78 g Butyl Acetate / 100 g GAC

Dung lượng hấp phụ thực tế:

⇨ $a_0^* =$ 25,78 x 90% = 23,2 kg Butyl Acetate /kg than

Lượng than cần thiết cho 1 chu kì hấp phụ nếu hấp phụ tức thời

$$G_3 = Q.\frac{\overline{C_0}}{a_0^*} = 12000 \times \frac{(150-120)\times 10^{-6}}{23,2} = 1,55\ kg\ than\ (3)$$

Từ (1) (2) (3) => Tổng Lượng than cần thiết cho 1 chu kì hấp phụ nếu hấp phụ tức thời

$G = G_1 + G_2 + G_3 = 2,94 + 1,85 + 1,55 = 6,34\ kg\ than$

Thể tích than cần dùng là: V = G/ ρ_{than} x t = 6,34 / 600 x 8 (h) = 0,085 m^3

Chọn chiều dài lớp than : a = 0,75 m, chiều rộng lớp than b = 0,6 m

⇨ Chiều cao lớp than là = 0,085 / (0,75 x 0,6) = 0,19 m

Vậy thiết kế tháp hấp thụ hình có kích thước: DxRxC = 0,75 x 0,6 x 0,2 (m)

Chu kì thay thế than là: T = (G × S) / (c × 10^{-6} × Q × t)

Trong đó : S là khả năng duy trì cân bằng (%)

t là thời gian làm việc (giờ)

T = (0,085 x 30 × 0.9) / ((140+150+150-120 x3) × 10^{-6} × 12000 × 8) = 22 ngày

⇨ Dựa vào các tính toán và hiệu quả xử lý như trên Công ty dự kiến lắp đặt Hệ thống xử lý hơi hóa chất tại Chuyền Stockfit 4 - Xưởng 28 Lưu lượng 12.000m^3/giờ.

b. Thống kê các hệ thống xử lý, hóa chất, vật liệu cần thiết vận hành các công trình xử lý chất thải xin cấp phép:

Bảng 3.26. Thống kê các công trình xử lý, hóa chất, vật liệu cần thiết vận hành xin cấp phép GPMT.

STT	Vị trí lắp đặt	Tên hệ thống, công xuất xử lý	Chức năng xử lý	Yêu cầu chất lượng đầu ra	Hóa chất/ vật liệu xử lý
I	**Các hệ thống xử lý thuộc nhóm xử lý môi trường thực hiện quan trắc**				
1	Xưởng 1A	Hệ thống xử lý hơi hóa chất tại Phòng pha trộn hóa chất - Xưởng 1A, công suất 1.500 m^3/giờ	Xử lý: Hợp chất hữu cơ dễ bay hơi (tính theo TVOC, bao gồm các cấu tử: Toluen, Xylen, Etyl Axetat, Butyl Axetat)	QCVN19:2024/ BTNMT, cột B	Than hoạt tính
2		Hệ thống xử lý hơi hóa chất tại Chuyền lasting 1 - Xưởng 1A, công suất 25.000 m^3/giờ			Than hoạt tính
3		Hệ thống xử lý hơi hóa chất tại Chuyền lasting 2 và khu vực lưu trữ hóa chất - Xưởng 1A, công suất 15.000 m^3/giờ			Than hoạt tính
4	Xưởng 2A	Hệ thống xử lý hơi hóa chất tại Chuyền lasting 1 - Xưởng 2A, công suất 15.000 m^3/giờ	Xử lý: Hợp chất hữu cơ dễ bay hơi (tính theo TVOC, bao gồm các cấu tử: Toluen, Xylen, Etyl Axetat, Butyl Axetat)	QCVN19:2024/ BTNMT, cột B	Than hoạt tính
5		Hệ thống xử lý hơi hóa chất tại Chuyền lasting 2 và khu vực lưu trữ hóa chất - Xưởng 2A, công suất 12.000 m^3/giờ			Than hoạt tính
6	Xưởng 2B	Hệ thống xử lý hơi hóa chất tại Chuyền lasting 1 - Xưởng 2B, công suất 15.000 m^3/giờ	Xử lý: Hợp chất hữu cơ dễ bay hơi (tính theo TVOC, bao gồm các cấu tử: Toluen, Xylen, Etyl Axetat, Butyl Axetat)	QCVN19:2024/ BTNMT, cột B	Than hoạt tính
7		Hệ thống xử lý hơi hóa chất tại Chuyền lasting 2 và khu vực lưu trữ hóa chất - Xưởng 2B, công suất 12.000 m^3/giờ			Than hoạt tính
8	Xưởng 27	Hệ thống xử lý hơi hóa chất tại Chuyền sơn Midsole/ Phylon - Xưởng 27, công suất 10.000 m^3/giờ	Xử lý: Bụi, Ethyl Acetate	QCVN19:2024/ BTNMT, cột B	Nước, than hoạt tính
9		Hệ thống xử lý hơi hóa chất tại Chuyền UV Midsole/ Phylon - Xưởng 27, công suất 10.000 m^3/giờ	Xử lý: Hợp chất hữu cơ dễ bay hơi (tính theo TVOC, bao gồm các cấu tử: Toluen, Xylen, Etyl Axetat, Butyl Axetat)	QCVN19:2024/ BTNMT, cột B	Than hoạt tính
10		Hệ thống xử lý hơi hóa chất tại Máy Auto UV Midsole/ Phylon - Xưởng 27, công suất 8.000 m^3/giờ	Xử lý: Hợp chất hữu cơ dễ bay hơi (tính theo TVOC, bao gồm các cấu tử: Toluen, Xylen, Etyl Axetat, Butyl Axetat)	QCVN19:2024/ BTNMT, cột B	Than hoạt tính

STT	Vị trí lắp đặt	Tên hệ thống, công xuất xử lý	Chức năng xử lý	Yêu cầu chất lượng đầu ra	Hóa chất/ vật liệu xử lý
11		Hệ thống xử lý bụi tại Khu vực mài Midsole/Phylon – Xưởng 27, công suất 10.000 m^3/giờ	Xử lý: Bụi.	QCVN19:2024/ BTNMT, cột B	Túi vải
12		Hệ thống xử lý hơi hóa chất tại Chuyền in 1, vệ sinh khuôn in và phòng pha hóa chất Pre-stitching - Xưởng 27, công suất 25.000 m^3/giờ	Xử lý: Hợp chất hữu cơ dễ bay hơi (tính theo TVOC, bao gồm các cấu tử: Toluen, Xylen, Etyl Axetat, Butyl Axetat)	QCVN19:2024/ BTNMT, cột B	Than hoạt tính
13		Hệ thống xử lý hơi hóa chất tại Chuyền in 2 Pre-stitching - Xưởng 27, công suất 25.000 m^3/giờ			Than hoạt tính
14		Hệ thống xử lý hơi hóa chất tại Chuyền in 3 Pre-stitching - Xưởng 27, công suất 25.000 m^3/giờ			Than hoạt tính
15		Hệ thống xử lý hơi hóa chất tại Phòng Pad và In lụa - Xưởng 27, công suất 8.000 m^3/giờ			Than hoạt tính
16		Hệ thống xử lý bụi tại Máy cắt pallet - Xưởng 27, công suất 1.500 m^3/giờ	Xử lý: Bụi.	QCVN19:2024/ BTNMT, cột B	Ống lọc
17		Hệ thống xử lý bụi tại Máy cắt laser - Xưởng 27, công suất 10.000 m^3/giờ	Xử lý: Bụi, SO_2, NOx, CO	QCVN19:2024/ BTNMT, cột B	Than hoạt tính, túi vải
18	Xưởng 28	Hệ thống xử lý bụi tại Máy luyện kín RB - Xưởng 28, công suất 1.800 m^3/giờ	Xử lý: Bụi.	QCVN19:2024/ BTNMT, cột B	Túi vải
19		Hệ thống xử lý hơi hóa chất tại Phòng pha trộn hóa chất & khu vực lưu trữ tạm thời Stockfit - Xưởng 28, công suất 1.500 m^3/giờ	Xử lý: Hợp chất hữu cơ dễ bay hơi (tính theo TVOC, bao gồm các cấu tử: Toluen, Xylen, Etyl Axetat, Butyl Axetat)	QCVN19:2024/ BTNMT, cột B	Than hoạt tính
20		Hệ thống xử lý hơi hóa chất tại Chuyền Stockfit 1 - Xưởng 28, công suất 15.000 m^3/giờ	Xử lý: Hợp chất hữu cơ dễ bay hơi (tính theo TVOC, bao gồm các cấu tử: Toluen, Xylen, Etyl Axetat, Butyl Axetat)	QCVN19:2024/ BTNMT, cột B	Than hoạt tính
21		Hệ thống xử lý hơi hóa chất tại Chuyền Stockfit 2 và chuyền phun sơn - Xưởng 28, công suất 15.000 m^3/giờ	Xử lý: Hợp chất hữu cơ dễ bay hơi (tính theo TVOC, bao gồm các cấu tử: Toluen, Xylen, Etyl Axetat, Butyl Axetat), Bụi	QCVN19:2024/ BTNMT, cột B	Màng nước, Than hoạt tính
22		Hệ thống xử lý hơi hóa chất tại Chuyền Stockfit 3 - Xưởng 28, công suất 22.000 m^3/giờ	Xử lý: Hợp chất hữu cơ dễ bay hơi (tính theo TVOC, bao gồm các cấu tử: Toluen,		Than hoạt tính

STT	Vị trí lắp đặt	Tên hệ thống, công xuất xử lý	Chức năng xử lý	Yêu cầu chất lượng đầu ra	Hóa chất/ vật liệu xử lý
23		Hệ thống xử lý hơi hóa chất tại Chuyền Stockfit 4 - Xưởng 28, công suất 12.000 m^3/giờ	Xylen, Etyl Axetat, Butyl Axetat)		Than hoạt tính
24	Xưởng 29	Hệ thống xử lý hơi hóa chất tại Khu vực san chiết kho hóa chất - Xưởng 29, công suất 1.500 m^3/giờ	Xử lý: Hợp chất hữu cơ dễ bay hơi (tính theo TVOC, bao gồm các cấu tử: Toluen, Xylen, Etyl Axetat, Butyl Axetat)	QCVN19:2024/ BTNMT, cột B	Than hoạt tính
25		Hệ thống xử lý hơi hóa chất tại Phòng lab - Xưởng 29, công suất 1.200 m^3/giờ			Than hoạt tính
II	**Các hệ thống xử lý hiện hữu thuộc nhóm xử lý môi trường không thực hiện quan trắc giám sát**				
1	Xưởng 27	Hệ thống xử lý khí thải Khu vực rửa khuôn Midsole/ Phylon - xưởng 27	Xử lý: Hơi dung môi, hóa chất không nằm trong QCVN 19:2024/BTNMT	-	Than hoạt tính
2	Xưởng 28	Hệ thống xử lý hơi hóa chất tại máy phun keo tự động 1 – xưởng 28		-	Than hoạt tính
3		Hệ thống xử lý hơi hóa chất tại máy phun keo tự động 2 – xưởng 28		-	Than hoạt tính
4		Hệ thống xử lý khí thải Máy giặt Air bag khu vực Stockfit -		-	Than hoạt tính
5		Hệ thống xử lý khí thải Khu vực rửa khuôn RB - xưởng 28		-	Than hoạt tính
6	Xưởng 29	Hệ thống thu bụi tại quá trình cân silica tại kho hóa chất – xưởng 29.	Xử lý: Bụi	-	Cyclone, túi vải thu bụi

(Nguồn: Công ty TNHH Giày Dona Standard Việt Nam – cơ sở 2)

c. Các thiết bị, hệ thống quan trắc khí thải tự động, liên tục; làm rõ việc kết nối và truyền dữ liệu quan trắc tự động, liên tục khí thải về Sở Nông nghiệp và Môi trường để kiểm tra, giám sát: không phải lắp đặt quan trắc tự động theo quy định.

2.2.2. Biện pháp giảm thiểu ô nhiễm bụi, khí thải khác trong quá trình hoạt động hiện hữu và nâng công suất:

2.2.2.1. Biện pháp giảm thiểu bụi, khí thải chung trong quá trình sản xuất:

Trong quá trình hoạt động sản xuất của nhà máy sẽ có phát sinh bụi, nhiệt và hơi nhựa... Các biện pháp giảm thiểu chung Công ty thực hiện cho hoạt động hiện hữu và nâng công xuất. cụ thể:

– Bụi từ công đoạn phối liệu: Công ty bố trí trong khu vực phòng kín tách biệt với các xưởng khác để hạn chế bụi phát tán ra ngoài môi trường xung quanh. Bên cạnh đó, trang bị khẩu trang, găng tay kính bảo hộ lao động cho công nhân trực tiếp phối trộn để không ảnh hưởng đến người lao động.

– Quá trình gia nhiệt sử dụng điện nên không phát sinh khí thải từ nhiên liệu đốt. Tại các công đoạn gia nhiệt các nguyên liệu nhựa thiên nhiên sẽ nóng chảy ở dạng dẻo dễ nén ép khuôn tạo hình cho sản phẩm, chưa xảy ra phân hủy liên kết phân tử hóa học của nhựa/cao su tạo thành khí thải là hợp chất hữu cơ hydrocacbon dạng khí. Do đó, khí thải phát sinh từ hoạt động sản xuất của nhà máy ảnh hưởng không đáng kể đến công nhân làm việc tại đây.

– Bên cạnh đó, Công ty cũng đã thực hiện các biện pháp thông thoáng nhà xưởng, phát tán khí thải phù hợp, tránh tích tụ trong thời gian dài làm tăng nồng độ khí thải trong không khí, có thể gây cháy nổ cũng như ảnh hưởng đến sức khỏe người lao động. Công ty áp dụng các biện pháp như sau:

+ Nhà xưởng được xây dựng cao, thông thoáng với thiết kế thuận lợi cho quá trình lưu thông khí tự nhiên, trang bị quạt công nghiệp làm mát cục bộ, quạt thông gió trong nhà xưởng nhằm tăng cường khả năng phát tán khí thải ra môi trường.

+ Kho bãi, xưởng sản xuất đã được Công ty làm nền bê tông và thường xuyên được vệ sinh, tránh phát sinh bụi trong quá trình hoạt động sản xuất và phát tán bụi ra ngoài môi trường.

+ Lên phương án phòng ngừa và ứng phó sự cố cháy nổ trong toàn Công ty.

+ Cơ giới hóa sản xuất, tránh lao động gắng sức phải hít thở nhiều bụi và khí thải xâm nhập vào phổi tăng lên.

+ Thường xuyên bảo dưỡng, bảo trì máy móc thiết bị phục vụ sản xuất nhằm giảm thiểu phát sinh bụi, khí thải trong quá trình hoạt động.

+ Vệ sinh thường xuyên khu vực sản xuất để tránh tích tụ bụi trong thời gian dài: thực hiện vệ sinh quét dọn nhà xưởng vào cuối mỗi ca sản xuất.

2.2.2.2. Biện pháp giảm thiểu bụi từ công đoạn mài, lạng, từ công đoạn xay nghiền, từ máy luyện kín liệu để IP, máy cắt CNC:

Các công đoạn này được Công ty chia từng khu vực làm việc cụ thể để tránh bụi phát tán ra các khu vực làm việc khác. Bụi phát sinh từ những công đoạn: từ công đoạn mài, lạng; từ công đoạn máy xay nghiền; từ máy luyện kín liệu để IP; từ máy cắt CNC được thu gom vào các khoang chứa bụi riêng của máy và có quạt hút để đảm bảo lượng bụi phát sinh được thu gom vào các khoang chứa bụi. Định kỳ 02 lần/ngày lượng bụi tại các khoang chứa bụi được

công nhân thu gom sau đó chuyển đến khu vực lưu giữ chất thải. Nhà máy chuyển giao cho đơn vị chức năng để thu gom, xử lý theo quy định.

Ngoài ra Công ty thực hiện cung cấp đầy đủ phương tiện bảo vệ cá nhân như khẩu trang để bảo vệ sức khỏe người lao động.

2.2.2.3. Biện pháp giảm thiểu bụi phát sinh từ quá trình sản xuất chi tiết, phụ kiện giày, sản xuất bán thành phẩm giày.

Bụi từ công đoạn phối liệu: Công đoạn phối liệu được thực hiện ở khu vực riêng, bên cạnh đó, trang bị đầy đủ phương tiện bảo vệ cá nhân như khẩu trang cho công nhân làm việc trực tiếp để không ảnh hưởng đến người lao động. Công đoạn gia nhiệt được sử dụng máy gia nhiệt bằng điện nên không phát sinh khí thải.

2.2.2.4. Biện pháp xử lý bụi từ sản xuất đế IP, Phylon.

Đối với bụi phát sinh từ quá trình mài đế có quạt hút thu gom bụi phát sinh vào các khoang chứa. Bụi được công nhân thu gom định kỳ 2 lần/ngày vào cuối mỗi buổi làm việc sau đó phân loại chất thải và chuyển đến khu vực lưu giữ theo quy định.

Ngoài ra cũng có gắn quạt để trao đổi gió, thông thoáng không gian làm việc và cung cấp phương tiện bảo vệ cá nhân cho người lao động.

2.2.2.5. Biện pháp giảm thiểu mùi nhựa, hơi nhiệt từ quá trình gia nhiệt của dây chuyền ép đế:

Việc áp dụng dây chuyền sản xuất với công nghệ tự động, khép kín và liên kết với nhau từ khâu nhập liệu đến hoàn thành sản phẩm đế giày (từ công đoạn cấp nhiệt làm nóng chảy ép đế và tách khuôn lấy sản phẩm), hạn chế tối đa việc phát sinh khí thải ra môi trường. Quá trình gia nhiệt sử dụng điện nên không phát sinh khí thải từ nhiên liệu đốt. Nhiệt độ vận hành hệ thống máy gia nhiệt máy cán ép không cao, ở nhiệt độ 145 – 150^{0}C, nhựa và cao su sẽ ở dạng dẻo dễ ép khuôn tạo thành phẩm, chưa xảy ra phân hủy liên kết phân tử hóa học của nhựa và cao su tạo thành khí thải là hợp chất hữu cơ hydrocacbon dạng khí. Bên cạnh đó, chủ cơ sở thực hiện các biện pháp giảm thiểu ảnh hưởng đến sức khỏe người lao động như sau:

- Xây dựng nhà xưởng cao, thông thoáng với thiết kế thuận lợi cho quá trình lưu thông khí tự nhiên, trang bị quạt công nghiệp làm mát cục bộ, quạt thông gió trong nhà xưởng nhằm tăng cường khả năng thông gió, giảm bức xạ nhiệt. Nhà máy đã lắp đặt hệ thống các quạt hút cưỡng bức và quạt công nghiệp tại khu vực đặt các máy cán, máy ép đế để tăng cường lưu thông không khí, thông thoáng môi trường lao động, tránh tình trạng tích tụ khí gây sự cố cháy nổ.

- Lên phương án phòng ngừa và ứng phó sự cố cháy nổ trong toàn bộ nhà xưởng.

- Thường xuyên bảo dưỡng, bảo trì máy móc thiết bị phục vụ sản xuất nhằm giảm thiểu phát sinh bụi, khí thải trong quá trình hoạt động.

- Trồng cây xanh, thảm cỏ đảm bảo đạt tỷ lệ tối thiểu 20% tổng diện tích khu đất.

Một số hình ảnh máy giải nhiệt

Hình ảnh quạt hút công nghiệp tại các khu vực sản xuất

2.2.2.6. Biện pháp giảm thiểu ô nhiễm bụi, khí thải từ máy phát điện dự phòng

Cơ sở trang bị 03 máy phát điện dự phòng với công suất là 1.825 KVA. Theo thiết kế của nhà sản xuất, máy phát điện dự phòng sử dụng dầu DO nên không có hệ thống xử lý khí thải kèm theo máy, Nhà máy đã lắp đặt ống thoát khí cho máy phát điện dự phòng với chiều cao ra khỏi máy nhà đặt máy phát điện.

- Phòng đặt máy phát điện được xây dựng đúng kỹ thuật, đặt tại khu vực riêng nhằm hạn chế tác động đến môi trường xung quanh. Ngoài ra chủ cơ sở sẽ thực hiện các biện pháp sau để giảm thiểu ảnh hưởng của bụi và khí thải từ máy phát điện dự phòng:

- Phòng máy phát điện đặt tại vị trí thích hợp, cách biệt khu vực văn phòng và nhà xưởng;

- Máy phát điện dự phòng được đặt trong phòng có sử dụng vật liệu cách âm. Hệ thống ống bô được đặt bên trong vỏ cách âm nhằm giảm âm thanh bên trong, giảm âm phát ra tiếng ồn;

- Phát tán khí thải bằng ống khói;

- Chỉ sử dụng máy phát điện dự phòng khi bị cúp điện hoặc xảy ra sự cố liên quan đến lưới điện.

Hình ảnh máy phát điện dự phòng

2.2.2.7. Biện pháp giảm thiểu bụi, khí thải từ phương tiện giao thông

Bụi và khí thải từ phương tiện vận chuyển là các nguồn không liên tục, phân tán, không thể tập trung để thu gom xử lý. Để giảm thiểu nồng độ bụi và khí thải từ các phương tiện vận chuyển, tạo không khí trong lành, nhà xưởng hiện hữu đã thực hiện các biện pháp sau:

- Hạn chế công tác nhập nguyên liệu và xuất hàng trong các giờ vào và tan ca của công nhân viên.

- Bêtông hóa các tuyến đường giao thông bên trong Công ty, thường xuyên vệ sinh các tuyến đường.

- Khi chạy trong khuôn viên Công ty, các phương tiện đều giảm tốc độ <5km/h.

- Quy định vị trí đỗ xe thích hợp và tắt máy trong thời gian bốc xếp nguyên vật liệu và sản phẩm

- Các phương tiện vận chuyển ra vào Công ty tuyệt đối không được nổ máy trong khi chờ giao nhận hàng nhằm giảm thiểu các loại khí thải.

- Thường xuyên quét dọn, vệ sinh các tuyến đường nội bộ cơ sở. Vào những ngày nắng, nóng, kết hợp phun nước tạo ẩm để làm mát khu vực đường nội bộ đồng thời hạn chế bụi từ nền đường phát tán khi xe đi qua.

- Kiểm định các phương tiện vận chuyển đúng theo luật định, đồng thời thường xuyên bảo dưỡng máy móc và phương tiện vận chuyển theo đúng yêu cầu kỹ thuật để giảm thiểu các khí độc hại của các phương tiện này.

- Duy trì diện tích cây xanh + thảm cỏ 20% so với tổng diện tích, thường xuyên chăm sóc và trồng cây xanh nhằm tạo sự thoáng mát trong khuôn viên Công ty cũng như ngăn bụi phát tán ra môi trường xung quanh.

3. Công trình, biện pháp lưu giữ, xử lý chất thải rắn thông thường:

3.1. Công trình, biện pháp lưu giữ, xử lý chất thải rắn sinh hoạt:

➢ *Biện pháp đã thực hiện trong quá trình hoạt động hiện tại*

- Nguồn phát sinh: từ hoạt động sinh hoạt của người lao động trong nhà máy.

- Thành phần: Các loại rác thải phát sinh từ nhà ăn, nhà vệ sinh như: các loại bao bì, vỏ lon đựng nước giải khát, hộp đựng thức ăn, thức ăn thừa, giấy...

- Khối lượng: Căn cứ trên số lượng lao động làm việc hiện tại của cơ sở, khối lượng chất thải rắn sinh hoạt phát sinh tại cơ sở được tổng hợp trong bảng sau:

Bảng 3.27. Khối lượng chất thải rắn sinh hoạt phát sinh năm 2025

STT	Nhóm chất thải	Đơn vị tính	Khối lượng năm 2025
1	Chất thải rắn sinh hoạt khác	Tấn/năm	127,928
2	Chất thải rắn sinh hoạt tái chế	Tấn/năm	0,042
3	Chất thải thực phẩm	Tấn/năm	253,065
	Tổng cộng	**Tấn/năm**	**381,035**

(Nguồn: Công ty TNHH Giày Dona Standard Việt Nam – cơ sở 2)

- Công trình lưu giữ chất thải rắn sinh hoạt:

+ Chủ cơ sở thực hiện phân loại chất thải rắn sinh hoạt tại nguồn theo quy định của Luật Bảo vệ môi trường, Thông tư số 02/2022/TT-BTNMT ngày 10/01/2022 của Bộ Tài nguyên và Môi trường quy định chi tiết thi hành một số điều của Luật Bảo vệ môi trường.

+ Trong từng khu vực của cơ sở như: Văn phòng, nhà ăn, nhà nghỉ giữa ca, nhà xe… đều được trang bị các loại thùng chứa rác thải sinh hoạt có nắp đậy và dán nhãn phân loại rác thải sinh hoạt thành 3 loại là: Chất thải có khả năng tái sử dụng, tái chế; Chất thải thực phẩm; Chất thải rắn sinh hoạt khác.

+ Chất thải rắn sinh hoạt sau khi thu gom sẽ được bảo quản cẩn thận, không để xảy ra tình trạng các thùng chứa chất thải bị phân hủy bởi nước mưa và ánh sáng mặt trời (đặc biệt là đối với một số loại chất thải có khả năng gây ô nhiễm đất, hoặc đối với những chất thải có thành phần dễ hòa tan trong nước hay dễ phân hủy, từ đó làm ô nhiễm nguồn nước mặt và nước ngầm).

+ Các thùng này được thu gom theo lịch trình nhất định, định kỳ 1 lần/ngày, sau đó chuyển thẳng vào khu vực lưu chứa chất thải sinh hoạt diện tích 9 m^2 và chuyển giao cho đơn vị có chức năng định kỳ đến thu gom, vận chuyển và xử lý theo quy định

+ Đối với bể tách dầu mỡ: Bể tách dầu thu gom toàn bộ lượng nước phát sinh từ nhà ăn vào bể tách dầu để loại bỏ hàm lượng dầu mỡ. Cặn, bùn từ bể tách dầu mỡ phát sinh sẽ do đơn vị nấu ăn chịu trách nhiệm cho việc thu gom và xử lý đúng quy định.

+ Chủ cơ sở xây dựng khu vực lưu chứa chất thải sinh hoạt diện tích 9 m^2 để lưu giữ tạm thời chất thải rắn sinh hoạt. Rác thải sinh hoạt được thu gom, phân loại vào các thùng chứa, bao bì chứa, có dán nhãn đặt trong khu vực lưu giữ chất thải rắn sinh hoạt. Khu vực lưu giữ chất thải sinh hoạt được xây dựng tường gạch bao quanh, mái tôn để tránh nắng và cao hơn mặt sân nền để tránh mưa chảy tràn. Ngoài ra bên trong khu vực lưu trữ chất thải sinh hoạt còn được trang bị các khay hứng giúp ngăn ngừa nước rỉ rác (nếu có phát sinh) có thể chảy ra bên ngoài.

+ Vị trí kho lưu giữ được bố trí cách xa khu vực nhà văn phòng, nhà nghỉ giữa ca, đảm bảo về mặt phòng cháy chữa cháy và được thể hiện trên mặt bằng tổng thể của cơ sở đính kèm ở phần phụ lục 3 của báo cáo.

- Công ty đã ký hợp đồng thu gom, vận chuyển và xử lý chất thải rắn sinh hoạt với các đơn vị có chức năng theo đúng quy định, gồm các đơn vị sau:

Đối với chất thải rắn sinh hoạt Công ty đã ký hợp đồng với Hợp tác xã dịch vụ vệ sinh môi trường Xuân Lộc định kỳ thu gom, vận chuyển chất thải sinh hoạt *(Hợp đồng số 06/2026/DS-HTX ngày 29/6/2026).*

Đối với chất thải rắn sinh hoạt tái chế Công ty đã ký hợp đồng với Trung tâm Phát triển & Tái chế phế liệu – Chi nhánh Công ty TNHH Tân Phát Tài về việc mua bán phế liệu *(Hợp đồng số 001-26/HĐPL-VRDC&DS ngày 27/12/2025, phụ lục hợp đồng số 001-26/HĐPL-VRDC&DS/PL02 ngày 16/03/2026, phụ lục hợp đồng số 001-26/HĐPL-VRDC&DS/PL03 ngày 23/04/2026).*

Công ty thuê đơn vị ngoài vào nấu ăn, do vậy thức ăn thừa, cơm thừa, dầu ăn đã qua sử dụng đơn vị nấu ăn đã ký hợp đồng với các đơn vị sau để xử lý:

Công ty đã ký hợp đồng cung ứng suất ăn công nghiệp với Công ty TNHH Sông Hồng Tân *(Hợp đồng số 2025/HDKT/DS2-SHT ngày 31/12/2024 và Phụ lục hợp đồng số 2025/HDKT/DS2-SHT/PL2 ngày 01/08/2025).*

Đối với thức ăn thừa, cơm thừa Công ty TNHH Sông Hồng Tân đã ký hợp đồng với Công ty TNHH Nuôi trồng thủy sản Thanh Triều *(Hợp đồng số 20240730/HĐDV SHT-TSTT ngày 01/07/2024).*

- Sơ đồ quản lý chất thải rắn sinh hoạt tại công ty như sau:

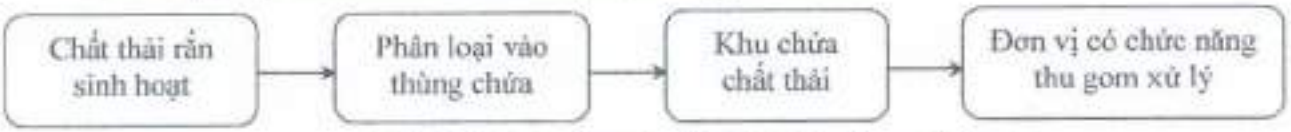

Hình 3.20. Sơ đồ quản lý chất thải rắn sinh hoạt

- Hình ảnh khu chứa thải rắn sinh hoạt hiện hữu:

Khu vực thu gom và lưu chứa chứa rác thải sinh hoạt

➢ *Biện pháp sau khi nâng công suất:*

Khi nhà máy đi vào hoạt động ở công suất tối đa với số lượng lao động là 8.182 người, khi đó số lượng rác thải sinh hoạt phát sinh khoảng 1.682,23 kg/ngày, tương đương khoảng 524,848 tấn/năm chất thải rắn sinh hoạt. Chất thải rắn sinh hoạt phát sinh từ các khu vực căn tin, văn phòng, nhà xưởng. Cụ thể khối lượng:

Bảng 3.28. Khối lượng CTR sinh hoạt phát sinh khi hoạt động nâng công suất.

STT	Nhóm chất thải	Đơn vị tính	Khối lượng sau khi nâng công suất
1	Chất thải rắn sinh hoạt khác	Tấn/năm	175,950
2	Chất thải rắn sinh hoạt tái chế	Tấn/năm	0,051
3	Chất thải thực phẩm	Tấn/năm	348,847
Tổng cộng		**Tấn/năm**	**524,848**

(Nguồn: Công ty TNHH Giày Dona Standard Việt Nam – Cơ sở 2)

Các biện pháp bổ sung khi nâng công suất:

- Công ty tiếp tục áp dụng các biện phát quản lý như đã thực hiện trong quá trình hoạt động hiện tại.
- Duy trì hợp tác với các đơn vị có chức năng để thu gom xử lý chất thải rắn sinh hoạt.
- Tuyên truyền, hướng dẫn công nhân về việc thu gom, phân loại chất thải.
- Tăng tần suất thu gom chất thải rắn sinh hoạt.

3.2. Công trình, biện pháp lưu giữ, xử lý chất thải rắn công nghiệp thông thường:

➢ *Biện pháp đã thực hiện trong quá trình hoạt động hiện tại*

- Nguồn phát sinh: Chất thải rắn công nghiệp thông thường của Công ty phát sinh chủ yếu: thải bỏ từ hoạt động sản xuất, từ quá trình sử dụng nguyên liệu, đóng gói sản phẩm, ngoài ra còn phát sinh từ hoạt động văn phòng.
- Khối lượng và thành phẩm chất thải công nghiệp thông thường phát sinh:

Bảng 3.29. Khối lượng CTR công nghiệp thông thường phát sinh năm 2025

STT	Tên chất thải	Mã chất thải	Trạng thái	Ký hiệu phân loại	Khối lượng năm 2025 (Kg/năm)
1	Chất thải phát sinh từ các sản phẩm da thải bỏ	10 01 08	Rắn	TT	84.961
2	Giấy, bìa	12 08 03	Rắn	TT-R	112.270
3	Kim loại đen	12 08 04	Rắn	TT-R	119.293
4	Kim loại màu	12 08 05	Rắn	TT-R	8.798
5	Nhựa và cao su	12 08 06	Rắn	TT-R	708.406
6	Thủy tinh	12 08 07	Rắn	TT-R	1.782
7	Gỗ khác với các loại trên	12 08 08	Rắn	TT-R	38.056
8	Vải, sợi	12 08 09	Rắn	TT-R	182.239
9	Chất thải (bao gồm cả hỗn hợp) khác với các loại trên	12 08 12	Rắn/bùn	TT	235.419
10	Bùn thải từ quá trình xử lý sinh học nước thải công nghiệp khác với các loại trên	12 06 12	Bùn	TT	101.580

STT	Tên chất thải	Mã chất thải	Trạng thái	Ký hiệu phân loại	Khối lượng năm 2025 (Kg/năm)
11	Bùn thải từ các quá trình xử lý nước thải khác với các loại trên	12 06 13	Bùn	TT	82.320
12	Thiết bị thải khác với các loại trên	19 02 07	Rắn	TT	116
13	Vôi thải/ Lime waste	06 03 05	Rắn/bùn	TT	779
14	Hỗn hợp dầu mỡ thải và chất béo (dầu ăn, mỡ động vật) từ quá trình phân tách dầu/nước	12 06 11	Bùn	TT	6.310
15	Lốp cao su	15 01 10	Rắn	TT-R	185
Tổng khối lượng					**1.682.512**

(Nguồn: Công ty TNHH Giày Dona Standard Việt Nam – Cơ sở 2)

- Công trình, biện pháp thu gom, lưu giữ chất thải công nghiệp thông thường:

+ Công ty thực hiện đúng trách nhiệm quy định về quản lý chất thải và kiểm soát các chất ô nhiễm của Thông tư số 02/2022/TT-BTNMT ngày 10/01/2022 của Bộ Tài nguyên và Môi trường và Thông tư số 07/2025/TT-BTNMT ngày 28/02/2025 của Bộ Tài nguyên và Môi trường sửa đổi, bổ sung một số điều của Thông tư số 02/2022/TT-BTNMT ngày 10 tháng 01 năm 2022 của Bộ trưởng Bộ Tài nguyên và Môi trường quy định chi tiết thi hành một số điều của Luật Bảo vệ môi trường.

+ Biện pháp phân loại chất thải rắn thông thường ngay tại nguồn:

• Đối với nhóm giấy vụn, gỗ: Giấy vụn văn phòng sẽ cho vào các bao nilon rồi buộc miệng lại để tránh rơi vãi ra ngoài.

• Đối với gỗ pallet hỏng, giấy carton được xếp ngay ngắn đặt trên các pallet để dễ dàng bốc xếp.

• Đối với nhóm sắt vụn, inox sẽ phân loại riêng biệt và bán phế liệu.

• Đối với các loại sản phẩm hỏng, réo cao su, rìa da thuộc, rìa da nhân tạo, mút dán vải, lõi chỉ… cho vào các bao nilon rồi buộc miệng lại để tránh rơi vãi ra ngoài, sau đó dán tem nhãn ghi thông tin rồi lưu vào nhà chứa rác.

• Đối với bụi da, bụi túi vải: thu gom cho vào bao nilon buộc chặt miệng tránh rơi vãi ra ngoài và hợp đồng với đơn vị chức năng thu gom, xử lý.

+ Đối với sản phẩm hư hỏng, nguyên liệu sản xuất bị lỗi Công ty sẽ lưu trữ trong nhà máy chất thải của nhà máy và hợp đồng với đơn vị chức năng tới vận chuyển, thu gom và xử lý chất thải.

+ Chủ cơ sở xây dựng khu vực lưu chứa chất thải thông thường diện tích 403 m^2 để lưu giữ chất thải công nghiệp thông thường. Toàn bộ lượng chất thải rắn công nghiệp thông thường phát sinh trong quá trình sản xuất của cơ sở được thu gom và lưu trữ tập trung về kho chứa. Kho chứa chất thải rắn công nghiệp thông thường có kết cấu tường gạch bao quanh, nền bê tông, có gờ chắn bao quanh để tránh nước mưa chảy vào bên trong, có mái che nắng mưa cho toàn bộ khu vực.

+ Vị trí kho lưu giữ chất thải rắn công nghiệp thông thường được bố trí cách xa khu vực nhà văn phòng, nhà nghỉ giữa ca, đảm bảo về mặt phòng cháy chữa cháy.

+ Tần suất thu gom: Định kỳ hàng ngày đơn vị thu gom sẽ đến thu gom tùy thuộc vào lượng chất thải phát sinh tại Công ty. Tuy nhiên, nếu khối lượng chất thải phát sinh lớn không đủ khả năng lưu kho chủ cơ sở sẽ tăng tần suất thu gom chất thải để đảm bảo không để quá tải chất thải phát sinh.

- Công ty đã ký hợp đồng thu gom, vận chuyển và xử lý chất thải rắn công nghiệp thông thường với các đơn vị có chức năng theo đúng quy định, gồm các đơn vị sau:

+ Hợp đồng với Trung tâm Phát triển & Tái chế phế liệu – Chi nhánh Công ty TNHH Tân Phát Tài về việc mua bán phế liệu *(Hợp đồng số 001-26/HĐPL-VRDC&DS ngày 27/12/2025, phụ lục hợp đồng số 001-26/HĐPL-VRDC&DS/PL02 ngày 16/03/2026, phụ lục hợp đồng số 001-26/HĐPL-VRDC&DS/PL03 ngày 23/04/2026).*

+ Hợp đồng với công ty TNHH Một Thành Viên Dịch Vụ Thương Mại Môi Trường Thanh Liêm về việc mua bán phế liệu *(Hợp đồng số 2025/HĐPL-TL-DS ngày 20/05/2025)*

+ Hợp đồng với Trung tâm Phát triển & Tái chế phế liệu – Chi nhánh Công ty TNHH Tân Phát Tài về việc thu gom và chuyển giao xử lý chất thải rắn công nghiệp thông thường *(Hợp đồng số 002-26/HĐXL-VRDC&DS vào ngày 27/12/2025).*

• Trung tâm Phát triển & Tái chế phế liệu – Chi nhánh công ty TNHH Tân Phát Tài đã ký hợp đồng với Công ty cổ phần Xi măng Vicem Hà Tiên về việc cung cấp chất thải rắn công nghiệp thông thường là nhiên liệu thay thế cho nhà máy Xi măng Kiên Lương *(Hợp đồng số 007/26-CCNL ngày 29/04/2026).*

+ Hợp đồng với Công ty Cổ phần Củ Lao Xanh về việc thu gom, vận chuyển và xử lý các loại chất thải từ hồ xử lý nước thải, khu vực nhà bếp và nhà vệ sinh (*Hợp đồng số 02.2026/HĐKT-DS-CLX ngày 22/12/2025)*

+ Hợp đồng với Công ty Cổ phần Củ Lao Xanh về việc thu gom, vận chuyển và xử lý chất thải rắn không nguy hại *(Hợp đồng số 01.2026.HĐKT.CTTT ngày 02/12/2025).*

- Sơ đồ quản lý chất thải rắn công nghiệp thông thường tại Công ty như sau:

Hình 3.21. Sơ đồ quản lý chất thải công nghiệp thông thường

- Hình ảnh khu vực lưu chứa chất thải công nghiệp thông thường:

Khu vực lưu chứa chất thải công nghiệp thông thường

➢ *Biện pháp bổ sung sau khi nâng công suất:*

Khi hoạt động nâng công suất đi vào hoạt động, các chất thải rắn công nghiệp thông thường phát sinh từ công đoạn sản xuất như là nhựa, bao bì nhựa, giấy... Lượng chất thải rắn công nghiệp thông thường khi nâng công suất ước tính cụ thể như sau:

Bảng 3.30. Khối lượng chất thải rắn công nghiệp thông thường phát sinh sau nâng công suất:

STT	Tên chất thải	Mã chất thải	Trạng thái	Ký hiệu phân loại	Khối lượng khi đạt công suất tối đa (Kg/năm)
1	Chất thải phát sinh từ các sản phẩm da thải bỏ	10 01 08	Rắn	TT	127.821
2	Giấy, bìa	12 08 03	Rắn	TT-R	154.680
3	Kim loại đen	12 08 04	Rắn	TT-R	273.389
4	Kim loại màu	12 08 05	Rắn	TT-R	23.608
5	Nhựa và cao su	12 08 06	Rắn	TT-R	1.346.983
6	Thủy tinh	12 08 07	Rắn	TT-R	12.548
7	Gỗ khác với các loại trên	12 08 08	Rắn	TT-R	219.461
8	Vải, sợi	12 08 09	Rắn	TT-R	387.446
9	Chất thải (bao gồm cả hỗn hợp) khác với các loại trên	12 08 12	Rắn/bùn	TT	812.421
10	Bùn thải từ quá trình xử lý sinh học nước thải công nghiệp khác với các loại trên	12 06 12	Bùn	TT	511.736
11	Bùn thải từ các quá trình xử lý nước thải khác với các loại trên	12 06 13	Bùn	TT	1.023.471
12	Thiết bị thải khác với các loại trên	19 02 07	Rắn	TT	249
13	Vôi thải/ Lime waste	06 03 05	Rắn/bùn	TT	1.675
14	Hỗn hợp dầu mỡ thải và chất béo (dầu ăn, mỡ động vật) từ quá trình phân tách dầu/nước	12 06 11	Bùn	TT	13.566
15	Lốp cao su	15 01 10	Rắn	TT-R	398
Tổng khối lượng					**4.909.452**

(Nguồn: Công ty TNHH Giày Dona Standard Việt Nam – cơ sở 2)

Đánh giá hiện trạng khu vực lưu chứa chất thải công nghiệp thông thường:

Hiện tại, khu vực lưu chứa chất thải rắn công nghiệp thông thường của công ty có diện tích khoảng 403 m^2, tường xây gạch, mái tôn, nền đổ bêtông chống nước mưa từ ngoài tạt vào. Công ty đã ký hợp đồng thu gom chất thải với đề thu gom, vận chuyển xử lý chất thải công nghiệp thông thường phát sinh tại cơ sở.

Tần suất thu gom: Định kỳ khoảng 1 tuần – 2 tuần/lần đơn vị thu gom sẽ đến thu gom tùy thuộc vào lượng chất thải phát sinh tại Công ty. Tuy nhiên, nếu khối lượng chất thải phát sinh lớn không đủ khả năng lưu kho chủ cơ sở sẽ tăng tần suất thu gom chất thải để đảm bảo không để quá tải chất thải phát sinh. Hiện tại khu chứa chất thải của công ty hoàn toàn đủ khả năng chứa lượng chất thải công nghiệp thông thường phát sinh từ quá trình sản xuất của cơ sở.

- Công ty sẽ tiếp tục thực hiện các biện pháp giảm thiểu tác động như quá trình hoạt động hiện tại đã thực hiện. Đồng thời bổ sung thêm các biện pháp giảm thiểu như:

+ Duy trì hợp tác với các đơn vị thu gom xử lý có chức năng để quản lý tốt chất thải rắn công nghiệp phát sinh.

+ Để đảm bảo diện tích khu vực lưu chứa không bị quá tải thì công ty phối hợp với các đơn vị thu gom tăng tần suất thu gom không để chất thải ra bên ngoài.

+ Tuyên truyền, hướng dẫn công nhân về việc thu gom, phân loại chất thải.

4. Công trình, biện pháp lưu giữ, xử lý chất thải nguy hại:

➢ *Biện pháp đã thực hiện trong quá trình hoạt động hiện tại*

- Nguồn phát sinh: Chất thải nguy hại phát sinh từ dây chuyền sản xuất chủ yếu là: bóng đèn huỳnh quang thải, dầu nhớt thải, bao bì cứng thải bằng kim loại, bao bì thùng chứa hóa chất bằng nhựa, giẻ lau nhiễm hóa chất thải, dung dịch chất tẩy rửa thải có các thành phần nguy hại, sơn thải có chứa dung môi hữu cơ hoặc có các thành phần nguy hại, keo dán gốc nước thải; than hoạt tính đã qua sử dụng phát sinh từ các hệ thống xử lý khí thải có sử dụng than hoạt tính... Chi tiết khối lượng chất thải được phân ra làm 02 loại như sau:

+ Khối lượng chất thải nguy hại phát sinh thường xuyên tại cơ sở năm 2025 khoảng **30.989** kg/năm. Cụ thể:

Bảng 3.31. Khối lượng chất thải nguy hại phát sinh thường xuyên năm 2025

STT	Tên chất thải	Trạng thái tồn tại	Mã chất thải	Ký hiệu phân loại	Khối lượng năm 2025 (kg/năm)
1	Bazơ tẩy thải	Lỏng	07 01 03	NH	15.700
2	Than hoạt tính đã qua sử dụng từ quá trình xử lý khí thải	Rắn	12 01 04	NH	2.779
3	Chất thải lây nhiễm (Rác thải y tế)	Rắn/lỏng	13 01 01	NH	6
4	Bóng đèn huỳnh quang thải và các loại chất thải khác có chứa thủy ngân	Rắn	16 01 06	NH	76
5	Dầu thủy lực tổng hợp thải	Lỏng	17 01 06	NH	10.313
6	Các loại dầu thải khác	Lỏng	17 07 03	NH	1.249
7	Ắc quy chì thải	Rắn	19 06 01	NH	475
8	Dầu động cơ, hộp số và bôi trơn tổng hợp thải	Lỏng	17 02 03	NH	30
9	Axit tẩy thải	Lỏng	07 01 01	NH	150
10	Pin, ắc quy thải	Rắn	16 01 12	NH	19,5
11	Các thiết bị, linh kiện điện tử thải hoặc các thiết bị điện (khác với các loại nêu tại mã 16 01 06, 16 01 07, 16 01 12) có các linh kiện điện tử (trừ bản mạch điện tử không chứa các chi tiết có các thành phần nguy hại vượt ngưỡng NH)	Rắn	16 01 13	NH	191,5
Tổng					**30.989**

(Nguồn: Công ty TNHH Giày Dona Standard Việt Nam – Cơ sở 2)

+ Khối lượng chất thải công nghiệp phải kiểm soát tại cơ sở năm 2025 khoảng **246.876,41** kg/năm. Cụ thể:

Bảng 3.32. Khối lượng chất thải công nghiệp phải kiểm soát phát sinh năm 2025

STT	Tên chất thải	Trạng thái tồn tại	Mã chất thải	Ký hiệu phân loại	Khối lượng năm 2025 (kg/năm)
1	Dung dịch nước tẩy rửa thải có các thành phần nguy hại	Lỏng	07 01 06	KS	58.593
2	Que hàn thải có các kim loại nặng hoặc thành phần nguy hại	Rắn	07 04 01	KS	8
3	Xỉ hàn có các kim loại nặng hoặc các thành phần nguy hại	Rắn	07 04 02	KS	4
4	Cặn sơn, sơn và véc ni thải có dung môi hữu cơ hoặc các thành phần nguy hại khác	Rắn/lỏng	08 01 01	KS	6.061
5	Chất kết dính và chất bịt kín thải có dung môi hữu cơ hoặc các thành phần nguy hại khác	Lỏng	08 03 01	KS	24.557
6	Bao bì cứng thải bằng kim loại	Rắn	18 01 02	KS	11.287,50
7	Bao bì cứng thải bằng nhựa	Rắn	18 01 03	KS	25.565
8	Giẻ lau vải bảo vệ thải bị nhiễm các thành phần nguy hại	Rắn	18 02 01	KS	66.779
9	Các loại chất thải khác có các thành phần nguy hại	Rắn/lỏng	12 02 06	KS	0
10	Huyền phù nước thải lẫn sơn (Nước thải lẫn sơn từ bồn sơn)	Lỏng	08 01 04	KS	42.338
11	Các loại chất thải khác có các thành phần nguy hại hữu cơ	Rắn/lỏng/bùn	19 12 02	KS	3.308
12	Bao bì mềm (đã chứa chất khi thải ra là CTNH) thải	Rắn	18 01 01	KS	4.542
13	Chất thải lỏng lẫn chất kết dính và chất bịt kín (loại có dung môi hữu cơ hoặc các thành phần nguy hại khác trong nguyên liệu sản xuất)	Lỏng	08 03 03	KS	1.730
14	Hoá chất và hỗn hợp hoá chất phòng thí nghiệm thải có các thành phần nguy hại	Rắn/lỏng	19 05 02	KS	37
15	Mực in (loại có các thành phần nguy hại trong nguyên liệu sản xuất) thải	Rắn/lỏng	08 02 01	KS	1.814
16	Sản phẩm hữu cơ có các thành phần nguy hại	Rắn/lỏng	19 03 02	KS	250,11
17	Hoá chất thải bao gồm hoặc có các thành phần nguy hại	Rắn/lỏng	13 01 02	KS	2,80
18	Bùn thải có các thành phần nguy hại từ quá trình xử lý nước thải công nghiệp	Bùn	12 06 05	KS	0
Tổng					**246.876,41**

(Nguồn: Công ty TNHH Giày Dona Standard Việt Nam – Cơ sở 2)

- Công trình biện pháp thu gom, lưu giữ chất thải nguy hại:

+ Công ty thực hiện đúng trách nhiệm quy định về quản lý chất thải và kiểm soát các chất ô nhiễm của Thông tư số 02/2022/TT-BTNMT ngày 10/01/2022 của Bộ Tài nguyên và Môi trường và Thông tư số 07/2025/TT-BTNMT ngày 28/02/2025 của Bộ Tài nguyên và Môi trường sửa đổi, bổ sung một số điều của Thông tư số 02/2022/TT-BTNMT ngày 10 tháng 01 năm 2022 của Bộ trưởng Bộ Tài nguyên và Môi trường quy định chi tiết thi hành một số điều của Luật Bảo vệ môi trường.

+ Đối với chất thải có mã phân loại "KS" là chất thải kiểm soát, loại chất thải có nguy cơ nhiễm thành phần nguy hại nên cơ sở thu gom và lưu trữ theo từng mã riêng biệt, chất thải có mã kiểm soát sau khi kiểm soát mã không có chứa thành phần nguy hại thì giao như chất thải công nghiệp thông thường. Nếu có chứa thành phần nguy hại thì giao cho đơn vị xử lý chất thải nguy hại.

+ Từng loại chất thải nguy hại có mã riêng được lưu trữ riêng; có dán nhãn cảnh báo, chỉ dẫn đối với từng loại chất thải; hướng dẫn phân loại và lưu trữ tại khu vực chứa chất thải nguy hại phân biệt rõ ràng với các khu vực chứa chất thải không nguy hại. Chất thải nguy hại phát sinh được đóng gói, bảo quản đúng theo chủng loại trong các bồn chứa, thùng chứa, bao bì chuyên dụng đáp ứng các yêu cầu về an toàn, kỹ thuật, đảm bảo không rò rỉ, rơi vãi hoặc phát tán ra môi trường, có dán nhãn bao gồm các thông tin sau:

- ✓ Tên chất thải nguy hại, mã CTNH theo danh mục CTNH;
- ✓ Mô tả về nguy cơ do CTNH có thể gây ra (dễ cháy, dễ nổ, dễ bị oxi hóa…);
- ✓ Ngày bắt đầu được đóng gói, bảo quản;
- ✓ Dấu hiệu cảnh báo, phòng ngừa theo TCVN 6707:2009 về "Chất thải nguy hại - dấu hiệu cảnh báo".
- ✓ Ngày bắt đầu được đóng gói, bảo quản.

+ Chủ cơ sở đã xây dựng khu vực lưu giữ chất thải nguy hại có diện tích 313m^2. Khu vực lưu giữ có biển cảnh báo CTNH, kết cấu xây dựng tường gạch, mái tôn che mưa nắng, có rãnh thu gom tràn đổ, đảm bảo các điều kiện về phòng chống cháy nổ, rò rỉ, giảm thiểu phát tán chất thải ra khu vực xung quanh. Khu vực lưu giữ được bảo quản cẩn thận, không để xảy ra tình trạng các thùng chứa chất thải bị phân hủy bởi nước mưa và ánh sáng mặt trời.

+ Vị trí kho lưu giữ chất thải nguy hại được bố trí cách xa khu vực nhà văn phòng, nhà nghỉ giữa ca, đảm bảo về mặt phòng cháy chữa cháy.

- Công ty đã ký hợp đồng xử lý chất thải nguy hại với các đơn vị có chức năng xử lý theo đúng quy định, gồm các đơn vị sau:

+ Hợp đồng với Công ty TNHH Đại Lam Sơn về việc thu gom và xử lý dầu thải *(Hợp đồng số 07-2026/HĐ-ĐLS-DS vào ngày 02/12/2025).*

+ Hợp đồng với Công ty TNHH Siam City Cement (Việt Nam) về việc vận chuyển và xử lý chất thải *(Hợp đồng số 007/GEOS/2026 vào ngày 15/12/2025, phụ lục 08 ngày 15/07/2024, phụ lục 09 ngày 18/01/2025 và phụ lục 11 ngày 01/11/2025S).*

+ Hợp đồng với Chi nhánh Nhà máy xử lý chất thải nguy hại và chất thải rắn sinh hoạt - Công ty Cổ phần TM Tài Tiến về việc thu gom và xử lý chất thải nguy hại *(Hợp đồng số 01-2026/HĐCTNH-DS/TT ngày 20/12/2025 và phụ lục số PL01/01-2026/HĐCTNH-DS/TT ngày 02/05/2026).*

- Sơ đồ quản lý chất thải nguy hại tại công ty như sau:

Hình 3.22. Sơ đồ quản lý chất thải nguy hại

- Một số hình ảnh khu vực lưu chứa chất thải nguy hại:

Khu vực lưu chứa chất thải nguy hại

➢ *Biện pháp sau khi bổ sung sau khi nâng công suất:*

Khi nhà máy hoạt động công suất tối đa, chất thải nguy hại phát sinh trong quá trình sản xuất phát sinh thêm như: dầu nhớt thải, bao bì cứng thải bằng kim loại, bao bì thùng chứa hóa chất bằng nhựa, giẻ lau nhiễm hóa chất thải, dung dịch chất tẩy rửa thải có các thành phần nguy hại, sơn thải có chứa dung môi hữu cơ hoặc có các thành phần nguy hại, keo dán gốc nước thải; than hoạt tính đã qua sử dụng phát sinh từ các hệ thống xử lý khí thải có sử dụng than hoạt tính; Hộp chứa mực in (loại có các thành phần nguy hại trong nguyên liệu sản xuất mực), chất thải y tế (bông băng, vỏ thuốc, ống tiêm) phát sinh từ phòng y tế của cơ sở,... Chi tiết khối lượng chất thải phát sinh được phân ra làm 02 loại như sau:

+ Khối lượng chất thải nguy hại phát sinh thường xuyên sau khi nâng công suất sản xuất khoảng **137.830** kg/năm. Cụ thể:

Bảng 3.33. Chất thải nguy hại phát sinh thường xuyên sau khi nâng công suất:

STT	Tên chất thải	Trạng thái tồn tại	Mã chất thải	Ký hiệu phân loại	Khối lượng sau khi nâng công suất (kg/năm)
1	Bazơ tẩy thải	Lỏng	07 01 03	NH	26.826
2	Than hoạt tính đã qua sử dụng từ quá trình xử lý khí thải	Rắn	12 01 04	NH	3.854
3	Chất thải lây nhiễm (Rác thải y tế)	Rắn/lỏng	13 01 01	NH	145
4	Bóng đèn huỳnh quang thải và các loại chất thải khác có chứa thủy ngân	Rắn	16 01 06	NH	4.037
5	Dầu thủy lực tổng hợp thải	Lỏng	17 01 06	NH	72.359
6	Các loại dầu thải khác	Lỏng	17 07 03	NH	28.702
7	Ắc quy chì thải	Rắn	19 06 01	NH	1.067
8	Dầu động cơ, hộp số và bôi trơn tổng hợp thải	Lỏng	17 02 03	NH	64
9	Axit tẩy thải	Lỏng	07 01 01	NH	322
10	Pin, ắc quy thải	Rắn	16 01 12	NH	42
11	Các thiết bị, linh kiện điện tử thải hoặc các thiết bị điện (khác với các loại nêu tại mã 16 01 06, 16 01 07, 16 01 12) có các linh kiện điện tử (trừ bản mạch điện tử không chứa các chi tiết có các thành phần nguy hại vượt ngưỡng NH)	Rắn	16 01 13	NH	412
Tổng					**137.830**

(Nguồn: Công ty TNHH Giày Dona Standard Việt Nam – Cơ sở 2)

+ Khối lượng chất thải công nghiệp phải kiểm soát tại cơ sở sau khi nâng công suất sản xuất khoảng **824.170** kg/năm. Cụ thể:

Bảng 3.34. Khối lượng chất thải công nghiệp phải kiểm soát sau khi nâng công suất:

TT	Tên chất thải	Trạng thái tồn tại	Mã chất thải	Ký hiệu phân loại	Khối lượng sau khi nâng công suất (kg/năm)
1	Dung dịch nước tẩy rửa thải có các thành phần nguy hại	Lỏng	07 01 06	KS	118.348
2	Que hàn thải có các kim loại nặng hoặc thành phần nguy hại	Rắn	07 04 01	KS	52
3	Xỉ hàn có các kim loại nặng hoặc các thành phần nguy hại	Rắn	07 04 02	KS	68
4	Cặn sơn, sơn và véc ni thải có dung môi hữu cơ hoặc các thành phần nguy hại khác	Rắn/lỏng	08 01 01	KS	19.867
5	Chất kết dính và chất bịt kín thải có dung môi hữu cơ hoặc các thành phần nguy hại khác	Lỏng	08 03 01	KS	211.564
6	Bao bì cứng thải bằng kim loại	Rắn	18 01 02	KS	18.771

TT	Tên chất thải	Trạng thái tồn tại	Mã chất thải	Ký hiệu phân loại	Khối lượng sau khi nâng công suất (kg/năm)
7	Bao bì cứng thải bằng nhựa	Rắn	18 01 03	KS	54.964
8	Giẻ lau, vải bảo vệ thải bị nhiễm các thành phần nguy hại	Rắn	18 02 01	KS	157.572
9	Các loại chất thải khác có các thành phần nguy hại	Rắn/lỏng	12 02 06	KS	634
10	Huyền phù nước thải lẫn sơn (Nước thải lẫn sơn từ bồn sơn)	Lỏng	08 01 04	KS	181.210
11	Các loại chất thải khác có các thành phần nguy hại hữu cơ	Rắn/lỏng/bùn	19 12 02	KS	7.112
12	Bao bì mềm (đã chứa chất khi thải ra là CTNH) thải	Rắn	18 01 01	KS	9.765
13	Chất thải lỏng lẫn chất kết dính và chất bịt kín (loại có dung môi hữu cơ hoặc các thành phần nguy hại khác trong nguyên liệu sản xuất)	Lỏng	08 03 03	KS	3.719
14	Hoá chất và hỗn hợp hoá chất phòng thí nghiệm thải có các thành phần nguy hại	Rắn/lỏng	19 05 02	KS	80
15	Mực in (loại có các thành phần nguy hại trong nguyên liệu sản xuất) thải	Rắn/lỏng	08 02 01	KS	3.900
16	Sản phẩm hữu cơ có các thành phần nguy hại	Rắn/lỏng	19 03 02	KS	538
17	Hoá chất thải bao gồm hoặc có các thành phần nguy hại	Rắn/lỏng	13 01 02	KS	6
18	Chất thải lẫn dầu	Rắn/lỏng	19 07 01	KS	73
19	Bùn thải có các thành phần nguy hại từ quá trình xử lý nước thải công nghiệp	Bùn	12 06 05	KS	36.000
Tổng					**824.170**

(Nguồn: Công ty TNHH Giày Dona Standard Việt Nam – Cơ sở 2)

- ***Đánh giá hiện trạng khu vực chứa chất thải nguy hại:***

+ Hiện tại, công ty đã xây dựng hoàn thiện khu vực chứa chất thải nguy hại có diện tích 313m^2, có mái che bằng tôn và tường bao xung quanh. CTNH sẽ được phân loại và để riêng, có dán nhãn biển báo chất thải nguy hại. Công ty đã kí hợp đồng với đơn vị có chức năng thu gom, xử lý lượng chất thải này.

+ Khi cơ sở sản xuất nâng công suất đi vào hoạt động khối lượng chất thải nguy hại phát sinh tăng thêm ước tính khoảng 106.841,8 kg/năm chủ yếu là giẻ lau bị nhiễm các thành phần nguy hại, bao bì thải.... Do đó, công ty sẽ tiếp tục lưu chứa chung vào các thùng chứa hiện hữu tại khu vực lưu chứa chất thải nguy hại của Công ty.

+ Tần suất thu gom: Định kỳ khoảng 1 tuần – 6 tháng/lần đơn vị thu gom sẽ đến thu gom tùy thuộc vào lượng chất thải phát sinh tại Công ty. Hiện tại, trong quá trình hoạt động của Công ty thì khu vực lưu chứa CTNH vẫn đảm bảo khả năng lưu chứa các chất thải phát sinh. Tuy nhiên, nếu khối lượng chất thải phát sinh lớn không đủ khả năng lưu chứa chủ cơ sở sẽ

tăng tần suất thu gom chất thải để đảm bảo không để quá tải chất thải. Sau khi nâng công suất sản xuất Công ty sẽ tăng tần suất thu gom đảm bảo khu vực lưu chứa không bị quá tải.

- Công ty sẽ tiếp tục thực hiện các biện pháp giảm thiểu tác động như quá trình hoạt động hiện tại đã thực hiện. Đồng thời bổ sung thêm các biện pháp giảm thiểu như:

+ Để đảm bảo khả năng tiếp nhận và lưu trữ chất thải này thì Công ty phối hợp với đơn vị thu gom xử lý chất thải nguy hại thu gom không để chất thải bên ngoài

+ Duy trì hợp tác với các đơn vị thu gom xử lý có chức năng để quản lý tốt chất thải nguy hại phát sinh.

+ Tuyên truyền, hướng dẫn công nhân về việc thu gom, phân loại chất thải.

+ Định kỳ 1 năm/lần báo cáo tình hình quản lý chất thải của Công ty với cơ quan chức năng.

5. Công trình, biện pháp giảm thiểu tiếng ồn, độ rung:

❖ ***Nguồn phát sinh:***

+ Nguồn phát sinh tiếng ồn trong hoạt động sản xuất phát sinh từ hoạt động vận chuyển nguyên vật liệu, sản phẩm nhưng chỉ mang tính chất gián đoạn không liên tục và chỉ trong khuôn viên nhà máy.

+ Tiếng ồn, độ rung phát sinh trong khu vực nhà xưởng khi tiến hành sản xuất tại các công đoạn: công đoạn hút nạp liệu, quá trình trộn nguyên liệu, cán, ép đế,…

+ Từ các phương tiện vận tải vận chuyển hàng ra vào nhà máy. Tiếng ồn này phát sinh từ động cơ, sự rung động của các bộ phận xe, từ ống xả khói,…

+ Tiếng ồn từ máy phát điện và máy móc hệ thống xử lý nước thải.

Chủ cơ sở đã có những biện pháp giảm thiểu tiếng ồn khi cơ sở đi vào hoạt động như sau:

❖ ***Biện pháp giảm thiểu tiếng ồn, rung Công ty thực hiện như sau:***

- Lắp đặt các máy móc, thiết bị theo đúng yêu cầu kỹ thuật của nhà cung cấp;

- Lắp đặt các đệm cao su cho máy móc thiết bị (máy trộn, máy rửa đế, máy cắt laser, máy ép nhiệt, máy cán...), tra dầu mỡ, gia cố vững chắc nền móng nhà xưởng nơi lắp đặt các máy móc thiết bị có khả năng gây ồn;

- Xây dựng vách ngăn nhà xưởng, tường ngăn giữa các khu vực có máy móc thiết bị có thể gây ồn bằng vật liệu có khả năng cách âm nhằm hạn chế tác động đến công nhân làm việc ở các khu vực khác;

- Thực hiện tốt chương trình bảo trì định kỳ các máy móc thiết bị sản xuất;

- Không vận hành quá tải máy móc và thiết bị, thường xuyên kiểm tra bảo dưỡng định kỳ, phát hiện và sửa chữa, thay thế kịp thời các chi tiết bị mòn, rơ gây tiếng ồn lớn. Tra dầu bôi trơn để máy móc luôn ở chế độ làm việc tốt, bôi trơn dầu mỡ ở các phần động của thiết bị và máy móc, đảm bảo tốt các điều kiện kỹ thuật làm việc của máy móc thiết bị.

- Trang bị các trang thiết bị bảo hộ lao động như nút bịt tai, chụp tai chống ồn cho công nhân vận hành ở các khu vực có độ ồn cao.

- Có kế hoạch kiểm tra thường xuyên và theo dõi chặt chẽ việc sử dụng bảo hộ lao động của công nhân cũng như chất lượng của các phương tiện bảo hộ lao động.

- Yêu cầu lái xe không sử dụng còi khi không cần thiết và tắt máy khi xe đã vào đúng vị trí đậu để không gây tiếng ồn tác động xấu đến xung quanh.

- Điều phối lượng xe ra vào theo tuyến đường đã vạch và hạn chế vận tốc của các phương tiện vận chuyển ra vào Công ty.

- Thực hiện các giải pháp đảm bảo diện tích cây xanh và tạo diện tích đất trống để cải thiện môi trường không khí trong khu vực, cách ly tiếng ồn.

- Đối với máy móc thiết bị của hệ thống xử lý nước thải được đặt cách xa khu vực làm việc nên tiếng ồn không ảnh hưởng đến xung quanh.

- Đối với máy phát điện chỉ được vận hành khi cúp điện nên tiếng ồn không phát sinh thường xuyên.

❖ ***Quy chuẩn, tiêu chuẩn áp dụng đối với tiếng ồn, độ rung của cơ sở:***

– QCVN 26:2025/BTNMT - Quy chuẩn kỹ thuật quốc gia về tiếng ồn.

– QCVN 27:2025/BTNMT - Quy chuẩn kỹ thuật quốc gia về độ rung.

– QCVN 24:2016/BYT - Quy chuẩn kỹ thuật quốc gia về tiếng ồn – mức cho phép tiếp xúc tiếng ồn trong môi trường làm việc.

– QCVN 27:2016/BYT - Quy chuẩn kỹ thuật quốc gia về độ rung – giá trị cho phép của độ rung trong môi trường làm việc

6. Phương án phòng ngừa, ứng phó sự cố môi trường:

6.1. Phòng ngừa, ứng phó sự cố môi trường đối với nước thải:

✦ **Các sự cố liên quan tới nước thải**

Tình huống giả định: Thông số nước thải sau xử lý tại bể chứa nước thải cuối cùng không đạt tiêu chuẩn cho phép và vượt quá giới hạn tiếp nhận của nhà máy xử lý nước thải tập trung KCN Xuân Lộc.

Địa điểm xảy ra sự cố: Hệ thống xử lý nước thải

Mô tả sự cố: Nhân viên Utility/ESH tiến hành lấy mẫu nước sau xử lý và gửi mẫu đến cơ quan chuyên môn bên ngoài để kiểm tra các thông số kỹ thuật (33 thông số). Sau khi có kết quả, so sánh và nhận thấy một số thông số kỹ thuật đã vượt quá giới hạn tiếp nhận của nhà máy xử lý nước thải tập trung KCN Xuân Lộc như sau:

STT	Thông số	Đơn vị	Giới hạn tiếp nhận KCN Xuân Lộc	Kết quả thử nghiệm
1	COD	mg/l	300	>300
2	BOD5	mg/l	200	>200
3	Amoni (tính theo Nitơ)	mg/l	20	>20
4	Tổng Nitơ	mg/l	40	>40
5	Tổng Phốt pho	mg/l	6	>6

- Sau khi phát hiện vấn đề, bộ phận ESH lập tức báo cáo bằng email cho các bộ phận liên quan biết (Tổng giám đốc/Utility/GA/SMD HQ)

- Trưởng bộ phận Utility/GA ngay khi nhận được thông tin đã lập tức yêu cầu nhân viên vận hành hệ thống xử lý tiến hành khóa chặt đường ống xả nước thải sau xử lý vào hố ga đấu nối với hệ thống xử lý nước thải tập trung KCN Xuân Lộc. Đồng thời điều chỉnh các van lưu lượng để hồ hoạt động ở mức trung bình.

- Tiến hành tuần hoàn nước thải đã xử lý về bể điều hòa để xử lý lại và lưu chứa nước chưa xử lý vào các bể dự phòng để tái xử lý nước.

❖ *Trong trường hợp thời gian lưu nước thải đáp ứng đủ:*

+ Bộ phận Utility/GA/ESH khẩn cấp tiến hành phân tích nguyên nhân dẫn đến các chỉ tiêu không đạt và đưa ra các biện pháp thích hợp để xử lý sự cố.

+ Dựa vào đánh giá nguyên nhân, nếu là sự cố tạm thời:

• Sự cố do thiết bị: Cần kịp thời thay thế/ sửa chữa các thiết bị hư hỏng gây ảnh hưởng đến chất lượng xử lý. Kiểm tra lại tất cả các đường ống kết nối bên trong hệ thống xem có bị tắt nghẽn, rò rỉ hay bung mối hàn hay không. Đặt biệt chú ý các đường ống nhựa kết nối bằng keo dán sử dụng lâu ngày.

• Sự cố do nhân lực (ví dụ: ca nhân viên vận hành/ vận hành sai theo SOP…): Bổ sung nhân lực nếu cần thiết.

• Sự cố do lỗi vận hành: Cần kịp thời điều chỉnh vận hành hệ thống theo đúng quy trình. Kiểm tra lại hệ thống điện điều khiển, tình trạng hoạt động của các bơm chìm, mixer, máy thổi khí, đĩa phân phối khí.

• Sự cố do hóa chất/ phát sinh tải lượng ô nhiễm bất thường:

✓ Kiểm tra đo lại nồng độ pH trong tất cả các bể, phải đảm bảo luôn nằm trong mức pH 6,0 – 8,0.

✓ Kiểm tra đo nồng độ oxy hòa tan trong các bể anoxic oxy hoà tan thấp (DO) gần bằng 0mg/L, oxy hoà tan trong nước (DO) không được nhỏ hơn 1mg/L, lượng oxy phải phân bố đều và liên tục.

✓ Kiểm tra lại lượng hóa chất, dinh dưỡng châm vào các bể xử lý.

✓ Đo SV30 trong bể vi sinh, vớt giá thể để xem tình trạng bám dính của vi sinh.

✓ Thông báo cho bộ phận sản xuất để hợp tác điều chỉnh kiểm soát lượng xả thải bất thường.

+ Dựa vào đánh giá nguyên nhân, nếu là sự cố hệ thống:

• Tăng cường hóa chất tại các giai đoạn xử lý phía trước để làm giảm hàm lượng ô nhiễm trong nước thải đến mức tối đa, giảm tải cho các khâu xử lý phía sau.

• Kết hợp với các bộ phận sản xuất trong nhà máy đề lên phương án giảm thiểu lượng nước thải/ tải lượng ô nhiễm trong nước thải.

• Lập kế hoạch cải tạo, nâng cấp hệ thống xử lý nước thải để đáp ứng yêu cầu xử lý.

+ Nhân viên bộ phận Lab tiến hành kiểm tra các thông số kỹ thuật của mẫu nước sau xử lý hàng ngày để theo dõi tình trạng bất thường và nước thải xử lý có đạt hay không trước khi gửi mẫu chính thức đến cơ quan chuyên môn bên ngoài kiểm nghiệm.

+ Sau đó lấy mẫu nước và gửi mẫu đến cơ quan chuyên môn bên ngoài kiểm nghiệm chất lượng nước thải sau xử lý.

+ Trường hợp mẫu đạt tiêu chuẩn cho phép thì tiến hành mở van xả thải, bơm nước thải từ các bể dự phòng ngược trở lại về bể điều hòa và điều chỉnh van để hồ xử lý hoạt động lại bình thường.

❖ *Trong trường hợp thời gian lưu nước thải không đáp ứng đủ:*

+ Bộ phận Utility thông báo đến nhà máy xử lý nước thải của KCN để tiến hành những thủ tục, thỏa thuận khác.

+ Trong trường hợp các bể dự phòng đã đầy và quá tải mà hệ thống chưa xử lý xong được sự cố thì sẽ thông báo đến Tổng Giám Đốc xem xét cho dừng hoạt động sản xuất của toàn bộ nhà máy để xử lý sự cố.

Các biện pháp phòng ngừa sự cố:

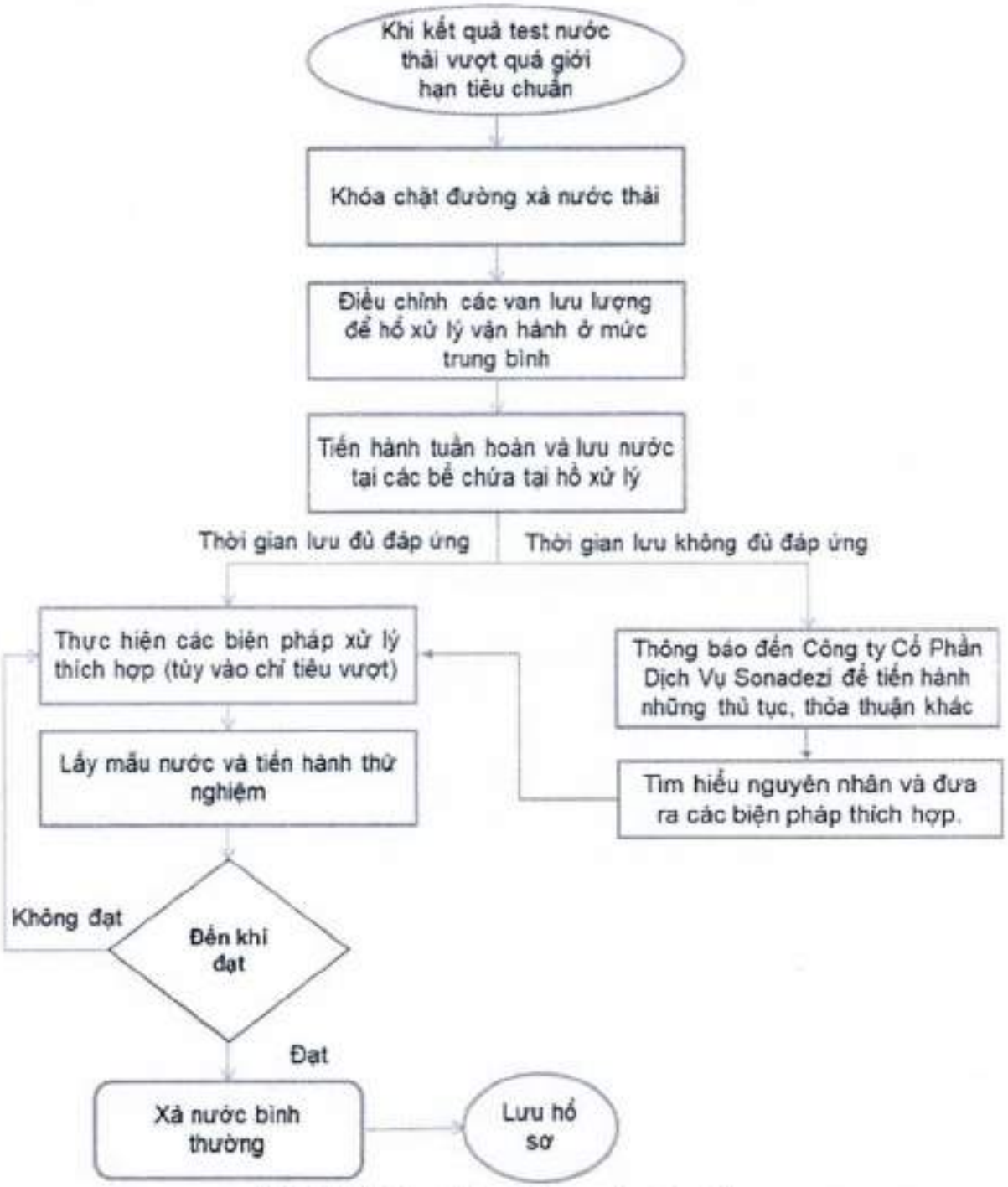

Hình 3.23. Quy trình xử lý sự cố nước thải

Khi xảy ra sự cố:

- Nhân viên giám sát hệ thống xử lý lập tức khóa van xả thải ra môi trường, đồng thời điều chỉnh các van lưu lượng để hồ hoạt động ở mức trung bình.

- Sau đó thông báo cho chủ quản Utility cùng với bộ phận chức năng GA/ESH về tình trạng hồ xử lý, các thông số vượt chuẩn so với quy chuẩn của nhà nước.

- Tiến hành tuần hoàn nước thải và lưu chứa vào các bể dự phòng.

- Trong trường hợp thời gian lưu nước thải đáp ứng đủ:

+ Tìm hiểu nguyên nhân dẫn đến các chỉ tiêu không đạt và đưa ra các biện pháp thích hợp.

+ Lấy mẫu nước và tiến hành thử nghiệm cho đến khi đạt tiêu chuẩn

+ Mẫu đạt tiêu chuẩn cho phép tiến hành mở van xả thải và điều chỉnh van để hồ xử lý hoạt động lại bình thường.

- Trong trường hợp thời gian lưu nước thải không đáp ứng đủ:

+ Thông báo đến Công ty Cổ Phần Dịch vụ Sonadezi để tiến hành những thủ tục, thỏa thuận khác.

+ Sau đó các bộ phận liên quan tìm hiểu nguyên nhân dẫn đến các chỉ tiêu không đạt và đưa ra các biện pháp thích hợp.

+ Lấy mẫu nước và tiến hành thử nghiệm cho đến khi đạt tiêu chuẩn.

+ Mẫu đạt tiêu chuẩn cho phép tiến hành mở van xả thải và điều chỉnh van để hồ xử lý hoạt động lại bình thường.

- **Các trang thiết bị ứng phó sự cố:**

Bảng 3.35. Các trang thiết bị ứng phó sự cố nước thải

STT	Thiết bị, phương tiện	Đơn vị trang bị	Số lượng	Đơn vị tính	Tình trạng sử dụng	Nơi bố trí
1	Bơm nước công suất 2 HP	Utility	1	Cái	Tốt	Nhà kho Utility
2	Ống nước phi 90	Utility	10	Mét	Tốt	Nhà kho Utility
3	Ống nước phi 60	Utility	10	Mét	Tốt	Nhà kho Utility
4	Van khóa phi 90	Utility	4	cái	Tốt	Nhà kho Utility
5	Van khóa phi 60	Utility	2	cái	Tốt	Nhà kho Utility
6	Bộ dụng cụ Ứng phó sự cố: PPE: Nón, mắt kính, khẩu trang carbon, áo yếm, găng tay cao su, ủng cao su; Cát, bột thấm dầu và hóa chất; Xẻng/ gàu xúc, chổi quét; Giẻ lau, tấm thấm dầu và hóa chất; Thùng chứa, bao chứa chất thải	Utility	1	Bộ	Tốt	Khu vực trạm xử lý nước thải

6.2. Phòng ngừa, ứng phó sự cố môi trường đối với khí thải

Sự cố hệ thống xử lý khí thải: Trường hợp xãy ra sự cố đối với hệ thống xử lý khí thải thì thực hiện theo quy trình ứng phó sự cố như sau:

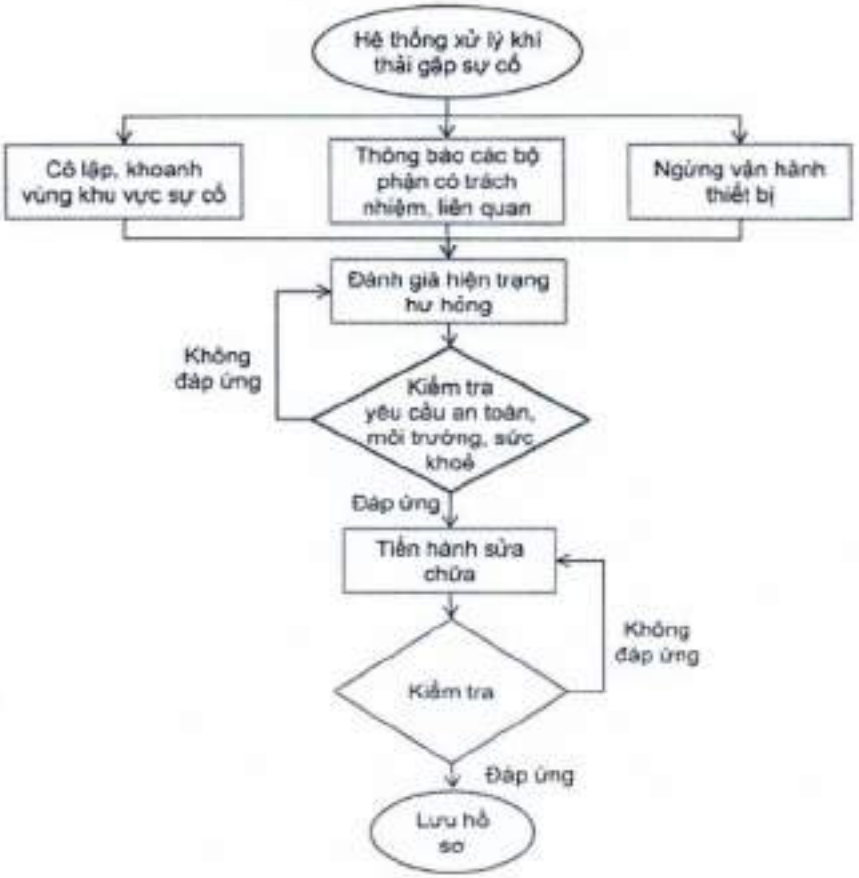

Hình 3.24.Quy trình ứng phó sự cố hệ thống xử lý khí thải

Thông qua việc kiểm tra hệ thống khí thải hàng ngày hoặc đo kiểm khí thải, nếu hệ thống gặp vấn đề trong quá trình vận hành hoặc kết quả đo khí thải không đạt theo tiêu chuẩn yêu cầu QCVN 19:2024/BTNMT thì tiến hành các bước sau:

- Cán bộ, công nhân viên phát hiện ra vấn đề lập tức báo cáo bộ phận TPM, bộ phận an toàn của công ty

- Đồng thời ngừng vận hành thiết bị.

- Cô lập, khoanh vùng khu vực thiết bị gặp sự cố, không cho phép người không có nhiệm vụ đi vào.

- Các bộ phận liên quan (TPM, ESH, GA) tiến hành đánh giá mức độ hiện trạng, mời đơn vị chức năng kiểm tra nếu cần thiết.

- Kiểm tra và xin các giấy phép về an toàn môi trường sức khỏe để tiến hành sửa chữa.

- Tiến hành sửa chữa thiết bị.

- Sau khi sửa chữa xong, TPM, ESH tiến hành kiểm tra tình trạng hoạt động của thiết bị

- Nếu thiết bị hoạt động không đạt yêu cầu tiến hành mời nhà thầu có chức năng để sửa chữa và kiểm tra hiệu suất.

- Sau đó tiến hành lưu hồ sơ.

6.3. Phòng ngừa, ứng phó sự cố tại khu vực lưu chứa chất thải

- **Tình huống:**

Tình huống giả định: Dầu thải tại khu vực lưu chứa chất thải nguy hại rò rỉ, tràn đổ ra môi trường.

Địa điểm xảy ra sự cố: Kho lưu trữ chất thải nguy hại.

Mô tả sự cố: Trong quá trình chuyển giao chất thải từ khu vực lưu trữ chất thải nguy hại của nhà máy cho đơn vị xử lý, việc nâng các thùng dầu thải lên xe vận chuyển gặp sự cố khiến các thùng dầu thải bị ngã xuống đất, gây tràn đổ.

- Ngay sau khi xảy ra sự cố tràn đổ dầu thải, nhân viên của đơn vị xử lý và nhân viên quản lý khu vực lưu trữ chất thải nhanh chóng liên hệ đội ứng phó sự cố hóa chất. Đội ứng phó sự cố hóa chất đã nhanh chóng có mặt tại khu vực tràn đổ dầu thải

- Người chỉ huy lập tức xác minh hiện trường sự cố, mức độ sự cố, tính chất nguy hại của dầu thải và các yếu tố thời tiết, hướng gió… và ngay lập tức triển khai ngay kế hoạch ứng phó sự cố tràn đổ dầu thải. Các bước thực hiện tiếp theo như sau:

• Sử dụng vật liệu thấm hút (cát, vải vụn…) để khoanh vùng dầu thải tràn đổ không cho chảy lan ra khu vực xung quanh;

• Sử dụng dây hay các dụng cụ khác để bao vây khu vực dầu thải chảy tràn để ngăn người không có phận sự đi vào;

• Mang bảo hộ lao động phù hợp trước khi tiến hành xử lý dầu thải tràn đổ (Ủng, găng tay cao su, áo yếm, khẩu trang carbon và kính bảo hộ);

• Sử dụng vải vụn, cát… đổ lên dầu thải tràn đổ để thấm hút hết dầu thải, sau đó thu gom hết số lượng vải vụn/cát đã thấm hút dầu thải bỏ vào thùng chứa không bị rò rỉ, có nắp đậy kín và được dán tem nhãn ghi rõ loại chất thải nguy hại chứa bên trong;

• Sử dụng nước xà phòng để rửa sạch dấu vết;

• Tháo bỏ bảo hộ nhiễm dầu thải vào trong thùng chứa chất thải nguy hại, sau đó chuyển các thùng đựng vật liệu xử lý bị nhiễm dầu thải đến khu vực lưu trữ chất thải nguy hại tạm thời để đưa đi xử lý đúng theo quy định;

• Nhân viên xử lý sự cố dầu thải tràn đổ vệ sinh tay chân sạch sẽ;

• Kiểm tra thùng chứa dầu thải có bị lủng, rò rỉ sau sự cố, nếu có, tiến hành thay thế để đảm bảo việc chuyển giao chất thải diễn ra suôn sẻ, không gặp sự cố;

- Sau khi sự cố được khắc phục và giải quyết, bộ phận Utility/GA/ESH/đơn vị xử lý chất thải sẽ cùng họp lại để xác định nguyên nhân gốc rễ, đưa ra biện pháp, phương án phòng ngừa để tránh việc sự cố bị lặp lại trong thời gian tới.

- Sau đó tiến hành lưu hồ sơ.

- **Danh mục trang thiết bị phòng hộ ứng phó sự cố tại khu vực lưu chứa chất thải:**

Bảng 3.36. Các trang thiết bị ứng phó sự cố tại khu vực lưu chứa chất thải

STT	Tên công trình, thiết bị	Đơn vị	Số lượng	Tình trạng	Vị trí bố trí
1	Thùng đựng cụ ứng phó sự cố	Bộ	1	Tốt	Kho chứa chất thải
2	Xẻng	Cái	1	Tốt	
3	Thùng rác	Cái	5	Tốt	
4	Bơm hút chất lỏng cầm tay	Cái	1	Tốt	
5	Vật liệu hấp thụ (cát, giẻ lau…)	Bộ	2	Tốt	
6	Phương tiện bảo vệ cá nhân (khẩu trang than hoạt tính, kính bảo hộ, ủng cao su, găng tay…)	Bộ	2	Tốt	

*** Thông tin liên hệ trong trường hợp khẩn cấp**

Bảng 3.37. Danh mục liên lạc Đội ứng phó khẩn cấp nhà máy

Chức vụ trong Đội ứng phó khẩn cấp	NGƯỜI PHỤ TRÁCH		
	Chức vụ - Đơn vị	Công việc phụ trách	Số nội bộ
Tổng chỉ huy	Phó Tổng GA	Chỉ đạo hành động ứng biến khẩn cấp, tuyên bố và hủy bỏ trạng thái cảnh giới.	6838, Bộ đàm
Phó tổng chỉ huy	Phó tổng SMD	Hỗ trợ hành động ứng biến khẩn cấp, tuyên bố và hủy bỏ trạng thái cảnh giới.	6668, Bộ đàm
Chỉ huy hiện trường	Phó tổng sản xuất	Chỉ đạo hành động ứng biến khẩn cấp tại hiện trường.	Bộ đàm
Phó chỉ huy hiện trường	Hiệp lý sản xuất	Hỗ trợ chỉ đạo hành động ứng phó khẩn cấp tại hiện trường.	Bộ đàm
Trung tâm thông báo	Hiệp lý Tổng vụ Nhân viên tổng đài	Phát loa thông báo toàn xưởng, hỗ trợ bộ phận chỉ huy nắm bắt tình hình	6000/ 6822, Bộ đàm
Tổ phòng hộ an toàn	Hiệp lý Utility & TPM	Cứu chữa hiện trường, báo cáo tình hình thu dọn sau đó, thống kê lại công cụ dụng cụ.	6008, Bộ đàm
Tổ hướng dẫn thoát hiểm	Hiệp lý sản xuất Giám đốc/ Tổ trưởng bộ phận	Hướng dẫn nhân viên sơ tán, thoát hiểm, điểm danh nhân viên	Bộ đàm
Tổ Phòng cháy chữa cháy	Giám đốc bảo vệ Nhân viên bảo vệ	Khống chế lửa lan rộng, hỗ trợ đội PCCC chuyên ngành.	6900, Bộ đàm
Tổ cứu thương	Bác sỹ/ Nhân viên phòng y tế Đội sơ cấp cứu	Sơ cứu và đưa đi bệnh viện.	6001, Bộ đàm
Tổ kiểm soát hiện trường	Giám đốc bảo vệ	Kiểm soát tình hình đi lại khu vực cháy, cách ly hiện trường, lập cảnh báo	6900, Bộ đàm

6.4. Phòng ngừa, ứng phó sự cố hóa chất

Hiện tại, Công ty TNHH Giày Dona Standard Việt Nam (cơ sở 2) đã bố trí kho chứa hóa chất, công suất kho thiết kế được tính toán đảm bảo hoạt động trong các năm tới, với hệ số dự phòng 20% công suất và có dự phòng những điểm chờ để khi sản lượng tăng vượt mức yêu cầu kinh doanh mà không ảnh hưởng đến hoạt động liên tục của kho. Nhà kho được thiết kế đảm bảo các loại hóa chất cần được bảo quản, phân loại theo nguy cơ nổ, cháy nổ và cháy được quy định trong Tiêu chuẩn Việt Nam TCVN 2622:1995. Thiết kế và tuân theo các Quy chuẩn Xây dựng Việt Nam và các Tiêu chuẩn Việt Nam có liên quan. Khu vực kín và rộng có lối thoát hiểm theo hai hướng. Lối thoát hiểm được chỉ dẫn rõ ràng (bằng bảng hiệu, sơ đồ…) và được thiết kế thuận lợi trong trường hợp khẩn cấp. Cửa thoát hiểm dễ mở trong bóng tối hoặc trong lớp khói dày đặc. Ngoài những quy định chung về kết cấu công trình, thiết kế kho hóa chất được thực hiện các tiêu chuẩn phòng, chống cháy nổ, cụ thể như: tính chịu lửa; ngăn cách cháy; thoát hiểm; hệ thống báo cháy; hệ thống chữa cháy; phòng trực chống cháy.

Công ty đã lập Biện pháp phòng ngừa ứng phó sự cố hóa chất và đã được Sở Công thương xác nhận ngày 30/6/2022

Nguyên tắc xử lý sự cố tràn đổ hóa chất, chất thải:

- Tất cả những người làm việc có liên quan đến nhiên liệu/hóa chất phải được huấn luyện về Quy trình ứng phó khi có tràn đổ nhiên liệu/hóa chất.

- Khi xảy ra sự cố tràn đổ hoặc rò rỉ hóa chất, quản lý và người trực tiếp làm việc với hóa chất tại khu vực đó chịu trách nhiệm thực hiện các bước hướng dẫn ứng phó để làm sạch hóa chất tràn đổ.

- Chủ quản bộ phận giám sát đảm bảo hóa chất bị tràn đổ được làm sạch đúng cách, nhanh chóng thông báo tình hình đến bộ phận ESH và ban quản lý nhà máy.

- Những người không có trách nhiệm không được phép vào khu vực hóa chất bị tràn đổ hoặc tiến hành xử lý tràn đổ, tuy nhiên phải tích cực hỗ trợ khi có sự phân công của chủ quản hoặc nhân viên ESH hoặc được nhờ báo thông tin sự cố đến những người liên quan.

- Các cá nhân, bộ phận tham gia xử lý sự cố phải đảm bảo an toàn cho bản thân, người xung quanh, hạn chế mức thấp nhất lượng hóa chất tràn đổ và lượng hóa chất xâm nhiễm vào môi trường đất, nước.

- Trường hợp sự cố tràn đổ chủ quản phải thông báo đến bộ phận ESH và tuân theo sự hướng dẫn của bộ phận ESH đồng thời hỗ trợ:

+ Tích cực hướng dẫn ứng phó để đảm bảo an toàn cho người lao động, môi trường cũng như tuân thủ các quy định của luật.

+ Điều tra nguyên nhân sự cố (nguyên nhân trực tiếp, nguyên nhân gốc rễ). Đề ra các biện pháp khắc phục, phòng ngừa.

+ Báo cáo tình hình sự cố đến cấp quản lý nhà máy và đến tất cả các bộ phận khác để hạn chế xảy ra sự cố tương tự.

Hình 3.25. Quy trình ứng phó sự cố tại nhà máy

- Những người tham gia ứng phó sự cố phải được Huấn luyện an toàn hóa chất theo luật quy định và Quy trình ứng phó sự cố hóa chất.

- Khi có sự cố tràn đổ nhiên liệu/hóa chất, người phát hiện nhanh chóng thông báo cho những người xung quanh biết để được hỗ trợ.

- Sử dụng dây hay các dụng cụ phù hợp để bao vây cách ly khu vực sự cố nhằm giám sát hiện trường và cảnh báo an toàn cho mọi người xung quanh.

- Tiến hành đóng ngắt/cách ly các nguồn điện/nhiệt hay tia lửa ngay lập tức ở gần khu vực sự cố để ngăn ngừa rủi ro cháy, nổ.

- Mang bảo hộ lao động phù hợp (mắt kính, găng tay cao su, khẩu trang carbon, áo yếm, nón, ủng) trước khi tiến hành xử lý nhiên liệu/hóa chất tràn đổ.

- Sử dụng vật liệu thấm hút (cát, vải vụn,...) để khống chế nhiên liệu/hóa chất chảy lan rộng ra khu vực xung quanh.

- Khu vực xử lý sự cố được ngăn chặn và cảnh báo nguy hiểm không phận sự cấm đi vào trong suốt quá trình ứng phó sự cố.

- Sử dụng vải vụn, cát… để thấm hút nhiên liệu/hóa chất tràn đổ, sau đó phân loại các vật liệu thải nhiễm hóa chất vào thùng chứa không bị rò rỉ, có nắp đậy kín và dán tem nhãn cảnh báo

- Sử dụng nước sạch để rửa sạch dấu vết dung môi/hóa chất còn sót, sau đó chuyển các thùng đựng vật liệu thải nhiễm hóa chất đến khu vực lưu trữ chất thải nguy hại tạm thời để đưa đi xử lý đúng theo quy định.

Ghi chú:

1. Quy trình này chỉ áp dụng cho trường hợp đơn giản, xảy ra trong các quy trình làm việc với hóa chất hằng ngày với lượng hóa chất đang sử dụng trên chuyền sản xuất hoặc đang vận chuyển về xưởng sản xuất bằng xe đẩy tay. Mức tràn đổ hầu như không có nguy cơ chảy vào môi trường đất, nước.

2. Trường hợp sự cố phức tạp, lượng hóa chất bị tràn đổ lớn (như bồn chứa dầu bị bể, container hóa chất bị đổ, xe nâng vận chuyển hóa chất bị đổ, các kiện hóa chất ở kho…) cần nhiều nhân lực, thời gian cho xử lý, hóa chất có nguy cơ hoặc đã chảy tràn vào môi trường đất, nước thì phải lập tức liên hệ cơ quan chức năng để được hỗ trợ.

- ***Phân cấp ứng phó các tình huống nguy hiểm***

Căn cứ vào diện tích khu vực lưu trữ và số lượng người có mặt tại khu vực để đưa ra một số đặc điểm phân loại cấp độ nguy hiểm như sau:

Cấp độ nguy hiểm	Tình huống xảy ra	Khối lượng hóa chất thất thoát	Đặc điểm nhận dạng và phân loại
Cấp độ 1 (cấp độ thấp, không nghiêm trọng)	- Rò rỉ, tràn đổ với lượng nhỏ - Cháy nổ nhưng có thể dập tắt bằng bình chữa cháy	Khối lượng nhỏ từ: 1-100 kg	Các sự cố này thường không có nguy cơ đến con người, tài sản, môi trường - Tình huống rò rỉ trên đường ống dẫn dầu và các hóa chất lỏng khác trong quá trình lưu kho, vận chuyển và trong các khu vực phối trộn. Mặt khác kích thước đường ống, dụng cụ lưu trữ không lớn nên quy mô rò rỉ không lớn và không liên tục xảy ra được. - Không gây ra các sự cố khác và khả năng tương tác với các loại hóa chất nguy hiểm khác thấp
Cấp độ 2 (cấp độ nguy hiểm)	- Tràn đổ, nứt, vỡ bồn chứa - Cháy nổ không thể kiểm soát	Lượng thất thoát từ: 30 đến 100% hoặc từ 1000 kg đến toàn bộ khối lượng.	Các sự cố này thường có khả năng ảnh hưởng đến con người, tài sản, môi trường và thường vượt khả năng kiểm soát của đội ứng phó khẩn cấp của nhà máy - Chủ yếu đối với các hóa chất nguy hiểm như: độc, dễ cháy, ăn mòn, phát tán… - Có khả năng gây cháy nếu không xử lý đúng phương pháp - Nguy cơ ảnh hưởng đến sức khỏe, an toàn, tài sản và môi trường - Có nhiều khả năng tương tác với các hóa chất khác nếu không cô lập được. - Khắc phục rất khó khăn.

** Ứng phó cấp sự cố nhà máy*

Sự cố cấp 1:

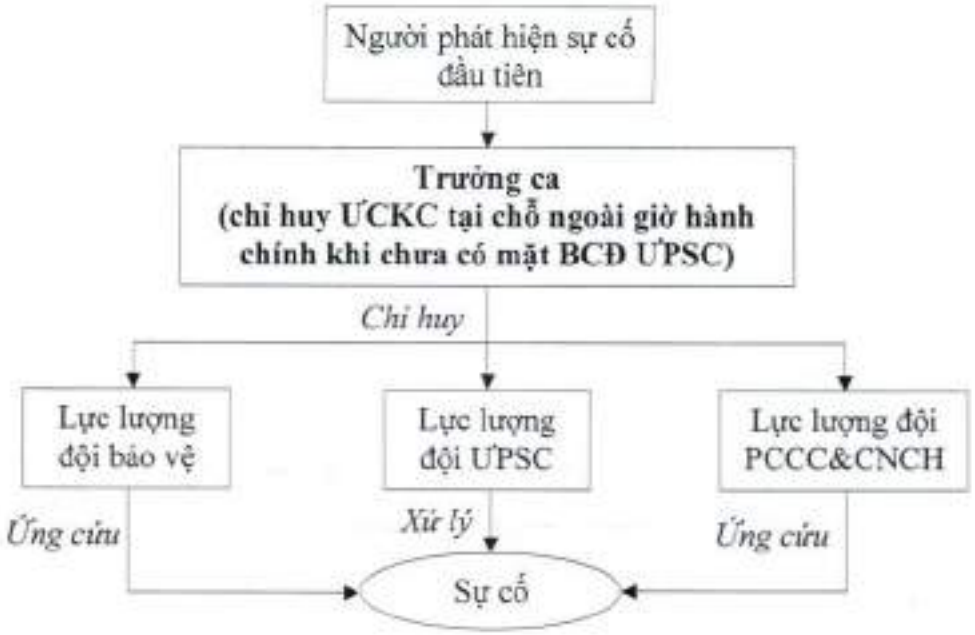

Hình 3.26. Sơ đồ tổ chức ứng phó sự cố cấp 1

Sự cố cấp 2

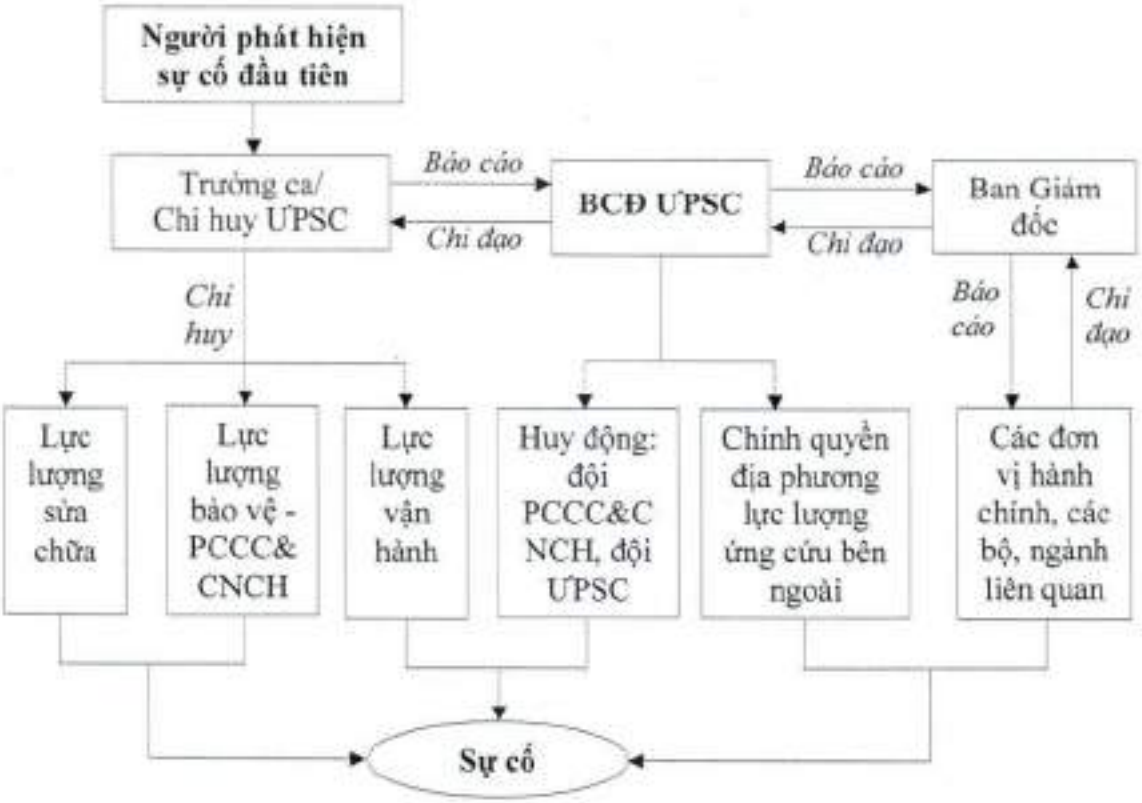

Hình 3.27. Sơ đồ tổ chức ứng phó sự cố cấp 2

- **Các trang thiết bị, phương tiện ứng phó sự cố**

Bảng 3.38. Các trang thiết bị, phương tiện ứng phó sự cố hóa chất và môi trường

STT	Tên thiết bị	Đơn vị	Số lượng	Tình trạng thiết bị	Vị trí bố trí/lắp đặt
I	**Thiết bị bảo hộ ứng phó sự cố**				
1	Vòi rửa mắt khẩn cấp	Bộ	59	Tốt	Kho hoá chất, phòng phối trộn, kho chất thải nguy hại, hồ xử lý nước thải, xưởng sản xuất, bồn dầu, trạm xạc xe nâng, y tế
2	Vòi tắm toàn thân, phòng tắm	Cái	58	Tốt	Kho hoá chất, phòng phối trộn, kho chất thải nguy hại, hồ xử lý nước thải, xưởng sản xuất, bồn dầu, trạm xạc xe nâng, y tế
3	Găng tay chống thấm	Đôi	1.833	Tốt	Trang bị tại các khu vực làm việc với hoá chất và dự trữ
4	Mắt kính an toàn	Cái	235	Tốt	Trang bị tại các khu vực làm việc với hoá chất và dự trữ
5	Ủng bảo hộ chống hóa chất	Đôi	14	Tốt	Trang bị tại các xưởng sản xuất và các kho chứa
6	Khẩu trang than hoạt tính	Cái	3.332	Tốt	Trang bị tại các khu vực làm việc với hoá chất và dự trữ
7	Cát, xẻng, chổi	Bộ	26	Tốt	Trang bị tại các xưởng sản xuất và các kho chứa
8	Các thùng rỗng để chứa hóa chất thu hồi	Bộ	26	Tốt	Trang bị tại các xưởng sản xuất, các kho chứa và dự trữ
9	Áo yếm	Cái	2.100	Tốt	Trang bị tại các xưởng sản xuất, các kho chứa và dự trữ

(Nguồn: Công ty TNHH Giày Dona Standard Việt Nam – Cơ sở 2)

6.5. Phòng ngừa, ứng phó sự cố dầu bị rò rỉ, tràn, vỡ đối với khu vực chứa dầu DO:

Biện pháp phòng chống sự cố rò rỉ, tràn dầu

Nhà máy có bể dầu sử dụng trong trường hợp lưu chứa dầu phục vụ cho hoạt động máy phát điện. Nhà máy sẽ tiếp tục duy trì các biện pháp đã và đang thực hiện, cụ thể như sau:

- Bố trí hợp lý từng khu vực sản xuất, đặc biệt là khu vực chứa bồn dầu; xây dựng tường cách ly cho khu vực chứa dầu;

- Thường xuyên kiểm tra và bảo trì những mối nối, van khóa trên hệ thống được ống dẫn đảm bảo tất cả các tuyến ống có đủ độ bền và độ kín khít an toàn nhất;

- Luôn đảm bảo vận hành theo đúng quy trình đã được hướng dẫn;

- Lắp đặt các biển báo, hướng dẫn ở những khu vực có thể xảy ra tai nạn, sự cố;

- Trang bị đầy đủ các phương tiện bảo hộ cho công nhân viên làm việc tại các khu vực có khả năng gây ảnh hưởng.

- Trang bị sơ đồ hướng dẫn và những nội quy của Công ty đến từng đối tượng ra vào khu vực Nhà máy;

- Bên cạnh việc tuyên truyền hướng dẫn công nhân viên trong của Nhà máy về các biện pháp an toàn về điện và cháy nổ, Công ty cũng đã trang bị các phương tiện ứng cứu sự cố và phòng cháy chữa cháy quy định.

- Những việc cần làm ngay:

+ Tất cả các hoạt động (đặc biệt là bơm hút dầu) phải được dừng ngay lập tức cho đến khi sự cố được xử lý hoàn toàn;

+ Người phát hiện thấy dầu tràn phải ngay lập tức báo động và thông báo cho người có trách nhiệm tại hiện trường để có trình tự các bước thông báo tiếp theo như đã đưa ra ở phần quy trình thông báo.

- Hành động cụ thể của Đội trưởng đội ứng phó tràn dầu của Nhà máy:

Đội trưởng đội ứng phó tràn dầu của Nhà máy ngay lập tức báo cáo cho Ban chỉ đạo ứng phó sự cố tràn dầu về sự cố đã xảy ra cùng với những thông tin tóm tắt và thực hiện mọi khả năng hiện có để chặn đứng nguồn gây tràn dầu.

- Các công việc ứng phó sẽ được thực hiện tùy thuộc từng tình huống cụ thể:

+ Phun bọt cứu hỏa từ hệ thống cứu hỏa của kho dầu lên bề mặt của vết dầu loang bị kẹt giữa những vật dụng và thiết bị bằng kim loại, đây là phương thức an toàn để ngăn ngừa rủi ro hỏa hoạn xảy ra từ thiết bị gây ra tia lửa điện và bắt cháy dầu;

+ Quan trắc sự di chuyển và biến đổi của vết dầu sau đó có thể sẵn sàng tiến hành các hoạt động thu gom dầu tràn bằng phương pháp cơ học.

+ Tiến hành triển khai ngăn chặn dầu tràn bằng các phương tiện sẵn có tại hiện trường.

+ Thông báo cho tất cả các nhân viên có liên quan tại hiện trường sẵn sàng phối hợp với lực lượng ứng phó chuyên trách nếu có.

- Lực lượng ứng phó chuyên trách:

Ngay sau khi nhận được yêu cầu trợ giúp, lực lượng ứng phó chuyên trách sẽ điều động phương tiện, thiết bị đến ngay hiện trường và thực hiện các công việc sau đây:

+ Chuẩn bị sẵn sàng để triển khai phao quây chắn dầu xung quanh vết dầu loang về phía cuối dòng chảy.

+ Luôn giữ liên lạc với chỉ huy tại hiện trường chờ hiệu lệnh khi cần thiết và trong trường hợp đó sẽ điều động lực lượng cứu hộ đến đúng vị trí.

- Chỉ huy tại hiện trường:

+ Người chỉ huy hoạt động ứng phó hỗ trợ tối đa cho đại diện của mình là đội trưởng đội ứng phó;

+ Người chỉ huy là người chịu trách nhiệm thông tin liên lạc và báo cáo về Ban chỉ đạo ứng phó sự cố tràn dầu, các Sở, Ban, Ngành có liên quan về toàn bộ diễn biến của sự cố.

+ Khi hoàn tất hoạt động ứng phó, chỉ huy tại hiện trường sẽ thông báo với tất cả các bên liên quan – khi đó hoạt động của các phương tiện cũng như hoạt động chuyển tải mới được phép tiếp tục thực hiện.

- Công tác an toàn trong ứng phó sự cố tràn dầu:

+ An toàn cho lực lượng tham gia ứng phó sự cố tràn dầu là yếu tố tiên quyết trong công tác ứng phó. Lực lượng ứng phó cần phải nắm chắc những rủi ro có thể xảy ra do hỏa hoạn và cháy nổ, đồng thời cần biết xử lý các tình huống cụ thể trong quá trình ứng phó sự cố tràn dầu.

+ Bộ phận hậu cần có trách nhiệm cung cấp đầy đủ các nhu yếu phẩm cần thiết cho các nhân viên tham gia ứng cứu nhằm đảm bảo họ có đủ sức khỏe và tỉnh táo trong các hoạt động ứng phó tràn dầu.

+ Ngoài ra, thông tin liên lạc tốt là điều bắt buộc phải có khi thực hiện việc ứng phó, nhờ đó trực ban hay giám sát viên sẽ biết được hành động, ý định và vị trí của các nhân viên tham gia ứng phó.

- Công tác hậu cần:

+ Hiệu quả của hoạt động ứng phó sự cố tràn dầu phụ thuộc lớn vào công tác hậu cần nhằm cung cấp trang thiết bị, vật tư và nhân lực cho việc kiểm soát và ứng phó. Trong trường hợp thời gian ứng phó kéo dài, bộ phận hậu cần phải sắp xếp việc cung cấp lương thực, quần áo, chỗ ở tạm thời, dịch vụ y tế, cho lực lượng đang tham gia công tác ứng phó. Ngoài ra, phải chuẩn bị sẵn sàng các nguồn ứng phó dự trữ.

+ Tất cả các dịch vụ cung cấp đều phải được ghi nhận rõ ràng, chính xác để phục vụ công tác quản lý, đánh giá thiệt hại và đòi bồi thường sau này.

+ Danh sách các Công ty, đơn vị có thể cung cấp trang thiết bị, vật tư và y tế trong khi tiến hành các hoạt động ứng phó nên được chuẩn bị trước để có thể liên hệ và huy động ngay khi cần thiết hoặc bổ sung cho các nguồn đã sử dụng trong quá trình ứng cứu.

- Kết thúc các hoạt động ứng phó:

Khi kết thúc công tác ứng phó sự cố tràn dầu cần thực hiện các công việc sau:

+ Liên lạc với tất cả các nhóm ứng phó tại hiện trường và thông báo kết thúc công việc và thu hồi trang thiết bị ứng phó.

+ Thực hiện lau chùi, làm sạch thiết bị và bảo trì bảo dưỡng thiết bị.

+ Giải tỏa và dọn sạch các điểm tồn chứa chất thải tạm thời và các khu vực đã hoạt động khác.

+ Chuẩn bị báo cáo chi tiết về hoạt động để ứng phó nhằm cung cấp thông tin cho việc đòi bồi thường các chi phí và thiệt hại.

+ Báo cáo cho cấp trên và các cơ quan chức năng có thẩm quyền.

+ Sửa chữa, thay thế các thiết bị hư hỏng, mua bổ sung vật tư tiêu hao.

- Vệ sinh bảo quản thiết bị sau khi sử dụng:

+ Sau khi kết thúc các hoạt động ứng cứu, tất cả các thiết bị đã sử dụng cần được lau chùi, vệ sinh, đặc biệt là các máy bơm. Chất thải phát sinh từ quá trình vệ sinh, ứng phó sự cố được đưa về khu vực lưu chứa chất thải hợp đồng với đơn vị có chức năng đến thu gom xử lý theo đúng quy định.

6.6. Phòng ngừa, ứng phó sự cố cháy nổ

+ Quy trình ứng phó sự cố cháy nổ:

- Khi phát hiện cháy, người phát hiện có thể ứng phó như sau:

+ La lớn: "Cháy, Cháy, Cháy!!!

+ Nhấn chuông báo động.

+ Dùng còi của bảo vệ (tu huýt) để báo động.

- Toàn bộ người lao động cần phải thoát ra khỏi khu vực xảy ra sự cố và di chuyển đến khu vực tập trung.

- Đội phó PCCC&CNCH báo động cho toàn thể nhân viên bảo vệ, nhân viên cơ điện và nhân viên tổng đài. Nhân viên tổng đài sẽ liên hệ khẩn cấp cho cảnh sát PCCC&CNCH địa phương, bệnh viện, công ty khác xung quanh khu vực để được sự giúp đỡ.

- Tất cả thành viên trong đội PCCC&CNCH nhanh chóng vào vị trí và thi hành nhiệm vụ được phân công. Đội trưởng đội PCCC&CNCH cơ sở sẽ điều động lực lượng và phối hợp trợ giúp ngay tức khắc nếu thấy cần thiết.

- Tất cả các Giám đốc phải có mặt tại các cửa thoát hiểm và bảo đảm cửa thoát hiểm đã được mở đúng qui định và không cho những người không có nhiệm vụ vào khu vực cháy. Tổ trưởng hướng dẫn công nhân sơ tán đến khu vực tập trung theo quy định.

- Tất cả công nhân phải ngưng ngay công việc, tắt tất cả thiết bị máy móc và nhanh chóng di chuyển ra khỏi khu vực hỏa hoạn dưới sự hướng dẫn của Giám đốc của mình. Không hoảng loạn, xô đẩy, dẫm đạp lên nhau…

- Tại khu vực tập trung, Tổ trưởng phải điểm danh lại công nhân và nhanh chóng báo cáo các trường hợp còn kẹt lại bên trong cho đội cứu hộ.

- Các nhân viên cứu hỏa tiến hành các công việc đã được phân công dưới sự hướng dẫn của Đội trưởng đội PCCC&CNCH.

- Nhân viên bảo vệ làm nhiệm vụ giữ gìn trật tự, kiểm soát đám đông, tránh sự chen lấn xô đẩy, mất cắp tài sản hoặc những người không có nhiệm vụ vào khu vực làm cản trở công việc

* Sơ đồ quy trình ứng phó sự cố cháy nổ như sau:

Hình 3.28. Sơ đồ tổ quy trình ứng phó sự cố cháy nổ

4. Các trang thiết bị ứng phó sự cố cháy nổ:

Bảng 3.39. Các trang thiết bị ứng phó sự cố cháy nổ

Stt	Tên thiết bị	Đơn vị	Số lượng	Tình trạng thiết bị	Vị trí bố trí/lắp đặt
01	Bình chữa cháy các loại	Bình	1.263	Tốt	Toàn nhà máy
02	Hệ thống phun nước Sprinkler	Mét	2.854	Tốt	Kho chứa, xưởng sản xuất
03	Hệ thống Foam	Bồn	1 bồn: 1000 lít và 1 bồn: 500 lít	Tốt	Trạm máy phát điện
04	Đèn Exit	Cái	184	Tốt	Toàn nhà máy
05	Đèn khẩn cấp	Cái	212	Tốt	Toàn nhà máy
06	Đầu báo khói, nhiệt	Cái	542	Tốt	Toàn nhà máy
07	Đầu báo Beam	Cái	29	Tốt	Toàn nhà máy
08	Họng nước và trụ nước chữa cháy	Cái	124	Tốt	Toàn nhà máy
09	Bể chứa nước	m^3	300	Tốt	Khu vực trạm bơm
10	Máy bơm bù áp	Cái	01	Tốt	Khu vực trạm bơm
11	Máy bơm dầu	Cái	01	Tốt	Khu vực trạm bơm
12	Máy bơm điện	Cái	01	Tốt	Khu vực trạm bơm
13	Tủ trung tâm	Cái	02	Tốt	Bảo vệ, khu vực sản xuất
14	Còi báo cháy	Cái	102	Tốt	Toàn nhà máy
15	Nút nhấn báo cháy	Cái	101	Tốt	Toàn nhà máy

(Công ty TNHH Giày Dona Standard Việt Nam – Cơ sở 2)

7. Công trình, biện pháp bảo vệ môi trường khác

7.1. Biện pháp giảm thiểu mùi hôi từ khu vực hệ thống xử lý nước thải

- Hệ thống xử lý nước thải được bố trí xây dựng ở cuối hướng gió và cách xa các khu vực nhà xưởng sản xuất, khu vực văn phòng, nhà ăn để giảm thiểu mùi hôi gây ảnh hưởng đến người lao động đang làm việc tại cơ sở.

- Hệ thống xử lý nước thải vận hành liên tục để tránh quá trình phân hủy kỵ khí xảy ra sẽ phát sinh ra mùi hôi.

- Hố thu gom nước thải có bố trí nắp đậy để tránh sự phát tán mùi và các sol khí mang nấm mốc, nấm men, vi khuẩn đi xa.

- Vệ sinh song chắn rác sau mỗi ngày hoạt động.

- Thực hiện xử lý bùn thải và thu gom thường xuyên.

- Thường xuyên theo dõi và bảo trì máy móc thiết bị, hạn chế thấp nhất các rủi ro, sự cố có thể xảy ra.

- Thường xuyên theo dõi hệ thống xử lý nước thải để phát hiện, khắc phục kịp thời khi có sự cố xảy ra.

7.2. Biện pháp giảm thiểu mùi hôi từ khu vực tập trung chất thải rắn

- Rác sinh hoạt và chất thải phát sinh từ quá trình sản xuất tại cơ sở được tập kết mỗi ngày về kho chứa rác thải để tránh lưu trữ chất thải trong điều kiện nhiệt độ, ẩm độ không

thích hợp gây nên sự biến đổi của các vi sinh vật sẽ phát sinh mùi và tạo thành các chất khí gây ô nhiễm không khí.

- Khu vực tập kết rác thải sinh hoạt, rác thải công nghiệp thông thường và chất thải nguy hại tại kho chứa có mái che và vách tôn bao xung quanh, tránh nước rò rỉ ra môi trường xung quanh.

- Bố trí nhân viên quét dọn nhà chứa rác mỗi ngày, không để vương vãi rác ra ngoài. Các thùng chứa rác có nắp đậy kín.

- Thường xuyên theo dõi và kiểm tra định kỳ, thu gom và chuyển giao cho đơn vị có chức năng xử lý theo đúng quy định, không lưu giữ chất thải quá lâu tại kho chứa.

- Trồng cây xanh cách ly dọc theo đường giao thông nội bộ nhằm hạn chế tối đa ảnh hưởng đến các khu vực xung quanh do quá trình vận chuyển chất thải rắn.

7.3. Biện pháp giảm thiểu mùi từ khu vực bếp ăn

Để giảm thiểu mùi phát sinh từ khu vực bếp ăn của cơ sở, chủ cơ sở áp dụng các biện pháp giảm thiểu mùi như sau:

- Sử dụng nhiên liệu sạch như gas hay điện để giảm lượng khói từ nhà bếp.

- Lắp đặt quạt thông gió để điều hòa không khí.

- Lắp đặt hệ thống hút khói đảm bảo lượng khói bếp được loại bỏ, giảm thiểu sự tiếp xúc của nhân viên tại khu nhà bếp.

- Đào tạo nhân viên về an toàn lao động, phòng tránh tiếp xúc với khói bếp để bảo đảm an toàn cho sức khỏe.

8. Các nội dung thay đổi so với quyết định phê duyệt kết quả thẩm định báo cáo đánh giá tác động môi trường

Không thay đổi so với quyết định phê duyệt kết quả thẩm định báo cáo đánh giá tác động môi trường được cấp.

9. Các nội dung thay đổi so với giấy phép môi trường đã được cấp

Chi tiết xin xem tại bảng sau:

Bảng 3.40. Nội dung thay đổi so với giấy phép môi trường được cấp

STT	Công trình	Nội dung phê duyệt tại Giấy phép môi trường và Giấy phép môi trường điều chỉnh lần 1	Nội dung xin cấp phép GPMT	Ghi chú
1	Sản phẩm và công suất sản xuất	**- Sản xuất các loại giày, công suất 8.700.000 đôi/năm.** - Sản xuất bán thành phẩm giày, công suất 5.500.000 đôi/năm. - Sản xuất chi tiết, phụ kiện giày, công suất 131.000.000 sản phẩm/năm. - Sản xuất chi tiết, phụ kiện của giày, dép, quần áo, đồ thể thao, công suất 10.000.000 sản phẩm/năm. - Sản xuất thiết bị, dụng cụ để sản xuất giày, dép, quần áo, đồ thể thao, công suất 160.000 sản phẩm/năm. - Sản xuất rổ nhựa, hộp nhựa và sản phẩm nhựa các loại công suất 200.000 sản phẩm/năm.	**- Sản xuất các loại giày công suất 10.500.000 đôi/năm;** - Sản xuất bán thành phẩm giày công suất 5.500.000 đôi/năm. - Sản xuất chi tiết, phụ kiện giày công suất 131.000.000 sản phẩm/năm. - Sản xuất chi tiết, phụ kiện của giày, dép, quần áo, đồ thể thao công suất 10.000.000 sản phẩm/năm. - Sản xuất thiết bị, dụng cụ để sản xuất giày, dép, quần áo, đồ thể thao công suất 160.000 sản phẩm/năm. - Sản xuất rổ nhựa, hộp nhựa và sản phẩm nhựa các loại công suất 200.000 sản phẩm/năm.	Do nhu cầu thị trường nên Công ty nâng công suất sản xuất các loại giày
2	**Nước thải:**			
2.1	Nguồn phát sinh nước thải	- Nguồn số 01: Nước thải sinh hoạt (từ nhà vệ sinh sau khi xử lý sơ bộ qua bể tự hoại 03 ngăn) + nước bồn rửa tay, chân, lavabo, tắm được đưa về hệ thống xử lý nước thải cục bộ, công suất thiết kế 550 m^3/ngày.đêm để xử lý. - Nguồn số 02: Nước thải nhà ăn (sau khi xử lý sơ bộ qua bể tách dầu) được đưa về hệ thống xử lý nước thải cục bộ, công suất thiết kế 550 m^3/ngày.đêm để xử lý. - Nguồn số 03: Nước thải từ giặt đế cao su, giặt chi tiết đế (air bag) qua hệ thống trung hòa pH rồi thu gom dẫn về hệ thống xử lý nước thải cục bộ, công suất thiết kế 550 m^3/ngày.đêm để xử lý.	- Nguồn số 01: Nước thải sinh hoạt của công nhân viên (từ đội nhà vệ sinh; nước bồn rửa tay, chân, lavabo, tắm, lau sàn...) lưu lượng phát sinh 272,54 m^3/ngày. - Nguồn số 02: Nước thải sinh hoạt từ khu nhà ăn lưu lượng phát sinh 61 m^3/ngày. - Nguồn số 03: Nước thải phát sinh từ máy giặt phòng Lab; từ máy kiểm tra nhiệt độ và độ ẩm, máy phun muối, máy kiểm tra tỉ trọng, nước ngưng tụ từ bồn sấy lạnh, tủ lạnh; từ việc làm mát chi tiết, thành phẩm tại khu vực DSIN với lưu	Các nguồn phát sinh này đã được đánh giá và thu gom xử lý, tuy nhiên đang gộp chung nguồn do đó, Công ty điều chỉnh bổ sung tách chi tiết các nguồn phát sinh và thêm lưu lượng nước thải vào các nguồn. Đồng thời bổ sung thêm một số nguồn phát sinh nước thải khác.

STT	Công trình	Nội dung phê duyệt tại Giấy phép môi trường và Giấy phép môi trường điều chỉnh lần 1	Nội dung xin cấp phép GPMT	Ghi chú
		- Nguồn số 04: Nước thải từ nước vệ sinh khuôn in lụa, từ giặt đế IP, từ máy giặt phòng Lab, nước thải từ bộ lọc nước ngưng tụ của hệ thống máy nén khí được thu gom dẫn về hệ thống xử lý nước thải cục bộ, công suất thiết kế 550 m^3/ngày.đêm để xử lý. - Nguồn số 05: Nước thải từ quá trình vệ sinh khuôn in mực; từ màn nước tại công đoạn phun sơn(nước từ 07 bồn phun sơn đứng (Stockfit – xưởng 28)); từ hệ thống màn nước tại công đoạn máy phun keo tự động; từ rửa khuôn IP, từ rửa khuôn RB (đế cao su); từ bồn hóa chất ngâm keo cao su sau khi cán được thu gom lưu chứa tại kho chứa chất thải nguy hại và hợp đồng với đơn vị có chức năng đến thu gom, vận chuyển và xử lý theo đúng quy định. - Nguồn số 06: Nước thải từ màn nước tại công đoạn phun sơn (nước thải từ 03 bồn phun sơn tròn và 03 bồn phun sơn đứng (Midsole – xưởng 27), thu gom đưa về cụm xử lý sơ bộ sau đó tiếp tục dẫn về hệ thống xử lý nước thải cục bộ, công suất thiết kế 550 m^3/ngày đêm để xử lý.	lượng 0,48 m^3/ngày. - Nguồn số 04: Nước thải từ giặt đế IP, đế Phylon; từ vệ sinh bét phun máy giặt đế IP, đế Phylon; từ vệ sinh bồn chứa, khay thu gom nước của máy máy giặt đế IP, đế Phylon; từ rửa khuôn Phylon với lưu lượng 39,85 m^3/ngày. - Nguồn số 05: Nước thải từ giặt đế RB (đế cao su), giặt chi tiết đế (air bag); từ vệ sinh bét phun máy giặt đế RB (đế cao su); từ vệ sinh bồn chứa, khay thu gom nước của máy giặt đế RB (đế cao su) với lưu lượng 10,6 m^3/ngày. - Nguồn số 06: Nước thải từ vệ sinh khuôn in lụa; từ hệ thống làm lạnh khuôn Nosew; từ máy giặt, hấp, kiểm tra vớ, lót vớ được với lưu lượng 2,35 m^3/ngày. - Nguồn số 07: Nước thải từ giải nhiệt, máy cán IP, Phylon, RB (đế cao su), máy ép nhựa, dùng cho quạt làm mát; từ vệ sinh tháp giải nhiệt/ hệ thống lạnh tại xưởng các xưởng sản xuất với lưu lượng 47,2 m^3/ngày. - Nguồn số 08: Nước thải ngưng tụ từ hệ thống lọc máy nén khí; từ làm mát bụi mài, rèo gọt, rèo lạng với lưu lượng 0,27 m^3/ngày - Nguồn số 09: Nước thải từ khâu chống dính vật liệu làm đế cao su; từ hấp sấy mặt giày; từ máy hút ẩm không khí; từ vệ	

STT	Công trình	Nội dung phê duyệt tại Giấy phép môi trường và Giấy phép môi trường điều chỉnh lần 1	Nội dung xin cấp phép GPMT	Ghi chú
			sinh máy lọc nước mềm với lưu lượng 1,84 m^3/ngày - Nguồn số 10: Nước thải từ vệ sinh các bể xử lý nước thải; từ vệ sinh máy ép bùn, máy tách rác, thiết bị tại hệ thống xử lý; từ pha hóa chất tại hệ thống xử lý nước thải với lưu lượng 14 m^3/ngày - Nguồn số 11: Nước thải từ quá trình vệ sinh khuôn in mực; từ màng nước của bồn phun sơn; từ hệ thống màng nước tại công đoạn máy phun keo tự động; từ rửa khuôn IP, từ rửa khuôn RB (đế cao su); từ khâu chống dính cao su (sử dụng hóa chất); từ vệ sinh đầu phun của máy máy phun keo tự động; từ vệ sinh tay dính hóa chất tại chuyền sản xuất, tổng lưu lượng phát sinh 6,19 m^3/ngày, được thu gom lưu chứa tại kho chứa chất thải nguy hại và hợp đồng với đơn vị có chức năng đến thu gom, vận chuyển và xử lý theo đúng quy định.	
2.2	Mạng lưới thu gom nước thải	- Nguồn số 01: Nước thải sinh hoạt (từ nhà vệ sinh sau khi xử lý sơ bộ qua bể tự hoại 03 ngăn tổng thể tích 596m^3 + nước thải từ bồn rửa tay, chân, lavabo, tắm) được thu gom bằng các ống nhựa HPDE Ø300mm, Ø400mm, dẫn về hệ thống xử lý nước thải cục bộ, công suất thiết kế 550 m^3/ngày.đêm để xử lý. - Nguồn số 02: Nước thải nhà ăn (sau khi xử lý sơ bộ qua bể tách dầu tổng thể tích 2,8 m^3) được	- Nguồn số 01: Nước thải sinh hoạt (từ nhà vệ sinh sau khi xử lý sơ bộ qua bể tự hoại 03 ngăn tổng thể tích 1.293,6m^3 và nước thải từ bồn rửa tay, chân, lavabo, tắm) được thu gom bằng các ống nhựa HPDE Ø300mm, Ø400mm dẫn về hệ thống xử lý nước thải cục bộ, công suất thiết kế 550 m^3/ngày.đêm để xử lý. - Nguồn số 02: Nước thải nhà ăn (sau khi	Điều chỉnh, bổ sung mạng lưới thu gom theo đúng nguồn phát sinh đã được tách chi tiết.

STT	Công trình	Nội dung phê duyệt tại Giấy phép môi trường và Giấy phép môi trường điều chỉnh lần 1	Nội dung xin cấp phép GPMT	Ghi chú
		thu gom bằng đường ống Ø114 dẫn về hệ thống xử lý nước thải cục bộ, công suất thiết kế 550 m^3/ngày.đêm để xử lý. - Nguồn số 03: Nước thải từ giặt đế cao su được thu gom bằng đường ống Ø60, nước thải từ giặt chi tiết đế (air bag) được thu gom bằng đường ống Ø25 sau đó chảy qua hệ thống trung hòa pH rồi từ đây thu gom dẫn về hệ thống xử lý nước thải cục bộ, công suất thiết kế 550 m^3/ngày.đêm để xử lý; - Nguồn số 04: Nước thải từ vệ sinh khuôn in lụa được thu gom bằng đường ống Ø60, nước thải từ giặt đế IP được thu gom bằng đường ống Ø63, nước thải từ máy giặt phòng Lab được thu gom bằng đường ống Ø60, nước thải từ bộ lọc nước ngưng tụ của hệ thống máy nén khí được thu gom bằng các đường ống Ø21 dẫn về hệ thống xử lý nước thải cục bộ, công suất thiết kế 550 m^3/ngày.đêm để xử lý. - Nguồn số 05: Nước thải từ quá trình vệ sinh khuôn in mực; từ màn nước tại công đoạn phun sơn (nước thải từ 07 bồn phun sơn đứng (Stockfit – xưởng 28); từ hệ thống màn nước tại công đoạn máy phun keo tự động; từ rửa khuôn IP, từ rửa khuôn RB (đế cao su); từ bồn hóa chất ngâm keo cao su sau khi cán được thu gom lưu chứa tại kho chứa chất thải nguy hại và hợp đồng với đơn vị có chức năng đến thu gom, vận chuyển và xử lý theo đúng quy định. - Nguồn số 06: Nước thải từ màn nước tại công	xử lý sơ bộ qua bể tách dầu tổng thể tích 12,32 m^3) được thu gom bằng đường ống Ø114mm dẫn về hệ thống xử lý nước thải cục bộ, công suất thiết kế 550 m^3/ngày.đêm để xử lý. - Nguồn số 03: Nước thải phát sinh từ máy giặt phòng Lab; từ máy kiểm tra nhiệt độ và độ ẩm, máy phun muối, máy kiểm tra tỉ trọng, nước ngưng tụ từ bồn sấy lạnh, tủ lạnh; từ việc làm mát chi tiết, thành phẩm tại khu vực DSIN được thu gom bằng đường ống dẫn kích thước Ø60mm, Ø21mm đến hố ga thu gom nước thải tập trung, sau đó dẫn về hệ thống xử lý nước thải cục bộ, công suất 550 m^3/ngày.đêm của cơ sở để xử lý. - Nguồn số 04: Nước thải từ giặt đế IP, đế Phylon; từ vệ sinh bét phun máy giặt đế IP, đế Phylon; từ vệ sinh bồn chứa, khay thu gom nước của máy máy giặt đế IP, đế Phylon; từ rửa khuôn Phylon được thu gom bằng đường ống dẫn kích thước Ø60mm, Ø63mm đến hố ga thu gom nước thải tập trung, sau đó dẫn về hệ thống xử lý nước thải cục bộ, công suất 550 m^3/ngày.đêm của cơ sở để xử lý. - Nguồn số 05: Nước thải từ giặt đế RB (đế cao su), giặt chi tiết đế (air bag); từ vệ sinh bét phun máy giặt đế RB (đế cao su); từ vệ sinh bồn chứa, khay thu gom	

STT	Công trình	Nội dung phê duyệt tại Giấy phép môi trường và Giấy phép môi trường điều chỉnh lần 1	Nội dung xin cấp phép GPMT	Ghi chú
		đoạn phun sơn (nước thải từ 03 bồn phun sơn tròn và 03 bồn phun sơn đứng (Midsole – xưởng 27), được thu gom bằng đường ống Ø63mm về cụm xử lý sơ bộ sau đó tiếp tục thu gom bằng đường ống Ø63mm dẫn về hệ thống xử lý nước thải cục bộ, công suất thiết kế 550 m^3/ngày đêm để được xử lý trước khi đấu nối vào hệ thống xử lý nước thải của KCN.	nước của máy giặt đế RB (đế cao su) được thu gom vào hệ thống trung hòa pH rồi xong theo ống dẫn kích thước Ø25mm, Ø60mm, Ø63mm đến hố ga thu gom nước thải tập trung, sau đó dẫn về hệ thống xử lý nước thải cục bộ, công suất 550 m^3/ngày.đêm của cơ sở để xử lý. - Nguồn số 06: Nước thải từ vệ sinh khuôn in lụa; từ hệ thống làm lạnh khuôn Nosew; từ máy giặt, hấp, kiểm tra vớ, lót vớ được thu gom bằng đường ống dẫn kích thước Ø60mm, Ø63mm đến hố ga thu gom nước thải tập trung, sau đó dẫn về hệ thống xử lý nước thải công suất 550 m^3/ngày.đêm của cơ sở để xử lý. - Nguồn số 07: Nước thải từ giải nhiệt, máy cán IP, Phylon, RB (đế cao su), máy ép nhựa, dùng cho quạt làm mát; từ vệ sinh tháp giải nhiệt/ hệ thống lạnh tại xưởng các xưởng sản xuất được thu gom bằng đường ống dẫn kích thước Ø60mm, Ø63mm đến hố ga thu gom nước thải tập trung, sau đó dẫn về hệ thống xử lý nước thải cục bộ, công suất 550 m^3/ngày.đêm của cơ sở để xử lý. - Nguồn số 08: Nước thải ngưng tụ từ hệ thống lọc máy nén khí; từ làm mát bụi mài, rẽo gọt, rẽo lạng được thu gom bằng đường ống dẫn kích thước Ø21mm đến	

STT	Công trình	Nội dung phê duyệt tại Giấy phép môi trường và Giấy phép môi trường điều chỉnh lần 1	Nội dung xin cấp phép GPMT	Ghi chú
			hố ga thu gom nước thải tập trung, sau đó dẫn về hệ thống xử lý nước thải cục bộ, công suất 550 m^3/ngày.đêm của cơ sở để xử lý. - Nguồn số 09: Nước thải từ khâu chống dính vật liệu làm đế cao su; từ hấp sấy mặt giày; từ máy hút ẩm không khí; từ vệ sinh máy lọc nước mềm được thu gom bằng đường ống dẫn kích thước Ø60mm; Ø63mm đến hố ga thu gom nước thải tập trung, sau đó dẫn về hệ thống xử lý nước thải cục bộ, công suất 550 m^3/ngày.đêm của cơ sở để xử lý. - Nguồn số 10: Nước thải từ vệ sinh các bể xử lý nước thải; vệ sinh máy ép bùn, máy tách rác, thiết bị tại hệ thống xử lý; từ pha hóa chất tại hệ thống xử lý nước thải được thu gom và xử lý trực tiếp tại hệ thống xử lý nước thải công suất 550 m^3/ngày.đêm của cơ sở - Nguồn số 11: Nước thải từ quá trình vệ sinh khuôn in mực; từ màng nước của bồn phun sơn; từ hệ thống màng nước tại công đoạn máy phun keo tự động; từ rửa khuôn IP, từ rửa khuôn RB (đế cao su); từ khâu chống dính cao su (sử dụng hóa chất); từ vệ sinh đầu phun của máy máy phun keo tự động; từ vệ sinh tay dính hóa chất tại chuyền sản xuất, được thu gom lưu chứa tại kho chứa chất thải nguy	

STT	Công trình	Nội dung phê duyệt tại Giấy phép môi trường và Giấy phép môi trường điều chỉnh lần 1	Nội dung xin cấp phép GPMT	Ghi chú
			hại và hợp đồng với đơn vị có chức năng đến thu gom, vận chuyển và xử lý theo đúng quy định.	
2.3	Lưu lượng đấu nối nước thải	- Lưu lượng đấu nối nước thải lớn nhất là 288,03 m^3/ngày.đêm	- Lưu lượng đấu nối nước thải lớn nhất là 450,13 m^3/ngày.đêm	Công ty dự kiến nâng công suất, thêm nguồn phát sinh nước thải do đó tăng lưu lượng nước thải.
2.4	Nước tái sử dụng	* Tái sử dụng nước sau xử lý: Nước thải sau xử lý của hệ thống xử lý nước thải, công suất thiết kế 550 m3/ngày.đêm một phần đấu nối vào hệ thống xử lý nước thải tập trung KCN Xuân Lộc; một phần theo đường ống PPR Ø90mm bơm lên bồn chứa nước tái sử dụng 2m^3, Công ty lắp đặt thêm 01 bồn chứa Javen để khử trùng nước thải sau xử lý; nước tái sử dụng sau khi được châm Javen sẽ theo đường PPR Ø63 mm và PPR Ø32 mm đi đến nhà vệ sinh trong Công ty TNHH Giày Dona Standard Việt Nam (cơ sở 2) để phục vụ dội nhà vệ sinh.	* Tái sử dụng nước sau xử lý: Nước thải sau xử lý của hệ thống xử lý nước thải, công suất thiết kế 550 m^3/ngày.đêm một phần đấu nối vào hệ thống xử lý nước thải tập trung KCN Xuân Lộc; một phần theo đường ống PPR Ø90mm bơm lên bồn chứa nước tái sử dụng 2m^3, Công ty lắp đặt thêm 01 bồn chứa Javen để khử trùng nước thải sau xử lý; nước tái sử dụng sau khi được châm Javen sẽ theo đường PPR Ø63mm và PPR Ø32mm đi đến nhà vệ sinh trong Công ty TNHH Giày Dona Standard Việt Nam (cơ sở 2) để phục vụ dội nhà vệ sinh, dùng pha loãng các loại hóa chất sử dụng cho việc xử lý nước thải, vệ sinh máy ép bùn, máy tách rác, thiết bị, các bể xử lý nước thải..	Công ty điều chỉnh bổ sung thêm lưu lượng và mục đích tái sử dụng nước thải sau khi xử lý cho việc dội nhà vệ sinh, dùng pha loãng các loại hóa chất sử dụng cho việc xử lý nước thải, vệ sinh máy ép bùn, máy tách rác, thiết bị, các bể xử lý nước thải.
		- Lưu lượng tái sử dụng lớn nhất là 63 m^3/ngày.đêm	- Lưu lượng tái sử dụng lớn nhất là 214 m^3/ngày.đêm	
2.5	Bể tự hoại 3 ngăn	- 32 bể tổng thể tích 596 m^3 (gồm 03 bể nhà nghỉ chuyên gia, thể tích 12m^3/bể; 01 bể khu vực nhà văn phòng, thể tích 12 m^3; 01 bể phòng y tế, thể tích 12 m^3; 02 bể phòng bảo vệ cổng	- 32 bể tổng thể tích 1.293,6 m^3, gồm: 03 bể nhà nghỉ chuyên gia; 01 bể khu vực nhà văn phòng; 01 bể phòng y tế; 02 bể phòng bảo vệ cổng 1,2; 08 bể tại xưởng	Công ty điều chỉnh thể tích bể tự hoại

STT	Công trình	Nội dung phê duyệt tại Giấy phép môi trường và Giấy phép môi trường điều chỉnh lần 1	Nội dung xin cấp phép GPMT	Ghi chú
		1,2, thể tích 12m^3/bể; 08 bể tại xưởng 1A, 1B, thể tích 36m^3/bể; 12 bể tại xưởng 2A, 2B, 2C, thể tích 12m^3/bể; 04 bể tại xưởng 27,28, thể tích 16m3/bể; 01 bể tại xưởng 29, thể tích 16m^3).	1A, 1B; 12 bể tại xưởng 2A, 2B, 2C; 04 bể tại xưởng 27,28; 01 bể tại xưởng 29. Thể tích mỗi bể là 40,43 m^3	
2.6	Hệ thống xử lý nước thải 550 m^3/ngày.đêm.	- Tóm tắt quy trình xử lý: *Nước thải sinh hoạt (nước dội nhà vệ sinh; nước bồn rửa tay, chân, lavabo, tắm; nước thải nhà ăn(*)) + nước thải sản xuất (nước máy giặt đế giày IP/RB, nước giặt chi tiết đế (air bag), nước vệ sinh khuôn in lụa, nước máy giặt phòng Lab, nước từ bộ lọc nước ngưng tụ của hệ thống máy nén khí), nước thải từ màn nước bồn sơn (nước thải từ 03 bồn phun sơn tròn và 03 bồn phun sơn đứng (Midsole – xưởng 27) (***) → Bể thu gom → Bể điều hòa → Bể Anoxic → Bể MBBR → Bể lắng sinh học → Bể trung gian → Hố ga thu gom nước thải chung của KCN Xuân Lộc (Nước thải tái sử dụng một phần, khoảng 22% để dội nhà vệ sinh(**)).* - Hóa chất, vật liệu sử dụng: NaOH, Ethanol.	- Tóm tắt quy trình xử lý: *Nguồn phát sinh nước thải (số 01, 02(*), 03, 04, 05, 06, 07, 08, 09, 10) → Bể thu gom → Máy tách rác → Bể điều hòa → Bể Anoxic → Bể MBBR → Bể lắng sinh học → Bể trung gian → Hố ga thu gom nước thải chung của KCN Xuân Lộc (Nước thải tái sử dụng một phần, khoảng 47% để dội nhà vệ sinh, dùng pha loãng các loại hóa chất sử dụng cho việc xử lý nước thải, vệ sinh máy ép bùn, máy tách rác, thiết bị, các bể xử lý nước thải.(**)).* - Hóa chất, vật liệu sử dụng: NaOH, Ethanol, Javen, PAC, Polymer – C (hoặc hóa chất tương đương).	Công ty điều chỉnh bổ sung thêm mục đích tái sử dụng nước thải sau khi xử lý. Bổ sung thêm máy tách rác.
		Ghi chú: - Tóm tắt quy trình xử lý bể tách dầu mỡ: *Nước thải nhà ăn(*) → Bể tách dầu → Hệ thống xử lý nước thải cục bộ, công suất thiết kế: 550 m^3/ngày.đêm → Hố ga đấu thu gom nước thải chung của KCN Xuân Lộc.* - Tổng thể tích thiết kế: 2,8 m^3 (gồm 02 bể khu vực nhà ăn, thể tích 1,4 m^3). - Tóm tắt quy trình tái sử dụng nước thải*(**)*: *Nước thải từ bể trung gian → Bồn chứa nước*	**Ghi chú:** - Tóm tắt quy trình xử lý bể tách dầu mỡ: *Nước thải nhà ăn - nguồn số 02 (*) → Bể tách dầu → Hệ thống xử lý nước thải cục bộ, công suất thiết kế: 550 m^3/ngày.đêm → Hố ga đấu thu gom nước thải chung của KCN Xuân Lộc.* - Tổng thể tích thiết kế: 12,32 m^3 (gồm 02 bể khu vực nhà ăn, thể tích 5,88 m^3 và 6,44m^3).	Công ty điều chỉnh thể tích bể tách dầu mỡ và bổ sung thêm mục đích tái sử dụng nước thải

STT	Công trình	Nội dung phê duyệt tại Giấy phép môi trường và Giấy phép môi trường điều chỉnh lần 1	Nội dung xin cấp phép GPMT	Ghi chú
		tái sử dụng 2 m^3 → Dội nhà vệ sinh. - Tóm tắt quy trình xử lý nước thải từ bồn sơn màn nước (***): nước thải từ 03 bồn phun sơn tròn và 03 bồn phun sơn đứng (Midsole – xưởng 27) → Bồn thu gom → Bồn keo tụ → Bồn tạo bông → Bồn lắng → Hệ thống xử lý nước thải cục bộ, công suất thiết kế 550 m3/ngày đêm/. + công suất thiết kế: 3,2 m3/ngày đêm. + Hóa chất, vật liệu sử dụng: PAC, NaOH, Polymer.	- Tóm tắt quy trình tái sử dụng nước thải*(**)*: *Nước thải từ bể trung gian → Bồn chứa nước tái sử dụng 2 m^3 → Dội nhà vệ sinh, dùng pha loãng các loại hóa chất sử dụng cho việc xử lý nước thải, vệ sinh máy ép bùn, máy tách rác, thiết bị, các bể xử lý nước thải.*	
3	**Khí thải**			
3.1	Nguồn phát sinh khí thải			Công ty dự kiến thay đổi tên gọi nội bộ một số xưởng sản xuất, lắp đặt thêm mới hệ thống xử lý khí thải và dự kiến không lắp đặt hệ thống xử lý hóa chất tại khu vực DSIN. Dẫn đến có sự thay đổi tên gọi, thứ tự vị trí nguồn phát sinh khí thải thuộc các nhà xưởng.
		- Nguồn số 01: Hệ thống xử lý hơi hóa chất tại Phòng pha trộn hóa chất NOS A tại Xưởng 1A	- Nguồn số 01: Khu vực phòng pha trộn hóa chất - Xưởng 1A	Thay đổi tên nguồn thải.
		- Nguồn số 02: Hệ thống xử lý hơi hóa chất tại Chuyền lasting NOS A tại Xưởng 1A.	- Nguồn số 02: Khu vực chuyền lasting 1 - Xưởng 1A.	Thay đổi tên nguồn thải.
		- Nguồn số 03: Hệ thống xử lý hơi hóa chất tại Khu vực lưu trữ tạm thời NOS A tại Xưởng 1A	- Nguồn số 03: Khu vực chuyền lasting 2 và khu vực lưu trữ hóa chất - Xưởng 1A	Thay đổi tên nguồn thải.
		- Nguồn số 04: Hệ thống xử lý hơi hóa chất tại Khu vực DSIN tại Xưởng 1B (ống 1).	-	Không lắp đặt

STT	Công trình	Nội dung phê duyệt tại Giấy phép môi trường và Giấy phép môi trường điều chỉnh lần 1	Nội dung xin cấp phép GPMT	Ghi chú
		- Nguồn số 05: Hệ thống xử lý hơi hóa chất tại Khu vực DSIN tại Xưởng 1B (ống 2).	-	Không lắp đặt
		- Nguồn số 06: Hệ thống xử lý hơi hóa chất tại khu vực DSIN tại Xưởng 1B (ống 3).	-	Không lắp đặt
		- Nguồn số 07: Hệ thống xử lý hơi hóa chất tại Khu vực DSIN tại Xưởng 1B (ống 4).	-	Không lắp đặt
		- Nguồn số 08: Hệ thống xử lý hơi hóa chất tại Khu vực DSIN tại Xưởng 1B (ống 5).	-	Không lắp đặt
		- Nguồn số 09: Hệ thống xử lý hơi hóa chất tại Khu vực DSIN tại Xưởng 1B (ống 6).	-	Không lắp đặt
		- Nguồn số 10: Hệ thống xử lý hơi hóa chất tại Khu vực DSIN tại Xưởng 1B (ống 7).	-	Không lắp đặt
		- Nguồn số 11: Hệ thống xử lý hơi hóa chất tại Chuyền lasting NOS B tại Xưởng 2A.	- Nguồn số 04: Khu vực chuyền lasting 1 - Xưởng 2A	Thay đổi số, tên nguồn thải.
		- Nguồn số 12: Hệ thống xử lý hơi hóa chất tại Khu vực lưu trữ tạm thời NOS B tại Xưởng 2A.	- Nguồn số 05: Khu vực chuyền lasting 2 và khu vực lưu trữ hóa chất - Xưởng 2A	Thay đổi số, tên nguồn thải.
		- Nguồn số 13: Hệ thống xử lý hơi hóa chất tại Chuyền lasting NOS C tại Xưởng 2B.	- Nguồn số 06: Khu vực chuyền lasting 1 - Xưởng 2B	Thay đổi số, tên nguồn thải.
		- Nguồn số 14: Hệ thống xử lý hơi hóa chất tại Khu vực lưu trữ tạm thời NOS C tại Xưởng 2B.	- Nguồn số 07: Khu vực chuyền lasting 2 và khu vực lưu trữ hóa chất - Xưởng 2B	Thay đổi số, tên nguồn thải.
		- Nguồn số 15: Hệ thống xử lý hơi hóa chất tại Chuyền sơn khu vực Midsole tại Xưởng 27.	- Nguồn số 08: Khu vực chuyền sơn Midsole/ Phylon - Xưởng 27	Thay đổi số, tên nguồn thải.
		- Nguồn số 16: Hệ thống xử lý hơi hóa chất tại Chuyền UV khu vực Midsole tại Xưởng 27.	- Nguồn số 09: Khu vực chuyền UV Midsole/ Phylon - Xưởng 27	Thay đổi số, tên nguồn thải.
		- Nguồn số 17: Hệ thống xử lý hơi hóa chất tại Máy Auto UV khu vực Midsole tại Xưởng 27.	- Nguồn số 10: Khu vực máy Auto UV Midsole/ Phylon - Xưởng 27	Thay đổi số, tên nguồn thải.
		-	- Nguồn số 11: Khu vực mài Midsole/ Phylon – Xưởng 27	Thêm mới
		- Nguồn số 18: Hệ thống xử lý hơi hóa chất tại Chuyền in 1 Pre-stitching tại Xưởng 27.	- Nguồn số 12: Khu vực chuyền in 1, vệ sinh khuôn in và phòng	Thay đổi số nguồn thải.

STT	Công trình	Nội dung phê duyệt tại Giấy phép môi trường và Giấy phép môi trường điều chỉnh lần 1	Nội dung xin cấp phép GPMT	Ghi chú
		- Nguồn số 19: Hệ thống xử lý hơi hóa chất tại Chuyền in 2 Pre-stitching tại Xưởng 27.	- Nguồn số 13: Khu vực chuyền in 2 Pre-stitching - Xưởng 27	Thay đổi số nguồn thải.
		-	- Nguồn số 14: Khu vực chuyền in 3 Pre-stitching - Xưởng 27	Thêm mới
		- Nguồn số 20: Hệ thống xử lý hơi hóa chất tại Phòng Pad và In lụa tại xưởng 27.	- Nguồn số 15: Khu vực phòng Pad và In lụa - Xưởng 27	Thay đổi số nguồn thải.
		- Nguồn số 21: Hệ thống xử lý bụi tại Máy cắt pallet tại Xưởng 27.	- Nguồn số 16: Khu vực máy cắt pallet - Xưởng 27	Thay đổi số nguồn thải.
		- Nguồn số 22: Hệ thống xử lý bụi tại Máy cắt laser tại Xưởng 27.	- Nguồn số 17: Khu vực máy cắt laser - Xưởng 27	Thay đổi số nguồn thải.
		- Nguồn số 23: Hệ thống xử lý hơi hóa chất tại Khu vực rửa khuôn Midsole tại Xưởng 27.	- Nguồn số 26: Khu vực rửa khuôn Midsole/ Phylon tại Xưởng 27. (Không sử dụng hóa chất nằm trong QCVN 19:2024/BTNMT).	Thay đổi số, tên nguồn thải.
		- Nguồn số 24: Hệ thống xử lý hơi hóa chất tại Phòng pha trộn hóa chất & khu vực lưu trữ tạm thời Stockfit tại Xưởng 28.	- Nguồn số 19: Khu vực phòng pha trộn hóa chất & khu vực lưu trữ tạm thời Stockfit - Xưởng 28	Thay đổi số nguồn thải.
		- Nguồn số 25: Hệ thống xử lý hơi hóa chất tại Chuyền Stockfit 1 tại Xưởng 28.	- Nguồn số 20: Khu vực chuyền Stockfit 1 - Xưởng 28	Thay đổi số nguồn thải.
		- Nguồn số 26: Hệ thống xử lý hơi hóa chất tại Chuyền Stockfit 2 tại Xưởng 28.	- Nguồn số 21: Khu vực chuyền Stockfit 2 và chuyền phun sơn - Xưởng 28	Thay đổi số, tên nguồn thải.
		- Nguồn số 27: Hệ thống xử lý hơi hóa chất tại Chuyền Stockfit 3 tại Xưởng 28.	- Nguồn số 22: Khu vực chuyền Stockfit 3 - Xưởng 28	Thay đổi số nguồn thải.
			- Nguồn số 23: Khu vực chuyền Stockfit 4 - Xưởng 28	Thêm mới
		- Nguồn số 28: Hệ thống xử lý hơi hóa chất tại Máy phun keo tự động 1 tại Xưởng 28.	- Nguồn số 27: Khu vực máy phun keo tự động 1 tại Xưởng 28. (Không sử dụng hóa chất nằm trong QCVN 19:2024/BTNMT).	Thay đổi số nguồn thải.
		- Nguồn số 29: Hệ thống xử lý hơi hóa chất tại	- Nguồn số 28: Khu vực máy phun keo	Thay đổi số nguồn thải.

STT	Công trình	Nội dung phê duyệt tại Giấy phép môi trường và Giấy phép môi trường điều chỉnh lần 1	Nội dung xin cấp phép GPMT	Ghi chú
		Máy phun keo tự động 2 tại Xưởng 28.	tự động 2 tại Xưởng 28. (Không sử dụng hóa chất nằm trong QCVN 19:2024/BTNMT).	
		- Nguồn số 30: Hệ thống xử lý hơi hóa chất tại Máy giặt Air bag khu vực Stockfit tại Xưởng 28.	- Nguồn số 29: Khu vực máy giặt Air bag khu vực Stockfit tại Xưởng 28. (Không sử dụng hóa chất nằm trong QCVN 19:2024/BTNMT).	Thay đổi số nguồn thải.
		- Nguồn số 31: Hệ thống xử lý hơi hóa chất tại Khu vực rửa khuôn RB tại xưởng 28.	- Nguồn số 30: Khu vực rửa khuôn RB tại xưởng 28. (Không sử dụng hóa chất nằm trong QCVN 19:2024/BTNMT).	Thay đổi số nguồn thải.
		- Nguồn số 32: Hệ thống xử lý bụi tại Máy luyện kín RB tại Xưởng 28.	- Nguồn số 18: Khu vực máy luyện kín RB - Xưởng 28	Thay đổi số nguồn thải.
		- Nguồn số 33: Hệ thống xử lý hơi hóa chất tại Khu vực san chiết kho hóa chất tại Xưởng 29.	- Nguồn số 24: Khu vực san chiết kho hóa chất - Xưởng 29.	Thay đổi số nguồn thải.
		- Nguồn số 34: Hệ thống xử lý hơi hóa chất tại Phòng lab tại Xưởng 29.	- Nguồn số 25: Khu vực phòng lab - Xưởng 29.	Thay đổi số nguồn thải.
		- Nguồn số 35: Ống thoát khí thải máy phát điện 1 (không có dòng thải do không qua hệ thống xử lý khí thải).	- Nguồn số 31: Ống thoát khí thải máy phát điện 1 (không có dòng thải do không qua hệ thống xử lý khí thải).	Thay đổi số nguồn thải.
		- Nguồn số 36: Ống thoát khí thải máy phát điện 2 (không có dòng thải do không qua hệ thống xử lý khí thải).	- Nguồn số 32: Ống thoát khí thải máy phát điện 2 (không có dòng thải do không qua hệ thống xử lý khí thải).	Thay đổi số nguồn thải.
		- Nguồn số 37: Ống thoát khí thải máy phát điện 3 (không có dòng thải do không qua hệ thống xử lý khí thải).	- Nguồn số 33: Ống thoát khí thải máy phát điện 3 (không có dòng thải do không qua hệ thống xử lý khí thải).	Thay đổi số nguồn thải.
		- Nguồn số 38: Bụi phát sinh từ quá trình mài (69 máy mài/ thùng mài, không có dòng thải do không qua hệ thống xử lý khí thải).	- Nguồn số 34: Bụi phát sinh từ quá trình mài (không có dòng thải do không qua hệ thống xử lý khí thải).	Thay đổi số nguồn thải.
		- Nguồn số 39: Bụi phát sinh từ máy xay nghiền (05 máy xay nghiền, không có dòng thải do	- Nguồn số 35: Bụi phát sinh từ máy xay nghiền (không có dòng thải do không	Thay đổi số nguồn thải.

STT	Công trình	Nội dung phê duyệt tại Giấy phép môi trường và Giấy phép môi trường điều chỉnh lần 1	Nội dung xin cấp phép GPMT	Ghi chú
		không qua hệ thống xử lý khí thải).	qua hệ thống xử lý khí thải).	
		- Nguồn số 40: Bụi phát sinh từ máy luyện kín liệu đế IP (02 máy luyện kín liệu đế IP, không có dòng thải do không qua hệ thống xử lý khí thải).	- Nguồn số 36: Bụi phát sinh từ máy luyện kín liệu đế IP (không có dòng thải do không qua hệ thống xử lý khí thải).	Thay đổi số nguồn thải.
		- Nguồn số 41: Bụi phát sinh từ máy cắt CNC (01 máy cắt CNC, không có dòng thải do không qua hệ thống xử lý khí thải).	- Nguồn số 37: Bụi phát sinh từ máy cắt CNC (không có dòng thải do không qua hệ thống xử lý khí thải).	Thay đổi số nguồn thải.
		- Nguồn số 42: Bụi phát sinh từ quá trình cân silica tại kho hóa chất xưởng 29 (không có dòng thải do không qua ống thoát khí thải).	- Nguồn số 38: Bụi phát sinh từ quá trình cân silica tại kho hóa chất - Xưởng 29 (không có dòng thải do không qua hệ thống xử lý khí thải).	Thay đổi số nguồn thải.
3.2	Dòng khí thải, vị trí xả khí thải			Công ty dự kiến thay đổi tên gọi nội bộ một số xưởng sản xuất, dẫn đến sự thay đổi tên gọi liên quan đến tên dòng khí thải tương ứng với tên hệ thống xử lý thuộc các nhà xưởng. Đồng thời không lắp đặt hệ thống xử lý hóa chất tại khu vực DSIN dẫn đến giảm dòng thải. Và thay đổi tạo độ của một số dòng khí thải.
		- Dòng khí thải số 01 (nguồn số 01): Tương ứng với 01 ống thải sau Hệ thống xử lý hơi hóa chất tại Phòng pha trộn hóa chất NOS A - Xưởng 1A. Tọa độ vị trí xả khí thải: X(m)= 1206352; Y(m)= 462531.	- Dòng khí thải số 01 (nguồn số 01): Tương ứng với 01 ống thải sau Hệ thống xử lý hơi hóa chất tại Phòng pha trộn hóa chất - Xưởng 1A. Tọa độ vị trí xả khí thải: X(m) = 1206352; Y(m) = 462531.	Thay đổi tên dòng thải
		- Dòng khí thải số 02 (nguồn số 02): Tương ứng	- Dòng khí thải số 02 (nguồn số 02):	Thay đổi tên, tọa độ dòng

STT	Công trình	Nội dung phê duyệt tại Giấy phép môi trường và Giấy phép môi trường điều chỉnh lần 1	Nội dung xin cấp phép GPMT	Ghi chú
		với 01 ống thải sau Hệ thống xử lý hơi hóa chất tại Chuyền lasting NOS A - Xưởng 1A. Tọa độ vị trí xả khí thải: X(m)= 1206430; Y(m)= 462586.	Tương ứng với 01 ống thải sau Hệ thống xử lý hơi hóa chất tại Chuyền lasting 1 - Xưởng 1A. Tọa độ vị trí xả khí thải: X(m) = 1206421; Y(m) = 462578.	thải.
		- Dòng khí thải số 03 (nguồn số 03): Tương ứng với 01 ống thải sau Hệ thống xử lý hơi hóa chất tại Khu vực lưu trữ tạm thời NOS A - Xưởng 1A. Tọa độ vị trí xả khí thải: X(m)= 1206407; Y(m)=462528.	- Dòng khí thải số 03 (nguồn số 03): Tương ứng với 01 ống thải sau Hệ thống xử lý hơi hóa chất tại Chuyền lasting 2 và khu vực lưu trữ hóa chất - Xưởng 1A. Tọa độ vị trí xả khí thải: X(m)= 1206406; Y(m)=462540.	Thay đổi tên, tọa độ dòng thải.
		- Dòng khí thải số 04 (nguồn số 04): Tương ứng với 01 ống thải sau Hệ thống xử lý hơi hóa chất tại khu vực DSIN - Xưởng 1B (ống 1). Tọa độ vị trí xả khí thải: X(m)= 1206454; Y(m)= 462790.	-	Không lắp đặt
		- Dòng khí thải số 05 (nguồn số 05): Tương ứng với 01 ống thải sau Hệ thống xử lý hơi hóa chất tại khu vực DSIN - Xưởng 1B (ống 2). Tọa độ vị trí xả khí thải: X(m)= 1206455; Y(m)= 462789.	-	Không lắp đặt
		- Dòng khí thải số 06 (nguồn số 06): Tương ứng với 01 ống thải sau Hệ thống xử lý hơi hóa chất tại khu vực DSIN - Xưởng 1B (ống 3). Tọa độ vị trí xả khí thải: X(m)= 1206454; Y(m)= 462791.	-	Không lắp đặt
		- Dòng khí thải số 07 (nguồn số 07): Tương ứng với 01 ống thải sau Hệ thống xử lý hơi hóa chất tại khu vực DSIN - Xưởng 1B (ống 4). Tọa độ vị trí xả khí thải: X(m)= 1206455; Y(m)= 462792.	-	Không lắp đặt

STT	Công trình	Nội dung phê duyệt tại Giấy phép môi trường và Giấy phép môi trường điều chỉnh lần 1	Nội dung xin cấp phép GPMT	Ghi chú
		- Dòng khí thải số 08 (nguồn số 08): Tương ứng với 01 ống thải sau Hệ thống xử lý hơi hóa chất tại khu vực DSIN - Xưởng 1B (ống 5). Tọa độ vị trí xả khí thải: X(m)= 1206454; Y(m)= 462789.	-	Không lắp đặt
		- Dòng khí thải số 09 (nguồn số 09): Tương ứng với 01 ống thải sau Hệ thống xử lý hơi hóa chất tại khu vực DSIN - Xưởng 1B (ống 6). Tọa độ vị trí xả khí thải: X(m)= 1206453; Y(m)= 462788.	-	Không lắp đặt
		- Dòng khí thải số 10 (nguồn số 10): Tương ứng với 01 ống thải sau Hệ thống xử lý hơi hóa chất tại khu vực DSIN - Xưởng 1B (ống 7). Tọa độ vị trí xả khí thải: X(m)= 1206454; Y(m)= 462790.	-	Không lắp đặt
		- Dòng khí thải số 11 (nguồn số 11): Tương ứng với 01 ống thải Hệ thống xử lý hơi hóa chất tại Chuyền lasting NOS B - Xưởng 2A. Tọa độ vị trí xả khí thải: X(m)= 1206356; Y(m)= 462530.	- Dòng khí thải số 04 (nguồn số 04): Tương ứng với 01 ống thải Hệ thống xử lý hơi hóa chất tại Chuyền lasting 1 - Xưởng 2A. Tọa độ vị trí xả khí thải: X(m) = 1206351; Y(m) = 462536.	Thay đổi số dòng, tên, tọa độ dòng thải.
		- Dòng khí thải số 12 (nguồn số 12): Tương ứng với 01 ống thải sau Hệ thống xử lý hơi hóa chất tại Khu vực lưu trữ tạm thời NOS B - Xưởng 2A. Tọa độ vị trí xả khí thải: X(m)= 1206338; Y(m)= 462489.	- Dòng khí thải số 05 (nguồn số 05): Tương ứng với 01 ống thải sau Hệ thống xử lý hơi hóa chất tại Chuyền lasting 2 và khu vực lưu trữ hóa chất - Xưởng 2A. Tọa độ vị trí xả khí thải: X(m) = 1206338; Y(m) = 462489.	Thay đổi số dòng, tên dòng thải
		- Dòng khí thải số 13 (nguồn số 13): Tương ứng với 01 ống thải sau Hệ thống xử lý hơi hóa chất tại Chuyền lasting NOS C - Xưởng 2B. Tọa độ vị trí xả khí thải: X(m)= 1206307; Y(m)=	- Dòng khí thải số 06 (nguồn số 06): Tương ứng với 01 ống thải sau Hệ thống xử lý hơi hóa chất tại Chuyền lasting 1 - Xưởng 2B. Tọa độ vị trí xả khí thải:	Thay đổi số dòng, tên dòng thải

STT	Công trình	Nội dung phê duyệt tại Giấy phép môi trường và Giấy phép môi trường điều chỉnh lần 1	Nội dung xin cấp phép GPMT	Ghi chú
		462556.	X(m) = 1206303; Y(m) = 462554.	
		- Dòng khí thải số 14 (nguồn số 14): Tương ứng với 01 ống thải sau Hệ thống xử lý hơi hóa chất tại Khu vực lưu trữ tạm thời NOS C - Xưởng 2B. Tọa độ vị trí xả khí thải: X(m)= 1206245; Y(m)= 462536.	- Dòng khí thải số 07 (nguồn số 07): Tương ứng với 01 ống thải sau Hệ thống xử lý hơi hóa chất tại Chuyền lasting 2 và khu vực lưu trữ hóa chất - Xưởng 2B. Tọa độ vị trí xả khí thải: X(m) = 1206245; Y(m) = 462536.	Thay đổi số dòng, tên dòng thải
		- Dòng khí thải số 15 (nguồn số 15): Tương ứng với 01 ống thải sau Hệ thống xử lý hơi hóa chất tại Chuyền sơn khu vực Midsole - Xưởng 27. Tọa độ vị trí xả khí thải: X(m)= 1206310; Y(m)= 462430.	- Dòng khí thải số 08 (nguồn số 08): Tương ứng với 01 ống thải sau Hệ thống xử lý hơi hóa chất tại Chuyền sơn Midsole/ Phylon - Xưởng 27. Tọa độ vị trí xả khí thải: X(m)= 1206310; Y(m)= 462430.	Thay đổi số dòng, tên dòng thải
		- Dòng khí thải số 16 (nguồn số 16): Tương ứng với 01 ống thải sau Hệ thống xử lý hơi hóa chất tại Chuyền UV khu vực Midsole - Xưởng 27. Tọa độ vị trí xả khí thải: X(m)= 1206311; Y(m)= 462436.	- Dòng khí thải số 09 (nguồn số 09): Tương ứng với 01 ống thải sau Hệ thống xử lý hơi hóa chất tại Chuyền UV Midsole/ Phylon - Xưởng 27. Tọa độ vị trí xả khí thải: X(m)= 1206311; Y(m)= 462436.	Thay đổi số dòng, tên dòng thải
		- Dòng khí thải số 17 (nguồn số 17): Tương ứng với 01 ống thải sau Hệ thống xử lý hơi hóa chất tại Máy Auto UV khu vực Midsole - Xưởng 27. Tọa độ vị trí xả khí thải: X(m)= 1206316; Y(m)= 462417.	- Dòng khí thải số 10 (nguồn số 10): Tương ứng với 01 ống thải sau Hệ thống xử lý hơi hóa chất tại Máy Auto UV Midsole/ Phylon - Xưởng 27. Tọa độ vị trí xả khí thải: X(m)= 1206316; Y(m)= 462417.	Thay đổi số dòng, tên dòng thải
		-	- Dòng khí thải số 11 (nguồn số 11): Tương ứng với 01 ống thải sau Hệ thống xử lý bụi tại Khu vực mài Midsole/Phylon – Xưởng 27. Tọa độ vị trí xả khí thải: X(m)= 1206319; Y=(m)	Thêm mới

STT	Công trình	Nội dung phê duyệt tại Giấy phép môi trường và Giấy phép môi trường điều chỉnh lần 1	Nội dung xin cấp phép GPMT	Ghi chú
			462418.	
		- Dòng khí thải số 18 (nguồn số 18): Tương ứng với 01 ống thải sau Hệ thống xử lý hơi hóa chất tại Chuyền in 1 Pre-stitching - Xưởng 27. Tọa độ vị trí xả khí thải: X(m)= 1206374; Y=(m) 462444.	- Dòng khí thải số 12 (nguồn số 12): Tương ứng với 01 ống thải sau Hệ thống xử lý hơi hóa chất tại Chuyền in 1, vệ sinh khuôn in và phòng pha hóa chất Pre-stitching - Xưởng 27. Tọa độ vị trí xả khí thải: X(m)= 1206374; Y=(m) 462444.	Thay đổi số dòng, tên dòng thải
		- Dòng khí thải số 19 (nguồn số 19): Tương ứng với 01 ống thải sau Hệ thống xử lý hơi hóa chất tại Chuyền in 2 Pre-stitching - Xưởng 27. Tọa độ vị trí xả khí thải: X(m)= 1206374; Y(m)= 462444.	- Dòng khí thải số 13 (nguồn số 13): Tương ứng với 01 ống thải sau Hệ thống xử lý hơi hóa chất tại Chuyền in 2 Pre-stitching - Xưởng 27. Tọa độ vị trí xả khí thải: X(m)= 1206364; Y(m)= 462427.	Thay đổi số dòng, tên, tọa độ dòng thải.
		-	- Dòng khí thải số 14 (nguồn số 14): Tương ứng với 01 ống thải sau Hệ thống xử lý hơi hóa chất tại Chuyền in 3 Pre-stitching - Xưởng 27. Tọa độ vị trí xả khí thải: X(m)= 1206355; Y(m)= 462403.	Thêm mới
		- Dòng khí thải số 20 (nguồn số 20): Tương ứng với 01 ống thải sau Hệ thống xử lý hơi hóa chất tại Phòng Pad và In lụa - Xưởng 27. Tọa độ vị trí xả khí thải: X(m)= 1206359; Y(m)= 462380.	- Dòng khí thải số 15 (nguồn số 15): Tương ứng với 01 ống thải sau Hệ thống xử lý hơi hóa chất tại Phòng Pad và In lụa - Xưởng 27. Tọa độ vị trí xả khí thải: X(m)= 1206359; Y(m)= 462380.	Thay đổi số dòng, tên dòng thải.
		- Dòng khí thải số 21 (nguồn số 21): Tương ứng với 01 ống thải sau Hệ thống xử lý bụi tại Máy cắt pallet - Xưởng 27. Tọa độ vị trí xả khí thải: X(m)= 1206355; Y(m)= 462381.	- Dòng khí thải số 16 (nguồn số 16): Tương ứng với 01 ống thải sau Hệ thống xử lý bụi tại Máy cắt pallet - Xưởng 27. Tọa độ vị trí xả khí thải: X(m)= 1206355; Y(m)= 462381.	Thay đổi số dòng thải
		- Dòng khí thải số 22 (nguồn số 22): Tương ứng với 01 ống thải sau hệ thống xử lý bụi tại Máy cắt laser - Xưởng 27. Tọa độ vị trí xả khí thải:	- Dòng khí thải số 17 (nguồn số 17): Tương ứng với 01 ống thải sau hệ thống xử lý bụi tại Máy cắt laser - Xưởng 27.	Thay đổi số dòng, tọa độ dòng thải.

STT	Công trình	Nội dung phê duyệt tại Giấy phép môi trường và Giấy phép môi trường điều chỉnh lần 1	Nội dung xin cấp phép GPMT	Ghi chú
		X(m)= 1206314; Y(m)= 462428	Tọa độ vị trí xả khí thải: X(m)= 1206353; Y(m)= 462398.	
		- Dòng khí thải số 23 (nguồn số 24): Tương ứng với 01 ống thải sau Hệ thống xử lý hơi hóa chất tại Phòng pha trộn hóa chất & khu vực lưu trữ tạm thời Stockfit - Xưởng 28. Tọa độ vị trí xả khí thải: X(m)= 1206254; Y(m)= 462406.	- Dòng khí thải số 19 (nguồn số 19): Tương ứng với 01 ống thải sau Hệ thống xử lý hơi hóa chất tại Phòng pha trộn hóa chất & khu vực lưu trữ tạm thời Stockfit - Xưởng 28. Tọa độ vị trí xả khí thải: X(m)= 1206254; Y(m)= 462406.	Thay đổi số dòng thải
		- Dòng khí thải số 24 (nguồn số 25): Tương ứng với 01 ống thải sau Hệ thống xử lý hơi hóa chất tại Chuyền Stockfit 1 - Xưởng 28. Tọa độ vị trí xả khí thải: X(m)= 1206262; Y(m)= 462429	- Dòng khí thải số 20 (nguồn số 20): Tương ứng với 01 ống thải sau Hệ thống xử lý hơi hóa chất tại Chuyền Stockfit 1 - Xưởng 28. Tọa độ vị trí xả khí thải: X(m)= 1206262; Y(m)= 462429	Thay đổi số dòng thải
		- Dòng khí thải số 25 (nguồn số 26): Tương ứng với 01 ống thải sau Hệ thống xử lý hơi hóa chất tại Chuyền Stockfit 2 - Xưởng 28. Tọa độ vị trí xả khí thải: X(m)= 1206267; Y(m)= 462461.	- Dòng khí thải số 21 (nguồn số 21): Tương ứng với 01 ống thải sau Hệ thống xử lý hơi hóa chất tại Chuyền Stockfit 2 và chuyền phun sơn - Xưởng 28. Tọa độ vị trí xả khí thải: X(m)= 1206267; Y(m)= 462461.	Thay đổi số dòng, tên dòng thải.
		- Dòng khí thải số 26 (nguồn số 27): Tương ứng với 01 ống thải sau Hệ thống xử lý hơi hóa chất tại Chuyền Stockfit 3 - Xưởng 28. Tọa độ vị trí xả khí thải: X(m)= 1206319; Y(m)= 462411.	- Dòng khí thải số 22 (nguồn số 22): Tương ứng với 01 ống thải sau Hệ thống xử lý hơi hóa chất tại Chuyền Stockfit 3 - Xưởng 28. Tọa độ vị trí xả khí thải: X(m)= 1206319; Y(m)= 462411.	Thay đổi số dòng thải
		-	- Dòng khí thải số 23 (nguồn số 23): Tương ứng với 01 ống thải sau Hệ thống xử lý hơi hóa chất tại Chuyền Stockfit 4 - Xưởng 28. Tọa độ vị trí xả khí thải: X(m)= 1206281; Y(m)= 462460.	Thêm mới
		- Dòng khí thải số 27 (nguồn số 32): Tương ứng	- Dòng khí thải số 18 (nguồn số 18):	Thay đổi số dòng thải

STT	Công trình	Nội dung phê duyệt tại Giấy phép môi trường và Giấy phép môi trường điều chỉnh lần 1	Nội dung xin cấp phép GPMT	Ghi chú
		với 01 ống thải sau Hệ thống xử lý bụi tại Máy luyện kín RB - Xưởng 28. Tọa độ vị trí xả khí thải: X(m)= 1206264; Y(m)= 462499.	Tương ứng với 01 ống thải sau Hệ thống xử lý bụi tại Máy luyện kín RB - Xưởng 28. Tọa độ vị trí xả khí thải: X(m)= 1206264; Y(m)= 462499.	
		- Dòng khí thải số 28 (nguồn số 33): Tương ứng với 01 ống thải sau Hệ thống xử lý hơi hóa chất tại Khu vực san chiết kho hóa chất - Xưởng 29. Tọa độ vị trí xả khí thải: X(m)= 1206263; Y(m)= 462445.	- Dòng khí thải số 24 (nguồn số 24): Tương ứng với 01 ống thải sau Hệ thống xử lý hơi hóa chất tại Khu vực san chiết kho hóa chất - Xưởng 29. Tọa độ vị trí xả khí thải: X(m)= 1206263; Y(m)= 462445.	Thay đổi số dòng thải
		- Dòng khí thải số 29 (nguồn số 34): Tương ứng với 01 ống thải sau Hệ thống xử lý hơi hóa chất tại Phòng lab - Xưởng 29. Tọa độ vị trí xả khí thải: X(m)= 1206219; Y(m)= 462473.	- Dòng khí thải số 25 (nguồn số 25): Tương ứng với 01 ống thải sau Hệ thống xử lý hơi hóa chất tại Phòng lab - Xưởng 29. Tọa độ vị trí xả khí thải: X(m) = 1206219; Y(m)= 462473.	Thay đổi số dòng thải
3.3	Lưu lượng xả khí thải lớn nhất.	Tổng lưu lượng xả thải tối đa: 473.000 m^3/giờ. Cụ thể:	Tổng lưu lượng xả thải tối đa: 298.000. Cụ thể:	Công ty dự kiến không lắp đặt hệ thống xử lý hóa chất tại khu vực DSIN và xin giảm lưu lượng xả khí thải của 18 hệ thống, tăng công suất xả thải của 03 hệ thống , lắp mới thêm 03 hệ thống. Dẫn đến tổng lưu lượng xả khí thải lớn nhất thay đổi.
		- Dòng khí thải số 01: Lưu lượng xả khí thải lớn nhất 3.000 m3/giờ.	- Dòng khí thải số 01: Lưu lượng xả khí thải lớn nhất 1.500 m3/giờ.	Giảm lưu lượng xả thải
-		- Dòng khí thải số 02: Lưu lượng xả khí thải lớn nhất 40.000 m3/giờ.	- Dòng khí thải số 02: Lưu lượng xả khí thải lớn nhất 25.000 m3/giờ.	Giảm lưu lượng xả thải
-		- Dòng khí thải số 03: Lưu lượng xả khí thải lớn	- Dòng khí thải số 03: Lưu lượng xả khí	Giảm lưu lượng xả thải

STT	Công trình	Nội dung phê duyệt tại Giấy phép môi trường và Giấy phép môi trường điều chỉnh lần 1	Nội dung xin cấp phép GPMT	Ghi chú
		nhất 3.000 m3/giờ.	thải lớn nhất 15.000 m3/giờ.	
-		- Dòng khí thải số 04: Lưu lượng xả khí thải lớn nhất 7.000 m^3/giờ.	-	Không lắp đặt
-		- Dòng khí thải số 05: Lưu lượng xả khí thải lớn nhất 7.000 m^3/giờ.	-	Không lắp đặt
-		- Dòng khí thải số 06: Lưu lượng xả khí thải lớn nhất 7.000 m^3/giờ.	-	Không lắp đặt
-		- Dòng khí thải số 07: Lưu lượng xả khí thải lớn nhất 7.000 m^3/giờ.	-	Không lắp đặt
-		- Dòng khí thải số 08: Lưu lượng xả khí thải lớn nhất 7.000 m^3/giờ.	-	Không lắp đặt
-		- Dòng khí thải số 09: Lưu lượng xả khí thải lớn nhất 7.000 m^3/giờ.	-	Không lắp đặt
-		- Dòng khí thải số 10: Lưu lượng xả khí thải lớn nhất 7.000 m^3/giờ.	-	Không lắp đặt
-		- Dòng khí thải số 11: Lưu lượng xả khí thải lớn nhất 28.000 m^3/giờ.	- Dòng khí thải số 04: Lưu lượng xả khí thải lớn nhất 15.000 m^3/giờ.	Giảm lưu lượng xả thải
-		- Dòng khí thải số 12: Lưu lượng xả khí thải lớn nhất 3.000 m^3/giờ.	- Dòng khí thải số 05: Lưu lượng xả khí thải lớn nhất 12.000 m^3/giờ.	Giảm lưu lượng xả thải
-		- Dòng khí thải số 13: Lưu lượng xả khí thải lớn nhất 28.000 m^3/giờ.	- Dòng khí thải số 06: Lưu lượng xả khí thải lớn nhất 15.000 m^3/giờ.	Giảm lưu lượng xả thải
-		- Dòng khí thải số 14: Lưu lượng xả khí thải lớn nhất 3.000 m^3/giờ.	- Dòng khí thải số 07: Lưu lượng xả khí thải lớn nhất 12.000 m^3/giờ.	Tăng lưu lượng xả thải
-		- Dòng khí thải số 15: Lưu lượng xả khí thải lớn nhất 28.000 m^3/giờ.	- Dòng khí thải số 08: Lưu lượng xả khí thải lớn nhất 10.000 m^3/giờ.	Giảm lưu lượng xả thải
-		- Dòng khí thải số 16: Lưu lượng xả khí thải lớn nhất 20.000 m^3/giờ.	- Dòng khí thải số 09: Lưu lượng xả khí thải lớn nhất 10.000 m^3/giờ.	Giảm lưu lượng xả thải
-		- Dòng khí thải số 17: Lưu lượng xả khí thải lớn nhất 30.000 m^3/giờ.	- Dòng khí thải số 10: Lưu lượng xả khí thải lớn nhất 8.000 m^3/giờ.	Giảm lưu lượng xả thải
			- Dòng khí thải số 11: Lưu lượng xả khí	Thêm mới

STT	Công trình	Nội dung phê duyệt tại Giấy phép môi trường và Giấy phép môi trường điều chỉnh lần 1	Nội dung xin cấp phép GPMT	Ghi chú
			thải lớn nhất 10.000 m^3/giờ.	
-		- Dòng khí thải số 18: Lưu lượng xả khí thải lớn nhất 40.000 m^3/giờ.	- Dòng khí thải số 12: Lưu lượng xả khí thải lớn nhất 25.000 m^3/giờ.	Giảm lưu lượng xả thải
		- Dòng khí thải số 19: Lưu lượng xả khí thải lớn nhất 40.000 m^3/giờ.	- Dòng khí thải số 13: Lưu lượng xả khí thải lớn nhất 25.000 m^3/giờ.	Giảm lưu lượng xả thải
		-	- Dòng khí thải số 14: Lưu lượng xả khí thải lớn nhất 25.000 m^3/giờ.	Thêm mới
		- Dòng khí thải số 20: Lưu lượng xả khí thải lớn nhất 6.500 m^3/giờ.	- Dòng khí thải số 15: Lưu lượng xả khí thải lớn nhất 8.000 m^3/giờ.	Tăng lưu lượng xả thải
		- Dòng khí thải số 21: Lưu lượng xả khí thải lớn nhất 3.000 m^3/giờ.	- Dòng khí thải số 16: Lưu lượng xả khí thải lớn nhất 1.500 m^3/giờ.	Giảm lưu lượng xả thải
		- Dòng khí thải số 22: Lưu lượng xả khí thải lớn nhất 28.000 m^3/giờ.	- Dòng khí thải số 17: Lưu lượng xả khí thải lớn nhất 10.000 m^3/giờ.	Giảm lưu lượng xả thải
		- Dòng khí thải số 23: Lưu lượng xả khí thải lớn nhất 3.000 m^3/giờ.	- Dòng khí thải số 19: Lưu lượng xả khí thải lớn nhất 1.500 m^3/giờ.	Giảm lưu lượng xả thải
		- Dòng khí thải số 24: Lưu lượng xả khí thải lớn nhất 40.000 m^3/giờ.	- Dòng khí thải số 20: Lưu lượng xả khí thải lớn nhất 15.000 m^3/giờ.	Giảm lưu lượng xả thải
		- Dòng khí thải số 25: Lưu lượng xả khí thải lớn nhất 28.000 m^3/giờ.	- Dòng khí thải số 21: Lưu lượng xả khí thải lớn nhất 15.000 m^3/giờ.	Giảm lưu lượng xả thải
		- Dòng khí thải số 26: Lưu lượng xả khí thải lớn nhất 28.000 m^3/giờ.	- Dòng khí thải số 22: Lưu lượng xả khí thải lớn nhất 22.000 m^3/giờ.	Giảm lưu lượng xả thải
			- Dòng khí thải số 23: Lưu lượng xả khí thải lớn nhất 12.000 m^3/giờ.	Thêm mới
		- Dòng khí thải số 27: Lưu lượng xả khí thải lớn nhất 15.000 m^3/giờ.	- Dòng khí thải số 18: Lưu lượng xả khí thải lớn nhất 1.800 m^3/giờ.	Giảm lưu lượng xả thải
		- Dòng khí thải số 28: Lưu lượng xả khí thải lớn nhất 3.500 m^3/giờ.	- Dòng khí thải số 24: Lưu lượng xả khí thải lớn nhất 1.500 m^3/giờ.	Giảm lưu lượng xả thải
		- Dòng khí thải số 29: Lưu lượng xả khí thải lớn nhất 3.000 m^3/giờ.	- Dòng khí thải số 25: Lưu lượng xả khí thải lớn nhất 1.200 m^3/giờ.	Giảm lưu lượng xả thải
3.4	Quy chuẩn áp	QCVN 19:2009/BTNMT,cột B với Kv = 1,0,	QCVN19:2024/BTNMT, cột B	

STT	Công trình	Nội dung phê duyệt tại Giấy phép môi trường và Giấy phép môi trường điều chỉnh lần 1	Nội dung xin cấp phép GPMT	Ghi chú
	dụng	K=0,8; QCVN 20:2009/BTNMT		
4	**Chất thải sinh hoạt**	- Gồm 02 nhóm chất thải. - Tổng khối lượng chất thải: 433,716 tấn/năm. - Diện tích khu vực lưu chứa: 35 m^2	- Gồm 03 nhóm chất thải - Tổng khối lượng chất thải: 524.848 tấn/năm. - Diện tích khu vực lưu chứa:9 m^2.	Điều chỉnh tăng thêm khối lượng chất thải và nhóm chất thải sinh hoạt. Điều chỉnh lại diện tích khu vực lưu chứa.
	Chất thải rắn công nghiệp thông thường	- Tổng số chất thải: 11 loại chất thải tương ứng với 11 mã chất thải. - Tổng khối lượng chất thải: 4.044.267 kg/năm. - Diện tích khu vực lưu chứa: 420 m^2.	- Tổng số chất thải: 15 loại chất thải tương ứng với 15 mã chất thải. - Tổng khối lượng chất thải: 4.909.952 kg/năm. - Diện tích khu vực lưu chứa:403 m^2.	Điều chỉnh tăng thêm số lượng chất thải và mã chất thải công nghiệp thông thường tương ứng. Điều chỉnh lại diện tích khu vực lưu chứa.
	Chất thải công nghiệp phải kiểm soát, chất thải nguy hại	- Tổng số chất thải: 17 loại chất thải tương ứng với 17 mã chất thải. - Tổng khối lượng chất thải: 564.851 kg/năm. - Diện tích khu vực lưu chứa: 270 m^2.	+ Chất thải công nghiệp phải kiểm soát: - Tổng số chất thải: 19 loại chất thải tương ứng với 19 mã chất thải. - Tổng khối lượng chất thải: 824.170 kg/năm. + Chất thải nguy hại: - Tổng số chất thải: 11 loại chất thải tương ứng với 11 mã chất thải. - Tổng khối lượng chất thải: 137.830 kg/năm. + Diện tích khu vực lưu chứa: 313 m^2.	Điều chỉnh tăng thêm số lượng chất thải và mã chất thải tương ứng. Điều chỉnh lại diện tích khu vực lưu chứa.

CHƯƠNG IV. NỘI DUNG ĐỀ NGHỊ CẤP GIẤY PHÉP MÔI TRƯỜNG

1. NỘI DUNG ĐỀ NGHỊ CẤP PHÉP ĐỐI VỚI NƯỚC THẢI

Do nước thải sinh hoạt của Công ty sau khi xử lý sơ bộ bằng bể tự hoại 3 ngăn cùng nước thải sản xuất được xử lý tại hệ thống xử lý nước thải tập trung của Công ty được đấu nối vào hệ thống thu gom, xử lý nước thải tập trung của Khu công nghiệp Xuân Lộc, không xả nước thải trực tiếp ra môi trường.

Chủ cơ sở đã ký hợp đồng xử lý nước thải theo hợp đồng số 01/HĐNT-SDV-XL ngày 04/04/2014 và phụ lục hợp đồng xử lý nước thải số 01/HĐNT-SDV-XL/PL01 ngày 03/06/2024 với Công ty cổ phần dịch vụ Sonadezi.

Chất lượng nước thải trước khi đấu nối vào hệ thống thu gom, xử lý nước thải tập trung của KCN: đạt giới hạn tiếp nhận nước thải của hệ thống xử lý nước thải tập trung KCN Xuân Lộc và tuân thủ theo giấy phép môi trường của KCN Xuân Lộc đã được Bộ Tài nguyên và Môi Trường (nay là Bộ Nông Nghiệp và Môi Trường) cấp.

Căn cứ theo Điều 39 Luật Bảo vệ môi trường năm 2020, Công ty không thuộc đối tượng phải cấp phép môi trường đối với nước thải. Tổng hợp nguồn phát sinh nước thải, lưu lượng xả thải, dòng nước thải, các chất ô nhiễm và giá trị giới hạn của các chất ô nhiễm trong dòng nước thải và vị trí, phương thức xả nước thải vào nguồn tiếp nhận nước thải của cơ sở như sau:

A. Nguồn phát sinh nước thải:

- Tổng lưu lượng nước thải phát sinh khoảng 450,13 m^3/ngày (24 giờ), gồm:

+ Nguồn số 01: Nước thải sinh hoạt của công nhân viên (từ dội nhà vệ sinh; nước bồn rửa tay, chân, lavabo, tắm, lau sàn...) lưu lượng phát sinh 272,54 m^3/ngày.

+ Nguồn số 02: Nước thải sinh hoạt từ khu nhà ăn lưu lượng phát sinh 61 m^3/ngày.

+ Nguồn số 03: Nước thải phát sinh từ máy giặt phòng Lab; từ máy kiểm tra nhiệt độ và độ ẩm, máy phun muối, máy kiểm tra tỉ trọng, nước ngưng tụ từ bồn sấy lạnh, tủ lạnh; từ việc làm mát chi tiết, thành phẩm tại khu vực DSIN với lưu lượng 0,48 m^3/ngày.

+ Nguồn số 04: Nước thải từ giặt đế IP, đế Phylon; từ vệ sinh bét phun máy giặt đế IP, đế Phylon; từ vệ sinh bồn chứa, khay thu gom nước của máy máy giặt đế IP, đế Phylon; từ rửa khuôn Phylon với lưu lượng 39,85 m^3/ngày.

+ Nguồn số 05: Nước thải từ giặt đế RB (đế cao su), giặt chi tiết đế (air bag); từ vệ sinh bét phun máy giặt đế RB (đế cao su); từ vệ sinh bồn chứa, khay thu gom nước của máy giặt đế RB (đế cao su) với lưu lượng 10,6 m^3/ngày.

+ Nguồn số 06: Nước thải từ vệ sinh khuôn in lụa; từ hệ thống làm lạnh khuôn Nosew; từ máy giặt, hấp, kiểm tra vớ, lót vớ được với lưu lượng 2,35 m^3/ngày.

+ Nguồn số 07: Nước thải từ giải nhiệt, máy cán IP, Phylon, RB (đế cao su), máy ép nhựa, dùng cho quạt làm mát; từ vệ sinh tháp giải nhiệt/ hệ thống lạnh tại xưởng các xưởng sản xuất với lưu lượng 47,2 m^3/ngày.

+Nguồn số 08: Nước thải ngưng tụ từ hệ thống lọc máy nén khí; từ làm mát bụi mài, rèo gọt, rèo lạng với lưu lượng 0,27 m^3/ngày

+ Nguồn số 09: Nước thải từ khâu chống dính vật liệu làm đế cao su; từ hấp sấy mặt giày; từ máy hút ẩm không khí; từ vệ sinh máy lọc nước mềm với lưu lượng 1,84 m^3/ngày

+ Nguồn số 10: Nước thải từ vệ sinh các bể xử lý nước thải; từ vệ sinh máy ép bùn, máy tách rác, thiết bị tại hệ thống xử lý; từ pha hóa chất tại hệ thống xử lý nước thải với lưu lượng 14 m^3/ngày

+ Nguồn số 11: Nước thải từ quá trình vệ sinh khuôn in mực; từ màng nước của bồn phun sơn; từ hệ thống màng nước tại công đoạn máy phun keo tự động; từ rửa khuôn IP, từ rửa khuôn RB (đế cao su); từ khâu chống dính cao su (sử dụng hóa chất); từ vệ sinh đầu phun của máy máy phun keo tự động; từ vệ sinh tay dính hóa chất tại chuyền sản xuất, tổng lưu lượng phát sinh 6,19 m^3/ngày, được thu gom lưu chứa tại kho chứa chất thải nguy hại và hợp đồng với đơn vị có chức năng đến thu gom, vận chuyển và xử lý theo đúng quy định.

Toàn bộ nước thải phát sinh từ các nguồn phát sinh trên (nguồn số: 01, 02, 03, 04, 05, 06, 07, 08, 09, 10) được thu gom, dẫn về hệ thống xử lý nước thải cục bộ với công suất thiết kế 550 m^3/ngày đêm để xử lý. Nước thải sau xử lý phải đảm bảo chất lượng nước thải đầu vào và đạt giá trị giới hạn cho phép (theo tiêu chuẩn nước thải đầu vào hệ thống xử lý nước thải của KCN Xuân Lộc) trước khi tái sử dụng và phần còn lại phải đấu nối vào hệ thống thu gom nước thải, dẫn về hệ thống xử lý nước thải tập trung của KCN Xuân Lộc để tiếp tục xử lý; không xả nước thải trực tiếp ra ngoài môi trường.

B. YÊU CẦU BẢO VỆ MÔI TRƯỜNG ĐỐI VỚI THU GOM, XỬ LÝ NƯỚC THẢI:

1. Công trình, biện pháp thu gom, xử lý nước thải:

1.1. Mạng lưới thu gom nước thải từ các nguồn phát sinh nước thải để đưa về hệ thống xử lý nước thải:

1.1.1. Nguồn phát sinh nước thải.

- Nguồn số 01: Nước thải sinh hoạt (từ nhà vệ sinh sau khi xử lý sơ bộ qua bể tự hoại 03 ngăn tổng thể tích 596m^3 và nước thải từ bồn rửa tay, chân, lavabo, tắm) được thu gom bằng các ống nhựa HPDE Ø300mm, Ø400mm dẫn về hệ thống xử lý nước thải cục bộ, công suất thiết kế 550 m^3/ngày.đêm để xử lý.

- Nguồn số 02: Nước thải nhà ăn (sau khi xử lý sơ bộ qua bể tách dầu tổng thể tích 12,32 m^3) được thu gom bằng đường ống Ø114mm dẫn về hệ thống xử lý nước thải cục bộ, công suất thiết kế 550 m^3/ngày.đêm để xử lý.

- Nguồn số 03: Nước thải phát sinh từ máy giặt phòng Lab; từ máy kiểm tra nhiệt độ và độ ẩm, máy phun muối, máy kiểm tra tỉ trọng, nước ngưng tụ từ bồn sấy lạnh, tủ lạnh; từ việc làm mát chi tiết, thành phẩm tại khu vực DSIN được thu gom bằng đường ống dẫn kích thước Ø60mm, Ø21mm đến hố ga thu gom nước thải tập trung, sau đó dẫn về hệ thống xử lý nước thải cục bộ, công suất 550 m^3/ngày.đêm của cơ sở để xử lý.

- Nguồn số 04: Nước thải từ giặt đế IP, đế Phylon; từ vệ sinh bét phun máy giặt đế IP, đế Phylon; từ vệ sinh bồn chứa, khay thu gom nước của máy máy giặt đế IP, đế Phylon; từ rửa khuôn Phylon được thu gom bằng đường ống dẫn kích thước Ø60mm, Ø63mm đến hố ga thu gom nước thải tập trung, sau đó dẫn về hệ thống xử lý nước thải cục bộ, công suất 550 m^3/ngày.đêm của cơ sở để xử lý.

- Nguồn số 05: Nước thải từ giặt đế RB (đế cao su), giặt chi tiết đế (air bag); từ vệ sinh bét phun máy giặt đế RB (đế cao su); từ vệ sinh bồn chứa, khay thu gom nước của máy giặt đế RB (đế cao su) được thu gom vào hệ thống trung hòa pH rồi xong theo ống dẫn kích thước Ø25mm, Ø60mm, Ø63mm đến hố ga thu gom nước thải tập trung, sau đó dẫn về hệ thống xử lý nước thải cục bộ, công suất 550 m^3/ngày.đêm của cơ sở để xử lý.

- Nguồn số 06: Nước thải từ vệ sinh khuôn in lụa; từ hệ thống làm lạnh khuôn Nosew; từ máy giặt, hấp, kiểm tra vớ, lót vớ được thu gom bằng đường ống dẫn kích thước Ø60mm, Ø63mm đến hố ga thu gom nước thải tập trung, sau đó dẫn về hệ thống xử lý nước thải công suất 550 m^3/ngày.đêm của cơ sở để xử lý.

- Nguồn số 07: Nước thải từ giải nhiệt, máy cán IP, Phylon, RB (đế cao su), máy ép nhựa, dùng cho quạt làm mát; từ vệ sinh tháp giải nhiệt/ hệ thống lạnh tại xưởng các xưởng sản xuất được thu gom bằng đường ống dẫn kích thước Ø60mm, Ø63mm đến hố ga thu gom nước thải tập trung, sau đó dẫn về hệ thống xử lý nước thải cục bộ, công suất 550 m^3/ngày.đêm của cơ sở để xử lý.

- Nguồn số 08: Nước thải ngưng tụ từ hệ thống lọc máy nén khí; từ làm mát bụi mài, rèo gọt, rèo lạng được thu gom bằng đường ống dẫn kích thước Ø21mm đến hố ga thu gom nước thải tập trung, sau đó dẫn về hệ thống xử lý nước thải cục bộ, công suất 550 m^3/ngày.đêm của cơ sở để xử lý.

- Nguồn số 09: Nước thải từ khâu chống dính vật liệu làm đế cao su; từ hấp sấy mặt giày; từ máy hút ẩm không khí; từ vệ sinh máy lọc nước mềm được thu gom bằng đường ống dẫn kích thước Ø60mm; Ø63mm đến hố ga thu gom nước thải tập trung, sau đó dẫn về hệ thống xử lý nước thải cục bộ, công suất 550 m^3/ngày.đêm của cơ sở để xử lý.

- Nguồn số 10: Nước thải từ vệ sinh các bể xử lý nước thải; vệ sinh máy ép bùn, máy tách rác, thiết bị tại hệ thống xử lý; từ pha hóa chất tại hệ thống xử lý nước thải được thu gom và xử lý trực tiếp tại hệ thống xử lý nước thải công suất 550 m^3/ngày.đêm của cơ sở

- Nguồn số 11: Nước thải từ quá trình vệ sinh khuôn in mực; từ màng nước của bồn phun sơn; từ hệ thống màng nước tại công đoạn máy phun keo tự động; từ rửa khuôn IP, từ rửa khuôn RB (đế cao su); từ khâu chống dính cao su (sử dụng hóa chất); từ vệ sinh đầu phun của máy máy phun keo tự động; từ vệ sinh tay dính hóa chất tại chuyền sản xuất, được thu gom lưu chứa tại kho chứa chất thải nguy hại và hợp đồng với đơn vị có chức năng đến thu gom, vận chuyển và xử lý theo đúng quy định.

1.1.2. Vị trí đấu nối nước thải:

+ Vị trí: 01 vị trí hố ga số 1 trên đường số 2.

+ Tọa độ vị trí: *(theo hệ toạ độ VN 2000, kinh tuyến trục $107^0 45$, múi chiếu 3^0)*: X= 1209484, Y= 406792.

1.1.3. Lưu lượng đấu nối nước thải lớn nhất: 450,13 m^3/ngày.đêm.

- Phương thức đấu nối thải: Tự chảy (24/24 giờ).

- Chất lượng nước thải trước khi đấu nối vào hệ thống thu gom, xử lý nước thải tập trung của Khu công nghiệp: Phải đạt Giới hạn tiếp nhận nước thải của KCN Xuân Lộc theo thỏa thuận giữa Chủ dự án và đơn vị vận hành hệ thống xử lý nước thải tập trung của KCN Xuân Lộc (Công ty Cổ phần Dịch vụ Sonadezi) tại Hợp đồng xử lý nước thải số 01/HĐNT-SDV-XL ngày 04 tháng 4 năm 2014 và phụ lục Hợp đồng xử lý nước thải số 01/HĐNT-SDV-XL/PL01 ngày 03 tháng 6 năm 2024.

* Tái sử dụng nước sau xử lý: Nước thải sau xử lý của hệ thống xử lý nước thải, công suất thiết kế 550 m^3/ngày.đêm một phần đấu nối vào hệ thống xử lý nước thải tập trung KCN Xuân Lộc; một phần theo đường ống PPR Ø90mm bơm lên bồn chứa nước tái sử dụng 2m^3, Công ty lắp đặt thêm 01 bồn chứa Javen để khử trùng nước thải sau xử lý; nước tái sử dụng sau khi được châm Javen sẽ theo đường PPR Ø63mm và PPR Ø32mm đi đến nhà vệ sinh trong Công ty TNHH Giày Dona Standard Việt Nam (cơ sở 2) để phục vụ đội nhà vệ sinh nước tái sử dụng còn được dùng cho máy ép bùn, để pha loãng các loại hóa chất sử dụng cho việc xử lý nước thải và vệ sinh các bể tại hệ thống xử lý nước thải.

- Lưu lượng tái sử dụng lớn nhất là 214 m^3/ngày.đêm.

1.2. Công trình, thiết bị xử lý nước thải:

1.2.1. Hệ thống xử lý nước thải công suất 550 m^3/ngày.đêm:

- Tóm tắt quy trình xử lý: Nguồn phát sinh nước thải (số 01, 02, 03, 04, 05, 06, 07, 08, 09, 10) → *Bể thu gom → Máy tách rác → Bể điều hòa → Bể Anoxic → Bể MBBR → Bể lắng sinh học → Bể trung gian → Hố ga thu gom nước thải chung của KCN Xuân Lộc (Nước thải tái sử dụng một phần, khoảng 47 % để dội nhà vệ sinh, dùng pha loãng các loại hóa chất sử dụng cho việc xử lý nước thải, vệ sinh máy ép bùn, máy tách rác, thiết bị, các bể xử lý nước thải. (**)).*

- Công suất thiết kế: 550 m^3/ngày đêm.

- Hóa chất, vật liệu sử dụng: NaOH, Ethanol, Javen, PAC, Polymer – C (Hoặc hóa chất tương đương).

1.2.2. Công trình xử lý sơ bộ:

- Xử lý sơ bộ nước thải sinh hoạt:

+ Số lượng bể tự hoại: 32 bể tổng thể tích 1.293,6 m^3, gồm: 03 bể nhà nghỉ chuyên gia; 01 bể khu vực nhà văn phòng; 01 bể phòng y tế; 02 bể phòng bảo vệ cổng 1,2; 08 bể tại xưởng 1A, 1B; 12 bể tại xưởng 2A, 2B, 2C; 04 bể tại xưởng 27,28; 01 bể tại xưởng 29. Thể tích mỗi bể là 40,43 m^3.

+ Số lượng bể tách dầu mỡ: 02 bể, tổng thể tích 12,32 m^3 (gồm 02 bể khu vực nhà ăn, thể tích 5,88 m^3 và 6,44 m^3).

+ Hóa chất, vật liệu sử dụng: Không có.

1.3. Hệ thống, thiết bị quan trắc nước thải tự động, liên tục:

Không thuộc đối tượng lắp đặt hệ thống quan trắc tự động, liên tục đối với nước thải theo quy định tại khoản 2 Điều 97 Nghị định số 08/2022/NĐ-CP ngày 10 tháng 01 năm 2022 của Chính phủ (được sửa đổi, bổ sung bởi Nghị định số 05/2025/NĐ-CP ngày 06 tháng 01 năm 2025).

1.4. Biện pháp, công trình, thiết bị phòng ngừa, ứng phó sự cố môi trường:

1.4.1. Công trình ứng phó sự cố:

Bể điều hòa dung tích lưu chứa 272,4 m^3 để lưu chứa nước thải.

1.4.2. Biện pháp phòng ngừa, ứng phó sự cố:

- Bố trí nhân viên kỹ thuật được đào tạo để vận hành, ứng phó sự cố hệ thống xử lý nước thải tập trung theo đúng quy trình, ghi chép nhật ký vận hành hệ thống xử lý nước thải.

- Định kỳ nạo vét cặn lắng trong hệ thống đường ống thu gom và các bể xử lý nước thải. Thực hiện kiểm tra, giám sát hệ thống đường ống thu gom nước thải, đấu nối nước thải sau xử lý để phòng ngừa tình trạng tắc nghẽn hệ thống.

- Trang bị các phương tiện, thiết bị dự phòng (hoạt động luân phiên) để phòng ngừa ứng phó, khắc phục sự cố của hệ thống xử lý.

- Thường xuyên kiểm tra, bảo dưỡng định kỳ khu vực xử lý nước thải và hệ thống thoát nước; vận hành và bảo trì các máy móc thiết bị trong hệ thống thường xuyên.

- Khi xảy ra sự cố đối với hệ thống xử lý nước thải tập trung, nước thải được lưu giữ tạm thời tại bể điều hòa có dung tích 272,4 m^3; đồng thời, tạm ngưng các hoạt động phát sinh ra nước thải để tiến hành khắc phục, sửa chữa, tìm hiểu nguyên nhân để tiến hành khắc phục kịp thời.

1.4.3. Quy trình ứng phó sự cố đối với hệ thống xử lý nước thải tập trung:

- Nhân viên vận hành phát hiện sự cố của hệ thống xử lý nước thải thông qua theo dõi các bể/bồn của hệ thống xử lý. Khi phát hiện sự cố nước thải được bơm về bể điều hòa có dung tích lưu chứa 272,4 m^3 để lưu chứa trong thời gian chờ khắc phục, sửa chữa.

- Nhân viên kỹ thuật tiến hành sửa chữa, khắc phục lỗi của hệ thống xử lý.

- Khi sự cố của hệ thống xử lý nước thải không thể khắc phục và không còn khả năng lưu chứa tại bể điều hòa thì phối hợp cùng đơn vị xử lý nước thải của KCN Xuân Lộc tìm biện pháp phù hợp để tiến hành khắc phục.

- Sau khi sửa chữa và khắc phục xong, hệ thống tiếp tục xử lý phần nước được lưu chứa.

- Trường hợp sự cố lớn, khẩn trương thông báo và liên hệ với các sở, ban, ngành có liên quan và địa phương về sự cố và tổ chức các biện pháp khắc phục.

2. Kế hoạch vận hành thử nghiệm:

- Đã hoàn thành vận hành thử nghiệm và được được Ban quản lý các KCN Đồng Nai xác nhận tại công văn số 2235/KCNĐN-MT ngày 03/07/2025 về việc thông báo kết quả kiểm tra hoàn thành vận hành thử nghiệm công trình xử lý chất thải.

- Không thuộc đối tượng vận hành thử nghiệm theo quy định tại khoản 1 Điều 31 Nghị định 08/2022/NĐ-CP ngày 10/01/2022 được sửa đổi, bổ sung bởi khoản 13 Điều 1 Nghị định 05/2025/NĐ-CP ngày 06/01/2025 và được bổ sung bởi Điều 11 Nghị định 48/2026/NĐ-CP ngày 29/01/2026.

3. Các yêu cầu về bảo vệ môi trường:

3.1. Thu gom, xử lý nước thải phát sinh từ hoạt động của dự án đầu tư bảo đảm đáp ứng quy định về giá trị giới hạn tiếp nhận của KCN Xuân Lộc theo thỏa thuận giữa Chủ dự án và đơn vị kinh doanh hạ tầng KCN Xuân Lộc, không xả thải trực tiếp ra môi trường.

3.2. Công khai, minh bạch các đường ống thu gom, thoát nước thải; kiểm soát và theo dõi chặt chẽ lưu lượng nước thải sau xử lý; lưu giữ số liệu và đưa vào nội dung báo cáo công tác bảo vệ môi trường định kỳ hàng năm.

3.3. Có sổ nhật ký vận hành, ghi chép đầy đủ thông tin của quá trình vận hành công trình xử lý nước thải.

3.4. Vận hành mạng lưới thu gom, thoát nước mưa đảm bảo các yêu cầu về tiêu thoát nước và các điều kiện vệ sinh môi trường trong quá trình vận hành dự án. Nghiêm cấm việc xả nước thải vào hệ thống thoát nước mưa.

3.5. Đảm bảo bố trí đủ kinh phí, nhân lực, thiết bị, hóa chất... để vận hành hiệu quả các công trình thu gom, xử lý nước thải.

3.6. Chủ dự án chịu hoàn toàn trách nhiệm về việc thực hiện đấu nối nước thải về hệ thống thu gom, xử lý nước thải tập trung của KCN Xuân Lộc để tiếp tục xử lý trước khi xả thải ra môi trường.

2. NỘI DUNG ĐỀ NGHỊ CẤP PHÉP ĐỐI VỚI KHÍ THẢI

A. Nội dung cấp phép xả khí thải:

1. Nguồn phát sinh khí thải:

- Nguồn số 01: Khu vực phòng pha trộn hóa chất - Xưởng 1A.
- Nguồn số 02: Khu vực chuyền lasting 1 - Xưởng 1A.
- Nguồn số 03: Khu vực chuyền lasting 2 và khu vực lưu trữ hóa chất - Xưởng 1A
- Nguồn số 04: Khu vực chuyền lasting 1 - Xưởng 2A
- Nguồn số 05: Khu vực chuyền lasting 2 và khu vực lưu trữ hóa chất - Xưởng 2A
- Nguồn số 06: Khu vực chuyền lasting 1 - Xưởng 2B
- Nguồn số 07: Khu vực chuyền lasting 2 và khu vực lưu trữ hóa chất - Xưởng 2B
- Nguồn số 08: Khu vực chuyền sơn Midsole/ Phylon - Xưởng 27
- Nguồn số 09: Khu vực chuyền UV Midsole/ Phylon - Xưởng 27
- Nguồn số 10: Khu vực máy Auto UV Midsole/ Phylon - Xưởng 27
- Nguồn số 11: Khu vực mài Midsole/ Phylon – Xưởng 27
- Nguồn số 12: Khu vực chuyền in 1, vệ sinh khuôn in và phòng pha hóa chất Pre-stitching - Xưởng 27
- Nguồn số 13: Khu vực chuyền in 2 Pre-stitching - Xưởng 27
- Nguồn số 14: Khu vực chuyền in 3 Pre-stitching - Xưởng 27
- Nguồn số 15: Khu vực phòng Pad và In lụa - Xưởng 27
- Nguồn số 16: Khu vực máy cắt pallet - Xưởng 27
- Nguồn số 17: Khu vực máy cắt laser - Xưởng 27
- Nguồn số 18: Khu vực máy luyện kín RB - Xưởng 28
- Nguồn số 19: Khu vực phòng pha trộn hóa chất & khu vực lưu trữ tạm thời Stockfit - Xưởng 28
- Nguồn số 20: Khu vực chuyền Stockfit 1 - Xưởng 28
- Nguồn số 21: Khu vực chuyền Stockfit 2 và chuyền phun sơn - Xưởng 28
- Nguồn số 22: Khu vực chuyền Stockfit 3 - Xưởng 28
- Nguồn số 23: Khu vực chuyền Stockfit 4 - Xưởng 28
- Nguồn số 24: Khu vực san chiết kho hóa chất - Xưởng 29.
- Nguồn số 25: Khu vực phòng lab - Xưởng 29.

- Nguồn số 26: Khu vực rửa khuôn Midsole/ Phylon tại Xưởng 27. (Không sử dụng hóa chất nằm trong QCVN 19:2024/BTNMT).

- Nguồn số 27: Khu vực máy phun keo tự động 1 tại Xưởng 28. (Không sử dụng hóa chất nằm trong QCVN 19:2024/BTNMT).

- Nguồn số 28: Khu vực máy phun keo tự động 2 tại Xưởng 28. (Không sử dụng hóa chất nằm trong QCVN 19:2024/BTNMT).

- Nguồn số 29: Khu vực máy giặt Air bag khu vực Stockfit tại Xưởng 28. (Không sử dụng hóa chất nằm trong QCVN 19:2024/BTNMT).

- Nguồn số 30: Khu vực rửa khuôn RB tại xưởng 28. (Không sử dụng hóa chất nằm trong QCVN 19:2024/BTNMT).

- Nguồn số 31: Ống thoát khí thải máy phát điện 1 (không có dòng thải do không qua hệ thống xử lý khí thải).

- Nguồn số 32: Ống thoát khí thải máy phát điện 2 (không có dòng thải do không qua hệ thống xử lý khí thải).

- Nguồn số 33: Ống thoát khí thải máy phát điện 3 (không có dòng thải do không qua hệ thống xử lý khí thải).

- Nguồn số 34: Bụi phát sinh từ quá trình mài (không có dòng thải do không qua hệ thống xử lý khí thải).

- Nguồn số 35: Bụi phát sinh từ máy xay nghiền (không có dòng thải do không qua hệ thống xử lý khí thải).

- Nguồn số 36: Bụi phát sinh từ máy luyện kín liệu để IP (không có dòng thải do không qua hệ thống xử lý khí thải).

- Nguồn số 37: Bụi phát sinh từ máy cắt CNC (không có dòng thải do không qua hệ thống xử lý khí thải).

- Nguồn số 38: Bụi phát sinh từ quá trình cân silica tại kho hóa chất - Xưởng 29 (không có dòng thải do không qua hệ thống xử lý khí thải).

2. Dòng khí thải, vị trí xả khí thải:

2.1. Vị trí xả khí thải:

- Dòng khí thải số 01 (nguồn số 01): Tương ứng với 01 ống thải sau Hệ thống xử lý hơi hóa chất tại Phòng pha trộn hóa chất - Xưởng 1A. Tọa độ vị trí xả khí thải: X(m) = 1206352; Y(m) = 462531.

- Dòng khí thải số 02 (nguồn số 02): Tương ứng với 01 ống thải sau Hệ thống xử lý hơi hóa chất tại Chuyền lasting 1 - Xưởng 1A. Tọa độ vị trí xả khí thải: X(m) = 1206421; Y(m) = 462578.

- Dòng khí thải số 03 (nguồn số 03): Tương ứng với 01 ống thải sau Hệ thống xử lý hơi hóa chất tại Chuyền lasting 2 và khu vực lưu trữ hóa chất - Xưởng 1A. Tọa độ vị trí xả khí thải: X(m)= 1206406; Y(m)=462540.

- Dòng khí thải số 04 (nguồn số 04): Tương ứng với 01 ống thải Hệ thống xử lý hơi hóa chất tại Chuyền lasting 1 - Xưởng 2A. Tọa độ vị trí xả khí thải: X(m) = 1206351; Y(m) = 462536.

- Dòng khí thải số 05 (nguồn số 05): Tương ứng với 01 ống thải sau Hệ thống xử lý hơi hóa chất tại Chuyền lasting 2 và khu vực lưu trữ hóa chất - Xưởng 2A. Tọa độ vị trí xả khí thải: X(m) = 1206338; Y(m) = 462489.

- Dòng khí thải số 06 (nguồn số 06): Tương ứng với 01 ống thải sau Hệ thống xử lý hơi hóa chất tại Chuyền lasting 1 - Xưởng 2B. Tọa độ vị trí xả khí thải: X(m) = 1206303; Y(m) = 462554.

- Dòng khí thải số 07 (nguồn số 07): Tương ứng với 01 ống thải sau Hệ thống xử lý hơi hóa chất tại Chuyền lasting 2 và khu vực lưu trữ hóa chất - Xưởng 2B. Tọa độ vị trí xả khí thải: X(m) = 1206245; Y(m) = 462536.

- Dòng khí thải số 08 (nguồn số 08): Tương ứng với 01 ống thải sau Hệ thống xử lý hơi hóa chất tại Chuyền sơn Midsole/ Phylon - Xưởng 27. Tọa độ vị trí xả khí thải: X(m)= 1206310; Y(m)= 462430.

- Dòng khí thải số 09 (nguồn số 09): Tương ứng với 01 ống thải sau Hệ thống xử lý hơi hóa chất tại Chuyền UV Midsole/ Phylon - Xưởng 27. Tọa độ vị trí xả khí thải: X(m)= 1206311; Y(m)= 462436.

- Dòng khí thải số 10 (nguồn số 10): Tương ứng với 01 ống thải sau Hệ thống xử lý hơi hóa chất tại Máy Auto UV Midsole/ Phylon - Xưởng 27. Tọa độ vị trí xả khí thải: X(m)= 1206316; Y(m)= 462417.

- Dòng khí thải số 11 (nguồn số 11): Tương ứng với 01 ống thải sau Hệ thống xử lý bụi tại Khu vực mài Midsole/Phylon – Xưởng 27. Tọa độ vị trí xả khí thải: X(m)= 1206319; Y=(m) 462418.

- Dòng khí thải số 12 (nguồn số 12): Tương ứng với 01 ống thải sau Hệ thống xử lý hơi hóa chất tại Chuyền in 1, vệ sinh khuôn in và phòng pha hóa chất Pre-stitching - Xưởng 27. Tọa độ vị trí xả khí thải: X(m)= 1206374; Y=(m) 462444.

- Dòng khí thải số 13 (nguồn số 13): Tương ứng với 01 ống thải sau Hệ thống xử lý hơi hóa chất tại Chuyền in 2 Pre-stitching - Xưởng 27. Tọa độ vị trí xả khí thải: X(m)= 1206364; Y(m)= 462427.

- Dòng khí thải số 14 (nguồn số 14): Tương ứng với 01 ống thải sau Hệ thống xử lý hơi hóa chất tại Chuyền in 3 Pre-stitching - Xưởng 27. Tọa độ vị trí xả khí thải: X(m)= 1206355; Y(m)= 462403.

- Dòng khí thải số 15 (nguồn số 15): Tương ứng với 01 ống thải sau Hệ thống xử lý hơi hóa chất tại Phòng Pad và In lụa - Xưởng 27. Tọa độ vị trí xả khí thải: X(m)= 1206359; Y(m)= 462380.

- Dòng khí thải số 16 (nguồn số 16): Tương ứng với 01 ống thải sau Hệ thống xử lý bụi tại Máy cắt pallet - Xưởng 27. Tọa độ vị trí xả khí thải: X(m)= 1206355; Y(m)= 462381.

- Dòng khí thải số 17 (nguồn số 17): Tương ứng với 01 ống thải sau hệ thống xử lý bụi tại Máy cắt laser - Xưởng 27. Tọa độ vị trí xả khí thải: X(m)= 1206353; Y(m)= 462398.

- Dòng khí thải số 18 (nguồn số 18): Tương ứng với 01 ống thải sau Hệ thống xử lý bụi tại Máy luyện kín RB - Xưởng 28. Tọa độ vị trí xả khí thải: X(m)= 1206264; Y(m)= 462499.

- Dòng khí thải số 19 (nguồn số 19): Tương ứng với 01 ống thải sau Hệ thống xử lý hơi hóa chất tại Phòng pha trộn hóa chất & khu vực lưu trữ tạm thời Stockfit - Xưởng 28. Tọa độ vị trí xả khí thải: X(m)= 1206254; Y(m)= 462406.

- Dòng khí thải số 20 (nguồn số 20): Tương ứng với 01 ống thải sau Hệ thống xử lý hơi hóa chất tại Chuyền Stockfit 1 - Xưởng 28. Tọa độ vị trí xả khí thải: X(m)= 1206262; Y(m)= 462429

- Dòng khí thải số 21 (nguồn số 21): Tương ứng với 01 ống thải sau Hệ thống xử lý hơi hóa chất tại Chuyền Stockfit 2 và chuyền phun sơn - Xưởng 28. Tọa độ vị trí xả khí thải: X(m)= 1206267; Y(m)= 462461.

- Dòng khí thải số 22 (nguồn số 22): Tương ứng với 01 ống thải sau Hệ thống xử lý hơi hóa chất tại Chuyền Stockfit 3 - Xưởng 28. Tọa độ vị trí xả khí thải: X(m)= 1206319; Y(m)= 462411.

- Dòng khí thải số 23 (nguồn số 23): Tương ứng với 01 ống thải sau Hệ thống xử lý hơi hóa chất tại Chuyền Stockfit 4 - Xưởng 28. Tọa độ vị trí xả khí thải: X(m)= 1206281; Y(m)= 462460.

- Dòng khí thải số 24 (nguồn số 24): Tương ứng với 01 ống thải sau Hệ thống xử lý hơi hóa chất tại Khu vực san chiết kho hóa chất - Xưởng 29. Tọa độ vị trí xả khí thải: X(m)= 1206263; Y(m)= 462445.

- Dòng khí thải số 25 (nguồn số 25): Tương ứng với 01 ống thải sau Hệ thống xử lý hơi hóa chất tại Phòng lab - Xưởng 29. Tọa độ vị trí xả khí thải: X(m) = 1206219; Y(m)= 462473.

Vị trí xả khí thải: Tọa độ các vị trí xả khí thải (các dòng khí thải nêu trên) theo hệ tọa độ VN 2000, kinh tuyến 107°45', múi chiếu 3°; các vị trí xả khí thải nằm trong khuôn viên của của Công ty TNHH Giày Dona Standard Việt Nam (cơ sở 2) tại Lô A2-A6, A8-A12, KCN Xuân Lộc, xã Xuân Hòa, thành phố Đồng Nai.

2.2. Lưu lượng xả khí thải lớn nhất:

Tổng lưu lượng xả thải tối đa: 298.000 m3/giờ, trong đó:

- Dòng khí thải số 01: Lưu lượng xả khí thải lớn nhất 1.500 m^3/giờ.
- Dòng khí thải số 02: Lưu lượng xả khí thải lớn nhất 25.000 m^3/giờ.
- Dòng khí thải số 03: Lưu lượng xả khí thải lớn nhất 15.000 m^3/giờ.
- Dòng khí thải số 04: Lưu lượng xả khí thải lớn nhất 15.000 m^3/giờ.
- Dòng khí thải số 05: Lưu lượng xả khí thải lớn nhất 12.000 m^3/giờ.
- Dòng khí thải số 06: Lưu lượng xả khí thải lớn nhất 15.000 m^3/giờ.
- Dòng khí thải số 07: Lưu lượng xả khí thải lớn nhất 12.000 m^3/giờ.
- Dòng khí thải số 08: Lưu lượng xả khí thải lớn nhất 10.000 m^3/giờ.
- Dòng khí thải số 09: Lưu lượng xả khí thải lớn nhất 10.000 m^3/giờ.
- Dòng khí thải số 10: Lưu lượng xả khí thải lớn nhất 8.000 m^3/giờ.
- Dòng khí thải số 11: Lưu lượng xả khí thải lớn nhất 10.000 m^3/giờ.
- Dòng khí thải số 12: Lưu lượng xả khí thải lớn nhất 25.000 m^3/giờ.
- Dòng khí thải số 13: Lưu lượng xả khí thải lớn nhất 25.000 m^3/giờ.
- Dòng khí thải số 14: Lưu lượng xả khí thải lớn nhất 25.000 m^3/giờ.
- Dòng khí thải số 15: Lưu lượng xả khí thải lớn nhất 8.000 m^3/giờ.
- Dòng khí thải số 16: Lưu lượng xả khí thải lớn nhất 1.500 m^3/giờ.

- Dòng khí thải số 17: Lưu lượng xả khí thải lớn nhất 10.000 m^3/giờ.
- Dòng khí thải số 18: Lưu lượng xả khí thải lớn nhất 1.800 m^3/giờ.
- Dòng khí thải số 19: Lưu lượng xả khí thải lớn nhất 1.500 m^3/giờ.
- Dòng khí thải số 20: Lưu lượng xả khí thải lớn nhất 15.000 m^3/giờ.
- Dòng khí thải số 21: Lưu lượng xả khí thải lớn nhất 15.000 m^3/giờ.
- Dòng khí thải số 22: Lưu lượng xả khí thải lớn nhất 22.000 m^3/giờ.
- Dòng khí thải số 23: Lưu lượng xả khí thải lớn nhất 12.000 m^3/giờ.
- Dòng khí thải số 24: Lưu lượng xả khí thải lớn nhất 1.500 m^3/giờ
- Dòng khí thải số 25: Lưu lượng xả khí thải lớn nhất 1.200 m^3/giờ

2.2.1. Phương thức xả khí thải:

- Các dòng thải (số 01 - 25) sau khi xử lý bằng hệ thống xử lý bụi, khí thải được phép xả ra môi trường, xả liên tục giờ trong quá trình sản xuất.

2.2.2. Chất lượng bụi, khí thải sau xử lý, giảm thiểu ô nhiễm:

Chất lượng bụi, khí thải sau xử lý trước khi xả vào môi trường phải bảo đảm đáp ứng yêu cầu về bảo vệ môi trường và đạt giá trị cho phép QCVN 19:2024/BTNMT, cột B – Quy chuẩn kỹ thuật quốc gia về khí thải công nghiệp, cụ thể như sau:

TT	Chất ô nhiễm	Đơn vị tính	Giá trị giới hạn cho phép	Tần suất quan trắc định kỳ	Quan trắc tự động, liên tục
Dòng thải số 01 đến 07, 09, 10, từ 12 đến 15, từ 19 đến 20, từ 22 đến 25					
1	Lưu lượng	m^3/h	-	1 năm/lần	Không thuộc đối tượng
2	Hợp chất hữu cơ dễ bay hơi (tính theo TVOC, bao gồm các cấu tử: Toluen, Xylen, Etyl Axetat, Butyl Axetat)	mg/Nm^3	≤ 120		
Dòng thải số 21					
1	Lưu lượng	m^3/h	-	06 tháng/lần	Không thuộc đối tượng
2	Bụi (PM)	mg/Nm^3	≤ 40		
2	Hợp chất hữu cơ dễ bay hơi (tính theo TVOC, bao gồm các cấu tử: Toluen, Xylen, Etyl Axetat, Butyl Axetat)	mg/Nm^3	≤ 120	1 năm/lần	Không thuộc đối tượng
Dòng thải số 08					
1	Lưu lượng	m^3/h	-	06 tháng/lần	Không thuộc đối tượng
2	Bụi (PM)	mg/Nm^3	≤ 40		
3	Ethyl Acetate	mg/Nm^3	≤ 120	1 năm/lần	
Dòng thải số 11, 16, 17, 18					
1	Lưu lượng	m^3/h	-	06 tháng/lần	Không thuộc đối tượng
2	Bụi (PM)	mg/Nm^3	≤ 80		

B. YÊU CẦU VỀ BẢO VỆ MÔI TRƯỜNG ĐỐI VỚI THU GOM, XỬ LÝ KHÍ THẢI

1. Công trình, biện pháp thu gom, xử lý khí thải và hệ thống, thiết bị quan trắc khí thải tự động, liên tục:

1.1. Mạng lưới thu gom khí thải từ các nguồn phát sinh khí thải để đưa về hệ thống xử lý khí thải:

- Nguồn số 01: Khí thải phát sinh từ Phòng pha trộn hóa chất - Xưởng 1A được thu gom về hệ thống xử lý hơi hóa chất bằng than hoạt tính (công suất 1.500m^3/giờ) để xử lý sau đó thoát ra ngoài môi trường qua ống thoát khí thải kích thước D400mm, cao khoảng 7,5m tính từ mặt đất.

- Nguồn số 02: Khu vực Chuyền lasting 1 - Xưởng 1A được thu gom về hệ thống xử lý hơi hóa chất bằng than hoạt tính (công suất 25.000 m^3/giờ) để xử lý sau đó thoát ra ngoài môi trường qua ống thoát khí thải kích thước D500mm, cao khoảng 7,1m tính từ mặt đất.

- Nguồn số 03: Khu vực Chuyền lasting 2 và khu vực lưu trữ hóa chất - Xưởng 1A được thu gom về hệ thống xử lý hơi hóa chất bằng than hoạt tính (công suất 15.000m^3/giờ) để xử lý sau đó thoát ra ngoài môi trường qua ống thoát khí thải kích thước D600mm, cao khoảng 7m tính từ mặt đất.

- Nguồn số 04: Khu vực Chuyền lasting 1 - Xưởng 2A được thu gom về hệ thống xử lý hơi hóa chất bằng than hoạt tính (công suất 15.000m^3/giờ) để xử lý sau đó thoát ra ngoài môi trường qua ống thoát khí thải kích thước D600mm, cao khoảng 7m tính từ mặt đất.

- Nguồn số 05: Khu vực Chuyền lasting 2 và khu vực lưu trữ hóa chất - Xưởng 2A được thu gom về hệ thống xử lý hơi hóa chất bằng than hoạt tính (công suất 12.000m^3/giờ) để xử lý sau đó thoát ra ngoài môi trường qua ống thoát khí thải kích thước D500mm, cao khoảng 7m tính từ mặt đất.

- Nguồn số 06: Khu vực Chuyền lasting 1 - Xưởng 2B được thu gom về hệ thống xử lý hơi hóa chất bằng than hoạt tính (công suất 15.000m3/giờ) để xử lý sau đó thoát ra ngoài môi trường qua ống thoát khí thải kích thước D600mm, cao khoảng 7,6m tính từ mặt đất.

- Nguồn số 07: Khu vực Chuyền lasting 2 và khu vực lưu trữ hóa chất - Xưởng 2B được thu gom về hệ thống xử lý hơi hóa chất bằng than hoạt tính (công suất 12.000m^3/giờ) để xử lý sau đó thoát ra ngoài môi trường qua ống thoát khí thải kích thước D500mm, cao khoảng 7,6m tính từ mặt đất.

- Nguồn số 08: Khu vực Chuyền sơn Midsole/ Phylon - Xưởng 27 được thu gom về hệ thống thu hồi bụi sơn bằng màng nước và xử lý hơi hóa chất bằng than hoạt tính (công suất 10.000 m^3/giờ) để xử lý sau đó thoát ra ngoài môi trường qua ống thoát khí thải kích thước D500mm, cao khoảng 14,2m tính từ mặt đất.

- Nguồn số 09: Khu vực Chuyền UV Midsole/ Phylon - Xưởng 27 được thu gom về hệ thống xử lý hơi hóa chất bằng than hoạt tính (công suất 10.000m^3/giờ) để xử lý sau đó thoát ra ngoài môi trường qua ống thoát khí thải kích thước D500mm, cao khoảng 13,6m tính từ mặt đất.

- Nguồn số 10: Khu vực Máy Auto UV Midsole/ Phylon - Xưởng 27 được thu gom về hệ thống xử lý hơi hóa chất bằng than hoạt tính (công suất 8.000m^3/giờ) để xử lý sau đó thoát ra ngoài môi trường qua ống thoát khí thải kích thước D450mm, cao khoảng 14m tính từ mặt đất.

- Nguồn số 11: Khu vực mái Midsole/ Phylon – Xưởng 27 được thu gom về hệ thống xử lý bụi bằng túi vải (công suất 10.000 m^3/giờ) để xử lý sau đó thoát ra ngoài môi trường qua ống thoát khí thải kích thước D600mm, cao khoảng 14m tính từ mặt đất.

- Nguồn số 12: Khu vực Chuyền in 1, vệ sinh khuôn in và phòng pha hóa chất Pre-stitching - Xưởng 27 được thu gom về hệ thống xử lý hơi hóa chất bằng than hoạt tính (công suất 25.000m^3/giờ) để xử lý sau đó thoát ra ngoài môi trường qua ống thoát khí thải kích thước D600mm, cao khoảng 14,5m tính từ mặt đất.

- Nguồn số 13: Khu vực Chuyền in 2 Pre-stitching - Xưởng 27 được thu gom về hệ thống xử lý hơi hóa chất bằng than hoạt tính (công suất 25.000m^3/giờ) để xử lý sau đó thoát ra ngoài môi trường qua ống thoát khí thải kích thước D600mm, cao khoảng 14,6m tính từ mặt đất.

- Nguồn số 14: Khu vực Chuyền in 3 Pre-stitching - Xưởng 27 được thu gom về hệ thống xử lý hơi hóa chất bằng than hoạt tính (công suất 25.000m^3/giờ) để xử lý sau đó thoát ra ngoài môi trường qua ống thoát khí thải kích thước D600mm, cao khoảng 13,9m tính từ mặt đất.

- Nguồn số 15: Khu vực Phòng Pad và In lụa - Xưởng 27 được thu gom về hệ thống xử lý hơi hóa chất bằng than hoạt tính (công suất 8.000m^3/giờ) để xử lý sau đó thoát ra ngoài môi trường qua ống thoát khí thải kích thước D400mm, cao khoảng 14m tính từ mặt đất.

- Nguồn số 16: Khu vực Máy cắt pallet - Xưởng 27 được thu gom về hệ thống bụi bằng ống lọc (công suất 1.500m^3/giờ) để xử lý sau đó thoát ra ngoài môi trường qua ống thoát khí thải kích thước D300mm, cao khoảng 14m tính từ mặt đất.

- Nguồn số 17: Khu vực Máy cắt laser - Xưởng 27 được thu gom về hệ thống bụi bằng túi vải (công suất 10.000m^3/giờ) để xử lý sau đó thoát ra ngoài môi trường qua ống thoát khí thải kích thước D500mm, cao khoảng 14,3m tính từ mặt đất.

- Nguồn số 18: Khu vực Máy luyện kín RB - Xưởng 28 được thu gom về hệ thống xử lý bụi bằng túi vải (công suất 1.800m^3/giờ) để xử lý sau đó thoát ra ngoài môi trường qua ống thoát khí thải kích thước D300mm, cao khoảng 14m tính từ mặt đất.

- Nguồn số 19: Khu vực Phòng pha trộn hóa chất & khu vực lưu trữ tạm thời Stockfit - Xưởng 28 được thu gom về hệ thống xử lý hơi hóa chất bằng than hoạt tính (công suất 1.500m^3/giờ) để xử lý sau đó thoát ra ngoài môi trường qua ống thoát khí thải kích thước D400mm, cao khoảng 14m tính từ mặt đất.

- Nguồn số 20: Khu vực Chuyền Stockfit 1 - Xưởng 28 được thu gom về hệ thống xử lý hơi hóa chất bằng than hoạt tính (công suất 15.000m^3/giờ) để xử lý sau đó thoát ra ngoài môi trường qua ống thoát khí thải kích thước D500mm, cao khoảng 13,7m tính từ mặt đất.

- Nguồn số 21: Khu vực Chuyền Stockfit 2 và chuyền phun sơn - Xưởng 28 được thu gom về hệ thống xử lý bụi bằng màng nước và hơi hóa chất bằng than hoạt tính (công suất 15.000m^3/giờ) để xử lý sau đó thoát ra ngoài môi trường qua ống thoát khí thải kích thước D450mm, cao khoảng 13,5m tính từ mặt đất.

- Nguồn số 22: Khu vực Chuyền Stockfit 3 - Xưởng 28 được thu gom về hệ thống xử lý hơi hóa chất bằng than hoạt tính (công suất 22.000m^3/giờ) để xử lý sau đó thoát ra ngoài môi trường qua ống thoát khí thải kích thước D500mm, cao khoảng 14,1m tính từ mặt đất.

- Nguồn số 23: Khu vực Chuyền Stockfit 4 - Xưởng 28 được thu gom về hệ thống xử lý hơi hóa chất bằng than hoạt tính (công suất 12.000m^3/giờ) để xử lý sau đó thoát ra ngoài môi trường qua ống thoát khí thải kích thước D500mm, cao khoảng 13,7m tính từ mặt đất.

- Nguồn số 24: Khu vực san chiết kho hóa chất - Xưởng 29. được thu gom về hệ thống xử lý hơi hóa chất bằng than hoạt tính (công suất 1.500m^3/giờ) để xử lý sau đó thoát ra ngoài môi trường qua ống thoát khí thải kích thước D400mm, cao khoảng 14m tính từ mặt đất.

- Nguồn số 25: Khu vực Phòng lab - Xưởng 29. được thu gom về hệ thống xử lý hơi hóa chất bằng than hoạt tính (công suất 1.200m^3/giờ) để xử lý sau đó thoát ra ngoài môi trường qua ống thoát khí thải kích thước D300mm, cao khoảng 14m tính từ mặt đất.

1.2. Công trình, thiết bị xử lý bụi, khí thải:

1.2.1. Hệ thống xử lý Hơi hóa chất (nguồn số 01, 09, 19, 24, 25):

- Tóm tắt quy trình xử lý:

Hơi hóa chất → Chụp hút/ống dẫn → Quạt hút → Than hoạt tính → Ống thoát khí → Khí thải đạt quy chuẩn cho phép, được thải ra môi trường.

- Công suất thiết kế: 01 hệ thống 1.200 m^3/giờ, 03 hệ thống 1.500 m^3/giờ, 01 hệ thống 10.000 m^3/giờ.

- Hóa chất, vật liệu sử dụng: than hoạt tính.

1.2.2. Hệ thống xử lý Hơi hóa chất (nguồn số 02, 03, 04, 05, 06, 07, 12, 13, 14, 20, 22, 23):

- Tóm tắt quy trình xử lý:

Hơi hóa chất → Chụp hút/ống dẫn → Than hoạt tính → Quạt hút → Ống thoát khí → Khí thải đạt quy chuẩn cho phép, được thải ra môi trường.

- Công suất thiết kế: 01 hệ thống 12.000 m^3/giờ, 04 hệ thống 15.000 m^3/giờ/hệ thống, 01 hệ thống 22.000 m^3/giờ, 04 hệ thống 25.000 m^3/giờ/hệ thống.

- Hóa chất, vật liệu sử dụng: than hoạt tính.

1.2.3. Hệ thống xử lý Hơi hóa chất (nguồn số 21):

- Tóm tắt quy trình xử lý:

* **Trường hợp không sử dụng bồn phun sơn**: Hơi hóa chất → Chụp hút/ống dẫn →Than hoạt tính → Quạt hút → Ống thoát khí → Khí thải đạt quy chuẩn cho phép, được thải ra môi trường.

* **Trường hợp sử dụng bồn phun sơn**: Hơi hóa chất → Chụp hút/ống dẫn → Màng nước → Quạt hút → Ống dẫn →Than hoạt tính → Quạt hút → Ống thoát khí → Khí thải đạt quy chuẩn cho phép, được thải ra môi trường.

- Công suất thiết kế: 01 hệ thống 15.000 m^3/giờ

1.2.4. Hệ thống xử lý hơi hóa chất tại Chuyền sơn bằng màng nước (nguồn số 08):

- Tóm tắt quy trình xử lý:

Nguồn phát sinh → Chụp hút → Màng nước → Quạt hút → Ống nhánh → Quạt hút → Hệ thống Cylone → Than hoạt tính → Ống thoát khí thải → Khí thải đạt quy chuẩn cho phép, được thải ra môi trường.

- Công suất thiết kế: 01 hệ thống 10.000 m^3/giờ.

- Hóa chất, vật liệu sử dụng: nước, than hoạt tính.

1.2.5. Hệ thống xử lý hơi hóa chất (nguồn số10):

- Tóm tắt quy trình xử lý:

Nguồn phát sinh → Chụp hút/ống dẫn → Hộp thu hồi keo cặn → Than hoạt tính → Quạt hút → Ống thoát khí thải → Khí thải đạt quy chuẩn cho phép, được thải ra môi trường.

- Công suất thiết kế: 01 hệ thống 8.000 m^3/giờ.

- Hóa chất, vật liệu sử dụng: than hoạt tính.

1.2.6. Hệ thống xử lý bụi tại khu vực mài Midsole/ Phylon – Xưởng 27 (nguồn số 11):

- Tóm tắt quy trình xử lý:

Nguồn phát sinh bụi → Chụp hút/ ống dẫn → Hệ thống lọc bụi túi vải→ Quạt hút → Ống thoát khí thải → Khí thải đạt quy chuẩn cho phép, được thải ra môi trường.

- Công suất thiết kế: 01 hệ thống 10.000 m3/giờ.

- Hóa chất, vật liệu sử dụng: Túi vải

1.2.7. Hệ thống xử lý Hơi hóa chất (nguồn số 15):

- Tóm tắt quy trình xử lý:

Hơi hóa chất → Chụp hút/ống dẫn → Quạt hút → Ống dẫn →Than hoạt tính → Quạt hút → Ống thoát khí → Khí thải đạt quy chuẩn cho phép, được thải ra môi trường.

- Công suất thiết kế: 01 hệ thống 8.000 m^3/giờ.

- Hóa chất, vật liệu sử dụng: than hoạt tính.

1.2.8. Hệ thống xử lý bụi tại Máy cắt pallet (nguồn số 16):

- Tóm tắt quy trình xử lý:

Nguồn phát sinh bụi → Chụp hút và ống dẫn → Ống lọc → Quạt hút → Khí thải đạt quy chuẩn cho phép, được thải ra môi trường.

- Công suất thiết kế: 01 hệ thống 1.500 m^3/giờ.

- Hóa chất, vật liệu sử dụng: ống lọc.

1.2.9. Hệ thống xử lý bụi tại Máy cắt laser (nguồn số 17):

- Tóm tắt quy trình xử lý:

Nguồn phát sinh bụi → Chụp hút → Màng lọc bụi thô → Ống dẫn khí thải → Màng lọc bụi mịn → Than hoạt tính → Quạt hút → Ống dẫn khí thải → Túi vải → Quạt hút → Ống thoát khí thải → Khí thải đạt quy chuẩn cho phép, được thải ra môi trường.

- Công suất thiết kế: 01 hệ thống 10.000 m^3/giờ.

- Hóa chất, vật liệu sử dụng: màng lọc, túi vải, than hoạt tính.

1.2.10. Hệ thống xử lý bụi tại Máy luyện kín (nguồn số 18):

- Tóm tắt quy trình xử lý:

Nguồn phát sinh bụi → Chụp hút và ống dẫn → Hệ thống túi lọc → Quạt hút → Ống thoát khí thải → Khí thải đạt quy chuẩn cho phép, được thải ra môi trường.

- Công suất thiết kế: 01 hệ thống 1.800 m^3/giờ.

- Hóa chất, vật liệu sử dụng: túi lọc vải.

1.3. Hệ thống, thiết bị quan trắc khí thải tự động, liên tục:

Không thuộc đối tượng phải quan trắc khí thải tự động, liên tục theo quy định tại khoản 2 Điều 98 Nghị định số 08/2022/NĐ-CP ngày 10 tháng 01 năm 2022 của Chính phủ.

1.4. Biện pháp, công trình, thiết bị phòng ngừa, ứng phó sự cố:

- Khi các hệ thống xử lý khí thải gặp sự cố hoặc chất lượng bụi, khí thải sau xử lý không đạt yêu cầu quy định tại Phần A của Phụ lục này thì phải ngừng ngay việc xả khí thải ra môi

trường không khí và thực hiện các biện pháp khắc phục, xử lý. Trong trường hợp các hệ thống xử lý khí thải gặp sự cố buộc tạm dừng để thay thế, sửa chữa với thời gian kéo dài thì phải dừng hoạt động các dây chuyền sản xuất để kiểm tra, khắc phục.

- Định kỳ hàng năm, thực hiện kiểm tra, duy tu, bảo dưỡng thiết bị, máy móc các hệ thống xử lý khí thải.

- Niêm yết các quy trình vận hành hệ thống xử lý bụi, khí thải tại khu vực xử lý.

2. Kế hoạch vận hành thử nghiệm:

2.1. Thời gian vận hành thử nghiệm: không 06 tháng theo thông báo kế hoạch vận hành thử nghiệm.

2.2. Công trình, thiết bị xả khí thải phải vận hành thử nghiệm:

- 01 Hệ thống xử lý hơi hóa chất phòng pha trộn hóa chất - Xưởng 1A, công suất 1.500 m^3/giờ.

- 01 Hệ thống xử lý hơi hóa chất chuyền lasting 1 - Xưởng 1A, công suất 25.000 m^3/giờ.

- 01 Hệ thống xử lý hơi hóa chất chuyền lasting 2 và khu vực lưu trữ hóa chất - Xưởng 1A, công suất 15.000 m^3/giờ.

- 01 Hệ thống xử lý hơi hóa chất chuyền lasting 1 - Xưởng 2A, công suất 15.000 m^3/giờ.

- 01 Hệ thống xử lý hơi hóa chất chuyền lasting 2 và khu vực lưu trữ hóa chất - Xưởng 2A, công suất 12.000 m^3/giờ.

- 01 Hệ thống xử lý hơi hóa chất chuyền lasting 1 - Xưởng 2B, công suất 15.000 m^3/giờ.

- 01 Hệ thống xử lý hơi hóa chất chuyền lasting 2 và khu vực lưu trữ hóa chất - Xưởng 2B, công suất 12.000 m^3/giờ.

- 01 Hệ thống xử lý hơi hóa chất chuyền sơn khu vực Midsole/Phylon - Xưởng 27, công suất 10.000 m^3/giờ.

- 01 Hệ thống xử lý hơi hóa chất chuyền UV khu vực Midsole/Phylon - Xưởng 27, công suất 10.000 m^3/giờ.

- 01 Hệ thống xử lý hơi hóa chất máy Auto UV khu vực Midsole/Phylon - Xưởng 27, công suất 8.000 m^3/giờ.

- 01 Hệ thống xử lý bụi mài khu vực Midsole/Phylon - Xưởng 27, công suất 10.000 m3/giờ.

- 01 Hệ thống xử lý hơi hóa chất chuyền in 1, vệ sinh khuôn in và phòng pha hóa chất Pre-stitching - Xưởng 27, công suất 25.000 m^3/giờ.

- 01 Hệ thống xử lý hơi hóa chất chuyền in 2 Pre-stitching - Xưởng 27, công suất 25.000 m^3/giờ.

- 01 Hệ thống xử lý hơi hóa chất chuyền in 3 Pre-stitching - Xưởng 27 công suất 25.000 m^3/giờ.

- 01 Hệ thống xử lý hơi hóa chất phòng Pad và In lụa - Xưởng 27, công suất 8.000 m^3/giờ.

- 01 Hệ thống xử lý bụi máy cắt pallet - Xưởng 27, công suất 1.500 m^3/giờ.

- 01 Hệ thống xử lý bụi, khí thải Máy cắt laser - Xưởng 27, công suất 10.000 m^3/giờ.

- 01 Hệ thống xử lý bụi máy luyện kín RB - Xưởng 28, công suất 1.800 m^3/giờ.

- 01 Hệ thống xử lý hơi hóa chất phòng pha trộn hóa chất & khu vực lưu trữ tạm thời Stockfit - Xưởng 28, công suất 1.500 m^3/giờ.

- 01 Hệ thống xử lý hơi hóa chất chuyền Stockfit 1 - Xưởng 28, công suất 15.000 m^3/giờ.

- 01 Hệ thống xử lý hơi hóa chất chuyền Stockfit 2 và chuyền phun sơn - Xưởng 28, công suất 15.000 m^3/giờ.

- 01 Hệ thống xử lý hơi hóa chất chuyền Stockfit 3 - Xưởng 28, công suất 22.000 m^3/giờ.

- 01 Hệ thống xử lý hơi hóa chất chuyền Stockfit 4 - Xưởng 28, công suất 12.000 m^3/giờ.

- 01 Hệ thống xử lý hơi hóa chất khu vực san chiết kho hóa chất - Xưởng 29, công suất 1.500 m^3/giờ.

- 01 Hệ thống xử lý hơi hóa chất phòng lab - Xưởng 29, công suất 1.200 m^3/giờ.

2.2.1. Vị trí lấy mẫu:

Tại 25 ống thải sau khi qua 25 hệ thống xử lý khí thải theo mục 2.2 của Phụ lục này.

2.2.2. Chất ô nhiễm và giá trị giới hạn cho phép của chất ô nhiễm

Trong quá trình vận hành thử nghiệm, Công ty phải giám sát các chất ô nhiễm có trong khí thải và đánh giá hiệu quả xử lý của các hệ thống xử lý khí thải theo giá trị giới hạn cho phép xả thải ra môi trường theo quy định tại Mục 2.2.2 của Phần A Phụ lục này.

2.3. Tần suất lấy mẫu:

Thực hiện quan trắc trong quá trình vận hành thử nghiệm hệ thống xử lý khí thải theo quy định tại khoản 5 Điều 21 Thông tư số 02/2022/TT-BTNMT ngày 10/01/2022 của Bộ trưởng Bộ Tài nguyên và Môi trường được sửa đổi, bổ sung tại điểm c khoản 8 Điều 1 Thông tư số 07/2025/TT-BTNMT ngày 28/02/2025 của Bộ trưởng Bộ Tài nguyên và Môi trường (nay là Bộ Nông nghiệp và Môi trường), cụ thể như sau: Quan trắc 03 mẫu đơn trong 03 ngày liên tiếp của giai đoạn vận hành ổn định các công trình xử lý chất thải .

3. Các yêu cầu về bảo vệ môi trường:

3.1. Thu gom, xử lý khí thải phát sinh từ hoạt động của cơ sở bảo đảm đáp ứng quy định về giá trị giới hạn cho phép của chất ô nhiễm tại Mục 2.2.2 Phần A Phụ lục này trước khi xả thải ra ngoài môi trường.

3.2. Chịu trách nhiệm trước pháp luật khi có bất kỳ thông số nào không đạt yêu cầu quy định tại Mục 2.2.2 Phần A Phụ lục này và phải dừng ngay việc xả khí thải để thực hiện các biện pháp khắc phục.

3.3. Đảm bảo bố trí đủ nguồn lực, thiết bị để thường xuyên vận hành hiệu quả các hệ thống, công trình thu gom, xử lý khí thải. Việc vận hành hệ thống xử lý khí thải phải có nhật ký vận hành ghi chép đầy đủ các nội dung: lưu lượng, các thông số đặc trưng của khí thải; lượng hóa chất sử dụng; nhật ký vận hành viết bằng tiếng Việt và lưu giữ tối thiểu 02 năm.

3.4. Trong quá trình vận hành thử nghiệm, thực hiện nghiêm túc, đầy đủ trách nhiệm các nội dung quy định tại khoản 7 và khoản 8 Điều 31 Nghị định 08/2022/NĐ-CP ngày 10 tháng 01 năm 2022 của Chính phủ và khoản 13 điều 1 Nghị định số 05/2025/NĐ-CP ngày 06 tháng 01 năm 2025 của Chính phủ sửa đổi, bổ sung một số điều của Nghị định số 08/2022/NĐ-CP ngày 10 tháng 01 năm 2022 của Chính phủ quy định chi tiết một số điều của Luật Bảo vệ môi trường; Và khoản 3, khoản 4 Điều 11 Nghị định số 48/2026/NĐ-CP ngày 29 tháng 01 năm 2026 của chính phủ sửa đổi, bổ sung một số điều của Nghị định số 08/2022/NĐ-CP ngày 10

tháng 01 năm 2022 của Chính phủ quy định chi tiết một số điều của Luật Bảo vệ môi trường được sửa đổi, bổ sung bởi Nghị định số 05/2025/NĐ-CP ngày 06 tháng 01 năm 2025. Trường hợp có thay đổi kế hoạch vận hành thử nghiệm theo Giấy phép môi trường thì phải thực hiện trách nhiệm theo quy định tại khoản 5 Điều 31 Nghị định 08/2022/NĐ-CP ngày 10 tháng 01 năm 2022 của Chính phủ và khoản 13 điều 1 Nghị định số 05/2025/NĐ-CP ngày 06 tháng 01 năm 2025 của Chính phủ sửa đổi, bổ sung một số điều của Nghị định số 08/2022/NĐ-CP ngày 10 tháng 01 năm 2022 của Chính phủ quy định chi tiết một số điều của Luật Bảo vệ môi trường.

3. ĐẢM BẢO GIÁ TRỊ GIỚI HẠN ĐỐI VỚI TIẾNG ỒN, ĐỘ RUNG VÀ CÁC YÊU CẦU BẢO VỆ MÔI TRƯỜNG

A. NỘI DUNG CẤP PHÉP VỀ TIẾNG ỒN, ĐỘ RUNG:

1. Nguồn phát sinh tiếng ồn, độ rung:

- Nguồn số 01: Khu vực máy may – Xưởng 1A.
- Nguồn số 02: Khu vực máy mài – Xưởng 1A.
- Nguồn số 03: Khu vực máy xay nghiền – Xưởng 1B.
- Nguồn số 04: Khu vực máy may – Xưởng 2A.
- Nguồn số 05: Khu vực máy mài – Xưởng 2A.
- Nguồn số 06: Khu vực máy may – Xưởng 2B.
- Nguồn số 07: Khu vực máy mài – Xưởng 2B.
- Nguồn số 08: Khu vực máy đổ - Xưởng 27.
- Nguồn số 09: Khu vực máy cắt Pallet – Xưởng 27.
- Nguồn số 10: Khu vực máy thêu – Xưởng 27.
- Nguồn số 11: Khu vực máy cán – Xưởng 28
- Nguồn số 12: Khu vực máy luyện kín RB – Xưởng 28.
- Nguồn số 13: Khu vực máy phát điện 1.
- Nguồn số 14: Khu vực máy phát điện 2.
- Nguồn số 15: Khu vực máy phát điện 3 .
- Nguồn số 16: Khu vực hệ thống xử lý nước thải.

2. Tiếng ồn, độ rung phải bảo đảm đáp ứng yêu cầu về bảo vệ môi trường và đạt giá trị giới hạn cho phép theo QCVN 26:2025/BTNMT - Quy chuẩn kỹ thuật quốc gia về tiếng ồn (khu vực E), QCVN 27:2025/BTNMT - Quy chuẩn kỹ thuật quốc gia về độ rung (khu vực D), cụ thể như sau:

2.1. Tiếng ồn:

TT	Từ 6 giờ đến 21 giờ (dBA)	Từ 21 giờ đến 6 giờ (dBA)	Tần suất quan trắc định kỳ	Ghi chú
1	70	55	Không quy định	Khu vực E

2.2. Độ rung:

TT	Thời gian áp dụng trong ngày và mức gia tốc rung cho phép (dB)		Tần suất quan trắc định kỳ	Ghi chú
	Từ 6 giờ đến 21 giờ	Từ 21 giờ đến 6 giờ		
1	70	60	Không quy định	Khu vực D

B. YÊU CẦU BẢO VỆ MÔI TRƯỜNG ĐỐI VỚI TIẾNG ỒN, ĐỘ RUNG:

1. Công trình, biện pháp giảm thiểu tiếng ồn, độ rung:

- Bố trí máy phát điện dự phòng đặt trong nhà riêng biệt. Vị trí đặt cách xa các hạng mục công trình chính để hạn chế sự cộng hưởng của tiếng ồn; dưới đế máy phát điện dự phòng phải gia cố nền chắc chắn, có lắp vòng cao su nhằm giảm độ rung, tiếng ồn.

- Định kỳ kiểm tra, bảo dưỡng các thiết bị, máy móc, phương tiện vận chuyển để hạn chế tiếng ồn, độ rung.

- Trang bị dụng cụ, thiết bị bảo hộ lao động để chống ồn cho công nhân.

- Trồng cây xanh xung quanh khuôn viên cơ sở để giảm thiểu tiếng ồn, độ rung phát tán ra môi trường xung quanh.

2. Các yêu cầu về bảo vệ môi trường:

2.1. Các nguồn phát sinh tiếng ồn, độ rung phải được kiểm soát bảo đảm nằm trong giới hạn cho phép quy định tại mục 3 Phần A Phụ lục này; đồng thời, bảo đảm nằm trong giới hạn cho phép theo QCVN 24:2016/BYT – Quy chuẩn kỹ thuật Quốc gia về tiếng ồn – Mức tiếp xúc cho phép tiếp xúc tại nơi làm việc và QCVN 27:2016/BYT Quy chuẩn kỹ thuật Quốc gia về rung - giá trị cho phép tại nơi làm việc.

2.2. Định kỳ bảo dưỡng, hiệu chuẩn đối với các thiết bị để hạn chế phát sinh tiếng ồn, độ rung.

4. YÊU CẦU VỀ QUẢN LÝ CHẤT THẢI, PHÒNG NGỪA VÀ ỨNG PHÓ SỰ CỐ CHẤT THẢI

A. QUẢN LÝ CHẤT THẢI

1. Chủng loại, khối lượng chất thải phát sinh:

1.1. Khối lượng, chủng loại chất thải nguy hại phát sinh thường xuyên:

Khối lượng chất thải nguy hại phát sinh dự kiến khoảng 137.830 kg/năm. Cụ thể:

STT	Tên chất thải	Trạng thái tồn tại	Mã chất thải	Ký hiệu phân loại	Khối lượng (kg/năm)
1	Bazơ tẩy thải	Lỏng	07 01 03	NH	26.826
2	Than hoạt tính đã qua sử dụng từ quá trình xử lý khí thải	Rắn	12 01 04	NH	3.854
3	Chất thải lây nhiễm (Rác thải y tế)	Rắn/lỏng	13 01 01	NH	145
4	Bóng đèn huỳnh quang thải và các loại chất thải khác có chứa thủy ngân	Rắn	16 01 06	NH	4.037
5	Dầu thủy lực tổng hợp thải	Lỏng	17 01 06	NH	72.359
6	Các loại dầu thải khác	Lỏng	17 07 03	NH	28.702
7	Ắc quy chì thải	Rắn	19 06 01	NH	1.067
8	Dầu động cơ, hộp số và bôi trơn tổng hợp thải	Lỏng	17 02 03	NH	64
9	Axit tẩy thải	Lỏng	07 01 01	NH	322
10	Pin, ắc quy thải	Rắn	16 01 12	NH	42

STT	Tên chất thải	Trạng thái tồn tại	Mã chất thải	Ký hiệu phân loại	Khối lượng (kg/năm)
11	Các thiết bị, linh kiện điện tử thải hoặc các thiết bị điện (khác với các loại nêu tại mã 16 01 06, 16 01 07, 16 01 12) có các linh kiện điện tử (trừ bản mạch điện tử không chứa các chi tiết có các thành phần nguy hại vượt ngưỡng NH)	Rắn	16 01 13	NH	412
Tổng					**137.830**

1.2. Khối lượng, chủng loại chất thải rắn công nghiệp thông thường phát sinh:

Khối lượng chất thải công nghiệp thông thường dự kiến phát sinh khoảng: 4.909.952 kg/năm.

STT	Tên chất thải	Trạng thái tồn tại	Mã chất thải	Ký hiệu phân loại	Khối lượng (kg/năm)
1	Chất thải phát sinh từ các sản phẩm đã thải bỏ	Rắn	10 01 08	TT	127.821
2	Giấy, bìa	Rắn	12 08 03	TT-R	154.680
3	Kim loại đen	Rắn	12 08 04	TT-R	273.389
4	Kim loại màu	Rắn	12 08 05	TT-R	23.608
5	Nhựa và cao su	Rắn	12 08 06	TT-R	1.346.983
6	Thủy tinh	Rắn	12 08 07	TT-R	12.548
7	Gỗ khác với các loại trên	Rắn	12 08 08	TT-R	219.461
8	Vải, sợi	Rắn	12 08 09	TT-R	387.446
9	Chất thải (bao gồm cả hỗn hợp) khác với các loại trên	Rắn/bùn	12 08 12	TT	812.421
10	Bùn thải từ quá trình xử lý sinh học nước thải công nghiệp khác với các loại trên	Bùn	12 06 12	TT	511.736
11	Bùn thải từ các quá trình xử lý nước thải khác với các loại trên	Bùn	12 06 13	TT	1.023.471
12	Thiết bị thải khác với các loại trên	Rắn	19 02 07	TT	249
13	Vôi thải/ Lime waste	Rắn/bùn	06 03 05	TT	1.675
14	Hỗn hợp dầu mỡ thải và chất béo (dầu ăn, mỡ động vật) từ quá trình phân tách dầu/nước	Bùn	12 06 11	TT	13.566
15	Lốp cao su	Rắn	15 01 10	TT-R	398
Tổng khối lượng dự kiến					**4.909.952**

1.3. Khối lượng chất thải rắn sinh hoạt phát sinh dự kiến:

Khối lượng chất thải rắn sinh hoạt dự kiến phát sinh khoảng 524,845 tấn/năm.

STT	Tên chất thải	Khối lượng (tấn/năm)
1	Chất thải rắn sinh hoạt khác	175,950
2	Chất thải rắn sinh hoạt tái chế	0,051
3	Chất thải thực phẩm	348,847
Tổng khối lượng chất thải dự kiến		**524,848**

1.4. Khối lượng chất thải công nghiệp phải kiểm soát:

Khối lượng chất thải công nghiệp phải kiểm soát dự kiến phát sinh khoảng 824.170 kg/năm.

STT	Tên chất thải	Trạng thái tồn tại	Mã chất thải	Ký hiệu phân loại	Khối lượng (kg/năm)
1	Dung dịch nước tẩy rửa thải có các thành phần nguy hại	Lỏng	07 01 06	KS	118.348
2	Que hàn thải có các kim loại nặng hoặc thành phần nguy hại	Rắn	07 04 01	KS	52
3	Xỉ hàn có các kim loại nặng hoặc các thành phần nguy hại	Rắn	07 04 02	KS	68
4	Cặn sơn, sơn và véc ni thải có dung môi hữu cơ hoặc các thành phần nguy hại khác	Rắn/ lỏng	08 01 01	KS	19.867
5	Chất kết dính và chất bịt kín thải có dung môi hữu cơ hoặc các thành phần nguy hại khác	Lỏng	08 03 01	KS	211.564
6	Bao bì cứng thải bằng kim loại	Rắn	18 01 02	KS	18.771
7	Bao bì cứng thải bằng nhựa	Rắn	18 01 03	KS	54.964
8	Giẻ lau, vải bảo vệ thải bị nhiễm các thành phần nguy hại	Rắn	18 02 01	KS	157.572
9	Các loại chất thải khác có các thành phần nguy hại	Rắn/ lỏng	12 02 06	KS	634
10	Huyền phù nước thải lẫn sơn (Nước thải lẫn sơn từ bồn sơn)	Lỏng	08 01 04	KS	181.210
11	Các loại chất thải khác có các thành phần nguy hại hữu cơ	Rắn/ lỏng/bùn	19 12 02	KS	7.112
12	Bao bì mềm (đã chứa chất khi thải ra là CTNH) thải	Rắn	18 01 01	KS	9.765
13	Chất thải lỏng lẫn chất kết dính và chất bịt kín (loại có dung môi hữu cơ hoặc các thành phần nguy hại khác trong nguyên liệu sản xuất)	Lỏng	08 03 03	KS	3.719
14	Hoá chất và hỗn hợp hoá chất phòng thí nghiệm thải có các thành phần nguy hại	Rắn/lỏng	19 05 02	KS	80
15	Mực in (loại có các thành phần nguy hại trong nguyên liệu sản xuất) thải	Rắn/lỏng	08 02 01	KS	3.900
16	Sản phẩm hữu cơ có các thành phần nguy hại	Rắn/lỏng	19 03 02	KS	538
17	Hoá chất thải bao gồm hoặc có các thành phần nguy hại	Rắn/lỏng	13 01 02	KS	6
18	Chất thải lẫn dầu	Rắn/lỏng	19 07 01	KS	73
19	Bùn thải có các thành phần nguy hại từ quá trình xử lý nước thải công nghiệp	Bùn	12 06 05	KS	36.000
Tổng					**824.170**

2. Yêu cầu bảo vệ môi trường đối với việc lưu giữ chất thải rắn sinh hoạt, chất thải rắn công nghiệp thông thường, chất thải nguy hại:

2.1. Thiết bị, hệ thống, công trình lưu giữ chất thải nguy hại, chất thải công nghiệp phải được kiểm soát:

2.1.1. Thiết bị lưu chứa: Các thùng, phuy, can có nắp đậy, có dán nhãn cảnh báo, chỉ dẫn đối với từng loại chất thải.

2.1.2. Khu vực lưu chứa:

- Diện tích khu vực lưu chứa: 313 m^2.

- Thiết kế, cấu tạo của khu vực chứa: Khu vực lưu giữ có biển cảnh báo CTNH, kết cấu xây dựng tường gạch, mái tôn che mưa nắng, có rãnh thu gom tràn đổ, đảm bảo các điều kiện về phòng chống cháy nổ, rò rỉ, giảm thiểu phát tán chất thải ra khu vực xung quanh. Khu vực lưu giữ được bảo quản cẩn thận, không để xảy ra tình trạng các thùng chứa chất thải bị phân hủy bởi nước mưa và ánh sáng mặt trời.

2.2. Thiết bị, hệ thống, công trình lưu giữ chất thải rắn công nghiệp thông thường:

2.2.1. Thiết bị lưu chứa: Thùng chứa chuyên dụng có nắp đậy; bao bì chuyên dụng khác.

2.2.2. Khu vực lưu chứa:

- Diện tích khu vực lưu chứa: 403 m^2

- Thiết kế, cấu tạo của khu vực lưu chứa: Kho chứa chất thải rắn công nghiệp thông thường có kết cấu tường gạch bao quanh, nền bê tông, nền cao so với mặt đất để tránh nước mưa chảy vào bên trong, có mái che nắng mưa cho toàn bộ khu vực.

2.3. Thiết bị, hệ thống, công trình lưu giữ chất thải rắn sinh hoạt:

2.3.1. Thiết bị lưu chứa: Thùng chứa chuyên dụng có nắp đậy; bao bì chuyên dụng khác.

2.3.2. Khu vực lưu chứa:

- Diện tích khu vực lưu chứa: 9m^2

- Thiết kế, cấu tạo của Khu vực lưu chứa: Khu vực lưu chứa chất thải sinh hoạt được đặt trong cùng khu vực lưu chứa chất thải rắn thông thường, được xây dựng tường gạch bao quanh, nền bê tông, mái tôn để tránh nắng và cao hơn mặt sân nền để tránh mưa chảy tràn.

2.4. Yêu cầu chung đối với thiết bị, hệ thống, công trình lưu giữ chất thải nguy hại, chất thải rắn công nghiệp thông thường, chất thải rắn sinh hoạt:

Các thiết bị, hệ thống, công trình lưu giữ chất thải nguy hại, chất thải rắn công nghiệp thông thường, chất thải rắn sinh hoạt phải đáp ứng đầy đủ yêu cầu theo quy định tại Thông tư số 02/2022/TT-BTNMT ngày 10 tháng 01 năm 2022 của Bộ trưởng Bộ Tài nguyên và Môi trường và Thông tư 07/2025/TT-BTNMT ngày 28 tháng 02 năm 2025 sửa đổi, bổ sung một số điều của Thông tư số 02/2022/TT-BTNMT ngày 10 tháng 01 năm 2022 của Bộ Tài nguyên và Môi trường quy định chi tiết thi hành một số điều của Luật Bảo vệ môi trường.

B. YÊU CẦU VỀ PHÒNG NGỪA VÀ ỨNG PHÓ SỰ CỐ MÔI TRƯỜNG

1. Thực hiện trách nhiệm phòng ngừa sự cố môi trường, chuẩn bị ứng phó sự cố môi trường, tổ chức ứng phó sự cố môi trường, phục hồi môi trường sau sự cố môi trường theo quy định tại Điều 122, Điều 124, Điều 125 và Điều 126 Luật Bảo vệ môi trường.

2. Có trách nhiệm ban hành và tổ chức thực hiện kế hoạch phòng ngừa, ứng phó sự cố môi trường theo quy định của Luật Bảo vệ môi trường, Nghị định số 08/2022/NĐ-CP ngày 10 tháng 01 năm 2022 của Chính phủ và phù hợp với nội dung phòng ngừa, ứng phó sự cố môi trường trong Giấy phép môi trường này. Trường hợp kế hoạch ứng phó sự cố môi trường được lồng ghép, tích hợp và phê duyệt cùng với kế hoạch ứng phó sự cố khác theo quy định tại điểm b khoản 6 Điều 124 Luật Bảo vệ môi trường thì phải bảo đảm có đầy đủ các nội dung theo quy định tại khoản 2 Điều 108 Nghị định số 08/2022/NĐ-CP ngày 10 tháng 01 năm 2022 của Chính phủ.

3. Thực hiện phân định, phân loại các loại chất thải công nghiệp phải kiểm soát theo quy định tại Thông tư số 02/2022/TT-BTNMT, Thông tư 07/2025/TT-BTNMT ngày 28 tháng 02 năm 2025 sửa đổi, bổ sung một số điều của Thông tư số 02/2022/TT-BTNMT ngày 10 tháng 01 năm 2022 của Bộ Tài nguyên và Môi trường quy định chi tiết thi hành một số điều của Luật Bảo vệ môi trường và để có biện pháp quản lý phù hợp.

5. NỘI DUNG ĐỀ NGHỊ CẤP PHÉP VỀ BẢO VỆ MÔI TRƯỜNG KHÁC.

A. YÊU CẦU VỀ CẢI TẠO, PHỤC HỒI MÔI TRƯỜNG:

Không thuộc đối tượng phải thực hiện cải tạo, phục hồi môi trường.

B. YÊU CẦU VỀ BỒI HOÀN ĐA DẠNG SINH HỌC:

Không thuộc đối tượng phải thực hiện bồi hoàn đa dạng sinh học.

C. CÁC NỘI DUNG CHỦ CƠ SỞ TIẾP TỤC THỰC HIỆN THEO QUYẾT ĐỊNH PHÊ DUYỆT KẾT QUẢ THẨM ĐỊNH BÁO CÁO ĐÁNH GIÁ TÁC ĐỘNG MÔI TRƯỜNG:

Cơ sở không thuộc đối tượng phải thực hiện báo cáo đánh giá tác động môi trường.

D. YÊU CẦU KHÁC VỀ BẢO VỆ MÔI TRƯỜNG:

1. Quản lý các chất thải phát sinh trong quá trình hoạt động đảm bảo các yêu cầu về vệ sinh môi trường và đúng quy định pháp luật về bảo vệ môi trường.

2. Báo cáo công tác bảo vệ môi trường định kỳ hằng năm hoặc đột xuất; công khai thông tin môi trường và kế hoạch ứng phó sự cố môi trường theo quy định của pháp luật.

3. Thực hiện trách nhiệm nghiên cứu, áp dụng kỹ thuật hiện có tốt nhất theo lộ trình quy định tại Điều 53 Nghị định số 08/2022/NĐ-CP ngày 10 tháng 01 năm 2022 của Chính phủ.

4. Thực hiện trách nhiệm mua bảo hiểm trách nhiệm bồi thường thiệt hại do sự cố môi trường theo quy định của pháp luật

5. Thực hiện đúng, đầy đủ trách nhiệm theo quy định pháp luật về bảo vệ môi trường và các quy định pháp luật khác có liên quan. Trường hợp các văn bản quy phạm pháp luật, quy chuẩn kỹ thuật môi trường nêu tại Giấy phép môi trường này có sửa đổi, bổ sung hoặc được thay thế thì thực hiện theo quy định tại văn bản mới.

6. Tuân thủ các quy định của pháp luật hiện hành về an toàn vệ sinh lao động, an toàn giao thông, phòng cháy chữa cháy... Đồng thời, tuân thủ các quy định và thực hiện đầy đủ các biện pháp phòng ngừa, ứng phó các sự cố môi trường./.

CHƯƠNG V. KẾT QUẢ HOẠT ĐỘNG VÀ TÌNH HÌNH THỰC HIỆN CÔNG TÁC BẢO VỆ MÔI TRƯỜNG CỦA CƠ SỞ

1. Thông tin chung về tình hình thực hiện công tác bảo vệ môi trường.

1.1. Tóm tắt tình hình tổ chức thực hiện các quy định của pháp luật về bảo vệ môi trường, yêu cầu của cơ quan có thẩm quyền mà chủ cơ sở phải thực hiện

- Công ty TNHH Giày Dona Standard Việt Nam (cơ sở 2) đã được Ban quản lý các Khu công nghiệp Đồng Nai (Nay là Ban quản lý các Khu Công Nghiệp, Khu kinh tế thành phố Đồng Nai) cấp Giấy phép môi trường số 216/GPMT-KCNĐN ngày 27/12/2024; Giấy phép môi trường (cấp điều chỉnh lần 1) số 06/GPMT-KCNKKT ngày 14/09/2025 và văn bản số 2235/KCNĐN-MT ngày 03/07/2025 về việc thông báo kết quả kiểm tra hoàn thành vận hành thử nghiệm công trình xử lý chất thải theo Giấy phép môi trường.

- Công ty đã xây dựng nhà máy và tách riêng hệ thống thoát nước mưa, nước thải.

- Đầu tư xây dựng hệ thống xử lý nước thải công suất 550 m^3/ngày.đêm để xử lý nước thải.

- Công ty đã thực hiện biện pháp thu gom, xử lý các nguồn phát sinh khí thải đạt QCVN 19:2024/BTNMT.

- Vận hành các công trình xử lý chất thải theo đúng thiết kế, đảm bảo các quy trình, quy phạm kỹ thuật.

- Lập kế hoạch để chủ động xử lý, khắc phục kịp thời các sự cố môi trường, hóa chất theo quy định; báo cáo cơ quan quản lý nhà nước về bảo vệ môi trường và các cơ quan nhà nước có liên quan khác để được hướng dẫn, hỗ trợ.

- Công ty đã thực hiện quản lý, xử lý chất thải rắn thông thường và chất thải nguy hại theo quy định của Luật Bảo vệ môi trường và Thông tư số 02/2022/TT-BTNMT ngày 10/01/2022 của Bộ Tài nguyên và Môi trường quy định chi tiết một số điều của Luật bảo vệ môi trường.

- Công ty đã thực hiện quan trắc nguồn thải và thực hiện chế độ báo cáo và lưu giữ kết quả quan trắc môi trường theo các quy định pháp luật hiện hành.

1.2. Tóm tắt các vấn đề liên quan đến môi trường của cơ sở

- Công ty TNHH Giày Dona Standard Việt Nam (cơ sở 2) đã được Ban quản lý các Khu công nghiệp, Khu kinh tế tỉnh Đồng Nai (nay là Ban quản lý các Khu công nghiệp, Khu kinh tế thành phố Đồng Nai) cấp Giấy chứng nhận đăng ký đầu tư số 9884668117, chứng nhận lần đầu ngày 23/06/2006, chứng nhận điều chỉnh lần thứ 25 ngày 15/04/2026; Giấy chứng nhận đăng ký kinh doanh số 3600834796, đăng ký lần đầu ngày 23/06/2006, đăng ký thay đổi lần thứ 07 ngày 05/12/2022 do Phòng Đăng ký kinh doanh - Sở Kế hoạch và Đầu tư tỉnh Đồng Nai (nay là Sở Tài Chính) cấp.

- Các giấy tờ pháp lý có liên quan đến môi trường của Công ty đã được cơ quan có thẩm quyền cấp gồm:

+ Giấy phép môi trường số 216/GPMT-KCNĐN ngày 27/12/2024 do Ban quản lý các Khu công nghiệp Đồng Nai (nay là Ban quản lý các Khu công nghiệp, Khu kinh tế thành phố Đồng Nai) cấp.

+ Giấy phép môi trường (cấp điều chỉnh lần 1) số 06/GPMT-KCNKKT ngày 14/09/2025 do Ban quản lý các Khu công nghiệp, Khu kinh tế tỉnh Đồng Nai (nay là Ban quản lý các Khu công nghiệp, Khu kinh tế thành phố Đồng Nai) cấp.

+ Văn bản số 2235/KCNĐN-MT ngày 03/07/2025 về việc thông báo kết quả kiểm tra hoàn thành vận hành thử nghiệm công trình xử lý chất thải theo Giấy phép môi trường do Ban quản lý các Khu công nghiệp, Khu kinh tế tỉnh Đồng Nai (nay là Ban quản lý các Khu công nghiệp, Khu kinh tế thành phố Đồng Nai) cấp.

(Đính kèm các giấy tờ nêu trên tại phần Phụ lục 1).

2. Kết quả hoạt động của công trình xử lý nước thải.

2.1. Tổng hợp các kết quả quan trắc nước thải định kỳ của cơ sở

Căn cứ quy định tại Khoản 2 Điều 97 Nghị định 08/2022/NĐ-CP ngày 10/01/2022 của Chính phủ về quy định chi tiết một số điều của Luật Bảo vệ môi trường và Giấy phép môi trường số 216/GPMT-KCNĐN ngày 27/12/2024, Giấy phép môi trường (cấp điều chỉnh lần 1) số 06/GPMT-KCNKKT ngày 14/09/2025 của Công ty thì cơ sở không thuộc đối tượng phải thực hiện quan trắc nước thải định kỳ. Tuy nhiên, nhằm kiểm soát chất lượng nước thải, Công ty đã thực hiện gửi mẫu đến đơn vị có đủ điều kiện hoạt động dịch vụ quan trắc môi trường để phân tích. Cụ thể kết quả phân tích chất lượng nước thải được tổng hợp trong các bảng sau:

Bảng 5.1. Thống kê thời điểm và vị trí quan trắc nước thải của cơ sở

TT	Tên điểm quan trắc	Thời điểm lấy mẫu		Thông số quan trắc	Quy chuẩn/ tiêu chuẩn so sánh
		Năm 2024	Năm 2025		
1	Nước thải đầu ra	+ Đợt 1: Ngày 06/03/2024 + Đợt 2: Ngày 07/06/2024 & 24/06/2024 + Đợt 3: Ngày 05/09/2024 + Đợt 4: Ngày 10/12/2024	+ Đợt 1: Ngày 09/04/2025 + Đợt 2: Ngày 16/10/2025	Nhiệt độ, Màu, pH, BOD_5 (20°C), COD, TSS, As, Hg, Pb, Cd, Crom (VI), Crom (III), Cu, Zn, Ni, Mn, Fe, CN^-, Tổng phenol, Tổng dầu mỡ khoáng, Sulfur, Florua, amoni, Tổng Nitơ, Tổng phospho, Clorua, Clo dư, Tổng hóa chất bảo vệ thực vật clo hữu cơ, Tổng hóa chất bảo vệ thực vật phốt pho hữu cơ, PCB, Tổng hoạt độ phóng xạ alpha tổng, Tổng hoạt độ phóng xạ beta tổng, Coliform	Giới hạn tiếp nhận của KCN Xuân Lộc

(Nguồn: Công ty TNHH Giày Dona Standard Việt Nam)

Kết quả quan trắc chất lượng nước tại bảng sau:

Bảng 5.2. Tổng hợp các kết quả quan trắc nước thải của cơ sở

TT	Thông số	Đơn vị	Kết quả năm 2024				Kết quả năm 2025		Giới hạn tiếp nhận của KCN Xuân Lộc
			Đợt 1	Đợt 2	Đợt 3	Đợt 4	Đợt 1	Đợt 2	
1	Độ màu	Pt/Co	20	< 10	16	< 10	11	KPH	**50**
2	Độ pH	mg/L	6,8	7,0	7,4	7,7	7,3	7,2	**5 – 9**
3	BOD_5	mg/L	<5	KPH	KPH	KPH	< 5	KPH	**200**
4	COD	mg/L	25,4	< 10	17,7	< 10	24,3	< 10	**300**

TT	Thông số	Đơn vị	Kết quả năm 2024				Kết quả năm 2025		Giới hạn tiếp nhận của KCN Xuân Lộc
			Đợt 1	Đợt 2	Đợt 3	Đợt 4	Đợt 1	Đợt 2	
5	TSS	mg/L	<5	KPH	<5,0	KPH	KPH	< 5	**200**
6	As	mg/L	KPH	KPH	KPH	KPH	KPH	KPH	**0,05**
7	Hg	mg/L	KPH	KPH	KPH	KPH	KPH	KPH	**0,005**
8	Pb	mg/L	0,005	0,005	<0,005	< 0,005	KPH	KPH	**0,1**
9	Cd	mg/L	KPH	KPH	KPH	KPH	KPH	KPH	**0,05**
10	Crom VI	mg/L	KPH	KPH	KPH	KPH	KPH	KPH	**0,05**
11	Crom III	mg/L	KPH	KPH	KPH	KPH	KPH	KPH	**0,2**
12	Cu	mg/L	KPH	KPH	KPH	KPH	KPH	KPH	**2**
13	Zn	mg/L	0,48	2,83	0,43	0,54	0,2	0,2	**3**
14	Ni	mg/L	KPH	KPH	KPH	KPH	KPH	KPH	**0,2**
15	Mn	mg/L	KPH	0,29	0,11	0,18	KPH	KPH	**0,5**
16	Fe	mg/L	0,13	0,16	0,18	0,3	0,4	KPH	**1**
17	CN-	mg/L	KPH	KPH	KPH	KPH	KPH	KPH	**0,07**
18	Tổng phenol	mg/L	KPH	KPH	KPH	KPH	KPH	KPH	**0,1**
19	Dầu mỡ khoáng	mg/L	KPH	KPH	KPH	KPH	KPH	KPH	**10**
20	Sulfur	mg/L	KPH	KPH	KPH	KPH	KPH	KPH	**0,2**
21	Florua	mg/L	KPH	KPH	KPH	KPH	KPH	KPH	**5**
22	Amoni	mg/L	6,6	4,0	< 1,0	1,8	7,6	KPH	**20**
23	Nitơ tổng	mg/L	12,9	6,1	< 5,0	< 5	10	< 5	**40**
24	Tổng phospho	mg/L	4,86	0,53	1,08	0,85	1,91	2,85	**6**
25	Clorua	mg/L	63,8	39,8	35,9	33,9	67,2	63,4	**500**
26	Clo dư	mg/L	KPH	KPH	KPH	KPH	KPH	KPH	**1**
27	Hàm lượng thuốc bảo vệ thực vật clo hữu cơ	-	-	-	-	-	-	-	
	+ Aldrin	µg/L	KPH	KPH	KPH	KPH	KPH	KPH	**0,05**
	+ HCB	µg/L	KPH	KPH	KPH	KPH	KPH	KPH	**0,05**
	+ 4,4'-DDD	µg/L	KPH	KPH	KPH	KPH	KPH	KPH	**0,05**
	+ 4,4'-DDE	µg/L	KPH	KPH	KPH	KPH	KPH	KPH	**0,05**
	+ 4,4'-DDT	µg/L	KPH	KPH	KPH	KPH	KPH	KPH	**0,05**
	+ Dieldrin	µg/L	KPH	KPH	KPH	KPH	KPH	KPH	**0,05**
	+ α-endosulfan	µg/L	KPH	KPH	KPH	KPH	KPH	KPH	**0,05**
	+ β-endosulfan	µg/L	KPH	KPH	KPH	KPH	KPH	KPH	**0,05**
	+ Endosulfan-sulfate	µg/L	KPH	KPH	KPH	KPH	KPH	KPH	**0,05**
	+ Endrin	µg/L	KPH	KPH	KPH	KPH	KPH	KPH	**0,05**
	+ α-HCH	µg/L	KPH	KPH	KPH	KPH	KPH	KPH	**0,05**
	+ β-HCH	µg/L	KPH	KPH	KPH	KPH	KPH	KPH	**0,05**
	+ Lindan (γ-HCH)	µg/L	KPH	KPH	KPH	KPH	KPH	KPH	**0,05**
	+ δ-HCH	µg/L	KPH	KPH	KPH	KPH	KPH	KPH	**0,05**
	+ Heptachlor	µg/L	KPH	KPH	KPH	KPH	KPH	KPH	**0,05**
	+Heptachlor-epoxide	µg/L	KPH	KPH	KPH	KPH	KPH	KPH	**0,05**
	+ Methoxychlor	µg/L	KPH	KPH	KPH	KPH	KPH	KPH	**0,05**
28	Hàm lượng thuốc bảo vệ thực vật lân	-	-	-	-	-	-	-	-

TT	Thông số	Đơn vị	Kết quả năm 2024				Kết quả năm 2025		Giới hạn tiếp nhận của KCN Xuân Lộc
			Đợt 1	Đợt 2	Đợt 3	Đợt 4	Đợt 1	Đợt 2	
	hữu cơ								
	+ Fenthion	µg/L	KPH	KPH	KPH	KPH	KPH	KPH	**0,3**
	+ Diazinon	µg/L	KPH	KPH	KPH	KPH	KPH	KPH	**0,3**
	+ Parathion methyl	µg/L	KPH	KPH	KPH	KPH	KPH	KPH	**0,3**
	+ Chlorpyrifos	µg/L	KPH	KPH	KPH	KPH	KPH	KPH	**0,3**
	+ Chlorpyrifos-methyl	µg/L	KPH	KPH	KPH	KPH	KPH	KPH	**0,3**
	+ Parathion ethyl	µg/L	KPH	KPH	KPH	KPH	KPH	KPH	**0,3**
	+ Fenitrothion	µg/L	KPH	KPH	KPH	KPH	KPH	KPH	**0,3**
	+ Malathion	µg/L	KPH	KPH	KPH	KPH	KPH	KPH	**0,3**
29	PCBs	-	KPH	KPH	-	-	-	-	-
	+ PCB-18	µg/L	KPH	KPH	KPH	KPH	KPH	KPH	**0,003**
	+ PCB-28	µg/L	KPH	KPH	KPH	KPH	KPH	KPH	**0,003**
	+ PCB-31	µg/L	KPH	KPH	KPH	KPH	KPH	KPH	**0,003**
	+ PCB-44	µg/L	KPH	KPH	KPH	KPH	KPH	KPH	**0,003**
	+ PCB-52	µg/L	KPH	KPH	KPH	KPH	KPH	KPH	**0,003**
	+ PCB-101	µg/L	KPH	KPH	KPH	KPH	KPH	KPH	**0,003**
	+ PCB-118	µg/L	KPH	KPH	KPH	KPH	KPH	KPH	**0,003**
	+ PCB-138	µg/L	KPH	KPH	KPH	KPH	KPH	KPH	**0,003**
	+ PCB-149	µg/L	KPH	KPH	KPH	KPH	KPH	KPH	**0,003**
	+ PCB-153	µg/L	KPH	KPH	KPH	KPH	KPH	KPH	**0,003**
	+ PCB-170	µg/L	KPH	KPH	KPH	KPH	KPH	KPH	**0,003**
	+ PCB-180	µg/L	KPH	KPH	KPH	KPH	KPH	KPH	**0,003**
	+ PCB-194	µg/L	KPH	KPH	KPH	KPH	KPH	KPH	**0,003**
	+ PCB-209	µg/L	KPH	KPH	KPH	KPH	KPH	KPH	**0,003**
30	Hoạt độ phóng xạ alpha tổng	Bq/L	KPH	KPH	KPH	< 0,05	KPH	< 0,09	**0,1**
31	Hoạt độ phóng xạ beta tổng	Bq/L	0,52	< 0,3	< 0,36	0,33	0,44	0,33	**1**
32	Coliforms	MPN/ 100ml	$7,9 \times 10^5$	$2,4 \times 10^2$	$3,3 \times 10^3$	$4,6 \times 10^4$	$2,4 \times 10^4$	$1,3 \times 10^4$	**KGH**

(Nguồn: Công ty TNHH Giày Dona Standard Việt Nam)

Ghi chú:

+ KPH: Không phát hiện.

+ KGH: Không giới hạn.

2.2. Các sự cố đối với hệ thống xử lý nước thải (nếu có)

Không có.

2.3. Đánh giá chung về hiện trạng, hiệu quả, mức độ phù hợp, khả năng đáp ứng của công trình xử lý nước thải

Từ kết quả phân tích chất lượng nước thải nhận thấy các thông số trong nước thải sau xử lý tại cơ sở đều đạt tiêu chuẩn giới hạn tiếp nhận của KCN Xuân Lộc. Qua đó cho thấy hiệu quả đạt được của công tác quản lý, xử lý nước thải tại cơ sở và công trình xử lý nước thải tại công ty đang hoạt động tốt.

3. Kết quả hoạt động của công trình xử lý bụi, khí thải

3.1. Tổng hợp các kết quả quan trắc khí thải định kỳ của cơ sở

Tổng hợp kết quả quan trắc bụi, khí thải định kỳ của cơ sở năm 2024 và năm 2025 được trình bày như sau:

➢ **Tổng hợp kết quả năm 2024:**

- Vị trí lấy mẫu:

Bảng 5.3. Vị trí các điểm quan trắc khí thải năm 2024

STT	Tên điểm quan trắc	Ký hiệu điểm quan trắc	Thời điểm quan trắc ngày	Thông số quan trắc	Quy chuẩn so sánh
1	Ống thoát khí thải NOS A xưởng 1A – Phòng pha trộn hóa chất	KT1	Đợt 1: 24/06/2024 Đợt 2: 25/09/2024	Lưu lượng, Bụi tổng, Trietylamin, Toluen, Xylen, Benzen, Vinyl Clorua, MEK, Acetone	QCVN 19:2009/ BTNMT, Cột B; K_p=0,8; K_v=1 và QCVN 20:2009/BTNMT
2	Ống thoát khí thải NOS A xưởng 1A – Chuyền lasting	KT2	Đợt 1: 24/06/2024 Đợt 2: 25/09/2024		
3	Ống thoát khí thải NOS A xưởng 1A – Khu vực lưu trữ tạm thời	KT3	Đợt 1: 24/06/2024 Đợt 2: 25/09/2024		
4	Ống thoát khí thải NOS B xưởng 2A – Chuyền lasting	KT4	Đợt 1: 24/06/2024 Đợt 2: 25/09/2024		
5	Ống thoát khí thải NOS B xưởng 2A – Khu vực lưu trữ tạm thời	KT5	Đợt 1: 24/06/2024 Đợt 2: 25/09/2024		
6	Ống thoát khí thải NOS C xưởng 2B – Chuyền lasting	KT6	Đợt 1: 24/06/2024 Đợt 2: 25/09/2024		
7	Ống thoát khí thải NOS C xưởng 2B – Khu vực lưu trữ tạm thời	KT7	Đợt 1: 24/06/2024 Đợt 2: 25/09/2024		
8	Ống thoát khí thải Midsole & Pre-stitching xưởng 27 – chuyền sơn	KT8	Đợt 1: 24/06/2024 Đợt 2: 25/09/2024		
9	Ống thoát khí thải Midsole & Pre-stitching xưởng 27 – chuyền UV	KT9	Đợt 1: 24/06/2024 Đợt 2: 25/09/2024		
10	Ống thoát khí thải Midsole & Pre-stitching xưởng 27 – Máy Auto UV	KT10	Đợt 1: 24/06/2024 Đợt 2: 25/09/2024		
11	Ống thoát khí thải Midsole & Pre-stitching xưởng 27 – Khu vực rửa khuôn	KT11	Đợt 1: 24/06/2024 Đợt 2: 25/09/2024		

STT	Tên điểm quan trắc	Ký hiệu điểm quan trắc	Thời điểm quan trắc ngày	Thông số quan trắc	Quy chuẩn so sánh
12	Ống thoát khí thải Midsole & Pre-stitching xưởng 27 – chuyền in 1	KT12	Đợt 1: 24/06/2024 Đợt 2: 25/09/2024	Lưu lượng, Bụi tổng, Trietylamin, Toluen, Xylen, Benzen, Vinyl Clorua, MEK, Acetone	QCVN 19:2009/ BTNMT, Cột B; K_p=0,8; K_v=1 và QCVN 20:2009/BTNMT
13	Ống thoát khí thải Midsole & Pre-stitching xưởng 27 – chuyền in 2	KT13	Đợt 1: 24/06/2024 Đợt 2: 25/09/2024		
14	Ống thoát khí thải Midsole & Pre-stitching xưởng 27 – Khu vực làm khuôn in Tech	KT14	Đợt 1: 24/06/2024 Đợt 2: 25/09/2024		
15	Ống thoát khí thải Midsole & Pre-stitching xưởng 27 – Phòng Pad	KT15	Đợt 1: 24/06/2024 Đợt 2: 25/09/2024		
16	Ống thoát khí thải RB & Stockfit xưởng 28 – khu vực rửa khuôn	KT 16	Đợt 1: 24/06/2024 Đợt 2: 25/09/2024		
17	Ống thoát khí thải RB & Stockfit xưởng 28 – máy giặt (Air bag)	KT 17	Đợt 1: 24/06/2024 Đợt 2: 25/09/2024		
18	Ống thoát khí thải RB & Stockfit xưởng 28 – Máy phun keo tự động 1	KT 18	Đợt 1: 24/06/2024 Đợt 2: 25/09/2024		
19	Ống thoát khí thải RB & Stockfit xưởng 28 – Máy phun keo tự động 2	KT 19	Đợt 1: 24/06/2024 Đợt 2: 25/09/2024		
20	Ống thoát khí thải RB & Stockfit xưởng 28 – phòng pha trộn hóa chất	KT20	Đợt 1: 24/06/2024 Đợt 2: 25/09/2024		
21	Ống thoát khí thải RB & Stockfit xưởng 28 – chuyền Stockfit 1	KT 21	Đợt 1: 24/06/2024 Đợt 2: 25/09/2024		
22	Ống thoát khí thải RB & Stockfit xưởng 28 – chuyền Stockfit 2	KT 22	Đợt 1: 24/06/2024 Đợt 2: 25/09/2024		
23	Ống thoát khí thải RB & Stockfit xưởng 28 – chuyền Stockfit 3	KT23	Đợt 1: 24/06/2024 Đợt 2: 25/09/2024		
24	Ống thoát khí thải RB & Stockfit xưởng 28 – Khu vực lưu trữ tạm thời	KT 24	Đợt 1: 24/06/2024 Đợt 2: 25/09/2024		
25	Ống thoát khí thải xưởng 29 – Kho hóa chất khu vực san chiết	KT 25	Đợt 1: 24/06/2024 Đợt 2: 25/09/2024		
26	Ống thoát khí thải xưởng 29 – phòng lad	KT26	Đợt 1: 24/06/2024 Đợt 2: 25/09/2024		

STT	Tên điểm quan trắc	Ký hiệu điểm quan trắc	Thời điểm quan trắc ngày	Thông số quan trắc	Quy chuẩn so sánh
27	Ống thoát khí thải NOS A xưởng 1A-Máy cắt laser	KT 27	Đợt 1: 24/06/2024 Đợt 2: 25/09/2024	Lưu lượng, Bụi tổng, CO, NO_2, SO_2	QCVN 19:2009/ BTNMT, Cột B, K_p=0,8; K_v=1.
28	Ống thoát khí thải Midsole & Pre-stitching xưởng 27 – Máy cắt laser	KT 28	Đợt 1: 24/06/2024 Đợt 2: 25/09/2024		
29	Ống thoát khí thải Midsole & Pre-stitching xưởng 27 – Máy cắt Pallet	KT29	Đợt 1: 24/06/2024 Đợt 2: 25/09/2024	Lưu lượng, Bụi tổng	
30	Ống thoát khí thải RB & Stockfit xưởng 28 – máy luyện kín	KT 30	Đợt 1: 24/06/2024 Đợt 2: 25/09/2024		
31	Khí thải máy phát điện 1	KT 31	Đợt 1: 24/06/2024 Đợt 2: 25/09/2024	Lưu lượng, Bụi tổng, CO, NO_x, SO_2	
32	Khí thải máy phát điện 2	KT 32	Đợt 1: 24/06/2024 Đợt 2: 25/09/2024		
33	Khí thải máy phát điện 3	KT 33	Đợt 1: 24/06/2024 Đợt 2: 25/09/2024		
34	Ống thoát hơi nhà ăn chuyên gia	KT34	Đợt 1: 24/06/2024 Đợt 2: 25/09/2024		
35	Ống thoát hơi nhà bếp ăn công nghiệp 1	KT 35	Đợt 1: 24/06/2024 Đợt 2: 25/09/2024		
36	Ống thoát hơi nhà bếp ăn công nghiệp 2	KT 36	Đợt 1: 24/06/2024 Đợt 2: 25/09/2024		

- Kết quả mẫu:

Bảng 5.4. Kết quả phân tích chất lượng khí thải tại các hệ thống xử lý bụi, khí thải năm 2024

Ký hiệu	Đợt	Chỉ tiêu											
		(m^3/h)	(mg/Nm^3)										
		Lưu lượng	Bụi tổng	Trietylamin	Toluen	Xylen	Benzen	Vinyl Clorua	MEK	Acetone	CO	NO2	SO2
KT1	Đợt 1	1.869	< 30	KPH	KPH	KPH	KPH	KPH	KPH	KPH	-	-	-
	Đợt 2	1.960	< 30	KPH	KPH	KPH	KPH	KPH	-	-	-	-	-

Ký hiệu	Đợt	Chỉ tiêu											
		(m^3/h)	(mg/Nm^3)										
		Lưu lượng	Bụi tổng	Trietylamin	Toluen	Xylen	Benzen	Vinyl Clorua	MEK	Acetone	CO	NO2	SO2
KT2	Đợt 1	3.980	< 30	KPH	KPH	KPH	KPH	KPH	KPH	KPH	-	-	-
	Đợt 2	3.607	< 30	KPH	KPH	KPH	KPH	KPH	-	-	-	-	-
KT3	Đợt 1	1.633	< 30	KPH	KPH	KPH	KPH	KPH	KPH	KPH	-	-	-
	Đợt 2	1.746	< 30	KPH	KPH	KPH	KPH	KPH	-	-	-	-	-
KT4	Đợt 1	3.894	< 30	KPH	KPH	KPH	KPH	KPH	21,2	45,7	-	-	-
	Đợt 2	3.973	< 30	KPH	KPH	KPH	KPH	KPH	-	-	-	-	-
KT5	Đợt 1	1.415	< 30	KPH	KPH	KPH	KPH	KPH	KPH	KPH	-	-	-
	Đợt 2	1.418	< 30	KPH	KPH	KPH	KPH	KPH	-	-	-	-	-
KT6	Đợt 1	2.355	< 30	KPH	KPH	KPH	KPH	KPH	14,1	20,8	-	-	-
	Đợt 2	2.439	< 30	KPH	KPH	KPH	KPH	KPH	-	-	-	-	-
KT7	Đợt 1	3.239	< 30	KPH	KPH	KPH	KPH	KPH	KPH	KPH	-	-	-
	Đợt 2	1.356	< 30	KPH	KPH	KPH	KPH	KPH	-	-	-	-	-
KT8	Đợt 1	4.010	34,4	KPH	KPH	KPH	KPH	KPH	KPH	KPH	-	-	-
	Đợt 2	3.951	33	KPH	KPH	KPH	KPH	KPH	-	-	-	-	-
KT9	Đợt 1	7.183	< 30	KPH	KPH	KPH	KPH	KPH	17,3	44,6	-	-	-
	Đợt 2	7.149	< 30	KPH	KPH	KPH	KPH	KPH	-	-	-	-	-
KT10	Đợt 1	4.517	< 30	KPH	KPH	KPH	KPH	KPH	KPH	KPH	-	-	-
	Đợt 2	4.642	< 30	KPH	KPH	KPH	KPH	KPH	-	-	-	-	-
KT11	Đợt 1	1.642	< 30	KPH	KPH	KPH	KPH	KPH	KPH	KPH	-	-	-
	Đợt 2	1.837	< 30	KPH	KPH	KPH	KPH	KPH	-	-	-	-	-
KT12	Đợt 1	14.884	30,6	KPH	KPH	KPH	KPH	KPH	15,2	19,6	-	-	-
	Đợt 2	14.669	< 30	KPH	KPH	KPH	KPH	KPH	-	-	-	-	-
KT13	Đợt 1	9.470	< 30	KPH	KPH	KPH	KPH	KPH	15,3	28,7	-	-	-
	Đợt 2	9.172	< 30	KPH	KPH	KPH	KPH	KPH	-	-	-	-	-
KT14	Đợt 1	2.916	< 30	KPH	KPH	KPH	KPH	KPH	17,5	16,3	-	-	-
	Đợt 2	2.811	< 30	KPH	KPH	KPH	KPH	KPH	-	-	-	-	-
KT15	Đợt 1	1.154	30,2	KPH	KPH	KPH	KPH	KPH	KPH	KPH	-	-	-
	Đợt 2	1.299	< 30	KPH	KPH	KPH	KPH	KPH	-	-	-	-	-

Ký hiệu	Đợt	Chỉ tiêu											
		(m^3/h)	(mg/Nm^3)										
		Lưu lượng	Bụi tổng	Trietylamin	Toluen	Xylen	Benzen	Vinyl Clorua	MEK	Acetone	CO	NO2	SO2
KT16	Đợt 1	1.832	< 30	KPH	KPH	KPH	KPH	KPH	KPH	KPH	-	-	-
	Đợt 2	1.869	< 30	KPH	KPH	KPH	KPH	KPH	-	-	-	-	-
KT17	Đợt 1	1.414	< 30	KPH	KPH	KPH	KPH	KPH	KPH	KPH	-	-	-
	Đợt 2	1.528	< 30	KPH	KPH	KPH	KPH	KPH	-	-	-	-	-
KT 18	Đợt 1	1.402	< 30	KPH	KPH	KPH	KPH	KPH	KPH	KPH	-	-	-
	Đợt 2	1.514	< 30	KPH	KPH	KPH	KPH	KPH	-	-	-	-	-
KT19	Đợt 1	1.637	< 30	KPH	KPH	KPH	KPH	KPH	KPH	KPH	-	-	-
	Đợt 2	1.573	< 30	KPH	KPH	KPH	KPH	KPH	-	-	-	-	-
KT20	Đợt 1	1.873	< 30	KPH	KPH	KPH	KPH	KPH	17,5	35,6	-	-	-
	Đợt 2	1.851	< 30	KPH	KPH	KPH	KPH	KPH	-	-	-	-	-
KT21	Đợt 1	3.968	< 30	KPH	KPH	KPH	KPH	KPH	KPH	KPH	-	-	-
	Đợt 2	4.250	< 30	KPH	KPH	KPH	KPH	KPH	-	-	-	-	-
KT22	Đợt 1	4.103	31,1	KPH	KPH	KPH	KPH	KPH	KPH	KPH	-	-	-
	Đợt 2	4.196	< 30	KPH	KPH	KPH	KPH	KPH	-	-	-	-	-
KT23	Đợt 1	3.187	< 30	KPH	KPH	KPH	KPH	KPH	13,1	15,6	-	-	-
	Đợt 2	3.606	< 30	KPH	KPH	KPH	KPH	KPH	-	-	-	-	-
KT24	Đợt 1	1.421	< 30	KPH	KPH	KPH	KPH	KPH	KPH	KPH	-	-	-
	Đợt 2	1.292	< 30	KPH	KPH	KPH	KPH	KPH	-	-	-	-	-
KT25	Đợt 1	2.106	31,2	KPH	KPH	KPH	KPH	KPH	KPH	KPH	-	-	-
	Đợt 2	2.355	30,7	KPH	KPH	KPH	KPH	KPH	-	-	-	-	-
KT26	Đợt 1	1.630	< 30	KPH	KPH	KPH	KPH	KPH	KPH	KPH	-	-	-
	Đợt 2	1.750	< 30	KPH	KPH	KPH	KPH	KPH	-	-	-	-	-
KT27	Đợt 1	8.434	36,4	-	-	-	-	-	-	-	< 1	< 1	< 1
	Đợt 2	8.321	38,8	-	-	-	-	-	-	-	< 1	2	< 1
KT28	Đợt 1	6.981	31,3	-	-	-	-	-	-	-	< 1	< 1	< 1
	Đợt 2	6.756	39,3	-	-	-	-	-	-	-	< 1	< 1	< 1
KT29	Đợt 1	1.437	< 30	-	-	-	-	-	-	-	-	-	-
	Đợt 2	1.542	< 30	-	-	-	-	-	-	-	-	-	-

Ký hiệu	Đợt	Chỉ tiêu											
		(m^3/h)	(mg/Nm^3)										
		Lưu lượng	Bụi tổng	Trietylamin	Toluen	Xylen	Benzen	Vinyl Clorua	MEK	Acetone	CO	NO2	SO2
KT30	Đợt 1	1.665	< 30	-	-	-	-	-	-	-	-	-	-
	Đợt 2	1.532	< 30	-	-	-	-	-	-	-	-	-	-
KT31	Đợt 1	1.217	< 30	-	-	-	-	-	-	-	355	366	4
	Đợt 2	1.406	< 30	-	-	-	-	-	-	-	464	448	< 1
KT32	Đợt 1	986	< 30	-	-	-	-	-	-	-	367	394	13
	Đợt 2	1.051	< 30	-	-	-	-	-	-	-	518	491	< 1
KT33	Đợt 1	1.205	< 30	-	-	-	-	-	-	-	365	402	12
	Đợt 2	1.178	< 30	-	-	-	-	-	-	-	429	502	< 1
KT34	Đợt 1	4.394	< 30	-	-	-	-	-	-	-	< 1	< 1	< 1
	Đợt 2	4.137	< 30	-	-	-	-	-	-	-	< 1	< 1	< 1
KT35	Đợt 1	1.409	< 30	-	-	-	-	-	-	-	19	< 1	< 1
	Đợt 2	1.616	< 30	-	-	-	-	-	-	-	< 1	< 1	< 1
KT36	Đợt 1	1.400	< 30	-	-	-	-	-	-	-	8	< 1	<1
	Đợt 2	1.425	< 30	-	-	-	-	-	-	-	< 1	< 1	< 1
QCVN19:2009 /BTNMT; cột B với K_v=1; K_p=0,8			**160**	-	-	-	-	-	-	-	**800**	**680**	**400**
QCVN 20:2009/BTNMT			-	**100**	**750**	**870**	**5**	**20**	-	-	-	-	-

(Nguồn: Công ty TNHH Giày Dona Standard Việt Nam)

Ghi chú:

– QCVN 19:2009/BTNMT - Quy chuẩn kỹ thuật quốc gia về khí thải công nghiệp đối với bụi và một số chất vô cơ.

– QCVN 20:2009/BTNMT - Quy chuẩn kỹ thuật quốc gia về khí thải công nghiệp đối với một số chất hữu cơ.

– KPH: Không phát hiện.

Kết luận:

Kết quả quan trắc khí thải năm 2024 của Công ty TNHH Giày Dona Standard Việt Nam cho thấy các chỉ tiêu đều nằm trong giới hạn cho phép của QCVN19:2009/BTNMT, cột B, K_v=1; K_p=0,8; QCVN 20:2009/BTNMT.

➢ **Tổng hợp kết quả năm 2025:**

- Vị trí lấy mẫu:

Bảng 5.5. Vị trí các điểm quan trắc khí thải năm 2025

STT	Tên điểm quan trắc	Ký hiệu điểm quan trắc	Thời điểm quan trắc ngày	Thông số quan trắc	Quy chuẩn/tiêu chuẩn so sánh
1	Hệ thống xử lý hơi hóa chất tại Phòng pha trộn hóa chất NOS A tại Xưởng 1A	KT1	Đợt 1: 29/03/2025	Lưu lượng, Etylaxetat, Metylcyclohexan, Metylaxetat	QCVN 20:2009/BTNMT
2	Hệ thống xử lý hơi hóa chất tại Chuyền lasting NOS A tại Xưởng 1A	KT2	Đợt 1: 19/03/2025	Lưu lượng, Etylaxetat, Metylcyclohexan, n-Butyl axetat, Metylaxetat, n-heptan	
3	Hệ thống xử lý hơi hóa chất tại Khu vực lưu trữ tạm thời NOS A tại Xưởng 1A	KT3	Đợt 1: 19/03/2025		
4	Hệ thống xử lý hơi hóa chất tại Chuyền lasting NOS B tại Xưởng 2A	KT4	Đợt 1: 29/03/2025		
5	Hệ thống xử lý hơi hóa chất tại Khu vực lưu trữ tạm thời NOS B tại Xưởng 2A	KT5	Đợt 1: 29/03/2025		
6	Hệ thống xử lý hơi hóa chất tại Chuyền lasting NOS C tại Xưởng 2B	KT6	Đợt 1: 29/03/2025		
7	Hệ thống xử lý hơi hóa chất tại Khu vực lưu trữ tạm thời NOS C tại Xưởng 2B	KT7	Đợt 1: 29/03/2025		
8	Hệ thống xử lý hơi hóa chất tại Chuyền sơn khu vực Midsole tại Xưởng 27	KT8	Đợt 1: 22/03/2025	Lưu lượng, Etylaxetat	QCVN 20:2009/BTNMT
9	Hệ thống xử lý hơi hóa chất tại Chuyền UV khu vực Midsole tại Xưởng 27	KT9	Đợt 1: 22/03/2025	Lưu lượng, Metylcyclohexan, Etylaxetat, n-Butyl axetat	
10	Hệ thống xử lý hơi hóa chất tại Máy Auto UV khu vực Midsole tại Xưởng 27	KT10	Đợt 1: 22/03/2025	Lưu lượng, n-Butyl axetat	QCVN 20:2009/BTNMT
11	Hệ thống xử lý hơi hóa chất tại Chuyền in 1 Pre-stitching tại Xưởng 27	KT11	Đợt 1: 19/03/2025	Lưu lượng, Etylaxetat, Metylcyclohexan, Metylaxetat, n-heptan	QCVN 20:2009/BTNMT
12	Hệ thống xử lý hơi hóa chất tại Chuyền in 2 Pre-	KT12	Đợt 1: 19/03/2025	Lưu lượng, Etylaxetat,	QCVN

STT	Tên điểm quan trắc	Ký hiệu điểm quan trắc	Thời điểm quan trắc ngày	Thông số quan trắc	Quy chuẩn/tiêu chuẩn so sánh
	stitching tại Xưởng 27			Metylcyclohexan, Metylaxetat, n-heptan	20:2009/BTNMT
13	Hệ thống xử lý hơi hóa chất tại Phòng Pad và In lụa - Xưởng 27	KT13	Đợt 1: 19/03/2025	Lưu lượng, Metylcyclohexan, n-Butyl axetat, Etylaxetat, Metanol, n-hexan, n-heptan	QCVN 20:2009/BTNMT
14	Hệ thống xử lý bụi tại Máy cắt pallet - Xưởng 27	KT14	Đợt 1: 13/05/2025; Đợt 2: 13/10/2025.	Lưu lượng, bụi tổng	QCVN 19:2009/BTNMT, cột B, Kv = 1, Kp = 0,8
15	Hệ thống xử lý bụi tại Máy cắt laser - Xưởng 27	KT15	Đợt 1: 13/05/2025; Đợt 2: 13/10/2025.	Lưu lượng, Bụi tổng, SO2, NOx, CO	
16	Hệ thống xử lý hơi hóa chất tại Phòng pha trộn hóa chất & khu vực lưu trữ tạm thời Stockfit - Xưởng 28	KT16	Đợt 1: 26/03/2025	Lưu lượng, Etylaxetat, Metylcyclohexan, n-Butyl axetat, Metylaxetat, n-heptan	QCVN 20:2009/BTNMT
17	Hệ thống xử lý hơi hóa chất tại Chuyền Stockfit 1 - Xưởng 28	KT17	Đợt 1: 26/03/2025		
18	Hệ thống xử lý hơi hóa chất tại Chuyền Stockfit 2 - Xưởng 28	KT18	Đợt 1: 26/03/2025		
19	Hệ thống xử lý hơi hóa chất tại Chuyền Stockfit 3 - Xưởng 28	KT19	Đợt 1: 22/03/2025		
20	Hệ thống xử lý bụi tại Máy luyện kín RB - Xưởng 28	KT20	Đợt 1:13/05/2025; Đợt 2: 13/10/2025.	Lưu lượng, bụi tổng	QCVN 19:2009/BTNMT, cột B, Kv = 1, Kp = 0,8
21	Hệ thống xử lý hơi hóa chất tại Khu vực san chiết kho hóa chất - Xưởng 29	KT21	Đợt 1: 26/03/2025	Lưu lượng, Etylaxetat, Metylcyclohexan, n-Butyl axetat, Metylaxetat, n-heptan	QCVN 20:2009/BTNMT
22	Hệ thống xử lý hơi hóa chất tại Phòng lab - Xưởng 29	KT22	Đợt 1: 22/03/2025		
23	Máy phát điện 1	KT23	Đợt 1: 13/10/2025	Lưu lượng, Bụi tổng, SO2, NOx, CO	QCVN 19:2009/BTNMT, cột B, Kv = 1, Kp = 0,8
24	Máy phát điện 2	KT24	Đợt 1: 18/10/2025		
25	Máy phát điện 3	KT25	Đợt 1: 18/10/2025		

- Kết quả quan trắc:

Bảng 5.6. Kết quả phân tích chất lượng khí thải tại các hệ thống xử lý bụi, khí thải năm 2025

Ký hiệu	Đợt	Chỉ tiêu											
		(m^3/h)	(mg/Nm^3)										
		Lưu lượng	Bụi tổng	Etyl axetat	Metyl cyclohecxan	Metyl axetat	n-Butyl axetat	Metanol	n-heptan	n-hexan	CO	NOx	SO2
KT1	Đợt 1	1.622	-	KPH	KPH	KPH	-	-	-	-	-	-	-
KT2	Đợt 1	20.361	-	KPH	KPH	KPH	KPH	-	KPH	-	-	-	-
KT3	Đợt 1	1.596	-	KPH	KPH	KPH	KPH	-	KPH	-	-	-	-
KT4	Đợt 1	16.037	-	KPH	KPH	KPH	KPH	-	KPH	-	-	-	-
KT5	Đợt 1	1.627	-	KPH	KPH	KPH	KPH	-	KPH	-	-	-	-
KT6	Đợt 1	15.922	-	KPH	KPH	KPH	KPH	-	KPH	-	-	-	-
KT7	Đợt 1	1.579	-	KPH	KPH	KPH	KPH	-	KPH	-	-	-	-
KT8	Đợt 1	15.954	-	KPH	-	-	-	-	-	-	-	-	-
KT9	Đợt 1	11.136	-	KPH	KPH	-	KPH	-	-	-	-	-	-
KT10	Đợt 1	15.844	-	-	-	-	KPH	-	-	-	-	-	-
KT11	Đợt 1	20.941	-	KPH	KPH	KPH	-	-	KPH	-	-	-	-
KT12	Đợt 1	21.036	-	KPH	KPH	KPH	-	-	KPH	-	-	-	-
KT13	Đợt 1	3.941	-	KPH	KPH	-	KPH	KPH	KPH	KPH	-	-	-
KT14	Đợt 1	1.813	49,6	-	-	-	-	-	-	-	-	-	-
	Đợt 2	1.533	59,5	-	-	-	-	-	-	-	-	-	-
KT15	Đợt 1	16.871	45,2	-	-	-	-	-	-	-	< 1	< 1	< 1
	Đợt 2	14.217	55,8	-	-	-	-	-	-	-	< 1	< 1	< 1
KT16	Đợt 1	1.622	-	5,4	KPH	KPH	KPH	-	KPH	-	-	-	-
KT17	Đợt 1	20.980	-	5,5	KPH	KPH	KPH	-	KPH	-	-	-	-
KT 18	Đợt 1	15.039	-	3,2	KPH	KPH	KPH	-	KPH	-	-	-	-
KT19	Đợt 1	15.355	-	KPH	KPH	KPH	KPH	-	KPH	-	-	-	-
KT20	Đợt 1	9.033	31,8	-	-	-	-	-	-	-	-	-	-
	Đợt 2	7.616	48,9	-	-	-	-	-	-	-	-	-	-
KT21	Đợt 1	1.899	-	5,8	KPH	KPH	KPH	-	KPH	-	-	-	-
KT22	Đợt 1	1.612	-	KPH	KPH	KPH	KPH	-	KPH	-	-	-	-

Ký hiệu	Đợt	Chỉ tiêu											
		(m^3/h)	(mg/Nm^3)										
		Lưu lượng	Bụi tổng	Etyl axetat	Metyl cyclohecxan	Metyl axetat	n-Butyl axetat	Metanol	n-heptan	n-hexan	CO	NOx	SO2
KT23	Đợt 1	2.708	62,7	-	-	-	-	-	-	-	214	181	< 1
KT24	Đợt 1	2.901	63,8	-	-	-	-	-	-	-	173	100	< 1
KT25	Đợt 1	2.571	60,2	-	-	-	-	-	-	-	213	164	< 1
QCVN19:2009 /BTNMT; cột B với K_v=1; K_p=0,8			**160**	**-**	**-**	**-**	**-**	**-**	**-**	**-**	**800**	**680**	**400**
QCVN 20:2009/BTNMT			**-**	**1.400**	**2.000**	**610**	**950**	**260**	**2.000**	**450**	**-**	**-**	**-**

(Nguồn: Công ty TNHH Giày Dona Standard Việt Nam)

Ghi chú:

- QCVN 19:2009/BTNMT - Quy chuẩn kỹ thuật quốc gia về khí thải công nghiệp đối với bụi và một số chất vô cơ.
- QCVN 20:2009/BTNMT - Quy chuẩn kỹ thuật quốc gia về khí thải công nghiệp đối với một số chất hữu cơ.
- KPH: Không phát hiện.

Kết luận:

Kết quả quan trắc khí thải năm 2025 của Công ty TNHH Giày Dona Standard Việt Nam cho thấy các chỉ tiêu đều nằm trong giới hạn cho phép của QCVN19:2009/BTNMT, cột B, K_v=1; K_p=0,8; QCVN 20:2009/BTNMT.

3.2. Các sự cố đối với hệ thống xử lý khí thải (nếu có)

Không có

3.3. Đánh giá chung về hiện trạng, hiệu quả, mức độ phù hợp, khả năng đáp ứng của công trình xử lý bụi, khí thải

Từ kết quả phân tích chất lượng khí thải tại các hệ thống xử lý bụi, khí thải của Công ty nhận thấy các thông số ô nhiễm trong khí thải đều nằm trong giới hạn cho phép của quy chuẩn. Qua đó cho thấy hiệu quả đạt được của công tác quản lý, xử lý bụi, khí thải tại cơ sở và công trình xử lý khí thải tại công ty đang hoạt động tốt.

4. Kết quả thu gom, xử lý chất thải (đối với cơ sở thực hiện dịch vụ xử lý chất thải)

Cơ sở không thực hiện dịch vụ xử lý chất thải nên không trình bày đối với mục này.

5. Kết quả nhập khẩu và sử dụng phế liệu nhập khẩu làm nguyên liệu sản xuất (đối với cơ sở sử dụng phế liệu nhập khẩu làm nguyên liệu sản xuất)

Cơ sở không thực hiện nhập khẩu và sử dụng phế liệu nhập khẩu làm nguyên liệu sản xuất nên không đánh giá đối với mục này.

6. Tình hình phát sinh, xử lý chất thải.

Tổng hợp, thống kê khối lượng từng loại chất thải phát sinh chuyển giao cho đơn vị thu gom trong năm 2024 và 2025 được tổng hợp như sau:

➢ ***Thống kê khối lượng chất thải rắn sinh hoạt:***

Bảng 5.7. Bảng thống kê khối lượng chất thải rắn sinh hoạt năm 2024 và năm 2025

STT	CTRSH	Tổ chức, cá nhân tiếp nhận CTRSH	Khối lượng (Tấn/năm)	
			Năm 2024	Năm 2025
1	Chất thải rắn sinh hoạt khác	Hợp tác xã Dịch vụ Vệ sinh Môi trường Xuân Lộc - Công ty TNHH Củ Lao Xanh	42,201	-
		HTX Dịch vụ vệ sinh môi trường Xuân Lộc – Công ty Cổ phần Củ Lao Xanh	96,316	127,928
2	Chất thải rắn sinh hoạt tái chế	Trung tâm Phát triển & Tái chế phế liệu – Chi nhánh Công ty TNHH Tân Phát Tài	-	0,042
3	Chất thải thực phẩm	Công ty TNHH Sông Hồng Tân - Công ty TNHH Ươm Giống Lâm Nghiệp và Dược Liệu Đồng Chùa 3	135,925	-
		Công ty TNHH Sông Hồng Tân - Công ty TNHH Nuôi Trồng Thủy Sản Thanh Triều	130,058	253,065
Tổng cộng			**404,500**	**381,035**

- Công ty đã ký hợp đồng thu gom, vận chuyển và xử lý chất thải rắn sinh hoạt với các đơn vị có chức năng theo đúng quy định, gồm các đơn vị sau:

+ Hợp đồng với Hợp tác xã dịch vụ vệ sinh môi trường Xuân Lộc về việc thu gom rác sinh hoạt *(Hợp đồng số 06/2026/DS-HTX ngày 29/06/2026).*

+ Hợp đồng xử lý chất thải sinh hoạt giữa HTX dịch vụ vệ sinh môi trường Xân Lộc với Chi nhánh nhà máy xử lý chất thải nguy hại và chất thải rắn sinh hoạt – Công ty cổ phần thương mại Tài Tiến (*Hợp đồng số 79/01-2026/HĐCTSH-TT ngày 02/01/2026).*

+ Hợp đồng với Trung tâm Phát triển & Tái chế phế liệu – Chi nhánh Công ty TNHH Tân Phát Tài về việc mua bán phế liệu *(Hợp đồng số 001-26/HĐPL-VRDC&DS ngày 27/12/2025, phụ lục hợp đồng số 001-26/HĐPL-VRDC&DS/PL02 ngày 16/03/2026, phụ lục hợp đồng số 001-26/HĐPL-VRDC&DS/PL03 ngày 23/04/2026).*

+ Hợp đồng với Công ty TNHH Sông Hồng Tân về việc cung ứng suất ăn công nghiệp cho công nhân viên *(Hợp đồng số 2025/HDKT/DS2-SHT ngày 31/12/2024 và Phụ lục hợp đồng số 2025/HDKT/DS2-SHT/PL2 ngày 01/08/2025).*

• Công ty TNHH Sông Hồng Tân đã ký hợp đồng với Công ty TNHH Nuôi Trồng Thủy Sản Thanh Triều về việc thu gom thức ăn thừa *(Hợp đồng 20240730/HĐDV SHT-TSTT ngày 01/07/2024).*

➢ ***Thống kê khối lượng chất thải công nghiệp thông thường:***

Bảng 5.8. Bảng thống kê khối lượng chất thải công nghiệp thông thường năm 2024-2025

TT	Nhóm CTRCNTT	Khối lượng (kg)/năm		Tổ chức, cá nhân tiếp nhận CTRCNTT
		Năm 2024	Năm 2025	
1	**Sử dụng trực tiếp làm nguyên liệu, nhiên liệu cho quá trình sản xuất** (tại cơ sở)	**0**	**0**	-
2	**Tái sử dụng, tái chế để làm nguyên liệu, nhiên liệu cho ngành sản xuất khác** (chuyển giao cho tổ chức, cá nhân tiếp nhận CTRCNTT)			
2.1	Chất thải phát sinh từ các sản phẩm da thải bỏ: rẻo da thuộc	-	846,20	Trung tâm Phát triển & Tái chế phế liệu – Chi nhánh Công ty TNHH Tân Phát Tài; Công ty TNHH MTV Sản xuất Thương mại Dịch vụ Môi trường Á Châu. Công ty TNHH Một Thành Viên Dịch vụ Thương mại Môi trường Thanh Liêm Công ty TNHH Chin Hsin Việt Nam
2.2	Nhóm giấy, bìa: Giấy thải các loại, giấy gia cố	100.683,00	111.304,84	
2.3	Nhóm kim loại đen: kim loại thải, sắt phế liệu, sắt phế liệu từ khuôn hủy, inox thải…	172.035,00	119.292,50	
2.4	Nhóm kim loại màu: khuôn nhôm hủy…	5.906,50	8.797,50	
2.5	Nhựa và cao su: Rìa cao su, đế cao su hủy, rìa IP, đế IP hủy, rẻo TPU, bọc nylon, lõi chỉ nhựa, phom giày, nhựa thải, nhựa đầu đỏ, pallet jig, pad hủy…	696.681,50	703.429,10	
2.6	Gỗ vụn, pallet gỗ	68.784,50	38.056	
2.7	Vải, sợi: rẻo mút dán vải, rẻo vải các loại	37.423	148.324,89	
2.8	Nhóm khác – chất thải ngành giày: bụi mài, rẻo da nhân tạo, rẻo mút xốp, rẻo gia cố, rẻo trung đế, rẻo đệm lót, chi tiết giày hủy, đế giày hủy, giày hủy, mặt giày hủy, bột silica, nguyên vật liệu hủy…	257.757	39.293	
2.9	Nhóm thiết bị điện, điện tử thải: Mô tơ hư	428	116	
3	**Chất thải phải xử lý**			
3.1	Vôi thải/ Lime waste	1.702,50	779	Trung tâm Phát triển & Tái chế phế liệu – Chi nhánh Công ty TNHH Tân Phát Tài; -Công ty Cổ phần Xi măng Vicem Hà Tiên – Nhà máy xi măng Kiên Lương; Công ty TNHH Một Thành Viên
3.2	Chất thải phát sinh từ các sản phẩm da thải bỏ: rẻo da thuộc	79.275	84.114,50	
3.3	Nhóm giấy, bìa: Giấy cách nhiệt	-	965	
3.4	Nhóm nhựa và cao su: Rẻo cao su dơ, rìa IP dơ...	-	4.976,50	
3.5	Nhóm thủy tính: kính vỡ	3.005,50	1.781,50	
3.6	Nhóm vải, sợi: Rẻo vải upper đã gia công, dây giày	53.370,50	33.914,50	
3.7	Nhóm khác – chất thải ngành giày: bụi mài, rẻo da nhân tạo, rẻo mút xốp, rẻo	164.446,25	196.125,81	

TT	Nhóm CTRCNTT	Khối lượng (kg)/năm		Tổ chức, cá nhân tiếp nhận CTRCNTT
		Năm 2024	Năm 2025	
	gia cố, rẻo trung để, rẻo đệm lót, chi tiết giày hủy, đế giày hủy, giày hủy, mặt giày hủy, bột silica, nguyên vật liệu hủy…			Sản Xuất Thương Mại Dịch Vụ Môi Trường Á Châu; Công ty Cổ phần Củ Lao Xanh; Công ty TNHH Siam City Cement (Việt Nam)
3.8	Bùn phát sinh từ nhà vệ sinh, bể tự hoại	78.210	101.580	
3.9	Nước lẫn bùn từ vệ sinh hố xử lý	176.310	82.320	
3.10	Hỗn hợp dầu mỡ thải và chất béo (dầu ăn, mỡ động vật) từ quá trình phân tách dầu/nước	3.060	0	
Tổng cộng		**1.899.078,25**	**1.676.016,84**	-

- Công ty đã ký hợp đồng thu gom, vận chuyển và xử lý chất thải rắn công nghiệp thông thường không nguy hại với các đơn vị có chức năng theo đúng quy định, gồm các đơn vị sau:

+Hợp đồng với Trung tâm Phát triển & Tái chế phế liệu – Chi nhánh Công ty TNHH Tân Phát Tài về việc mua bán phế liệu *(Hợp đồng số 001-26/HĐPL-VRDC&DS ngày 27/12/2025, phụ lục hợp đồng sô 001-26/HĐPL-VRDC&DS/PL02 ngày 16/03/2026, phụ lục hợp đồng số 001-26/HĐPL-VRDC&DS/PL03 ngày 23/04/2026).*

+Hợp đồng với công ty TNHH Một Thành Viên Dịch Vụ Thương Mại Môi Trường Thanh Liêm về việc mua bán phế liệu *(Hợp đồng số 2025/HĐPL-TL-DS ngày 20/05/2025)*

+Hợp đồng với Trung tâm Phát triển & Tái chế phế liệu – Chi nhánh Công ty TNHH Tân Phát Tài về việc thu gom và chuyển giao xử lý chất thải rắn công nghiệp thông thường *(Hợp đồng số 002-26/HĐXL-VRDC&DS vào ngày 27/12/2025).*

• Trung tâm Phát triển & Tái chế phế liệu – Chi nhánh công ty TNHH Tân Phát Tài đã ký hợp đồng với Công ty cổ phần Xi măng Vicem Hà Tiên về việc cung cấp chất thải rắn công nghiệp thông thường là nhiên liệu thay thế cho nhà máy Xi măng Kiên Lương *(Hợp đồng số 007/26-CCNL ngày 29/04/2026).*

+ Hợp đồng với Công ty Cổ phần Củ Lao Xanh về việc thu gom, vận chuyển và xử lý các loại chất thải từ hố xử lý nước thải, khu vực nhà bếp và nhà vệ sinh (*Hợp đồng số 02.2026/HĐKT-DS-CLX ngày 22/12/2025).*

+ Hợp đồng với Công ty Cổ phần Củ Lao Xanh về việc thu gom, vận chuyển và xử lý chất thải rắn không nguy hại *(Hợp đồng số 01.2026.HĐKT.CTTT ngày 02/12/2025).*

➢ ***Thống kê khối lượng chất thải nguy hại:***

Bảng 5.9. Bảng thống kê khối lượng chất thải nguy hại năm 2024-2025:

STT	Tên chất thải	Mã CTNH	Khối lượng (kg/năm)		Tổ chức, cá nhân tiếp nhận CTNH
			Năm 2024	Năm 2025	
1	Các loại dầu thải khác	17 07 03	7.289	1.249	Công ty TNHH Đại Lam Sơn Mã số QLCTNH: 3-4-5-6.008.VX
2	Dầu động cơ, hộp số và bôi trơn tổng hợp thải	17 02 03	-	30	
3	Dầu nhiên liệu và dầu diesel thải	17 06 01	-	-	
4	Dầu thuỷ lực tổng hợp thải	17 01 06	21.463	10.313	

STT	Tên chất thải	Mã CTNH	Khối lượng (kg/năm)		Tổ chức, cá nhân tiếp nhận CTNH
			Năm 2024	Năm 2025	
5	Axit tẩy thải	07 01 01	-	150	Công ty TNHH Siam City Cement (Việt Nam) Số giấy phép môi trường: 69/GPMT-BTNMT
6	Các loại chất thải khác có các thành phần nguy hại hữu cơ	19 12 02	273	3.308	
7	Bao bì nhựa cứng thải	18 01 03	-	40	
8	Bao bì mềm thải	18 01 01	209	4.542	
9	Bazơ tẩy thải	07 01 03	18.810	15.700	
10	Cặn sơn, sơn và véc ni thải có dung môi hữu cơ hoặc các thành phần nguy hại khác	08 01 01	8.056	6.061	
11	Chất kết dính và chất bịt kín thải có dung môi hữu cơ hoặc các thành phần nguy hại khác	08 03 01	35.453	24.557	
12	Chất thải lỏng lẫn chất kết dính và chất bịt kín (loại có dung môi hữu cơ hoặc các thành phần nguy hại khác trong nguyên liệu sản xuất)	08 03 03	-	1.730	
13	Dung dịch nước tẩy rửa thải có các thành phần nguy hại	07 01 06	57.859	58.593	
14	Hoá chất và hỗn hợp hoá chất phòng thí nghiệm thải có các thành phần nguy hại	19 05 02	-	27,50	
15	Huyền phù nước thải lẫn sơn	08 01 04	-	42.338	
16	Mực in (loại có các thành phần nguy hại trong nguyên liệu sản xuất) thải	08 02 01	-	1.814	
17	Sản phẩm hữu cơ có các thành phần nguy hại	19 03 02	-	250,11	
18	Than hoạt tính đã qua sử dụng từ quá trình xử lý khí thải	12 01 04	493	2.779	
19	Giẻ lau, vải bảo vệ thải bị nhiễm các thành phần nguy hại	18 02 01	86.236	66.779	
20	Xỉ hàn có các kim loại nặng hoặc các thành phần nguy hại	07 04 02	-	3	
21	Ắc quy chì thải	19 06 01	688	475	Chi nhánh nhà máy xử lý chất thải nguy hại và chất thải rắn sinh hoạt - Công ty Cổ Phần TM Tài Tiến Số giấy phép môi trường: 433/GPMT-
22	Bóng đèn huỳnh quang và các loại thủy tinh hoạt tính thải	16 01 06	116	76	
23	Chất thải lây nhiễm (bao gồm cả chất thải sắc nhọn)	13 01 01	20	6	
24	Hoá chất và hỗn hợp hoá chất phòng thí nghiệm thải có các thành phần nguy hại	19 05 02	7	9,50	
25	Hoá chất thải bao gồm hoặc có các thành phần nguy hại	13 01 02	-	2,80	
26	Pin, ắc quy thải	16 01 12	8,5	19,50	

STT	Tên chất thải	Mã CTNH	Khối lượng (kg/năm)		Tổ chức, cá nhân tiếp nhận CTNH
			Năm 2024	Năm 2025	
27	Que hàn thải có các kim loại nặng hoặc thành phần nguy hại	07 04 01	7	8	BTNMT
28	Các thiết bị, linh kiện điện tử thải hoặc các thiết bị điện	16 01 13	59	191,50	
29	Bao bì kim loại cứng thải	18 01 02	13.716,2	11.287,50	
30	Bao bì nhựa cứng thải	18 01 03	24.980,9	25.525	
31	Xỉ hàn có các kim loại nặng hoặc các thành phần nguy hại	07 04 02	10	1	
	Tổng cộng	-	**275.753,60**	**277.865,41**	-

- Công ty đã ký hợp đồng thu gom, vận chuyển và xử lý chất thải nguy hại với các đơn vị có chức năng theo đúng quy định, gồm các đơn vị sau:

+ Hợp đồng với Công ty TNHH Đại Lam Sơn về việc thu gom và xử lý dầu thải *(Hợp đồng số 07-2026/HĐ-ĐLS-DS vào ngày 02/12/2025).*

+ Hợp đồng với Công ty TNHH Siam City Cement (Việt Nam) về việc vận chuyển và xử lý chất thải *(Hợp đồng số 007/GEOS/2026 vào ngày 15/12/2025, phụ lục 08 ngày 15/07/2024, phụ lục 09 ngày 18/01/2025 và phụ lục 11 ngày 01/11/2025S).*

+ Hợp đồng với Chi nhánh Nhà máy xử lý chất thải nguy hại và chất thải rắn sinh hoạt - Công ty Cổ phần TM Tài Tiến về việc thu gom và xử lý chất thải nguy hại *(Hợp đồng số 01-2026/HĐCTNH-DS/TT ngày 20/12/2025 và phụ lục số PL01/01-2026/HĐCTNH-DS/TT ngày 02/05/2026).*

7. Kết quả kiểm tra, thanh tra về bảo vệ môi trường đối với cơ sở.

Hai năm gần đây, tại Công ty không có đợt thanh tra, kiểm tra nào về bảo vệ môi trường của cơ sở.

CHƯƠNG VI. KẾ HOẠCH VẬN HÀNH THỬ NGHIỆM VÀ CHƯƠNG TRÌNH QUAN TRẮC MÔI TRƯỜNG CỦA CƠ SỞ

1. Kế hoạch vận hành thử nghiệm công trình xử lý chất thải của cơ sở

Công ty đã được cấp Giấy phép môi trường số 216/GPMT-KCNĐN ngày 27/12/2024 với (01 hệ thống xử lý nước thải công suất 550 m^3/ngày đêm và 34 hệ thống xử lý khí thải) và đã thực hiện vận hành thử nghiệm các công trình xử lý chất thải theo giấy phép môi trường được cấp gồm: 01 hệ thống xử lý nước thải công suất 550 m^3/ngày đêm và 22 hệ thống xử lý khí thải (*theo văn bản số 2235/KCNĐN-MT ngày 03/07/2025 về việc kết quả kiểm tra hoàn thành vận hành thử nghiệm các công trình xử lý chất thải của Công ty*). (07 hệ thống xử lý hơi hóa chất khu vực DSIN do chưa có kế hoạch sản xuất nên Công ty chưa vận hành thử nghiệm. Đồng thời, theo đánh giá tại chương 3 tại khu vực này hơi hóa chất phát sinh đều nằm trong giới hạn theo quy chuẩn do đó, công ty dự kiến không lắp đặt hệ thống xử lý; 05 hệ thống xử lý hơi hóa chất không sử dụng hóa chất phải thực hiện giám sát theo quy QCVN 19:2024/BTNMT, do đó không thuộc đối tượng phải giám sát, vận hành thử nghiệm).

Tuy nhiên, Công ty sẽ điều chỉnh giảm công suất một số hệ thống xử lý khí thải hiện hữu và hoạt động nâng công suất sẽ dự kiến nâng công suất một số hệ thống xử lý bụi, khí thải. Do đó, Công ty dự kiến vận hành thử nghiệm lại các hệ thống xử lý bụi, khí thải. Kế hoạch vận hành thử nghiệm căn cứ theo quy định sau:

+ Căn cứ điểm b, khoản 6, Điều 31 Nghị định số 08/2022/NĐ-CP ngày 10/01/2022 của Chính phủ quy định chi tiết một số điều của Luật Bảo vệ môi trường; Căn cứ sửa đổi, bổ sung Điều 31 tại điểm b, khoản 6, Điều 31 Nghị định số 05/2025/NĐ-CP ngày 06/01/2025 và Căn cứ sửa đổi, bổ sung Điều 11 tại khoản 2 Nghị định số 48/2025/NĐ-CP ngày 29/01/2026. Thời gian vận hành thử nghiệm đối với các cơ sở không có nguy cơ gây ô nhiễm môi trường với công suất lớn quy định tại Cột 3 Phụ lục II ban hành kèm theo Nghị định này thì do chủ cơ sở quyết định và tự chịu trách nhiệm nhưng không quá 06 tháng kể từ lúc bắt đầu vận hành thử nghiệm và phải bảo đảm đánh giá được hiệu quả của công trình xử lý chất thải theo quy định.

+ Căn cứ Điều 21 Thông tư số 02/2022/TT-BTNMT ngày 10/01/2022 của Bộ Tài nguyên và Môi trường quy định chi tiết thi hành một số điều của Luật Bảo vệ môi trường, thời gian vận hành công trình xử lý chất thải tại khoản 4 Điều này và sửa đổi, bổ sung điểm c khoản 5 của Thông tư số 07/2025/TT-BTNMT ngày 28/02/2025, việc quan trắc chất thải do chủ cơ sở tự quyết định nhưng phải bảo đảm quan trắc ít nhất 03 mẫu đơn trong 03 ngày liên tiếp của giai đoạn vận hành ổn định các công trình xử lý chất thải.

Chi tiết kế hoạch vận hành thử nghiệm các công trình xử lý bụi, khí thải của Công ty như sau:

1.1. Thời gian dự kiến vận hành thử nghiệm

Kế hoạch vận hành thử nghiệm các công trình xử lý chất thải của cơ sở không quá 6 tháng kể từ ngày bắt đầu vận hành thử nghiệm, được tổng hợp trong bảng sau:

Bảng 6.1. Kế hoạch vận hành thử nghiệm các công trình xử lý chất thải

TT	Tên công trình xử lý chất thải	Thời gian vận hành thử nghiệm	Công suất dự kiến tại thời điểm kết thúc giai đoạn vận hành thử nghiệm
1	Hệ thống xử lý hơi hóa chất tại Phòng pha trộn hóa chất - Xưởng 1A, công suất 1.500 m^3/giờ	Không quá 06 tháng kể từ lúc bắt đầu vận hành thử nghiệm	1.500 m^3/giờ
2	Hệ thống xử lý hơi hóa chất tại Chuyền lasting 1 - Xưởng 1A, công suất 25.000 m^3/giờ	Không quá 06 tháng kể từ lúc bắt đầu vận hành thử nghiệm	25.000 m^3/giờ
3	Hệ thống xử lý hơi hóa chất tại Chuyền lasting 2 và khu vực lưu trữ hóa chất - Xưởng 1A, công suất 15.000 m^3/giờ	Không quá 06 tháng kể từ lúc bắt đầu vận hành thử nghiệm	15.000 m^3/giờ
4	Hệ thống xử lý hơi hóa chất tại Chuyền lasting 1 - Xưởng 2A, công suất 15.000 m^3/giờ	Không quá 06 tháng kể từ lúc bắt đầu vận hành thử nghiệm	15.000 m^3/giờ
5	Hệ thống xử lý hơi hóa chất tại Chuyền lasting 2 và khu vực lưu trữ hóa chất - Xưởng 2A, công suất 12.000 m^3/giờ	Không quá 06 tháng kể từ lúc bắt đầu vận hành thử nghiệm	12.000 m^3/giờ
6	Hệ thống xử lý hơi hóa chất tại Chuyền lasting 1 - Xưởng 2B, công suất 15.000 m^3/giờ	Không quá 06 tháng kể từ lúc bắt đầu vận hành thử nghiệm	15.000 m^3/giờ
7	Hệ thống xử lý hơi hóa chất tại Chuyền lasting 2 và khu vực lưu trữ hóa chất - Xưởng 2B, công suất 12.000 m^3/giờ	Không quá 06 tháng kể từ lúc bắt đầu vận hành thử nghiệm	12.000 m^3/giờ
8	Hệ thống xử lý hơi hóa chất tại Chuyền sơn Midsole/ Phylon - Xưởng 27, công suất 10.000 m^3/giờ	Không quá 06 tháng kể từ lúc bắt đầu vận hành thử nghiệm	10.000 m^3/giờ
9	Hệ thống xử lý hơi hóa chất tại Chuyền UV Midsole/ Phylon - Xưởng 27, công suất 10.000 m^3/giờ	Không quá 06 tháng kể từ lúc bắt đầu vận hành thử nghiệm	10.000 m^3/giờ
10	Hệ thống xử lý hơi hóa chất tại Máy Auto UV Midsole/ Phylon - Xưởng 27, công suất 8.000 m^3/giờ	Không quá 06 tháng kể từ lúc bắt đầu vận hành thử nghiệm	8.000 m^3/giờ
11	Hệ thống xử lý bụi tại Khu vực mài Midsole/Phylon – Xưởng 27, công suất 10.000 m^3/giờ	Không quá 06 tháng kể từ lúc bắt đầu vận hành thử nghiệm	10.000 m^3/giờ
12	Hệ thống xử lý hơi hóa chất tại Chuyền in 1, vệ sinh khuôn in và phòng pha hóa chất Pre-stitching - Xưởng 27, công suất 25.000 m^3/giờ	Không quá 06 tháng kể từ lúc bắt đầu vận hành thử nghiệm	25.000 m^3/giờ
13	Hệ thống xử lý hơi hóa chất tại Chuyền in 2 Pre-stitching - Xưởng 27, công suất 25.000 m^3/giờ	Không quá 06 tháng kể từ lúc bắt đầu vận hành thử nghiệm	25.000 m^3/giờ
14	Hệ thống xử lý hơi hóa chất tại Chuyền in 3 Pre-stitching - Xưởng	Không quá 06 tháng kể từ lúc bắt đầu vận	25.000 m^3/giờ

TT	Tên công trình xử lý chất thải	Thời gian vận hành thử nghiệm	Công suất dự kiến tại thời điểm kết thúc giai đoạn vận hành thử nghiệm
	27, công suất 25.000 m^3/giờ	hành thử nghiệm	
15	Hệ thống xử lý hơi hóa chất tại Phòng Pad và In lụa - Xưởng 27, công suất 8.000 m^3/giờ	Không quá 06 tháng kể từ lúc bắt đầu vận hành thử nghiệm	8.000 m^3/giờ
16	Hệ thống xử lý bụi tại Máy cắt pallet - Xưởng 27, công suất 1.500 m^3/giờ	Không quá 06 tháng kể từ lúc bắt đầu vận hành thử nghiệm	1.500 m^3/giờ
17	hệ thống xử lý bụi tại Máy cắt laser - Xưởng 27, công suất 10.000 m^3/giờ	Không quá 06 tháng kể từ lúc bắt đầu vận hành thử nghiệm	10.000 m^3/giờ
18	Hệ thống xử lý bụi tại Máy luyện kín RB - Xưởng 28, công suất 1.800 m^3/giờ	Không quá 06 tháng kể từ lúc bắt đầu vận hành thử nghiệm	1.800 m^3/giờ
19	Hệ thống xử lý hơi hóa chất tại Phòng pha trộn hóa chất & khu vực lưu trữ tạm thời Stockfit - Xưởng 28, công suất 1.500 m^3/giờ	Không quá 06 tháng kể từ lúc bắt đầu vận hành thử nghiệm	1.500 m^3/giờ
20	Hệ thống xử lý hơi hóa chất tại Chuyền Stockfit 1 - Xưởng 28, công suất 15.000 m^3/giờ	Không quá 06 tháng kể từ lúc bắt đầu vận hành thử nghiệm	15.000 m^3/giờ
21	Hệ thống xử lý hơi hóa chất tại Chuyền Stockfit 2 và chuyền phun sơn - Xưởng 28, công suất 15.000 m^3/giờ	Không quá 06 tháng kể từ lúc bắt đầu vận hành thử nghiệm	15.000 m^3/giờ
22	Hệ thống xử lý hơi hóa chất tại Chuyền Stockfit 3 - Xưởng 28, công suất 22.000 m^3/giờ	Không quá 06 tháng kể từ lúc bắt đầu vận hành thử nghiệm	22.000 m^3/giờ
23	Hệ thống xử lý hơi hóa chất tại Chuyền Stockfit 4 - Xưởng 28, công suất 12.000 m^3/giờ	Không quá 06 tháng kể từ lúc bắt đầu vận hành thử nghiệm	12.000 m^3/giờ
24	Hệ thống xử lý hơi hóa chất tại Khu vực san chiết kho hóa chất - Xưởng 29, công suất 1.500 m^3/giờ	Không quá 06 tháng kể từ lúc bắt đầu vận hành thử nghiệm	1.500 m^3/giờ
25	Hệ thống xử lý hơi hóa chất tại Phòng lab - Xưởng 29, công suất 1.200 m^3/giờ	Không quá 06 tháng kể từ lúc bắt đầu vận hành thử nghiệm	1.200 m^3/giờ

1.2. Kế hoạch quan trắc chất thải, đánh giá hiệu quả xử lý của các công trình, thiết bị xử lý chất thải

➢ ***Kế hoạch chi tiết về thời gian dự kiến lấy các loại mẫu và kế hoạch đo đạc, lấy và phân tích mẫu chất thải để đánh giá hiệu quả xử lý của công trình.***

Kế hoạch đo đạc, lấy và phân tích mẫu chất thải để đánh giá hiệu quả trong giai đoạn vận hành ổn định các công trình, thiết bị xử lý chất thải được thực hiện lấy mẫu 03 ngày liên tiếp trong khoảng thời gian vận hành thử nghiệm, kế hoạch lấy mẫu như sau:

Bảng 6.2. Kế hoạch thời gian, đo đạc lấy và phân tích mẫu chất thải để đánh giá hiệu quả của các công trình xử lý chất

TT	Tên công trình xử lý chất thải	Vị trí lấy mẫu	Thông số quan trắc	Số lượng mẫu	Tần suất	Thời điểm lấy mẫu	Quy chuẩn so sánh
1	Hệ thống xử lý hơi hóa chất tại Phòng pha trộn hóa chất - Xưởng 1A, công suất 1.500 m^3/giờ	Tại 01 ống thải sau HTXL	Lưu lượng, Hợp chất hữu cơ dễ bay hơi (tính theo TVOC, bao gồm các cấu tử: Toluen, Xylen, Etyl Axetat, Butyl Axetat)	01 mẫu/lần/ngày	01 ngày/lần	3 ngày liên tiếp trong thời gian VHTN	QCVN19:2024/ BTNMT, cột B
2	Hệ thống xử lý hơi hóa chất tại Chuyền lasting 1 - Xưởng 1A, công suất 25.000 m^3/giờ	Tại 01 ống thải sau HTXL	Lưu lượng, Hợp chất hữu cơ dễ bay hơi (tính theo TVOC, bao gồm các cấu tử: Toluen, Xylen, Etyl Axetat, Butyl Axetat)	01 mẫu/lần/ngày	01 ngày/lần	3 ngày liên tiếp trong thời gian VHTN	QCVN19:2024/ BTNMT, cột B
3	Hệ thống xử lý hơi hóa chất tại Chuyền lasting 2 và khu vực lưu trữ hóa chất - Xưởng 1A, công suất 15.000 m^3/giờ	Tại 01 ống thải sau HTXL	Lưu lượng, Hợp chất hữu cơ dễ bay hơi (tính theo TVOC, bao gồm các cấu tử: Toluen, Xylen, Etyl Axetat, Butyl Axetat)	01 mẫu/lần/ngày	01 ngày/lần	3 ngày liên tiếp trong thời gian VHTN	QCVN19:2024/ BTNMT, cột B
4	Hệ thống xử lý hơi hóa chất tại Chuyền lasting 1 - Xưởng 2A, công suất 15.000 m^3/giờ	Tại 01 ống thải sau HTXL	Lưu lượng, Hợp chất hữu cơ dễ bay hơi (tính theo TVOC, bao gồm các cấu tử: Toluen, Xylen, Etyl Axetat, Butyl Axetat)	01 mẫu/lần/ngày	01 ngày/lần	3 ngày liên tiếp trong thời gian VHTN	QCVN19:2024/ BTNMT, cột B
5	Hệ thống xử lý hơi hóa chất tại Chuyền lasting 2 và khu vực lưu trữ hóa chất - Xưởng 2A, công suất 12.000 m^3/giờ	Tại 01 ống thải sau HTXL	Lưu lượng, Hợp chất hữu cơ dễ bay hơi (tính theo TVOC, bao gồm các cấu tử: Toluen, Xylen, Etyl Axetat, Butyl Axetat)	01 mẫu/lần/ngày	01 ngày/lần	3 ngày liên tiếp trong thời gian VHTN	QCVN19:2024/ BTNMT, cột B
6	Hệ thống xử lý hơi hóa chất tại Chuyền lasting 1 - Xưởng 2B, công suất 15.000 m^3/giờ	Tại 01 ống thải sau HTXL	Lưu lượng, Hợp chất hữu cơ dễ bay hơi (tính theo TVOC, bao gồm các cấu tử: Toluen, Xylen, Etyl Axetat, Butyl Axetat)	01 mẫu/lần/ngày	01 ngày/lần	3 ngày liên tiếp trong thời gian VHTN	QCVN19:2024/ BTNMT, cột B
7	Hệ thống xử lý hơi hóa chất tại Chuyền lasting 2 và khu vực lưu trữ hóa chất - Xưởng 2B, công suất 12.000 m^3/giờ	Tại 01 ống thải sau HTXL	Lưu lượng, Hợp chất hữu cơ dễ bay hơi (tính theo TVOC, bao gồm các cấu tử: Toluen, Xylen, Etyl Axetat, Butyl Axetat)	01 mẫu/lần/ngày	01 ngày/lần	3 ngày liên tiếp trong thời gian VHTN	QCVN19:2024/ BTNMT, cột B

TT	Tên công trình xử lý chất thải	Vị trí lấy mẫu	Thông số quan trắc	Số lượng mẫu	Tần suất	Thời điểm lấy mẫu	Quy chuẩn so sánh
8	Hệ thống xử lý hơi hóa chất tại Chuyền sơn Midsole/ Phylon - Xưởng 27, công suất 10.000 m^3/giờ	Tại 01 ống thải sau HTXL	Lưu lượng, bụi, Ethyl Acetate	01 mẫu/lần/ngày	01 ngày/lần	3 ngày liên tiếp trong thời gian VHTN	QCVN19:2024/ BTNMT, cột B
9	Hệ thống xử lý hơi hóa chất tại Chuyền UV Midsole/ Phylon - Xưởng 27, công suất 10.000 m^3/giờ	Tại 01 ống thải sau HTXL	Lưu lượng, Hợp chất hữu cơ dễ bay hơi (tính theo TVOC, bao gồm các cấu tử: Toluen, Xylen, Etyl Axetat, Butyl Axetat)	01 mẫu/lần/ngày	01 ngày/lần	3 ngày liên tiếp trong thời gian VHTN	QCVN19:2024/ BTNMT, cột B
10	Hệ thống xử lý hơi hóa chất tại Máy Auto UV Midsole/ Phylon - Xưởng 27, công suất 8.000 m^3/giờ	Tại 01 ống thải sau HTXL	Lưu lượng, Hợp chất hữu cơ dễ bay hơi (tính theo TVOC, bao gồm các cấu tử: Toluen, Xylen, Etyl Axetat, Butyl Axetat)	01 mẫu/lần/ngày	01 ngày/lần	3 ngày liên tiếp trong thời gian VHTN	QCVN19:2024/ BTNMT, cột B
11	Hệ thống xử lý bụi tại Khu vực mài Midsole/Phylon – Xưởng 27, công suất 10.000 m^3/giờ	Tại 01 ống thải sau HTXL	Lưu lượng, bụi	01 mẫu/lần/ngày	01 ngày/lần	3 ngày liên tiếp trong thời gian VHTN	QCVN19:2024/ BTNMT, cột B
12	Hệ thống xử lý hơi hóa chất tại Chuyền in 1, vệ sinh khuôn in và phòng pha hóa chất Pre-stitching - Xưởng 27, công suất 25.000 m^3/giờ	Tại 01 ống thải sau HTXL	Lưu lượng, Hợp chất hữu cơ dễ bay hơi (tính theo TVOC, bao gồm các cấu tử: Toluen, Xylen, Etyl Axetat, Butyl Axetat)	01 mẫu/lần/ngày	01 ngày/lần	3 ngày liên tiếp trong thời gian VHTN	QCVN19:2024/ BTNMT, cột B
13	Hệ thống xử lý hơi hóa chất tại Chuyền in 2 Pre-stitching - Xưởng 27, công suất 25.000 m^3/giờ	Tại 01 ống thải sau HTXL	Lưu lượng, Hợp chất hữu cơ dễ bay hơi (tính theo TVOC, bao gồm các cấu tử: Toluen, Xylen, Etyl Axetat, Butyl Axetat)	01 mẫu/lần/ngày	01 ngày/lần	3 ngày liên tiếp trong thời gian VHTN	QCVN19:2024/ BTNMT, cột B
14	Hệ thống xử lý hơi hóa chất tại Chuyền in 3 Pre-stitching - Xưởng 27, công suất 25.000 m^3/giờ	Tại 01 ống thải sau HTXL	Lưu lượng, Hợp chất hữu cơ dễ bay hơi (tính theo TVOC, bao gồm các cấu tử: Toluen, Xylen, Etyl Axetat, Butyl Axetat)	01 mẫu/lần/ngày	01 ngày/lần	3 ngày liên tiếp trong thời gian VHTN	QCVN19:2024/ BTNMT, cột B
15	Hệ thống xử lý hơi hóa chất tại Phòng Pad và In lụa - Xưởng 27, công suất 8.000 m^3/giờ	Tại 01 ống thải sau HTXL	Lưu lượng, Hợp chất hữu cơ dễ bay hơi (tính theo TVOC, bao gồm các cấu tử: Toluen, Xylen, Etyl Axetat, Butyl Axetat)	01 mẫu/lần/ngày	01 ngày/lần	3 ngày liên tiếp trong thời gian VHTN	QCVN19:2024/ BTNMT, cột B

TT	Tên công trình xử lý chất thải	Vị trí lấy mẫu	Thông số quan trắc	Số lượng mẫu	Tần suất	Thời điểm lấy mẫu	Quy chuẩn so sánh
16	Hệ thống xử lý bụi tại Máy cắt pallet - Xưởng 27, công suất 1.500 m^3/giờ	Tại 01 ống thải sau HTXL	Lưu lượng, bụi	01 mẫu/lần/ngày	01 ngày/lần	3 ngày liên tiếp trong thời gian VHTN	QCVN19:2024/ BTNMT, cột B
17	hệ thống xử lý bụi tại Máy cắt laser - Xưởng 27, công suất 10.000 m^3/giờ	Tại 01 ống thải sau HTXL	Lưu lượng, bụi	01 mẫu/lần/ngày	01 ngày/lần	3 ngày liên tiếp trong thời gian VHTN	QCVN19:2024/ BTNMT, cột B
18	Hệ thống xử lý bụi tại Máy luyện kín RB - Xưởng 28, công suất 1.800 m^3/giờ	Tại 01 ống thải sau HTXL	Lưu lượng, bụi	01 mẫu/lần/ngày	01 ngày/lần	3 ngày liên tiếp trong thời gian VHTN	QCVN19:2024/ BTNMT, cột B
19	Hệ thống xử lý hơi hóa chất tại Phòng pha trộn hóa chất & khu vực lưu trữ tạm thời Stockfit - Xưởng 28, công suất 1.500 m^3/giờ	Tại 01 ống thải sau HTXL	Lưu lượng, Hợp chất hữu cơ dễ bay hơi (tính theo TVOC, bao gồm các cấu tử: Toluen, Xylen, Etyl Axetat, Butyl Axetat)	01 mẫu/lần/ngày	01 ngày/lần	3 ngày liên tiếp trong thời gian VHTN	QCVN19:2024/ BTNMT, cột B
20	Hệ thống xử lý hơi hóa chất tại Chuyền Stockfit 1 - Xưởng 28, công suất 15.000 m^3/giờ	Tại 01 ống thải sau HTXL	Lưu lượng, Hợp chất hữu cơ dễ bay hơi (tính theo TVOC, bao gồm các cấu tử: Toluen, Xylen, Etyl Axetat, Butyl Axetat)	01 mẫu/lần/ngày	01 ngày/lần	3 ngày liên tiếp trong thời gian VHTN	QCVN19:2024/ BTNMT, cột B
21	Hệ thống xử lý hơi hóa chất tại Chuyền Stockfit 2 và chuyền phun sơn - Xưởng 28, công suất 15.000 m^3/giờ	Tại 01 ống thải sau HTXL	Lưu lượng, Hợp chất hữu cơ dễ bay hơi (tính theo TVOC, bao gồm các cấu tử: Toluen, Xylen, Etyl Axetat, Butyl Axetat), bụi	01 mẫu/lần/ngày	01 ngày/lần	3 ngày liên tiếp trong thời gian VHTN	QCVN19:2024/ BTNMT, cột B
22	Hệ thống xử lý hơi hóa chất tại Chuyền Stockfit 3 - Xưởng 28, công suất 22.000 m^3/giờ	Tại 01 ống thải sau HTXL	Lưu lượng, Hợp chất hữu cơ dễ bay hơi (tính theo TVOC, bao gồm các cấu tử: Toluen, Xylen, Etyl Axetat, Butyl Axetat)	01 mẫu/lần/ngày	01 ngày/lần	3 ngày liên tiếp trong thời gian VHTN	QCVN19:2024/ BTNMT, cột B
23	Hệ thống xử lý hơi hóa chất tại Chuyền Stockfit 4 - Xưởng 28, công suất 12.000 m^3/giờ	Tại 01 ống thải sau HTXL	Lưu lượng, Hợp chất hữu cơ dễ bay hơi (tính theo TVOC, bao gồm các cấu tử: Toluen, Xylen, Etyl Axetat, Butyl Axetat)	01 mẫu/lần/ngày	01 ngày/lần	3 ngày liên tiếp trong thời gian VHTN	QCVN19:2024/ BTNMT, cột B

TT	Tên công trình xử lý chất thải	Vị trí lấy mẫu	Thông số quan trắc	Số lượng mẫu	Tần suất	Thời điểm lấy mẫu	Quy chuẩn so sánh
24	Hệ thống xử lý hơi hóa chất tại Khu vực san chiết kho hóa chất - Xưởng 29, công suất 1.500 m^3/giờ	Tại 01 ống thải sau HTXL	Lưu lượng, Hợp chất hữu cơ dễ bay hơi (tính theo TVOC, bao gồm các cấu tử: Toluen, Xylen, Etyl Axetat, Butyl Axetat)	01 mẫu/lần/ngày	01 ngày/lần	3 ngày liên tiếp trong thời gian VHTN	QCVN19:2024/ BTNMT, cột B
25	Hệ thống xử lý hơi hóa chất tại Phòng lab - Xưởng 29, công suất 1.200 m^3/giờ	Tại 01 ống thải sau HTXL	Lưu lượng, Hợp chất hữu cơ dễ bay hơi (tính theo TVOC, bao gồm các cấu tử: Toluen, Xylen, Etyl Axetat, Butyl Axetat)	01 mẫu/lần/ngày	01 ngày/lần	3 ngày liên tiếp trong thời gian VHTN	QCVN19:2024/ BTNMT, cột B

➢ ***Tổ chức có đủ điều kiện hoạt động dịch vụ quan trắc môi trường dự kiến phối hợp để thực hiện kế hoạch:***

- Trung tâm Quan trắc và Kỹ thuật Môi trường Đồng Nai – Vimcert 003.
  + Địa chỉ: 520 Đồng Khởi, phường Tam Hiệp, tỉnh Đồng Nai;
  + Chứng nhận – Vimcerts 003.
- Trung tâm Công nghệ & Quản lý môi trường – Vimcerts 052.
  + Địa chỉ: lô T2-6, Đường D1, khu Công nghệ cao, TP HCM.
  + Chứng nhận – Vimcerts 052.
- Trung tâm Môi trường và sinh thái ứng dụng (CEECO)– Vimcert 064.
  + Địa chỉ: 76/19 Tây Hòa, Phường Phước Long A, Thành phố Thủ Đức, TP Hồ Chí Minh;
  + Chứng nhận – Vimcert 064.
- Công ty Cổ phần Kiểm nghiệm Thực phẩm và Môi trường Navitek – Vimcerts 304:
  + Địa chỉ: Lô II-1, đường số 1, Nhóm CN 2, Khu công nghiệp Tân Bình, phường Tây Thạnh, thành phố Hồ Chí Minh.
  + Chứng nhận – Vimcerts 304.

2. Chương trình quan trắc chất thải định kỳ theo quy định của pháp luật:

2.1. Chương trình quan trắc môi trường định kỳ

Chủ cơ sở sẽ phối hợp với các đơn vị có chức năng tiến hành Quan trắc chất lượng môi trường nhằm theo dõi diễn biến môi trường trong quá trình hoạt động của cơ sở để phát hiện kịp thời các ảnh hưởng tiêu cực đến môi trường từ đó tìm các nguyên nhân và kịp thời có biện pháp xử lý.

Đối với nước thải phát sinh tại cơ sở sau khi được xử lý đạt giới hạn tiếp nhận của khu công nghiệp được đấu nối về hệ thống xử lý nước thải tập trung của khu công nghiệp Xuân Lộc, cơ sở không xả nước thải trực tiếp ra ngoài môi trường. Căn cứ theo quy định tại khoản 2, Điều 97 Nghị định số 08/2022/NĐ-CP ngày 10/01/2022 thì cơ sở không thuộc đối tượng phải quan trắc nước thải tự động, liên tục, quan trắc nước thải định kỳ.

Do vậy, Công ty sẽ tiến hành công tác giám sát và quan trắc môi trường đối với khí thải. Đối tượng quan trắc, các thông số quan trắc và tần suất quan trắc trình bày dưới đây:

Bảng 6.3. Thống kê vị trí, thông số và tần suất quan trắc bụi, khí thải

TT	Công trình giám sát	Thông số quan trắc	Tần suất quan trắc	Quy chuẩn so sánh
1	Hệ thống xử lý hơi hóa chất tại Phòng pha trộn hóa chất - Xưởng 1A, công suất 1.500 m^3/giờ	Lưu lượng, Hợp chất hữu cơ dễ bay hơi (tính theo TVOC, bao gồm các cấu tử: Toluen, Xylen, Etyl Axetat, Butyl Axetat)	1 năm/lần	QCVN19:2024/ BTNMT, cột B
2	Hệ thống xử lý hơi hóa chất tại Chuyền lasting 1 - Xưởng 1A, công suất 25.000 m^3/giờ	Lưu lượng, Hợp chất hữu cơ dễ bay hơi (tính theo TVOC, bao gồm các cấu tử: Toluen, Xylen, Etyl Axetat, Butyl Axetat)	1 năm/lần	QCVN19:2024/ BTNMT, cột B
3	Hệ thống xử lý hơi hóa chất tại Chuyền lasting 2 và khu vực lưu trữ hóa chất - Xưởng 1A, công suất 15.000 m^3/giờ	Lưu lượng, Hợp chất hữu cơ dễ bay hơi (tính theo TVOC, bao gồm các cấu tử: Toluen, Xylen, Etyl Axetat, Butyl Axetat)	1 năm/lần	QCVN19:2024/ BTNMT, cột B
4	Hệ thống xử lý hơi hóa chất tại Chuyền lasting 1 - Xưởng 2A, công suất 15.000 m^3/giờ	Lưu lượng, Hợp chất hữu cơ dễ bay hơi (tính theo TVOC, bao gồm các cấu tử: Toluen, Xylen, Etyl Axetat, Butyl Axetat)	1 năm/lần	QCVN19:2024/ BTNMT, cột B
5	Hệ thống xử lý hơi hóa chất tại Chuyền lasting 2 và khu vực lưu trữ hóa chất - Xưởng 2A, công suất 12.000 m^3/giờ	Lưu lượng, Hợp chất hữu cơ dễ bay hơi (tính theo TVOC, bao gồm các cấu tử: Toluen, Xylen, Etyl Axetat, Butyl Axetat)	1 năm/lần	QCVN19:2024/ BTNMT, cột B
6	Hệ thống xử lý hơi hóa chất tại Chuyền lasting 1 - Xưởng 2B, công suất 15.000 m^3/giờ	Lưu lượng, Hợp chất hữu cơ dễ bay hơi (tính theo TVOC, bao gồm các cấu tử: Toluen, Xylen, Etyl Axetat, Butyl Axetat)	1 năm/lần	QCVN19:2024/ BTNMT, cột B
7	Hệ thống xử lý hơi hóa	Lưu lượng, Hợp chất hữu cơ dễ	1 năm/lần	QCVN19:2024/

TT	Công trình giám sát	Thông số quan trắc	Tần suất quan trắc	Quy chuẩn so sánh
	chất tại Chuyền lasting 2 và khu vực lưu trữ hóa chất - Xưởng 2B, công suất 12.000 m^3/giờ	bay hơi (tính theo TVOC, bao gồm các cấu tử: Toluen, Xylen, Etyl Axetat, Butyl Axetat)		BTNMT, cột B
8	Hệ thống xử lý hơi hóa chất tại Chuyền sơn Midsole/ Phylon - Xưởng 27, công suất 10.000 m^3/giờ	Lưu lượng, bụi	06 tháng/lần	QCVN19:2024/ BTNMT, cột B
		Ethyl Acetate	1 năm/lần	
9	Hệ thống xử lý hơi hóa chất tại Chuyền UV Midsole/ Phylon - Xưởng 27, công suất 10.000 m^3/giờ	Lưu lượng, Hợp chất hữu cơ dễ bay hơi (tính theo TVOC, bao gồm các cấu tử: Toluen, Xylen, Etyl Axetat, Butyl Axetat)	1 năm/lần	QCVN19:2024/ BTNMT, cột B
10	Hệ thống xử lý hơi hóa chất tại Máy Auto UV Midsole/ Phylon - Xưởng 27, công suất 8.000 m^3/giờ	Lưu lượng, Hợp chất hữu cơ dễ bay hơi (tính theo TVOC, bao gồm các cấu tử: Toluen, Xylen, Etyl Axetat, Butyl Axetat)	1 năm/lần	QCVN19:2024/ BTNMT, cột B
11	Hệ thống xử lý bụi tại Khu vực mài Midsole/Phylon – Xưởng 27, công suất 10.000 m^3/giờ	Lưu lượng, bụi	06 tháng/lần	QCVN19:2024/ BTNMT, cột B
12	Hệ thống xử lý hơi hóa chất tại Chuyền in 1, vệ sinh khuôn in và phòng pha hóa chất Pre-stitching - Xưởng 27, công suất 25.000 m^3/giờ	Lưu lượng, Hợp chất hữu cơ dễ bay hơi (tính theo TVOC, bao gồm các cấu tử: Toluen, Xylen, Etyl Axetat, Butyl Axetat)	1 năm/lần	QCVN19:2024/ BTNMT, cột B
13	Hệ thống xử lý hơi hóa chất tại Chuyền in 2 Pre-stitching - Xưởng 27, công suất 25.000 m^3/giờ	Lưu lượng, Hợp chất hữu cơ dễ bay hơi (tính theo TVOC, bao gồm các cấu tử: Toluen, Xylen, Etyl Axetat, Butyl Axetat)	1 năm/lần	QCVN19:2024/ BTNMT, cột B
14	Hệ thống xử lý hơi hóa chất tại Chuyền in 3 Pre-stitching - Xưởng 27, công suất 25.000 m^3/giờ	Lưu lượng, Hợp chất hữu cơ dễ bay hơi (tính theo TVOC, bao gồm các cấu tử: Toluen, Xylen, Etyl Axetat, Butyl Axetat)	1 năm/lần	QCVN19:2024/ BTNMT, cột B
15	Hệ thống xử lý hơi hóa chất tại Phòng Pad và In lụa - Xưởng 27, công suất 8.000 m^3/giờ	Lưu lượng, Hợp chất hữu cơ dễ bay hơi (tính theo TVOC, bao gồm các cấu tử: Toluen, Xylen, Etyl Axetat, Butyl Axetat)	1 năm/lần	QCVN19:2024/ BTNMT, cột B
16	Hệ thống xử lý bụi tại Máy cắt pallet - Xưởng 27, công suất 1.500 m^3/giờ	Lưu lượng, bụi	06 tháng/lần	QCVN19:2024/ BTNMT, cột B
17	hệ thống xử lý bụi tại Máy cắt laser - Xưởng 27, công suất 10.000 m^3/giờ	Lưu lượng, bụi	06 tháng/lần	QCVN19:2024/ BTNMT, cột B
18	Hệ thống xử lý bụi tại Máy luyện kín RB - Xưởng 28, công suất 1.800 m^3/giờ	Lưu lượng, bụi	06 tháng/lần	QCVN19:2024/ BTNMT, cột B

TT	Công trình giám sát	Thông số quan trắc	Tần suất quan trắc	Quy chuẩn so sánh
19	Hệ thống xử lý hơi hóa chất tại Phòng pha trộn hóa chất & khu vực lưu trữ tạm thời Stockfit - Xưởng 28, công suất 1.500 m^3/giờ	Lưu lượng, Hợp chất hữu cơ dễ bay hơi (tính theo TVOC, bao gồm các cấu tử: Toluen, Xylen, Etyl Axetat, Butyl Axetat)	1 năm/lần	QCVN19:2024/ BTNMT, cột B
20	Hệ thống xử lý hơi hóa chất tại Chuyền Stockfit 1 - Xưởng 28, công suất 15.000 m^3/giờ	Lưu lượng, Hợp chất hữu cơ dễ bay hơi (tính theo TVOC, bao gồm các cấu tử: Toluen, Xylen, Etyl Axetat, Butyl Axetat)	1 năm/lần	QCVN19:2024/ BTNMT, cột B
21	Hệ thống xử lý hơi hóa chất tại Chuyền Stockfit 2 và chuyền phun sơn - Xưởng 28, công suất 15.000 m^3/giờ	Hợp chất hữu cơ dễ bay hơi (tính theo TVOC, bao gồm các cấu tử: Toluen, Xylen, Etyl Axetat, Butyl Axetat)	1 năm/lần	QCVN19:2024/ BTNMT, cột B
		Lưu lượng, bụi	06 tháng/lần	
22	Hệ thống xử lý hơi hóa chất tại Chuyền Stockfit 3 - Xưởng 28, công suất 22.000 m^3/giờ	Lưu lượng, Hợp chất hữu cơ dễ bay hơi (tính theo TVOC, bao gồm các cấu tử: Toluen, Xylen, Etyl Axetat, Butyl Axetat)	1 năm/lần	QCVN19:2024/ BTNMT, cột B
23	Hệ thống xử lý hơi hóa chất tại Chuyền Stockfit 4 - Xưởng 28, công suất 12.000 m^3/giờ	Lưu lượng, Hợp chất hữu cơ dễ bay hơi (tính theo TVOC, bao gồm các cấu tử: Toluen, Xylen, Etyl Axetat, Butyl Axetat)	1 năm/lần	QCVN19:2024/ BTNMT, cột B
24	Hệ thống xử lý hơi hóa chất tại Khu vực san chiết kho hóa chất - Xưởng 29, công suất 1.500 m^3/giờ	Lưu lượng, Hợp chất hữu cơ dễ bay hơi (tính theo TVOC, bao gồm các cấu tử: Toluen, Xylen, Etyl Axetat, Butyl Axetat)	1 năm/lần	QCVN19:2024/ BTNMT, cột B
25	Hệ thống xử lý hơi hóa chất tại Phòng lab - Xưởng 29, công suất 1.200 m^3/giờ	Lưu lượng, Hợp chất hữu cơ dễ bay hơi (tính theo TVOC, bao gồm các cấu tử: Toluen, Xylen, Etyl Axetat, Butyl Axetat)	1 năm/lần	QCVN19:2024/ BTNMT, cột B

2.2. Chương trình quan trắc tự động, liên tục chất thải

Cơ sở không thuộc đối tượng phải quan trắc tự động, liên tục nước thải, bụi, khí thải công nghiệp theo quy định của pháp luật hiện hành.

2.3. Hoạt động quan trắc môi trường định kỳ, quan trắc môi trường tự động, liên tục khác theo quy định của pháp luật có liên quan hoặc theo đề xuất của chủ cơ sở

Không có

3. Kinh phí thực hiện quan trắc môi trường hàng năm

Kinh phí thực hiện quan trắc môi trường hàng năm của cơ sở dự kiến khoảng 150.000.000 VNĐ *(Bằng chữ: Ba trăm hai mươi triệu đồng).*

CHƯƠNG VII. CAM KẾT CỦA CHỦ CƠ SỞ

- Công ty TNHH Giày Dona Standard Việt Nam bảo đảm về độ trung thực của các thông tin, số liệu, tài liệu trong hồ sơ đề nghị cấp giấy phép môi trường, kể cả các tài liệu đính kèm. Nếu có sai phạm, chúng tôi xin hoàn toàn chịu trách nhiệm trước pháp luật Việt Nam.

- Công ty TNHH Giày Dona Standard Việt Nam cam kết để thực hiện tốt công tác bảo vệ môi trường đảm bảo đạt tiêu chuẩn môi trường, Công ty sẽ đầu tư đầy đủ kinh phí cho công tác bảo vệ môi trường cơ sở và cam kết thực hiện nghiêm chỉnh các phương án phòng ngừa, khống chế, xử lý ô nhiễm đã đề ra trong báo cáo đề xuất cấp giấy phép môi trường này nhằm đảm bảo đạt các quy định về bảo vệ môi trường Việt Nam, trong đó có báo cáo đầy đủ các yếu tố gây ảnh hưởng đến môi trường.

Tiêu chuẩn so sánh là các tiêu chuẩn Việt Nam và tiêu chuẩn của Bộ Y tế đang được áp dụng hiện nay ở nước ta, cụ thể các tiêu chuẩn được áp dụng gồm:

+ QCVN 05:2023/BTNMT – Quy chuẩn kỹ thuật quốc gia về chất lượng không khí.

+ QCVN 26:2010/BTNMT: Quy chuẩn kỹ thuật quốc gia về tiếng ồn.

+ QCVN 22:2016/BYT: Quy chuẩn kỹ thuật quốc gia về chiếu sáng – Mức cho phép chiếu sáng nơi làm việc.

+ QCVN 24:2016/BYT: Quy chuẩn kỹ thuật quốc gia về tiếng ồn - Mức tiếp xúc cho phép tiếng ồn tại nơi làm việc

+ QCVN 26:2016/BYT: Quy chuẩn kỹ thuật quốc gia về vi khí hậu - Giá trị cho phép vi khí hậu tại nơi làm việc

+ QCVN 02:2019/BYT: Quy chuẩn kỹ thuật quốc gia về bụi - Giá trị giới hạn tiếp xúc cho phép bụi tại nơi làm việc.

+ QCVN 03:2019/BYT: Quy chuẩn kỹ thuật quốc gia giá trị giới hạn tiếp xúc cho phép của 50 yếu tố hóa học tại nơi làm việc.

+ QCVN 19:2024/BTNMT – Quy chuẩn kỹ thuật quốc gia về khí thải công nghiệp.

+ Giới hạn tiếp nhận nước thải của KCN Xuân Lộc.

+ Cam kết thực hiện kê khai và nộp phí bảo vệ môi trường đối với khí thải theo đúng quy định.

+ Cam kết lập báo cáo công tác bảo vệ môi trường định kỳ hàng năm hoặc đột xuất; công khai thông tin môi trường và kế hoạch ứng phó sự cố môi trường theo quy định của pháp luật.

+ Cam kết đền bù, khắc phục sự cố môi trường nếu để xảy ra sự cố môi trường trong quá trình hoạt động của cơ sở theo quy định của pháp luật hiện hành.

+ Cam kết thực hiện đúng, đầy đủ trách nhiệm theo quy định pháp luật về bảo vệ môi trường và các quy định pháp luật khác có liên quan. Trường hợp các văn bản quy phạm pháp luật, quy chuẩn kỹ thuật môi trường nêu tại Giấy phép môi trường này có sửa đổi, bổ sung hoặc được thay thế thì thực hiện theo quy định tại văn bản mới.

+ Cam kết bố trí nhân sự phụ trách về bảo vệ môi trường được đào tạo chuyên ngành môi trường hoặc lĩnh vực phù hợp theo quy định tại Luật Bảo vệ môi trường.

+ Công ty TNHH Giày Dona Standard Việt Nam cam kết thực hiện giám sát môi trường định kỳ, thực hiện các biện pháp giảm thiểu, khống chế ô nhiễm để giảm thiểu tối đa những ảnh hưởng đến môi trường nhằm đảm bảo phát triển bền vững.

PHỤ LỤC

PHỤ LỤC 1

VĂN BẢN PHÁP LÝ

SỞ KẾ HOẠCH VÀ ĐẦU TƯ
TỈNH ĐỒNG NAI
PHÒNG ĐĂNG KÝ KINH DOANH

CỘNG HÒA XÃ HỘI CHỦ NGHĨA VIỆT NAM
Độc lập – Tự do – Hạnh phúc

GIẤY CHỨNG NHẬN ĐĂNG KÝ DOANH NGHIỆP
CÔNG TY TRÁCH NHIỆM HỮU HẠN MỘT THÀNH VIÊN

Mã số doanh nghiệp: 3600834796

Đăng ký lần đầu: ngày 23 tháng 06 năm 2006

Đăng ký thay đổi lần thứ: 7, ngày 05 tháng 12 năm 2022

1. Tên công ty

Tên công ty viết bằng tiếng Việt: CÔNG TY TNHH GIÀY DONA STANDARD VIỆT NAM

Tên công ty viết bằng tiếng nước ngoài: VIETNAM DONA STANDARD FOOTWEAR CO., LTD

Tên công ty viết tắt:

2. Địa chỉ trụ sở chính

KCN Xuân Lộc, Mã Xuân Tâm, Huyện Xuân Lộc, Tỉnh Đồng Nai, Việt Nam

Điện thoại: *0251374 3800* Fax: *0251374 3851*

Email: Website:

3. Vốn điều lệ 1.370.873.300.000 đồng

Bằng chữ: Một nghìn ba trăm bảy mươi tỷ tám trăm bảy mươi ba triệu ba trăm nghìn đồng

Tương đương 75.700.000 Đô la Mỹ

4. Thông tin về chủ sở hữu

Tên tổ chức: DONA ORIENT HOLDINGS LIMITED

Mã số doanh nghiệp/Quyết định thành lập số: *557577*

Ngày cấp: *26/08/2003* Nơi cấp: *Tortola, British Virgin Island*

Địa chỉ trụ sở chính: *Vistra Corporate Services Centre, Wickhams Cay II, Road Town, Tortola, VG1110, British Virgin Islands*

5. Người đại diện theo pháp luật của công ty

* Họ và tên: WANG CHIEN RONG Giới tính: *Nam*

Chức danh: Chủ tịch hội đồng thành viên

Sinh ngày: *14/05/1973* Dân tộc: Quốc tịch: *Trung Quốc (Đài Loan)*

Loại giấy tờ pháp lý của cá nhân: *Hộ chiếu nước ngoài*

Số giấy tờ pháp lý của cá nhân: *360406135*

Ngày cấp: *16/05/2022* Nơi cấp: *Trung Quốc (Đài Loan)*

Địa chỉ thường trú: *666, Siping Rd., Douliou City, Yunlin County 640009, Trung Quốc (Đài Loan)*

Địa chỉ liên lạc: *Công ty TNHH Đông Phương Đồng Nai Việt Nam, KCN Sông Mây, Xã Bắc Sơn, Huyện Trảng Bom, Tỉnh Đồng Nai, Việt Nam*

* Họ và tên: HUỲNH THỊ PHƯƠNG LOAN Giới tính: *Nữ*

Chức danh: Tổng giám đốc

Sinh ngày: *06/10/1977* Dân tộc: *Kinh* Quốc tịch: *Việt Nam*

Loại giấy tờ pháp lý của cá nhân: *Thẻ căn cước công dân*

Số giấy tờ pháp lý của cá nhân: *075177009874*

Ngày cấp: *16/09/2022* Nơi cấp: *Cục Cảnh sát Quản lý hành chính về trật tự xã hội*

Địa chỉ thường trú: *Ấp Hàng Gòn, Xã Hàng Gòn, Thành phố Long khánh, Tỉnh Đồng Nai, Việt Nam*

Địa chỉ liên lạc: *Ấp Hàng Gòn, Xã Hàng Gòn, Thành phố Long khánh, Tỉnh Đồng Nai, Việt Nam*

TRƯỞNG PHÒNG

BAN QUẢN LÝ CÁC KHU CÔNG NGHIỆP, KHU KINH TẾ TỈNH ĐỒNG NAI	**CỘNG HÒA XÃ HỘI CHỦ NGHĨA VIỆT NAM** **Độc lập - Tự do - Hạnh phúc**

GIẤY CHỨNG NHẬN ĐĂNG KÝ ĐẦU TƯ

Mã số dự án: 9884668117

Chứng nhận lần đầu: ngày 23 tháng 6 năm 2006

Chứng nhận điều chỉnh lần thứ hai mươi tư: ngày 01 tháng 10 năm 2025

Chứng nhận điều chỉnh lần thứ hai mươi lăm: ngày 15 tháng 4 năm 2026

Căn cứ Luật đầu tư số 143/2025/QH15 ngày 11 tháng 12 năm 2025;

Căn cứ Nghị định số 96/2026/NĐ-CP ngày 31 tháng 3 năm 2026 của Chính phủ quy định chi tiết và hướng dẫn thi hành một số điều của Luật Đầu tư;

Căn cứ Quyết định số 486/QĐ-BTC ngày 16 tháng 3 năm 2026 của Bộ trưởng Bộ Tài chính công bố các Thông tư hướng dẫn thực hiện các Nghị định của Chính phủ quy định chi tiết và hướng dẫn thi hành một số điều của Luật Đầu tư tiếp tục được áp dụng một phần hoặc toàn bộ;

Căn cứ Thông tư số 03/2021/TT-BKHĐT ngày 09 tháng 4 năm 2021 của Bộ trưởng Bộ Kế hoạch và Đầu tư quy định mẫu văn bản, báo cáo liên quan đến hoạt động đầu tư tại Việt Nam, đầu tư từ Việt Nam ra nước ngoài và xúc tiến đầu tư;

Căn cứ Thông tư số 25/2023/TT-BKHĐT ngày 31 tháng 12 năm 2023 của Bộ trưởng Bộ Kế hoạch và Đầu tư sửa đổi, bổ sung một số điều của Thông tư số 03/2021/TT-BKHĐT ngày 09 tháng 4 năm 2021 của Bộ trưởng Bộ Kế hoạch và Đầu tư quy định mẫu văn bản, báo cáo liên quan đến hoạt động đầu tư tại Việt Nam, đầu tư từ Việt Nam ra nước ngoài và xúc tiến đầu tư;

Căn cứ Quyết định số 1486/QĐ-TTg ngày 04 tháng 7 năm 2025 của Thủ tướng Chính phủ về việc thành lập Ban Quản lý các Khu công nghiệp, Khu kinh tế tỉnh Đồng Nai;

Căn cứ Quyết định số 23/2025/QĐ-UBND ngày 04 tháng 8 năm 2025 của Ủy ban nhân dân tỉnh Đồng Nai ban hành Quy định về chức năng, nhiệm vụ, quyền hạn và cơ cấu tổ chức của Ban Quản lý các Khu công nghiệp, Khu kinh tế tỉnh Đồng Nai;

Căn cứ Giấy chứng nhận đăng ký đầu tư số 9884668117 do Ban Quản lý các Khu công nghiệp, Khu kinh tế tỉnh Đồng Nai chứng nhận điều chỉnh lần thứ hai mươi tư ngày 01 tháng 10 năm 2025;

Căn cứ văn bản đề nghị điều chỉnh Giấy chứng nhận đăng ký đầu tư và hồ sơ kèm theo do CÔNG TY TNHH GIÀY DONA STANDARD VIỆT NAM nộp ngày 08 tháng 4 năm 2026,

Chứng nhận:

Dự án đầu tư CÔNG TY TNHH GIÀY DONA STANDARD VIỆT NAM; mã số dự án 9884668117 do Ban Quản lý các Khu công nghiệp, Khu kinh tế tỉnh Đồng Nai chứng nhận điều chỉnh lần thứ hai mươi tư ngày 01 tháng 10 năm 2025;

Được đăng ký:

- Bổ sung mục tiêu thực hiện quyền nhập khẩu, quyền phân phối bán buôn.
- Cập nhật mã ngành kinh tế.

Thông tin về dự án đầu tư sau khi điều chỉnh như sau:

Nhà đầu tư:

DONA ORIENT HOLDINGS LIMITED; Giấy phép thành lập số 557577 cấp ngày 26 tháng 8 năm 2003 tại British Virgin Islands.

Địa chỉ trụ sở chính: Vistra Corporate Services Centre, Wickhams Cay II, Road Town, Tortola VG1110, British Virgin Islands.

Người đại diện: Ông WANG CHIEN RONG; sinh ngày 14 tháng 5 năm 1973; quốc tịch: Trung Quốc (Đài Loan); hộ chiếu số: 360406135 cấp ngày 16 tháng 5 năm 2022 tại Đài Loan; địa chỉ thường trú: 666, Siping Rd., Douliou City, Yunlin County 640009, Taiwan; chức vụ: Chủ tịch Hội đồng quản trị.

Tổ chức kinh tế thực hiện dự án đầu tư:

CÔNG TY TNHH GIÀY DONA STANDARD VIỆT NAM; Giấy chứng nhận đăng ký doanh nghiệp số 3600834796 đăng ký lần đầu ngày 23 tháng 6 năm 2006, thay đổi lần thứ bảy ngày 05 tháng 12 năm 2022 do Phòng Đăng ký kinh doanh - Sở Kế hoạch và Đầu tư (nay là Sở Tài chính) tỉnh Đồng Nai cấp.

Đăng ký thực hiện dự án đầu tư với nội dung như sau:

Điều 1: Nội dung dự án đầu tư:

1. Tên dự án đầu tư: **CÔNG TY TNHH GIÀY DONA STANDARD VIỆT NAM.**

2. Địa điểm, diện tích đất sử dụng, mục tiêu, quy mô và tiến độ thực hiện dự án:

Địa điểm thực hiện dự án: Khu công nghiệp Xuân Lộc, xã Xuân Hòa, tỉnh Đồng Nai, diện tích đất sử dụng: 569.004,1 m^2, gồm 04 địa điểm:

- Địa điểm thứ nhất: Lô B & D; diện tích 281.904 m^2; đi vào hoạt động từ tháng 12 năm 2008; triển khai các mục tiêu:

STT	Mục tiêu hoạt động	Quy mô	Mã VSIC	Mã CPC
01	Sản xuất các loại giày.	29.000.000 đôi/năm	1520 2220	

02	Sản xuất bán thành phẩm giày.	500.000 đôi/năm		
03	Sản xuất các loại dép.	4.700.000 đôi/năm		
04	Sản xuất chi tiết, phụ kiện giày.	3.000.000 sản phẩm/năm		
05	Sản xuất áo đồng phục	80.000 sản phẩm/năm	1410	
06	Sản xuất nước uống tinh khiết.	8.000 lít/giờ	1105	
07	Thực hiện quyền nhập khẩu, quyền phân phối bán buôn (không thành lập cơ sở bán buôn) giày dép, quần áo, đồ thể thao, nguyên liệu, chi tiết, phụ kiện của giày dép, quần áo, đồ thể thao; vật liệu, thiết bị, khuôn dùng để sản xuất giày dép, quần áo và đồ thể thao thuộc các nhóm mã HS như sau: 1507, 1520, 2501, 2712, 2803, 28112210, 28170010, 28365090, 28369990, 29053100, 29171100, 29270010, 32042000, 3206, 32089090, 32099000, 3215, 3402, 3403, 3404, 3702, 3806, 3811, 3812, 3815, 3823, 38249999, 3901, 3902, 3903, 3906, 3907, 3908, 3910, 3911, 3916, 3917, 3919, 3920, 3921, 3923, 3925, 3926, 4001, 4002, 4005, 4008, 4009, 4010, 4016, 4017, 4107, 4112, 4113, 4205, 4415, 4421, 4802, 4804, 4805, 4811, 4812, 4817, 4818, 4819, 4821, 4823, 4908, 5209, 5211, 5305, 5401, 5407, 5408, 5508, 5515, 5602, 5603, 5608, 5609, 5802, 5804, 5806, 5807, 5808, 5810, 5903, 5906, 5907, 5908, 5910, 5911, 6004, 6005, 6006, 6116, 6117, 6211, 6216, 6217, 6305, 6306, 6307, 6402, 6403, 6404, 6405, 6406, 6506, 6507, 6804, 6805,		4641 4649 4659 4679	622

	6806, 6810, 6812, 6814, 6815, 6914, 7007, 7020, 7303, 7304, 7307, 7309, 7310, 7312, 7314, 7315, 7318, 7319, 7320, 7325, 7326, 7411, 7412, 7415, 7419, 7607, 7608, 7612, 7616, 7806, 7907, 8202, 8203, 8205, 8207, 8208, 8211, 8301, 8302, 8306, 8307, 8308, 8309, 8408, 8409, 8412, 8413, 8414, 8415, 8418, 8419, 8420, 8421, 8422, 8423, 8424, 8428, 8442, 8443, 8444, 8447, 8451, 8452, 8453, 8465, 8467, 8471, 8473, 8477, 8479, 8480, 8481, 8482, 8483, 8485, 8501, 8504, 8505, 8508, 8512, 8513, 8514, 8515, 8516, 85234919, 85234999, 85235990, 8531, 8532, 8533, 8536, 8537, 8538, 8539, 8540, 8541, 8543, 8544, 8545, 8547, 8708, 9002, 9016, 9017, 9023, 9024, 9025, 9026, 9027, 9029, 9030, 9031, 9032, 9105, 9106, 9107, 9405, 9506, 9603, 9606, 9607, 9608, 9611, 9612.			

- Địa điểm thứ hai: Lô A2-A6, A8-A12; diện tích 115.329,1 m^2; đi vào hoạt động từ tháng 4 năm 2013; triển khai các mục tiêu:

STT	Mục tiêu hoạt động	Quy mô	Mã VSIC
01	Sản xuất các loại giày.	10.500.000 đôi/năm	1520 2220
02	Sản xuất bán thành phẩm giày.	5.500.000 đôi/năm	
03	Sản xuất chi tiết, phụ kiện giày.	131.000.000 sản phẩm/năm	
04	Sản xuất chi tiết, phụ kiện của giày, dép, quần áo, đồ thể thao.	10.000.000 sản phẩm/năm	1520 2220 3290
05	Sản xuất thiết bị, dụng cụ để sản xuất giày, dép, quần áo, đồ thể thao.	160.000 sản phẩm/năm	2826 2220
06	Sản xuất rổ nhựa, hộp nhựa và sản phẩm nhựa các loại.	200.000 sản phẩm/năm	2220

- Địa điểm thứ ba: Lô C3-C6, C9-C12 và một phần lô C2 & C8; diện tích 108.754,6 m²; đi vào hoạt động từ tháng 01 năm 2016; triển khai các mục tiêu:

STT	Mục tiêu hoạt động	Quy mô	Mã VSIC	Mã CPC
01	Sản xuất các loại giày.	7.000.000 đôi/năm	1520 2220	
02	Sản xuất bán thành phẩm giày.	3.000.000 đôi/năm		
03	Sản xuất các loại dép.	500.000 đôi/năm		
04	Sản xuất chi tiết, phụ kiện giày.	4.000.000 sản phẩm/năm		
05	Sản xuất các loại bảo hộ thể thao, đồ thể thao.	2.000.000 sản phẩm/năm	3290 3230 1410	
06	Sản xuất vật liệu để sản xuất giày, dép, quần áo, đồ thể thao, gồm: - Tấm EVA: - Hạt EVA:	80.000 tấm sản phẩm/năm 48 tấn sản phẩm/năm	2029	
07	Sản xuất thiết bị, khuôn, dao cắt, dụng cụ để sản xuất giày, dép, quần áo, đồ thể thao.	125.000 sản phẩm/năm	2826 2431 2432 2593 2220	
08	Sản xuất chi tiết, phụ kiện của giày, dép, quần áo, đồ thể thao.	100.000.000 sản phẩm/năm	1520 2220 3290	
09	Sản xuất rổ nhựa, hộp nhựa và sản phẩm nhựa các loại.	200.000 sản phẩm/năm	2220	
10	Sửa chữa dao cắt, khuôn		3311	884
11	Sửa chữa phom giày nhựa		3319	885

Địa điểm thứ tư: Lô F2-F6 và một phần lô F1; diện tích 63.016,4 m²; đi vào hoạt động từ tháng 6 năm 2020; triển khai các mục tiêu:

STT	Mục tiêu hoạt động	Quy mô	Mã VSIC
01	Sản xuất bán thành phẩm giày.	29.000.000 đôi/năm	1520 2220

02	Sản xuất chi tiết, phụ kiện giày.	38.000.000 sản phẩm/năm	
03	Sản xuất phom giày.	17.000.000 đôi/năm	1709
04	Sản xuất các loại thớt nhựa dùng cho ngành giày.	970 tấn sản phẩm/năm	2220
05	Gia công giày, dép, quần áo, đồ thể thao và chi tiết, phụ kiện, bán thành phẩm của giày, dép, quần áo, đồ thể thao.	15.000.000 sản phẩm/năm	1410 1520 3230 3290

Lưu ý: Nước uống do Công ty sản xuất để cung cấp cho các Công ty cùng tập đoàn.

3. Tổng vốn đầu tư của dự án: 1.664.240.000.000 (một nghìn sáu trăm sáu mươi bốn tỷ, hai trăm bốn mươi triệu) đồng, tương đương 80.000.000 (tám mươi triệu) đô la Mỹ; triển khai tại bốn địa điểm như sau:

- Địa điểm thứ nhất: 695.048.925.000 (sáu trăm chín mươi lăm tỷ, không trăm bốn mươi tám triệu, chín trăm hai mươi lăm nghìn) đồng, tương đương 33.411.000 (ba mươi ba triệu, bốn trăm mười một nghìn) đô la Mỹ.

- Địa điểm thứ hai: 430.349.564.000 (bốn trăm ba mươi tỷ, ba trăm bốn mươi chín triệu, năm trăm sáu mươi bốn nghìn) đồng, tương đương 20.687.000 (hai mươi triệu, sáu trăm tám mươi bảy nghìn) đô la Mỹ.

- Địa điểm thứ ba: 295.202.647.000 (hai trăm chín mươi lăm tỷ, hai trăm lẻ hai triệu, sáu trăm bốn mươi bảy nghìn) đồng, tương đương 14.190.000 (mười bốn triệu, một trăm chín mươi nghìn) đô la Mỹ.

- Địa điểm thứ tư: 243.638.864.000 (hai trăm bốn mươi ba tỷ, sáu trăm ba mươi tám triệu, tám trăm sáu mươi bốn nghìn) đồng, tương đương 11.712.000 (mười một triệu, bảy trăm mười hai nghìn) đô la Mỹ.

Trong đó, vốn góp để thực hiện dự án: 1.370.873.300.000 (một nghìn ba trăm bảy mươi tỷ, tám trăm bảy mươi ba triệu, ba trăm nghìn) đồng, tương đương 75.700.000 (bảy mươi lăm triệu, bảy trăm nghìn) đô la Mỹ, chiếm tỷ lệ 94,6% tổng vốn đầu tư, do DONA ORIENT HOLDINGS LIMITED góp; tiến độ góp vốn: Đã góp đủ.

4. Thời hạn hoạt động của dự án: 50 (năm mươi) năm kể từ ngày 23 tháng 6 năm 2006.

Điều 2: Các ưu đãi, hỗ trợ đầu tư:

1. Thuế thu nhập doanh nghiệp: Theo quy định về Luật Thuế thu nhập doanh nghiệp và các văn bản hướng dẫn có liên quan.

2. Thuế nhập khẩu và các loại thuế khác: Theo quy định tại thời điểm nộp thuế.

Điều 3: Các quy định đối với Nhà đầu tư, Tổ chức kinh tế thực hiện dự án:

1. Thực hiện thủ tục đăng ký cấp tài khoản sử dụng và báo cáo định kỳ trên Hệ thống thông tin quốc gia về đầu tư theo quy định của pháp luật.

2. Triển khai dự án đầu tư theo mục tiêu, nội dung, tiến độ cam kết và tuân thủ các quy định tại Giấy chứng nhận đăng ký đầu tư, các quy định pháp luật về đầu tư, đất đai, quy hoạch, môi trường, xây dựng, lao động và pháp luật liên quan trong quá trình triển khai dự án.

3. Doanh nghiệp phải hoàn tất các thủ thủ tục môi trường tương ứng với quy mô công suất và mục tiêu đăng ký đối với từng địa điểm, phù hợp với quy định pháp luật.

4. Đối với hoạt động kinh doanh có điều kiện. Công ty chỉ được thực hiện kinh doanh sau khi được cơ quan quản lý chuyên ngành cấp giấy phép kinh doanh, giấy tờ có giá trị tương đương và/hoặc đủ điều kiện kinh doanh theo quy định của pháp luật.

5. Đối với mục tiêu thực hiện quyền nhập khẩu và quyền phân phối bán buôn, Công ty phải bảo đảm:

- Thời hạn thực hiện là 05 (năm) năm kể từ ngày cấp Giấy chứng nhận đăng ký đầu tư điều chỉnh lần thứ hai mươi lăm.

- Tuân thủ quy định pháp luật về đầu tư, doanh nghiệp; quy định pháp luật về thương mại, cạnh tranh và quy định pháp luật có liên quan.

- Thực hiện quyền nhập khẩu, quyền phân phối bán buôn theo đúng quy định pháp luật.

- Chỉ được nhập khẩu và phân phối đối với các hàng hóa thuộc diện quản lý chuyên ngành và/hoặc thuộc diện kinh doanh có điều kiện sau khi được cơ quan quản lý chuyên ngành cấp Giấy phép kinh doanh, giấy tờ có giá trị tương đương và/hoặc đủ điều kiện kinh doanh theo quy định pháp luật.

- Đối với các mặt hàng liên quan đến hóa chất: Đề nghị doanh nghiệp tuân thủ theo quy định của Luật Hóa chất số 69/2025/QH15 ngày 14 tháng 6 năm 2025; Nghị định số 24/2026/NĐ-CP ngày 17 tháng 01 năm 2026 của Chính phủ quy định các danh mục hóa chất thuộc phạm vi điều chỉnh của Luật Hóa chất và các nghị định có liên quan.

Điều 4: Giấy chứng nhận đăng ký đầu tư này có hiệu lực kể từ ngày ký và thay thế Giấy chứng nhận đăng ký đầu tư số 9884668117 do Ban Quản lý các Khu công nghiệp, Khu kinh tế tỉnh Đồng Nai chứng nhận điều chỉnh lần thứ hai mươi tư ngày 01 tháng 10 năm 2025.

Điều 5: Giấy chứng nhận đăng ký đầu tư này được lập thành 02 (hai) bản gốc; CÔNG TY TNHH GIÀY DONA STANDARD VIỆT NAM được cấp 01 (một) bản, 01 (một) bản lưu tại Ban Quản lý các Khu công nghiệp, Khu kinh tế tỉnh Đồng Nai và được đăng tải lên Hệ thống thông tin quốc gia về đầu tư.

Nơi nhận:
- Như Điều 5;
- Lưu: VT, P. ĐT.

KT. TRƯỞNG BAN
PHÓ TRƯỞNG BAN

Lê Thanh Việt Phương

(8/8/9884668117)

UBND TỈNH ĐỒNG NAI **BAN QUẢN LÝ** **CÁC KHU CÔNG NGHIỆP**	**CỘNG HÒA XÃ HỘI CHỦ NGHĨA VIỆT NAM** **Độc lập - Tự do - Hạnh phúc**
Số: 216 /GPMT-KCNĐN	*Đồng Nai, ngày 27 tháng 12 năm 2024*

GIẤY PHÉP MÔI TRƯỜNG

BAN QUẢN LÝ CÁC KHU CÔNG NGHIỆP ĐỒNG NAI

Căn cứ Luật Bảo vệ môi trường năm 2020;

Căn cứ Nghị định số 08/2022/NĐ-CP ngày 10 tháng 01 năm 2022 của Chính phủ quy định chi tiết một số điều của Luật Bảo vệ môi trường;

Căn cứ Thông tư số 02/2022/TT-BTNMT ngày 10 tháng 01 năm 2022 của Bộ trưởng Bộ Tài nguyên và Môi trường quy định chi tiết thi hành một số điều của Luật Bảo vệ môi trường;

Căn cứ Quyết định số 35/2023/QĐ-UBND ngày 28 tháng 8 năm2023 của Ủy ban nhân dân tỉnh Đồng Nai ban hành quy định về chức năng, nhiệm vụ, quyền hạn và cơ cấu tổ chức của Ban Quản lý các Khu công nghiệp Đồng Nai;

Căn cứ Quyết định số 1643/QĐ-UBND ngày 27 tháng 6 năm 2022 của Ủy ban nhân dân tỉnh Đồng Nai về việc ủy quyền Ban Quản lý các Khu công nghiệp Đồng Nai thực hiện thẩm định phê duyệt kết quả thẩm định báo cáo đánh giá tác động môi trường, cấp giấy phép môi trường đối với các dự án đầu tư trong các Khu công nghiệp trên địa bàn tỉnh Đồng Nai;

Căn cứ Quyết định số 67/QĐ-KCNĐN ngày 14 tháng 3 năm 2024 của Ban Quản lý các Khu công nghiệp Đồng Nai về thành lập Hội đồng thẩm định cấp giấy phép môi trường của dự án "Sản xuất các loại giày, công suất 8.700.000 đôi/năm; sản xuất bán thành phẩm giày, công suất 5.500.000 đôi/năm; Sản xuất chi tiết, phụ kiện giày, công suất 131.000.000 sản phẩm/năm; Sản xuất chi tiết, phụ kiện của giày, dép, quần áo, đồ thể thao, công suất 10.000.000 sản phẩm/năm; Sản xuất thiết bị, dụng cụ để sản xuất giày, dép, quần áo, đồ thể thao, công suất 160.000 sản phẩm/năm" của Công ty TNHH Giày Dona Standard Việt Nam tại lô A2-A6; A8-A12, đường số 2, Khu công nghiệp Xuân Lộc, xã Xuân Tâm, huyện Xuân Lộc, tỉnh Đồng Nai (cơ sở 2);

Căn cứ văn bản số 1065/KCNĐN-MT ngày 04 tháng 5 năm 2024 của Ban Quản lý các Khu công nghiệp Đồng Nai về việc hoàn thiện hồ sơ đề nghị cấp giấy phép môi trường của Công ty TNHH Giày Dona Standard Việt Nam (cơ sở 2);

Xét đề nghị của Công ty TNHH Giày Dona Standard Việt Nam tại văn bản số 03/2024/DS2-GĐN ngày 17 tháng 12 năm 2024 về việc giải trình chỉnh sửa, bổ sung báo cáo đề xuất cấp giấy phép môi trường của dự án tại lô A2-A6; A8-A12, Khu công nghiệp Xuân Lộc, xã Xuân Tâm, huyện Xuân Lộc, tỉnh Đồng Nai (cơ sở 2);

Theo đề nghị của Phòng Quản lý Tài nguyên và Môi trường - Ban Quản lý các Khu công nghiệp Đồng Nai.

QUYẾT ĐỊNH:

Điều 1: Cấp phép cho Công ty TNHH Giày Dona Standard Việt Nam (sau đây gọi là Chủ dự án) được thực hiện các hoạt động bảo vệ môi trường của dự án "Sản xuất các loại giày, công suất 8.700.000 đôi/năm; Sản xuất bán thành phẩm giày, công suất 5.500.000 đôi/năm; Sản xuất chi tiết, phụ kiện giày, công suất 131.000.000 sản phẩm/năm; Sản xuất chi tiết, phụ kiện của giày, dép, quần áo, đồ thể thao, công suất 10.000.000 sản phẩm/năm; Sản xuất thiết bị, dụng cụ để sản xuất giày, dép, quần áo, đồ thể thao, công suất 160.000 sản phẩm/năm" tại lô A2-A6; A8-A12, Khu công nghiệp Xuân Lộc, xã Xuân Tâm, huyện Xuân Lộc, tỉnh Đồng Nai (cơ sở 2) với các nội dung như sau:

1. Thông tin chung của Chủ dự án:

1.1. Tên dự án đầu tư: Sản xuất các loại giày, công suất 8.700.000 đôi/năm; Sản xuất bán thành phẩm giày, công suất 5.500.000 đôi/năm; Sản xuất chi tiết, phụ kiện giày, công suất 131.000.000 sản phẩm/năm; Sản xuất chi tiết, phụ kiện của giày, dép, quần áo, đồ thể thao, công suất 10.000.000 sản phẩm/năm; Sản xuất thiết bị, dụng cụ để sản xuất giày, dép, quần áo, đồ thể thao, công suất 160.000 sản phẩm/năm.

1.2. Địa điểm hoạt động: Lô A2-A6; A8-A12, Khu công nghiệp Xuân Lộc, xã Xuân Tâm, huyện Xuân Lộc, tỉnh Đồng Nai (cơ sở 2).

1.3. Giấy chứng nhận đăng ký doanh nghiệp, mã số doanh nghiệp: 3600834796, đăng ký lần đầu ngày 23 tháng 6 năm 2006, đăng ký thay đổi lần thứ 7 ngày 05 tháng 12 năm 2022 do Phòng Đăng ký Kinh doanh - Sở Kế hoạch và Đầu tư tỉnh Đồng Nai cấp.

1.4. Giấy chứng nhận đăng ký đầu tư, mã số dự án: 9884668117, chứng nhận lần đầu ngày 23 tháng 6 năm 2006, chứng nhận thay đổi lần thứ hai mươi hai ngày 18 tháng 9 năm 2024 do Ban Quản lý các Khu công nghiệp Đồng Nai cấp.

1.5. Mã số thuế: 3600834796.

1.6. Loại hình sản xuất, kinh doanh, dịch vụ: Sản xuất các loại giày; sản xuất bán thành phẩm giày; sản xuất chi tiết, phụ kiện giày; sản xuất chi tiết, phụ kiện của giày, dép, quần áo, đồ thể thao; sản xuất thiết bị, dụng cụ để sản xuất giày, dép, quần áo, đồ thể thao.

1.7. Phạm vi, quy mô, công suất của dự án:

- Phạm vi: Diện tích khu đất của dự án 115.329,1 m^2.

- Tiêu chí về môi trường: Dự án nhóm II (theo quy định của Luật Bảo vệ môi trường, Nghị định số 08/2022/NĐ-CP ngày 10 tháng 01 năm 2022 của Chính phủ).

- Quy mô: Dự án nhóm B (Phân loại theo quy định của Luật Đầu tư công số 39/2019/QH14).

- Công suất:

(1) Các loại giày: 8.700.000 đôi/năm.

(2) Bán thành phẩm giày: 5.500.000 đôi/năm.

(3) Chi tiết, phụ kiện giày: 131.000.000 sản phẩm/năm.

(4) Chi tiết, phụ kiện của giày, dép, quần áo, đồ thể thao: 10.000.000 sản phẩm/năm.

(5) Thiết bị, dụng cụ để sản xuất giày, dép, quần áo, đồ thể thao: 160.000 sản phẩm/năm.

- Tóm tắt quy trình sản xuất:

(a) Quy trình sản xuất các loại giày:

+ Sản xuất mặt giày: *Nguyên liệu → Kiểm tra → Kho chứa vật liệu → Cắt → Thêu/In lụa/Ép cao tần/Ép nhiệt (Nosew) → Mài/Gọt/Lạng → Dán gia cố, ép chi tiết → May chi tiết (mặt, hông, gót, thân giày) → Dập bằng → May (kết các chi tiết) → Đục lỗ, đóng mút → Xỏ dây → Kiểm tra, phối đôi → Sản phẩm.*

+ Sản xuất đế IP (phục vụ cho sản xuất giày):

Đế có công đoạn sơn: Nguyên liệu → Luyện, cán → Tạo hạt → Trộn liệu → Lưu kho → Sấy liệu → Ép đế → Sấy định hình → Giặt đế → Mài → Tia biên → Kiểm tra, nhập kho → Giặt → Vệ sinh, quét chất xử lý → Sơn đế → Kiểm tra → Lưu kho → Giặt → Quét chất xử lý → Định hình → Chiếu năng lượng → Kiểm tra → Đóng gói, nhập kho.

Đế không có công đoạn sơn: Nguyên liệu → Luyện, cán → Tạo hạt → Trộn liệu → Lưu kho → Sấy liệu → Ép đế → Sấy định hình → Giặt đế → Mài → Tia biên → Kiểm tra, nhập kho → Giặt → Quét chất xử lý → Định hình → Chiếu năng lượng → Kiểm tra → Đóng gói, nhập kho.

+ Sản xuất đế cao su (phục vụ cho sản xuất giày): Nguyên liệu → Phối trộn → Luyện, cán keo → Phòng 4 giờ → Cán màu và lưu huỳnh → Ra keo 4 trục → Bồn chứa BTO-31 → Phòng 4 giờ → Cắt/Ép nhiệt → Tia biên → Giặt đế → Kiểm tra → Thành phẩm.

+ May ráp và hoàn thiện sản phẩm giày:

Mặt giày → Ép gót lạnh → May trung đế → Vô last → Ép gót → Mài → Vệ sinh → Quét keo → Dán đế vào mặt giày (*) → Ép tổng lực → Tháo last → Phối đôi, xỏ dây → Kiểm tra, đóng gói → Thành phẩm.

(*) Đế giày (IP/RB) → Vệ sinh → Quét keo → Dán đế IP và đế cao su, chi tiết đế giày → Ép tổng lực → Kiểm tra → Thành phẩm → Dán đế vào mặt giày.

(b) Quy trình sản xuất bán thành phẩm giày: *Nguyên liệu PVC → Trộn liệu → Sấy liệu → Ép thành hình → Phân loại → Kiểm tra → Đóng gói → Nhập* kho.

(c) Quy trình sản xuất chi tiết, phụ kiện, dụng cụ giày / Sản xuất chi tiết, phụ kiện của giày, dép, quần áo, đồ thể thao / Sản xuất thiết bị, dụng cụ để sản xuất giày, dép, quần áo, đồ thể thao (03 quy trình sản xuất tương tự nhau):

Nguyên liệu → Kiểm tra → Phát liệu → Phối liệu → Sấy liệu → *Ép thành hình (**) → Phân loại → Hàng đạt → Đóng gói → Nhập kho.*

(**): Tại công đoạn ép tùy theo nhu cầu của đơn hàng mà tạo ra các sản phẩm khác nhau như: Sản phẩm chi tiết, phụ kiện giày; chi tiết, phụ kiện của giày, dép, quần áo, đồ thể thao; thiết bị, dụng cụ để sản xuất giày, dép, quần áo, đồ thể thao.

2. Nội dung cấp phép môi trường và yêu cầu về bảo vệ môi trường kèm theo:

2.1. Thực hiện yêu cầu về bảo vệ môi trường đối với nước thải quy định tại Phụ lục 1 ban hành kèm theo Giấy phép này.

2.2. Được phép xả khí thải ra môi trường và thực hiện yêu cầu về bảo vệ môi trường đối với khí thải quy định tại Phụ lục 2 ban hành kèm theo Giấy phép này.

2.3. Bảo đảm giá trị giới hạn đối với tiếng ồn, độ rung và thực hiện yêu cầu về bảo vệ môi trường quy định tại Phụ lục 3 ban hành kèm theo Giấy phép này.

2.4. Thực hiện yêu cầu về quản lý chất thải, phòng ngừa và ứng phó sự cố môi trường tại Phụ lục 4 ban hành kèm theo Giấy phép này.

2.5. Thực hiện yêu cầu khác về bảo vệ môi trường tại Phụ lục 5 ban hành kèm theo Giấy phép này.

Điều 2. Quyền, nghĩa vụ và trách nhiệm của Chủ dự án:

1. Chủ dự án có quyền, nghĩa vụ theo quy định tại Điều 47 Luật Bảo vệ môi trường năm 2020.

2. Chủ dự án có trách nhiệm:

2.1. Chỉ được phép thực hiện các nội dung cấp phép sau khi đã hoàn thành các công trình bảo vệ môi trường tương ứng.

2.2. Vận hành thường xuyên, đúng quy trình các công trình xử lý chất thải bảo đảm chất thải sau xử lý đạt quy chuẩn kỹ thuật môi trường; có biện pháp giảm thiểu tiếng ồn, độ rung đáp ứng yêu cầu bảo vệ môi trường; quản lý chất thải theo quy định của pháp luật. Chịu trách nhiệm trước pháp luật khi chất ô nhiễm, tiếng ồn, độ rung không đạt yêu cầu cho phép tại Giấy phép môi trường và phải dừng ngay việc xả nước thải, khí thải, phát sinh tiếng ồn, độ rung để thực hiện các biện pháp khắc phục theo quy định của pháp luật.

2.3. Thực hiện đúng, đầy đủ các yêu cầu về bảo vệ môi trường trong Giấy phép môi trường này và các quy định của pháp luật về bảo vệ môi trường.

2.4. Báo cáo kịp thời về cơ quan cấp giấy phép môi trường, cơ quan chức năng ở địa phương nếu xảy ra các sự cố đối với các công trình xử lý chất thải, sự cố khác dẫn đến ô nhiễm môi trường.

2.5. Trong quá trình thực hiện nếu có thay đổi khác với các nội dung quy định tại Giấy phép này phải kịp thời báo cáo đến cơ quan cấp phép.

Điều 3. Thời hạn của Giấy phép: 10 năm (từ ngày *27* tháng *12* năm 2024 đến ngày *27* tháng *12* năm 2034).

Điều 4. Giao Phòng Quản lý Tài nguyên và Môi trường - Ban Quản lý các Khu công nghiệp Đồng Nai tổ chức kiểm tra việc thực hiện nội dung cấp phép, yêu cầu bảo vệ môi trường đối với dự án được cấp phép theo quy định của pháp luật./.

Nơi nhận:
- Bộ Tài nguyên và môi trường (để báo cáo);
- UBND tỉnh (để báo cáo);
- Sở Tài nguyên và Môi trường;
- UBND huyện Xuân Lộc;
- Công ty CP Sonadezi Long Bình;
- Chủ dự án (thực hiện);
- Trung tâm Phục vụ Hành chính công tỉnh;
- Website Ban Quản lý các KCN;
- Lưu: VT, MT (P)

TRƯỞNG BAN

Nguyễn Trí Phương

PHỤ LỤC 1
YÊU CẦU BẢO VỆ MÔI TRƯỜNG ĐỐI VỚI THU GOM, XỬ LÝ NƯỚC THẢI

(Kèm theo Giấy phép môi trường số 216/GPMT-KCNĐN ngày 27 tháng 12 năm 2024 của Ban Quản lý các KCN tỉnh Đồng Nai)

A. NỘI DUNG CẤP PHÉP XẢ NƯỚC THẢI:

- Nguồn số 01: Nước thải sinh hoạt (từ nhà vệ sinh sau khi xử lý sơ bộ qua bể tự hoại 03 ngăn và nước bồn rửa tay chân, lavabo, tắm) được đưa về hệ thống xử lý nước thải cục bộ, công suất thiết kế 550 m^3/ngày.đêm để được xử lý.

- Nguồn số 02: Nước thải nhà ăn (sau khi xử lý sơ bộ qua bể tách dầu) được đưa về hệ thống xử lý nước thải cục bộ, công suất thiết kế 550 m^3/ngày.đêm để được xử lý.

- Nguồn số 03: Nước thải từ giặt đế cao su, giặt chi tiết đế (air bag) qua hệ thống trung hòa pH rồi thu gom dẫn về hệ thống xử lý nước thải cục bộ, công suất thiết kế 550 m^3/ngày.đêm để được xử lý.

- Nguồn số 04: Nước thải từ nước vệ sinh khuôn in lụa, từ giặt đế IP, từ máy giặt phòng Lab, nước thải từ bộ lọc nước ngưng tụ của hệ thống máy nén khí được thu gom dẫn về hệ thống xử lý nước thải cục bộ, công suất thiết kế 550 m^3/ngày.đêm để được xử lý.

- Nguồn số 05: Nước thải từ quá trình vệ sinh khuôn in mực; từ màn nước tại công đoạn máy phun sơn; từ hệ thống màn nước tại công đoạn máy phun keo tự động; từ rửa khuôn IP & RB (đế cao su); từ bồn hóa chất ngâm keo cao su sau khi cán được thu gom lưu chứa tại kho chứa chất thải nguy hại và hợp đồng với đơn vị có chức năng đến thu gom, vận chuyển và xử lý theo đúng quy định.

- Nước thải phát sinh từ dự án được thu gom, xử lý cục bộ đạt giới hạn tiếp nhận trước khi đấu nối vào hệ thống thu gom, xử lý nước thải tập trung của KCN Xuân Lộc, không xả trực tiếp ra môi trường.

- Chủ dự án tiếp tục thực hiện đấu nối và xử lý nước thải phát sinh đảm bảo đạt giới hạn tiếp nhận của KCN Xuân Lộc theo thỏa thuận tại Hợp đồng xử lý nước thải số 01/HĐNT-SDV-XL ngày 04 tháng 4 năm 2014 và Phụ lục Hợp đồng xử lý nước thải số 01/HĐNT-SDV-XL/PL01 ngày 03 tháng 6 năm 2014 đã ký với Công ty Cổ phần Dịch vụ Sonadezi (Đơn vị vận hành hệ thống xử lý nước thải tập trung của KCN Xuân Lộc).

- Chất lượng nước thải trước khi đấu nối vào hệ thống thu gom, xử lý nước thải tập trung của Khu công nghiệp: Phải đạt giới hạn tiếp nhận của KCN Xuân Lộc theo hợp đồng, thỏa thuận giữa Chủ dự án và đơn vị kinh doanh hạ tầng KCN Xuân Lộc.

- Chủ dự án không được xả nước thải trực tiếp ra môi trường.

B. YÊU CẦU BẢO VỆ MÔI TRƯỜNG ĐỐI VỚI THU GOM, XỬ LÝ NƯỚC THẢI:

1. Công trình, biện pháp thu gom nước mưa, nước thải:

1.1. Mạng lưới thu gom nước thải từ các nguồn phát sinh nước thải:

1.1.1. Nguồn phát sinh nước thải:

- Nguồn số 01: Nước thải sinh hoạt (từ nhà vệ sinh sau khi xử lý sơ bộ qua bể tự hoại 03 ngăn tổng thể tích 596m^3 + nước thải từ bồn rửa tay, chân, lavabo, tắm) được thu gom bằng các ống nhựa HPDE Ø300, Ø400 i=0,03% dẫn về hệ thống xử lý nước thải cục bộ, công suất thiết kế 550 m^3/ngày.đêm để được xử lý.

- Nguồn số 02: Nước thải nhà ăn (sau khi xử lý sơ bộ qua bể tách dầu tổng thể tích 2,8 m^3) được thu gom bằng đường ống Ø114 dẫn về hệ thống xử lý nước thải cục bộ, công suất thiết kế 550 m^3/ngày.đêm để được xử lý.

- Nguồn số 03: Nước thải từ giặt đế cao su được thu gom bằng đường ống Ø60, nước thải từ giặt chi tiết đế (air bag) được thu gom bằng đường ống Ø25 sau đó chảy qua hệ thống trung hòa pH rồi từ đây thu gom dẫn về hệ thống xử lý nước thải cục bộ, công suất thiết kế 550 m^3/ngày.đêm để được xử lý;

- Nguồn số 04: Nước thải từ vệ sinh khuôn in lụa được thu gom bằng đường ống Ø60, nước thải từ giặt đế IP được thu gom bằng đường ống Ø63, nước thải từ máy giặt phòng Lab được thu gom bằng đường ống Ø60, nước thải từ bộ lọc nước ngưng tụ của hệ thống máy nén khí được thu gom bằng các đường ống Ø21 dẫn về hệ thống xử lý nước thải cục bộ, công suất thiết kế 550 m^3/ngày.đêm để được xử lý.

- Nguồn số 05: Nước thải từ quá trình vệ sinh khuôn in mực; từ màn nước tại công đoạn máy phun sơn; từ hệ thống màn nước tại công đoạn máy phun keo tự động; từ rửa khuôn IP, từ rửa khuôn RB (đế cao su); từ bồn hóa chất ngâm keo cao su sau khi cán được thu gom lưu chứa tại kho chứa chất thải nguy hại và hợp đồng với đơn vị có chức năng đến thu gom, vận chuyển và xử lý theo đúng quy định.

- Toàn bộ lượng nước thải phát sinh từ nguồn số 01, 02, 03 và 04 được đưa về hệ thống xử lý nước thải cục bộ, công suất thiết kế 550 m^3/ngày.đêm để được xử lý đạt giới hạn tiếp nhận của KCN Xuân Lộc trước khi đấu nối về hệ thống thu gom, xử lý nước thải tập trung của KCN Xuân Lộc tại 01 vị trí hố ga số 1 trên đường số 2 của KCN Xuân Lộc.

1.1.2. Vị trí đấu nối nước thải:

+ Vị trí: 01 vị trí hố ga số 1 trên đường số 2.

+ Tọa độ vị trí *(theo Hệ toạ độ VN 2000, Kinh tuyến trục 107^{0}45, múi chiếu 3^0)*: X= 1209484, Y= 406792.

1.1.3. Lưu lượng đấu nối nước thải lớn nhất: 288,03 m^3/ngày.đêm.

- Phương thức đấu nối thải: Tự chảy (24/24 giờ).

- Chất lượng nước thải trước khi đấu nối vào hệ thống thu gom, xử lý nước thải tập trung của Khu công nghiệp: Phải đạt Giới hạn tiếp nhận nước thải của KCN Xuân Lộc theo thỏa thuận giữa Chủ dự án và Đơn vị vận hành hệ thống xử lý nước thải tập trung của KCN Xuân Lộc (Công ty Cổ phần Dịch vụ Sonadezi) tại Hợp đồng xử lý nước thải số 01/HĐNT-SDV-XL ngày 04 tháng 4 năm 2014 và Phụ lục Hợp đồng xử lý nước thải số 01/HĐNT-SDV-XL/PL01 ngày 03 tháng 6 năm 2014.

* Tái sử dụng nước sau xử lý: Nước thải sau xử lý của hệ thống xử lý nước thải, công suất thiết kế 550 m^3/ngày.đêm một phần đấu nối vào hệ thống xử lý nước thải tập trung KCN Xuân Lộc; một phần theo đường ống PPR Ø90mm bơm lên bồn chứa nước tái sử dụng 2m^3, Công ty lắp đặt thêm 01 bồn chứa Javen để khử trùng nước thải sau xử lý; nước tái sử dụng sau khi được châm Javen sẽ theo đường PPR Ø63 mm và PPR Ø32 mm đi đến nhà vệ sinh trong Công ty TNHH Giày Dona Standard Việt Nam (cơ sở 2) để phục vụ dội nhà vệ sinh.

- Lưu lượng tái sử dụng lớn nhất là 63 m^3/ngày.đêm

1.2. Công trình, thiết bị xử lý nước thải:

1.2.1. Bể tự hoại: 32 bể.

- Tóm tắt quy trình xử lý: *Nước thải sinh hoạt (từ dội nhà vệ sinh) → Bể tự hoại → Hệ thống xử lý nước thải cục bộ, công suất thiết kế: 550 m^3/ngày.đêm → Hố ga đấu thu gom nước thải chung của KCN Xuân Lộc.*

- Tổng thể tích thiết kế bể tự hoại 3 ngăn: 596 m^3 (gồm 03 bể nhà nghỉ chuyên gia, thể tích 12m^3/bể; 01 bể khu vực nhà văn phòng, thể tích 12 m^3; 01 bể phòng y tế, thể tích 12 m^3; 02 bể phòng bảo vệ cổng 1,2, thể tích 12m^3/bể; 08 bể tại xưởng 1A, 1B, thể tích 36m^3/bể; 12 bể tại xưởng 2A, 2B, 2C, thể tích 12m^3/bể; 04 bể tại xưởng 27,28, thể tích 16m^3/bể; 01 bể tại xưởng 29, thể tích 16m^3).

- Hóa chất, vật liệu sử dụng: Không.

1.2.2. Hệ thống xử lý nước thải 550 m^3/ngày.đêm.

- Tóm tắt quy trình xử lý: *Nước thải sinh hoạt (nước dội nhà vệ sinh; nước bồn rửa tay, chân, lavabo, tắm; nước thải nhà ăn (*)) + nước thải sản xuất (nước máy giặt đế giày IP/RB, nước giặt chi tiết đế (air bag), nước vệ sinh khuôn in lụa, nước máy giặt phòng Lab, nước từ bộ lọc nước ngưng tụ của hệ thống máy nén khí) → Bể thu gom → Bể điều hòa → Bể Anoxic → Bể MBBR → Bể lắng sinh học → Bể trung gian → Hố ga thu gom nước thải chung của KCN Xuân Lộc (Nước thải tái sử dụng một phần, khoảng 22% để dội nhà vệ sinh (**)).*

+ Công suất thiết kế: 550 m^3/ngày.đêm.

+ Hóa chất, vật liệu sử dụng: NaOH, Ethanol.

Ghi chú:

- Tóm tắt quy trình xử lý bể tách dầu mỡ: *Nước thải nhà ăn (*) → Bể tách dầu → Hệ thống xử lý nước thải cục bộ, công suất thiết kế: 550 m^3/ngày.đêm → Hố ga đấu thu gom nước thải chung của KCN Xuân Lộc.*

- Tổng thể tích thiết kế: 2,8 m^3 (gồm 02 bể khu vực nhà ăn, thể tích 1,4 m^3).

- Hóa chất, vật liệu sử dụng: Không.

- Tóm tắt quy trình tái sử dụng nước thải *(**)*: *Nước thải từ bể trung gian → Bồn chứa nước tái sử dụng 2 m^3 → Dội nhà vệ sinh.*

- Hóa chất, vật liệu sử dụng: Javen.

1.3. Hệ thống, thiết bị quan trắc nước thải tự động, liên tục: Không thuộc đối tượng phải lắp đặt.

1.4. Biện pháp, công trình, thiết bị phòng ngừa, ứng phó sự cố:

- Thường xuyên kiểm tra đường ống, thiết bị, kịp thời khắc phục các sự cố rò rỉ, tắc nghẽn.

- Định kỳ nạo vét hệ thống đường rãnh thoát nước, hố ga để tăng khả năng thoát nước và lắng loại bỏ các chất bẩn.

- Thường xuyên theo dõi hoạt động của bể tự hoại, đảm bảo không có bất kỳ công trình xây dựng trên đường ống dẫn nước, và hợp đồng với đơn vị chức năng để thu gom, hút hầm cầu định kỳ và mang đi xử lý đúng quy định.

2. Kế hoạch vận hành thử nghiệm:

2.1. Thời gian vận hành thử nghiệm: Không quá 06 tháng kể từ ngày bắt đầu vận hành thử nghiệm công trình xử lý chất thải.

2.2. Công trình, thiết bị xả nước thải phải vận hành thử nghiệm: 01 hệ thống xử lý nước thải, công suất thiết kế: 550 m^3/ngày.đêm.

2.2.1. Vị trí lấy mẫu: Đầu vào và đầu ra của hệ thống xử lý nước thải

2.2.2. Chất ô nhiễm và giá trị giới hạn cho phép của chất ô nhiễm:

- Thành phần ô nhiễm chính: Lưu lượng; pH; BOD_5; COD; TSS; Amoni; Tổng Nitơ; Tổng photpho; Tổng Phenol; Tổng dầu mỡ khoáng.

- Giá trị giới hạn cho phép của chất ô nhiễm: Giới hạn tiếp nhận nước thải của KCN Xuân Lộc.

2.3. Tần suất lấy mẫu:

Thực hiện quan trắc chất thải trong quá trình vận hành thử nghiệm hệ thống xử lý nước thải theo quy định tại Điều 21 Thông tư 02/2022/TT-BTNMT ngày 10 tháng 01 năm 2022 của Bộ trưởng Bộ Tài nguyên và Môi trường, cụ thể như sau: Bảo đảm quan trắc ít nhất 03 mẫu đơn trong 03 ngày liên tiếp của giai đoạn vận hành ổn định các công trình xử lý chất thải.

3. Các yêu cầu về bảo vệ môi trường:

3.1. Thu gom, xử lý nước thải phát sinh từ hoạt động của dự án đầu tư bảo đảm đáp ứng quy định về giá trị giới hạn tiếp nhận của KCN Xuân Lộc theo thỏa thuận giữa Chủ dự án và đơn vị kinh doanh hạ tầng KCN Xuân Lộc, không xả thải trực tiếp ra môi trường.

3.2. Công khai, minh bạch các đường ống thu gom, thoát nước thải; kiểm soát và theo dõi chặt chẽ lưu lượng nước thải sau xử lý; lưu giữ số liệu và đưa vào nội dung báo cáo công tác bảo vệ môi trường định kỳ hàng năm.

3.3. Có sổ nhật ký vận hành, ghi chép đầy đủ thông tin của quá trình vận hành công trình xử lý nước thải.

3.4. Vận hành mạng lưới thu gom, thoát nước mưa đảm bảo các yêu cầu về tiêu thoát nước và các điều kiện vệ sinh môi trường trong quá trình vận hành dự án. Nghiêm cấm việc xả nước thải vào hệ thống thoát nước mưa.

3.5. Đảm bảo bố trí đủ kinh phí, nhân lực, thiết bị, hóa chất,... để vận hành hiệu quả các công trình thu gom, xử lý nước thải.

3.6. Chủ dự án chịu hoàn toàn trách nhiệm về việc thực hiện đấu nối nước thải về hệ thống thu gom, xử lý nước thải tập trung của KCN Xuân Lộc để tiếp tục xử lý trước khi xả thải ra môi trường

PHỤ LỤC 2
NỘI DUNG CẤP PHÉP XẢ KHÍ THẢI VÀ YÊU CẦU BẢO VỆ MÔI TRƯỜNG ĐỐI VỚI THU GOM, XỬ LÝ KHÍ THẢI

(Kèm theo Giấy phép môi trường số 216/GPMT-KCNĐN ngày 27 tháng 12 năm 2024 của Ban Quản lý các KCN tỉnh Đồng Nai)

A. NỘI DUNG CẤP PHÉP XẢ KHÍ THẢI:

1. Nguồn phát sinh khí thải:

- Nguồn số 01: Hệ thống xử lý hơi hóa chất tại Phòng pha trộn hóa chất NOS A tại Xưởng 1A.
- Nguồn số 02: Hệ thống xử lý hơi hóa chất tại Chuyền lasting NOS A tại Xưởng 1A.
- Nguồn số 03: Hệ thống xử lý hơi hóa chất tại Khu vực lưu trữ tạm thời NOS A tại Xưởng 1A.
- Nguồn số 04: Hệ thống xử lý hơi hóa chất tại Khu vực DSIN tại Xưởng 1B (ống 1).
- Nguồn số 05: Hệ thống xử lý hơi hóa chất tại Khu vực DSIN tại Xưởng 1B (ống 2).
- Nguồn số 06: Hệ thống xử lý hơi hóa chất tại Khu vực DSIN tại Xưởng 1B (ống 3).
- Nguồn số 07: Hệ thống xử lý hơi hóa chất tại Khu vực DSIN tại Xưởng 1B (ống 4).
- Nguồn số 08: Hệ thống xử lý hơi hóa chất tại Khu vực DSIN tại Xưởng 1B (ống 5).
- Nguồn số 09: Hệ thống xử lý hơi hóa chất tại Khu vực DSIN tại Xưởng 1B (ống 6).
- Nguồn số 10: Hệ thống xử lý hơi hóa chất tại Khu vực DSIN tại Xưởng 1B (ống 7).
- Nguồn số 11: Hệ thống xử lý hơi hóa chất tại Chuyền lasting NOS B tại Xưởng 2A.
- Nguồn số 12: Hệ thống xử lý hơi hóa chất tại Khu vực lưu trữ tạm thời NOS B tại Xưởng 2A.
- Nguồn số 13: Hệ thống xử lý hơi hóa chất tại Chuyền lasting NOS C tại Xưởng 2B.
- Nguồn số 14: Hệ thống xử lý hơi hóa chất tại Khu vực lưu trữ tạm thời NOS C tại Xưởng 2B.
- Nguồn số 15: Hệ thống xử lý hơi hóa chất tại Chuyền sơn khu vực Midsole tại Xưởng 27.
- Nguồn số 16: Hệ thống xử lý hơi hóa chất tại Chuyền UV khu vực Midsole tại Xưởng 27.
- Nguồn số 17: Hệ thống xử lý hơi hóa chất tại Máy Auto UV khu vực Midsole tại Xưởng 27.
- Nguồn số 18: Hệ thống xử lý hơi hóa chất tại Chuyền in 1 Pre-stitching tại Xưởng 27.

- Nguồn số 19: Hệ thống xử lý hơi hóa chất tại Chuyền in 2 Pre-stitching tại Xưởng 27.

- Nguồn số 20: Hệ thống xử lý hơi hóa chất tại Phòng Pad và In lụa tại Xưởng 27.

- Nguồn số 21: Hệ thống xử lý bụi tại Máy cắt pallet tại Xưởng 27.

- Nguồn số 22: Hệ thống xử lý bụi tại Máy cắt laser tại Xưởng 27.

- Nguồn số 23: Hệ thống xử lý hơi hóa chất tại Khu vực rửa khuôn Midsole (không sử dụng hóa chất) tại Xưởng 27.

- Nguồn số 24: Hệ thống xử lý hơi hóa chất tại Phòng pha trộn hóa chất & khu vực lưu trữ tạm thời Stockfit tại Xưởng 28.

- Nguồn số 25: Hệ thống xử lý hơi hóa chất tại Chuyền Stockfit 1 tại Xưởng 28.

- Nguồn số 26: Hệ thống xử lý hơi hóa chất tại Chuyền Stockfit 2 tại Xưởng 28.

- Nguồn số 27: Hệ thống xử lý hơi hóa chất tại Chuyền Stockfit 3 tại Xưởng 28.

- Nguồn số 28: Hệ thống xử lý hơi hóa chất tại Máy phun keo tự động 1 tại Xưởng 28. (không sử dụng hóa chất nằm trong QCVN 20:2009/BTNMT)

- Nguồn số 29: Hệ thống xử lý hơi hóa chất tại Máy phun keo tự động 2 (không sử dụng hóa chất) tại Xưởng 28.

- Nguồn số 30: Hệ thống xử lý hơi hóa chất tại Máy giặt Air bag khu vực Stockfit (không sử dụng hóa chất) tại Xưởng 28.

- Nguồn số 31: Hệ thống xử lý hơi hóa chất tại Khu vực rửa khuôn RB (không sử dụng hóa chất) tại Xưởng 28.

- Nguồn số 32: Hệ thống xử lý bụi tại Máy luyện kín RB tại Xưởng 28.

- Nguồn số 33: Hệ thống xử lý hơi hóa chất tại Khu vực san chiết kho hóa chất tại Xưởng 29.

- Nguồn số 34: Hệ thống xử lý hơi hóa chất tại Phòng lab tại Xưởng 29.

- Nguồn số 35: Ống thoát khí thải máy phát điện 1 (không có dòng thải do không qua hệ thống xử lý khí thải).

- Nguồn số 36: Ống thoát khí thải máy phát điện 2 (không có dòng thải do không qua hệ thống xử lý khí thải).

- Nguồn số 37: Ống thoát khí thải máy phát điện 3 (không có dòng thải do không qua hệ thống xử lý khí thải).

- Nguồn số 38: Bụi phát sinh từ quá trình mài (69 máy mài các loại/ thùng mài, không có dòng thải do không qua hệ thống xử lý khí thải).

- Nguồn số 39: Bụi phát sinh từ máy xay nghiền (05 máy xay nghiền, không có dòng thải do không qua hệ thống xử lý khí thải).

- Nguồn số 40: Bụi phát sinh từ máy luyện kín liệu đế IP (02 máy luyện kín liệu đế IP, không có dòng thải do không qua hệ thống xử lý khí thải).

- Nguồn số 41: Bụi phát sinh từ máy cắt CNC (01 máy cắt CNC, không có dòng thải do không qua hệ thống xử lý khí thải).

2. Dòng khí thải, vị trí xả khí thải:

2.1. Vị trí xả khí thải:

- Dòng khí thải số 01 (nguồn số 01): Tương ứng với 01 ống thải sau Hệ thống xử lý hơi hóa chất tại Phòng pha trộn hóa chất NOS A - Xưởng 1A. Tọa độ vị trí xả khí thải: X(m) = 1206352; Y(m) = 462531.

- Dòng khí thải số 02 (nguồn số 02): Tương ứng với 01 ống thải sau Hệ thống xử lý hơi hóa chất tại Chuyền lasting NOS A - Xưởng 1A. Tọa độ vị trí xả khí thải: X(m) = 1206430; Y(m) = 462586.

- Dòng khí thải số 03 (nguồn số 03): Tương ứng với 01 ống thải sau Hệ thống xử lý hơi hóa chất tại Khu vực lưu trữ tạm thời NOS A - Xưởng 1A. Tọa độ vị trí xả khí thải: X(m) = 1206407; Y(m) =462528.

- Dòng khí thải số 04 (nguồn số 04): Tương ứng với 01 ống thải sau Hệ thống xử lý hơi hóa chất tại khu vực DSIN - Xưởng 1B (ống 1). Tọa độ vị trí xả khí thải: X(m) = 1206454; Y(m) = 462790.

- Dòng khí thải số 05 (nguồn số 05): Tương ứng với 01 ống thải sau Hệ thống xử lý hơi hóa chất tại khu vực DSIN - Xưởng 1B (ống 2). Tọa độ vị trí xả khí thải: X(m) = 1206455; Y(m) = 462789.

- Dòng khí thải số 06 (nguồn số 06): Tương ứng với 01 ống thải sau Hệ thống xử lý hơi hóa chất tại khu vực DSIN - Xưởng 1B (ống 3). Tọa độ vị trí xả khí thải: X(m) = 1206454; Y(m) = 462791.

- Dòng khí thải số 07 (nguồn số 07): Tương ứng với 01 ống thải sau Hệ thống xử lý hơi hóa chất tại khu vực DSIN - Xưởng 1B (ống 4). Tọa độ vị trí xả khí thải: X(m) = 1206455; Y(m) = 462792.

- Dòng khí thải số 08 (nguồn số 08): Tương ứng với 01 ống thải sau Hệ thống xử lý hơi hóa chất tại khu vực DSIN - Xưởng 1B (ống 5). Tọa độ vị trí xả khí thải: X(m) = 1206454; Y(m) = 462789.

- Dòng khí thải số 09 (nguồn số 09): Tương ứng với 01 ống thải sau Hệ thống xử lý hơi hóa chất tại khu vực DSIN - Xưởng 1B (ống 6). Tọa độ vị trí xả khí thải: X(m) = 1206453; Y(m) = 462788.

- Dòng khí thải số 10 (nguồn số 10): Tương ứng với 01 ống thải sau Hệ thống xử lý hơi hóa chất tại khu vực DSIN - Xưởng 1B (ống 7). Tọa độ vị trí xả khí thải: X(m) = 1206454; Y(m) = 462790.

- Dòng khí thải số 11 (nguồn số 11): Tương ứng với 01 ống thải Hệ thống xử lý hơi hóa chất tại Chuyền lasting NOS B - Xưởng 2A. Tọa độ vị trí xả khí thải: X(m) = 1206356; Y(m) = 462530.

- Dòng khí thải số 12 (nguồn số 12): Tương ứng với 01 ống thải sau Hệ thống xử lý hơi hóa chất tại Khu vực lưu trữ tạm thời NOS B - Xưởng 2A. Tọa độ vị trí xả khí thải: X(m) = 1206338; Y(m) = 462489.

- Dòng khí thải số 13 (nguồn số 13): Tương ứng với 01 ống thải sau Hệ thống xử lý hơi hóa chất tại Chuyền lasting NOS C - Xưởng 2B. Tọa độ vị trí xả khí thải: X(m) = 1206307; Y(m) = 462556.

- Dòng khí thải số 14 (nguồn số 14): Tương ứng với 01 ống thải sau Hệ thống xử lý hơi hóa chất tại Khu vực lưu trữ tạm thời NOS C - Xưởng 2B. Tọa độ vị trí xả khí thải: X(m) = 1206245; Y(m) = 462536.

- Dòng khí thải số 15 (nguồn số 15): Tương ứng với 01 ống thải sau Hệ thống xử lý hơi hóa chất tại Chuyền sơn khu vực Midsole - Xưởng 27. Tọa độ vị trí xả khí thải: X(m) = 1206310; Y(m) = 462430.

- Dòng khí thải số 16 (nguồn số 16): Tương ứng với 01 ống thải sau Hệ thống xử lý hơi hóa chất tại Chuyền UV khu vực Midsole - Xưởng 27. Tọa độ vị trí xả khí thải: X(m) = 1206311; Y(m) = 462436.

- Dòng khí thải số 17 (nguồn số 17): Tương ứng với 01 ống thải sau Hệ thống xử lý hơi hóa chất tại Máy Auto UV khu vực Midsole - Xưởng 27. Tọa độ vị trí xả khí thải: X(m) = 1206316; Y(m) = 462417.

- Dòng khí thải số 18 (nguồn số 18): Tương ứng với 01 ống thải sau Hệ thống xử lý hơi hóa chất tại Chuyền in 1 Pre-stitching - Xưởng 27. Tọa độ vị trí xả khí thải: X(m) = 1206374; Y (m) = 462444.

- Dòng khí thải số 19 (nguồn số 19): Tương ứng với 01 ống thải sau Hệ thống xử lý hơi hóa chất tại Chuyền in 2 Pre-stitching - Xưởng 27. Tọa độ vị trí xả khí thải: X(m) = 1206374; Y(m) = 462444.

- Dòng khí thải số 20 (nguồn số 20): Tương ứng với 01 ống thải sau Hệ thống xử lý hơi hóa chất tại Phòng Pad và In lụa - Xưởng 27. Tọa độ vị trí xả khí thải: X(m) = 1206359; Y(m) = 462380.

- Dòng khí thải số 21 (nguồn số 21): Tương ứng với 01 ống thải sau Hệ thống xử lý bụi tại Máy cắt pallet - Xưởng 27. Tọa độ vị trí xả khí thải: X(m) = 1206355; Y(m) = 462381.

- Dòng khí thải số 22 (nguồn số 22): Tương ứng với 01 ống thải sau hệ thống xử lý bụi tại Máy cắt laser - Xưởng 27. Tọa độ vị trí xả khí thải: X(m) = 1206314; Y(m) = 462428

- Dòng khí thải số 23 (nguồn số 24): Tương ứng với 01 ống thải sau Hệ thống xử lý hơi hóa chất tại Phòng pha trộn hóa chất & khu vực lưu trữ tạm thời Stockfit - Xưởng 28. Tọa độ vị trí xả khí thải: X(m) = 1206254; Y(m) = 462406.

- Dòng khí thải số 24 (nguồn số 25): Tương ứng với 01 ống thải sau Hệ thống xử lý hơi hóa chất tại Chuyền Stockfit 1 - Xưởng 28. Tọa độ vị trí xả khí thải: X(m) = 1206262; Y(m) = 462429

- Dòng khí thải số 25 (nguồn số 26): Tương ứng với 01 ống thải sau Hệ thống xử lý hơi hóa chất tại Chuyền Stockfit 2 - Xưởng 28. Tọa độ vị trí xả khí thải: X(m) = 1206267; Y(m) = 462461.

- Dòng khí thải số 26 (nguồn số 27): Tương ứng với 01 ống thải sau Hệ thống xử lý hơi hóa chất tại Chuyền Stockfit 3 - Xưởng 28. Tọa độ vị trí xả khí thải: X(m) = 1206319; Y(m) = 462411.

- Dòng khí thải số 27 (nguồn số 32): Tương ứng với 01 ống thải sau Hệ thống xử lý bụi tại Máy luyện kín RB - Xưởng 28. Tọa độ vị trí xả khí thải: X(m) = 1206264; Y(m) = 462499.

- Dòng khí thải số 28 (nguồn số 33): Tương ứng với 01 ống thải sau Hệ thống xử lý hơi hóa chất tại Khu vực san chiết kho hóa chất - Xưởng 29. Tọa độ vị trí xả khí thải: X(m) = 1206263; Y(m) = 462445.

- Dòng khí thải số 29 (nguồn số 34): Tương ứng với 01 ống thải sau Hệ thống xử lý hơi hóa chất tại Phòng lab - Xưởng 29. Tọa độ vị trí xả khí thải: X(m) = 1206219; Y(m) = 462473.

Ghi chú: *Theo Hệ tọa độ VN 2000, Kinh tuyến trục $107^0 45$, múi chiếu 3^0.*

- Vị trí xả khí thải nằm trong khuôn viên của Công ty TNHH Giày Dona Standard Việt Nam (cơ sở 2) tại Lô A2-A6; A8-A12, Khu công nghiệp Xuân Lộc, xã Xuân Tâm, huyện Xuân Lộc, tỉnh Đồng Nai.

2.2. Lưu lượng xả khí thải lớn nhất:

Tổng lưu lượng xả thải tối đa: 473.000 m^3/giờ, trong đó:

- Dòng khí thải số 01: Lưu lượng xả khí thải lớn nhất 3.000 m^3/giờ.
- Dòng khí thải số 02: Lưu lượng xả khí thải lớn nhất 40.000 m^3/giờ.
- Dòng khí thải số 03: Lưu lượng xả khí thải lớn nhất 3.000 m^3/giờ.
- Dòng khí thải số 04: Lưu lượng xả khí thải lớn nhất 7.000 m^3/giờ.
- Dòng khí thải số 05: Lưu lượng xả khí thải lớn nhất 7.000 m^3/giờ.
- Dòng khí thải số 06: Lưu lượng xả khí thải lớn nhất 7.000 m^3/giờ.
- Dòng khí thải số 07: Lưu lượng xả khí thải lớn nhất 7.000 m^3/giờ.
- Dòng khí thải số 08: Lưu lượng xả khí thải lớn nhất 7.000 m^3/giờ.
- Dòng khí thải số 09: Lưu lượng xả khí thải lớn nhất 7.000 m^3/giờ.
- Dòng khí thải số 10: Lưu lượng xả khí thải lớn nhất 7.000 m^3/giờ.
- Dòng khí thải số 11: Lưu lượng xả khí thải lớn nhất 28.000 m^3/giờ.
- Dòng khí thải số 12: Lưu lượng xả khí thải lớn nhất 3.000 m^3/giờ.
- Dòng khí thải số 13: Lưu lượng xả khí thải lớn nhất 28.000 m^3/giờ.
- Dòng khí thải số 14: Lưu lượng xả khí thải lớn nhất 3.000 m^3/giờ.
- Dòng khí thải số 15: Lưu lượng xả khí thải lớn nhất 28.000 m^3/giờ.
- Dòng khí thải số 16: Lưu lượng xả khí thải lớn nhất 20.000 m^3/giờ.
- Dòng khí thải số 17: Lưu lượng xả khí thải lớn nhất 30.000 m^3/giờ.
- Dòng khí thải số 18: Lưu lượng xả khí thải lớn nhất 40.000 m^3/giờ.
- Dòng khí thải số 19: Lưu lượng xả khí thải lớn nhất 40.000 m^3/giờ.
- Dòng khí thải số 20: Lưu lượng xả khí thải lớn nhất 6.500 m^3/giờ.
- Dòng khí thải số 21: Lưu lượng xả khí thải lớn nhất 3.000 m^3/giờ.
- Dòng khí thải số 22: Lưu lượng xả khí thải lớn nhất 28.000 m^3/giờ.
- Dòng khí thải số 23: Lưu lượng xả khí thải lớn nhất 3.000 m^3/giờ.
- Dòng khí thải số 24: Lưu lượng xả khí thải lớn nhất 40.000 m^3/giờ.
- Dòng khí thải số 25: Lưu lượng xả khí thải lớn nhất 28.000 m^3/giờ.
- Dòng khí thải số 26: Lưu lượng xả khí thải lớn nhất 28.000 m^3/giờ.
- Dòng khí thải số 27: Lưu lượng xả khí thải lớn nhất 15.000 m^3/giờ.
- Dòng khí thải số 28: Lưu lượng xả khí thải lớn nhất 3.500 m^3/giờ.
- Dòng khí thải số 29: Lưu lượng xả khí thải lớn nhất 3.000 m^3/giờ.

2.2.1. Phương thức xả khí thải: Khí thải sau khi xử lý được xả ra môi trường qua ống thoát khí thải, xả thải liên tục khi hoạt động sản xuất.

2.2.2. Chất lượng khí thải trước khi xả vào môi trường không khí phải bảo đảm đáp ứng yêu cầu về bảo vệ môi trường, Quy chuẩn kỹ thuật Quốc gia về khí thải công nghiệp đối với bụi và các chất vô cơ QCVN 19:2009/BTNMT (cột B

với $K_v = 1,0$ và K_p theo tổng lưu lượng các nguồn khí thải của dự án) và Quy chuẩn kỹ thuật quốc gia về khí thải công nghiệp đối với một số chất hữu cơ theo QCVN 20:2009/BTNMT, cụ thể như sau:

STT	Thông số	Đơn vị	Giá trị giới hạn cho phép[1]		Tần suất quan trắc định kỳ[2]	Quan trắc tự động
			QCVN 19:2009/BTNM	QCVN 20:2009/ BTNMT		
I	**Dòng khí thải số 01**					
1	Lưu lượng	m^3/h	-	-	*01 năm/lần*	*Không thuộc đối tượng*
2	Etylaxetat	mg/Nm^3	-	**1.400**		
3	Metylcyclohexan	mg/Nm^3	-	**2.000**		
4	Metylaxetat	mg/Nm^3	-	**610**		
II	**Dòng khí thải số 02, 03, 11, 12, 13, 14, 23, 24, 25, 26, 28, 29**					
1	Lưu lượng	m^3/h	-	-	*01 năm/lần*	*Không thuộc đối tượng*
2	Etylaxetat	mg/Nm^3	-	**1.400**		
3	Metylcyclohexan	mg/Nm^3	-	**2.000**		
4	Metylaxetat	mg/Nm^3	-	**610**		
5	n-Heptan	mg/Nm^3	-	**2.000**		
6	n-Butyl axetat	mg/Nm^3	-	**950**		
III	**Dòng khí thải số 04, 05, 06, 07, 08, 09, 10**					
1	Lưu lượng	m^3/h	-	-	*01 năm/lần*	*Không thuộc đối tượng*
2	Toluen	mg/Nm^3	-	**750**		
3	Xylen	mg/Nm^3	-	**870**		
4	Vinylclorua	mg/Nm^3	-	**20**		
IV	**Dòng khí thải số 15**					
1	Lưu lượng	m^3/h	-	-	*01 năm/lần*	*Không thuộc đối tượng*
2	Etylaxetat	mg/Nm^3	-	**1.400**		
V	**Dòng thải số 16**					
1	Lưu lượng	m^3/h	-	-	*01 năm/lần*	*Không thuộc đối tượng*
2	Etylaxetat	mg/Nm^3	-	**1.400**		
3	Metylcyclohexan	mg/Nm^3	-	**2.000**		
4	n-Butyl axetat	mg/Nm^3	-	**950**		
VI	**Dòng khí thải số 17**					
1	Lưu lượng	m^3/h	-	-	*01 năm/lần*	*Không thuộc đối tượng*
2	n-Butyl Axetat	mg/Nm^3	-	**950**		
VII	**Dòng khí thải số 18, 19**					
1	Lưu lượng	m^3/h	-	-	*01 năm/lần*	*Không thuộc đối tượng*
2	Etylaxetat	mg/Nm^3	-	**1.400**		
3	Metylaxetat	mg/Nm^3	-	**610**		
4	Metylcyclohexan	mg/Nm^3	-	**2.000**		
5	n-Heptan	mg/Nm^3	-	**2.000**		
VIII	**Dòng khí thải số 20**					
1	Lưu lượng	m^3/h	-	-	*01 năm/lần*	*Không thuộc đối tượng*
2	Etylaxetat	mg/Nm^3	-	**1.400**		
3	Metylcyclohexan	mg/Nm^3	-	**2.000**		
4	n-Butyl axetat	mg/Nm^3	-	**950**		

STT	Thông số	Đơn vị	Giá trị giới hạn cho phép[1]		Tần suất quan trắc định kỳ[2]	Quan trắc tự động
			QCVN 19:2009/BTNM	QCVN 20:2009/ BTNMT		
5	Metanol	mg/Nm^3	-	**260**		
6	n-Hexan	mg/Nm^3	-	**450**		
7	n-Heptan	mg/Nm^3	-	**2.000**		
IX	**Dòng khí thải số 21, 27**					
1	Lưu lượng	m^3/h	-	-	*06 tháng/lần*	*Không thuộc đối tượng*
2	Bụi tổng	mg/Nm^3	**160**	-		
X	**Dòng khí thải số 22**					
1	Lưu lượng	m^3/h	-	-	*06 tháng/lần*	*Không thuộc đối tượng*
2	Bụi tổng	mg/Nm^3	**160**	-		
3	SO_2	mg/Nm^3	**400**	-		
4	NOx	mg/Nm^3	**680**	-		
5	CO	mg/Nm^3	**800**	-		

Ghi chú:

[1]: Giá trị giới hạn cho phép theo: QCVN 19:2009/BTNMT (cột B với K_v = 1,0 và K_p = 0,8) và QCVN 20:2009/BTNMT.

[2]: Chủ dự án vẫn phải thường xuyên kiểm tra, giám sát các nguồn phát sinh khí thải đảm bảo chất lượng khí thải trước khi xả thải ra môi trường không khí đáp ứng yêu cầu về bảo vệ môi trường, các thông số còn lại tại Bảng 1 - QCVN 19:2009/BTNMT (cột B với K_v = 1,0 và K_p theo tổng lưu lượng các nguồn khí thải) và Bảng 1 - QCVN 20:2009/BTNMT.

B. YÊU CẦU VỀ BẢO VỆ MÔI TRƯỜNG ĐỐI VỚI THU GOM, XỬ LÝ KHÍ THẢI

1. Công trình, biện pháp thu gom, xử lý khí thải:

1.1 Mạng lưới thu gom khí thải

- Nguồn số 01: Khí thải phát sinh từ Phòng pha trộn hóa chất NOS A - Xưởng 1A được thu gom về hệ thống xử lý hơi hóa chất bằng than hoạt tính (công suất 3.000m^3/giờ) để xử lý sau đó thoát ra ngoài môi trường qua ống thoát khí thải kích thước D400mm, cao khoảng 7m tính từ mặt đất.

- Nguồn số 02, 11: Khí thải phát sinh từ Chuyền lasting NOS A - Xưởng 1A, Chuyền lasting NOS B - Xưởng 2A được thu gom về hệ thống xử lý hơi hóa chất bằng than hoạt tính (công suất 40.000m^3/giờ và công suất 28.000 m^3/giờ) để xử lý sau đó thoát ra ngoài môi trường qua ống thoát khí thải kích thước D500mm, cao khoảng 7,2 đến 7,6m tính từ mặt đất.

- Nguồn số 03, 12, 14: Khí thải phát sinh từ Khu vực lưu trữ tạm thời NOS A - Xưởng 1A, Khu vực lưu trữ tạm thời NOS B - Xưởng 2A, Khu vực lưu trữ tạm thời NOS C - Xưởng 2B được thu gom về hệ thống xử lý hơi hóa chất bằng than hoạt tính (công suất 3.000m^3/giờ/hệ thống) để xử lý sau đó thoát ra ngoài môi trường qua ống thoát khí thải kích thước D300mm, cao khoảng 7,6m tính từ mặt đất.

- Nguồn số 13: Khí thải phát sinh từ Chuyền lasting NOSC – Xưởng 2B được thu gom về hệ thống xử lý hơi hóa chất bằng than hoạt tính (công suất 28.000 m^3/giờ) để xử lý sau đó thoát ra ngoài môi trường qua ống thoát khí thải kích thước D300mm, cao khoảng 7,6m tính từ mặt đất.

- Nguồn số 04, 05, 06, 07, 08, 09, 10: Khí thải phát sinh từ Khu vực DSIN - Xưởng 1B (ống 1, ống 2, ống 3, ống 4, ống 5, ống 6, ống 7) được thu gom về hệ thống xử lý hơi hóa chất bằng than hoạt tính (công suất 7.000 m^3/giờ/hệ thống) để xử lý sau đó thoát ra ngoài môi trường qua ống thoát khí thải kích thước D300mm, cao khoảng 6m tính từ mặt đất.

- Nguồn số 15: Khí thải phát sinh từ Chuyền Sơn khu vực Midsole - Xưởng 27 được thu gom về hệ thống thu hồi bụi sơn bằng màn nước và xử lý hơi hóa chất bằng than hoạt tính (công suất 28.000 m^3/giờ) để xử lý sau đó thoát ra ngoài môi trường qua ống thoát khí thải kích thước D500mm, cao khoảng 13m tính từ mặt đất.

- Nguồn số 16: Khí thải phát sinh từ Chuyền UV khu vực Midsole - Xưởng 27 được thu gom về hệ thống xử lý hơi hóa chất bằng than hoạt tính (công suất 20.000 m^3/giờ) để xử lý sau đó thoát ra ngoài môi trường qua ống thoát khí thải kích thước D500mm, cao khoảng 12,8m tính từ mặt đất.

- Nguồn số 17: Khí thải phát sinh từ Máy Auto UV khu vực Midsole - Xưởng 27 được thu gom về hệ thống xử lý hơi hóa chất bằng than hoạt tính (công suất 30.000 m^3/giờ/hệ thống) để xử lý sau đó thoát ra ngoài môi trường qua ống thoát khí thải kích thước D450mm, cao khoảng 12,8m tính từ mặt đất.

- Nguồn số 18, 19: Khí thải phát sinh từ Chuyền in 1, chuyền in 2 Pre-stitching - Xưởng 27 được thu gom về hệ thống xử lý hơi hóa chất bằng than hoạt tính (công suất 40.000 m^3/giờ/hệ thống) để xử lý sau đó thoát ra ngoài môi trường qua ống thoát khí thải kích thước D600mm, cao khoảng 12,7m tính từ mặt đất.

- Nguồn số 20: Khí thải phát sinh từ Phòng Pad và in lụa – Xưởng 27 được thu gom về hệ thống xử lý hơi hóa chất bằng than hoạt tính (công suất 6.500m^3/giờ) để xử lý sau đó thoát ra ngoài môi trường qua ống thoát khí thải kích thước D300mm, cao khoảng 12,5m tính từ mặt đất.

- Nguồn số 21: Khí thải phát sinh từ Máy cắt Pallet - Xưởng 27 được thu gom về hệ thống bụi bằng ống lọc (công suất 3.000m^3/giờ) để xử lý sau đó thoát ra ngoài môi trường qua ống thoát khí thải kích thước D300mm, cao khoảng 12,5m tính từ mặt đất.

- Nguồn số 22: Khí thải phát sinh từ Máy cắt laser – Xưởng 27 được thu gom về hệ thống bụi bằng túi vải (công suất 28.000m^3/giờ) để xử lý sau đó thoát ra ngoài môi trường qua ống thoát khí thải kích thước D500mm, cao khoảng 12,5m tính từ mặt đất.

- Nguồn số 24: Khí thải phát sinh từ Phòng pha trộn hóa chất & khu vực lưu trữ tạm thời Stockfit – Xưởng 28 được thu gom về hệ thống xử lý hơi hóa chất bằng than hoạt tính (công suất 3.000m^3/giờ) để xử lý sau đó thoát ra ngoài

môi trường qua ống thoát khí thải kích thước D400mm cao khoảng 13,5m tính từ mặt đất.

- Nguồn số 25: Khí thải phát sinh từ Chuyền Stockfit 1 – Xưởng 28 được thu gom về hệ thống xử lý hơi hóa chất bằng than hoạt tính (công suất 40.000 m^3/giờ) để xử lý sau đó thoát ra ngoài môi trường qua ống thoát khí thải kích thước D500mm cao khoảng 13m tính từ mặt đất.

- Nguồn số 26, 27: Khí thải phát sinh từ Chuyền Stockfit 2, Chuyền Stockfit 3 – Xưởng 28 được thu gom về hệ thống xử lý hơi hóa chất bằng than hoạt tính (công suất 28.000m^3/giờ/hệ thống) để xử lý sau đó thoát ra ngoài môi trường qua ống thoát khí thải kích thước D450mm, D500mm cao khoảng 13m tính từ mặt đất.

- Nguồn số 32: Khí thải phát sinh từ Máy luyện kín – Xưởng 28 được thu gom về hệ thống xử lý bụi bằng túi vải (công suất 15.000m^3/giờ) để xử lý sau đó thoát ra ngoài môi trường qua ống thoát khí thải kích thước D300mm, cao khoảng 8m tính từ mặt đất.

- Nguồn số 33, 34: Khí thải phát sinh từ Khu vực san chiết kho hóa chất, Phòng lab - Xưởng 29 được thu gom về hệ thống xử lý hơi hóa chất bằng than hoạt tính (công suất 3.500 m^3/giờ và công suất 3.000m^3/giờ) để xử lý sau đó thoát ra ngoài môi trường qua ống thoát khí thải kích thước D400mm, D300mm, cao khoảng 12,5m tính từ mặt đất.

1.2. Công trình, thiết bị xử lý bụi, khí thải:

1.2.1. Hệ thống xử lý Hơi hóa chất (nguồn số 01, 03, 12, 14, 16, 24, 33, 34):

- Tóm tắt quy trình xử lý:

Hơi hóa chất → Chụp hút/ống dẫn → Quạt hút → Than hoạt tính → Ống thoát khí → Khí thải đạt quy chuẩn cho phép, được thải ra môi trường.

- Công suất thiết kế: 06 hệ thống 3.000 m^3/giờ/hệ thống, 01 hệ thống 3.500 m^3/giờ, 01 hệ thống 20.000 m^3/giờ.

- Hóa chất, vật liệu sử dụng: than hoạt tính.

1.2.2. Hệ thống xử lý Hơi hóa chất (nguồn số 02, 11, 13, 18, 19, 20, 25, 26, 27):

- Tóm tắt quy trình xử lý:

Hơi hóa chất → Chụp hút/ống dẫn → Than hoạt tính → Quạt hút → Ống thoát khí → Khí thải đạt quy chuẩn cho phép, được thải ra môi trường.

- Công suất thiết kế: 01 hệ thống 6.500 m^3/giờ, 04 hệ thống 28.000 m^3/giờ/hệ thống, 04 hệ thống 40.000 m^3/giờ/hệ thống.

- Hóa chất, vật liệu sử dụng: than hoạt tính.

1.2.3. Hệ thống xử lý hơi hóa chất (nguồn số 04, 05, 06, 07, 08, 09, 10):

- Tóm tắt quy trình xử lý:

Hơi hóa chất (hơi nhiệt, mùi nhựa) → Quạt hút → Than hoạt tính → Ống thoát khí → Khí thải đạt quy chuẩn cho phép, được thải ra môi trường.

- Công suất thiết kế: 07 hệ thống 7.000 m^3/giờ/hệ thống.

- Hóa chất, vật liệu sử dụng: than hoạt tính.

1.2.4. Hệ thống xử lý hơi hóa chất tại Chuyền sơn bằng màn nước (nguồn

số 15):

- Tóm tắt quy trình xử lý:

Nguồn phát sinh → Chụp hút → Màng nước → Quạt hút → Ống nhánh → Quạt hút → Hệ thống Cylone → Than hoạt tính → Ống thoát khí thải → Khí thải đạt quy chuẩn cho phép, được thải ra môi trường.

- Công suất thiết kế: 01 hệ thống 28.000 m^3/giờ.
- Hóa chất, vật liệu sử dụng: màng nước, than hoạt tính.

1.2.5. Hệ thống xử lý hơi hóa chất tại Máy Auto UV (nguồn số 17):

- Tóm tắt quy trình xử lý:

Nguồn phát sinh → Chụp hút/ống dẫn → Hộp thu hồi keo cặn → Than hoạt tính → Quạt hút → Ống thoát khí thải.

- Công suất thiết kế: 01 hệ thống 30.000 m^3/giờ.
- Hóa chất, vật liệu sử dụng: than hoạt tính.

1.2.6. Hệ thống xử lý bụi tại Máy cắt pallet (nguồn số 21):

- Tóm tắt quy trình xử lý:

Nguồn phát sinh bụi → Chụp hút và ống dẫn → Ống lọc Polyester-PE → Quạt hút → Ống thoát khí thải.

- Công suất thiết kế: 01 hệ thống 3.000 m^3/giờ.
- Hóa chất, vật liệu sử dụng: ống lọc.

1.2.7. Hệ thống xử lý bụi tại Máy cắt laser (nguồn số 22):

- Tóm tắt quy trình xử lý:

Nguồn phát sinh bụi → Chụp hút → Màng lọc bụi thô → Màng lọc bụi mịn → Than hoạt tính → Quạt hút → Ống dẫn khí thải → Túi vải → Quạt hút → Ống thoát khí thải.

- Công suất thiết kế: 01 hệ thống 28.000 m^3/giờ.
- Hóa chất, vật liệu sử dụng: màng lọc, túi vải, than hoạt tính.

1.2.8. Hệ thống xử lý bụi tại Máy luyện kín (nguồn số 32):

- Tóm tắt quy trình xử lý:

Nguồn phát sinh bụi → Chụp hút và ống dẫn → Hệ thống túi lọc → Quạt hút → Ống thoát khí thải.

- Công suất thiết kế: 01 hệ thống 15.000 m^3/giờ.
- Hóa chất, vật liệu sử dụng: túi lọc vải.

1.3. Hệ thống, thiết bị quan trắc khí thải tự động, liên tục: Không thuộc đối tượng phải lắp đặt.

1.4. Biện pháp, công trình, thiết bị phòng ngừa, ứng phó sự cố:

- Định kỳ tiến hành kiểm tra các thiết bị thu gom chất thải; vệ sinh đường ống hút bụi, hút khí để tăng hiệu suất xử lý.
- Khi xảy ra sự cố, nhà máy cho ngừng vận hành ngay lập tức các dây chuyền sản xuất tương ứng với hệ thống xử lý khí thải bị sự cố. Phối hợp với các cơ quan chức năng để khắc phục sự cố. Chỉ đưa dây chuyền vào vận hành khi khắc phục xong sự cố.
- Bố trí công nhân vận hành thường xuyên, nắm vững quy trình vận hành và có khả năng sửa chữa, khắc phục khi sự cố xảy ra.

2. Kế hoạch vận hành thử nghiệm:

2.1. Thời gian vận hành thử nghiệm: Không quá 06 tháng kể từ ngày bắt đầu vận hành thử nghiệm công trình xử lý chất thải.

2.2. Công trình, thiết bị xả khí thải phải vận hành thử nghiệm:

Vận hành thử nghiệm giai đoạn 1:

- 06 hệ thống xử lý hơi hóa chất tại Phòng pha trộn hóa chất NOS A- Xưởng 1A/ Khu vực lưu trữ tạm thời NOS A – Xưởng 1A/ Khu vực lưu trữ tạm thời NOS B – Xưởng 2A/ Khu vực lưu trữ tạm thời NOS C – Xưởng 2B/ Phòng pha trộn hóa chất & khu vực lưu trữ tạm thời Stockfit – Xưởng 28/ Phòng lab – xưởng 29, công suất thiết kế 3.000 m^3/giờ/hệ thống.

- 01 hệ thống xử lý hơi hóa chất tại Khu vực san chiết kho hóa chất – Xưởng 29, công suất thiết kế 3.500 m^3/giờ.

- 01 hệ thống xử lý hơi hóa chất tại Phòng Pad và in lụa – Xưởng 27, công suất thiết kế 6.500 m^3/giờ.

- 01 hệ thống xử lý hơi hóa chất tại Chuyền UV khu vực Midsole – Xưởng 27, công suất thiết kế 20.000 m^3/giờ.

- 05 hệ thống xử lý hơi hóa chất tại Chuyền lasting NOS B – Xưởng 2A/ Chuyền lasting NOS C – xưởng 2B/ Chuyền sơn khu vực Midsole – Xưởng 27/ Chuyền Stockfit 2 – xưởng 28/ Chuyền Stockfit 3 – xưởng 28, công suất thiết kế 28.000 m^3/giờ/hệ thống.

- 01 hệ thống xử lý hơi hóa chất tại Máy Auto UV khu vực Midsole – Xưởng 27, công suất thiết kế 30.000 m^3/giờ.

- 04 hệ thống lý hơi hóa chất tại Chuyền lasting NOS A – Xưởng 1A/ Chuyền in 1 Pre-stitching – xưởng 27/ Chuyền in 2 Pre-stitching – Xưởng 27/ Chuyền Stockfit 1 – Xưởng 28, công suất thiết kế 40.000 m^3/giờ/hệ thống.

- 01 Hệ thống xử lý bụi tại Máy cắt Pallet - Xưởng 27, công suất thiết kế 3.000 m^3/giờ.

- 01 Hệ thống xử lý bụi tại Máy cắt laser – Xưởng 27, công suất thiết kế 28.000 m^3/giờ.

- 01 Hệ thống xử lý bụi tại Máy luyện kín RB - Xưởng 28, công suất thiết kế 15.000 m^3/giờ.

Vận hành thử nghiệm giai đoạn 2: Có 07 hệ thống xử lý hơi hóa chất khu vực DSIN - Xưởng 1B (ống 1, ống 2, ống 3, ống 4, ống 5, ống 6, ống 7), công suất thiết kế 7.000 m^3/giờ/hệ thống do chưa có kế hoạch sản xuất Công ty sẽ thông báo kế hoạch vận hành thử nghiệm giai đoạn 2 đối với các công trình này khi có kế hoạch hoạt động sản xuất; cụ thể các công trình, thiết bị phải vận hành thử nghiệm:

- 01 hệ thống xử lý hơi hóa chất tại Khu vực DSIN - Xưởng 1B (ống 1), công suất thiết kế 7.000 m^3/giờ.

- 01 hệ thống xử lý hơi hóa chất tại Khu vực DSIN - Xưởng 1B (ống 2), công suất thiết kế 7.000 m^3/giờ.

- 01 hệ thống xử lý hơi hóa chất tại Khu vực DSIN - Xưởng 1B (ống 3), công suất thiết kế 7.000 m^3/giờ.

- 01 hệ thống xử lý hơi hóa chất tại Khu vực DSIN - Xưởng 1B (ống 4), công suất thiết kế 7.000 m^3/giờ.

- 01 hệ thống xử lý hơi hóa chất tại Khu vực DSIN - Xưởng 1B (ống 5), công suất thiết kế 7.000 m^3/giờ.

- 01 hệ thống xử lý hơi hóa chất tại Khu vực DSIN - Xưởng 1B (ống 6), công suất thiết kế 7.000 m^3/giờ.

- 01 hệ thống xử lý hơi hóa chất tại Khu vực DSIN - Xưởng 1B (ống 7), công suất thiết kế 7.000 m^3/giờ.

2.2.1. Vị trí lấy mẫu:

Vận hành thử nghiệm giai đoạn 1: Tại 22 ống thải sau 22 hệ thống xử lý bụi, hơi hóa chất theo mục 2.1 Phần A của Phụ lục này.

Vận hành thử nghiệm giai đoạn 2: Tại 07 ống thải sau 07 hệ thống xử lý hơi hóa chất theo mục 2.1 Phần A của Phụ lục này.

2.2.2. Chất ô nhiễm và giá trị giới hạn cho phép của chất ô nhiễm:

Trong quá trình vận hành thử nghiệm, Công ty phải giám sát các chất ô nhiễm có trong khí thải và đánh giá hiệu quả xử lý của các hệ thống xử lý khí thải theo giá trị giới hạn cho phép xả thải ra môi trường theo quy định tại Mục 2.2.2 của Phần A Phụ lục này.

2.3. Tần suất lấy mẫu:

Thực hiện quan trắc chất thải trong quá trình vận hành thử nghiệm hệ thống xử lý khí thải theo quy định tại Điều 21 Thông tư số 02/2022/TT-BTNMT ngày 10 tháng 01 năm 2022 của Bộ trưởng Bộ Tài nguyên và Môi trường quy định chi tiết thi hành một số điều của Luật Bảo vệ môi trường, cụ thể như sau: Bảo đảm quan trắc ít nhất 03 mẫu đơn trong 03 ngày liên tiếp của giai đoạn vận hành ổn định các công trình xử lý chất thải.

3. Các yêu cầu về bảo vệ môi trường:

3.1. Thu gom, xử lý bụi, khí thải phát sinh từ hoạt động của dự án đảm bảo đáp ứng quy định về giá trị giới hạn cho phép của chất ô nhiễm tại Phần A Phụ lục này trước khi xả thải ra ngoài môi trường.

3.2. Đảm bảo bố trí đủ nguồn lực, thiết bị, hóa chất để thường xuyên vận hành hiệu quả các công trình thu gom, xử lý bụi, khí thải.

3.3. Có sổ nhật ký vận hành, ghi chép đầy đủ thông tin của quá trình vận hành công trình xử lý khí thải.

3.4. Trong quá trình vận hành thử nghiệm, chủ dự án có trách nhiệm thực hiện đầy đủ các nội dung quy định tại khoản 7 và khoản 8 Điều 31 Nghị định số 08/2022/NĐ-CP. Trường hợp có thay đổi kế hoạch vận hành thử nghiệm theo Giấy phép môi trường này thì phải thực hiện trách nhiệm theo quy định tại khoản 5 Điều 31 Nghị định số 08/2022/NĐ-CP. Tổng hợp, đánh giá số liệu quan trắc khí thải và lập báo cáo kết quả vận hành thử nghiệm công trình xử lý.

3.5. Thực hiện đầy đủ chương trình giám sát môi trường định kỳ theo Mục 2 của Phần A Phụ lục này. Chủ dự án chịu hoàn toàn trách nhiệm khi xả bụi, khí thải không đảm bảo các yêu cầu tại Giấy phép này ra môi trường.

PHỤ LỤC 3
BẢO ĐẢM GIÁ TRỊ GIỚI HẠN ĐỐI VỚI TIẾNG ỒN, ĐỘ RUNG VÀ CÁC YÊU CẦU BẢO VỆ MÔI TRƯỜNG

(Kèm theo Giấy phép môi trường số 216/GPMT-KCNĐN ngày 27 tháng 12 năm 2024 của Ban Quản lý các KCN tỉnh Đồng Nai)

A. NỘI DUNG CẤP PHÉP VỀ TIẾNG ỒN, ĐỘ RUNG:

1. Nguồn phát sinh tiếng ồn, độ rung:

- Nguồn số 01: Khu vực máy may - Xưởng 1A.
- Nguồn số 02: Khu vực máy mài - Xưởng 1A.
- Nguồn số 03: Khu vực máy xay nghiền - Xưởng 1B.
- Nguồn số 04: Khu vực máy may - Xưởng 2A.
- Nguồn số 05: Khu vực máy mài - Xưởng 2A.
- Nguồn số 06: Khu vực máy may - Xưởng 2B.
- Nguồn số 07: Khu vực máy mài - Xưởng 2B.
- Nguồn số 08: Khu vực máy đỗ - Xưởng 27.
- Nguồn số 09: Khu vực máy cắt Pallet - Xưởng 27.
- Nguồn số 10: Khu vực máy thêu - Xưởng 27.
- Nguồn số 11: Khu vực máy cán - Xưởng 28
- Nguồn số 12: Khu vực máy luyện kín RB - Xưởng 28.
- Nguồn số 13: Khu vực máy phát điện 1.
- Nguồn số 14: Khu vực máy phát điện 2.
- Nguồn số 15: Khu vực máy phát điện 3.
- Nguồn số 16: Khu vực hệ thống xử lý nước thải.

2. Vị trí phát sinh tiếng ồn, độ rung:

- Nguồn số 01: Khu vực máy may - Xưởng 1A. Tọa độ: X(m) = 1206379; Y(m) = 462561.
- Nguồn số 02: Khu vực máy mài - Xưởng 1A. Tọa độ: X(m) = 1206414; Y(m) = 462558.
- Nguồn số 03: Khu vực máy xay nghiền - Xưởng 1B. Tọa độ X(m) = 1206453; Y(m) = 462760.
- Nguồn số 04: Khu vực máy may - Xưởng 2A. Tọa độ X(m) = 1206320; Y(m) = 462558.
- Nguồn số 05: Khu vực máy mài - Xưởng 2A. Tọa độ X(m) = 1206314; Y(m) = 462545.
- Nguồn số 06: Khu vực máy may - Xưởng 2B. Tọa độ X(m) = 1206273; Y(m) = 462574.
- Nguồn số 07: : Khu vực máy mài - Xưởng 2B. Tọa độ X(m) = 1206310; Y(m) = 462577.
- Nguồn số 08: Khu vực máy đỗ - Xưởng 27. Tọa độ X(m) = 1206364; Y(m) = 462456.
- Nguồn số 09: Khu vực máy cắt Pallet - Xưởng 27. Tọa độ X(m) = 1206347; Y(m) = 462370.

- Nguồn số 10: Khu vực máy thêu - Xưởng 27. Tọa độ X(m) = 1206314; Y(m) = 462382.

- Nguồn số 11: Khu vực máy cán - Xưởng 28. Tọa độ X(m) =1206258; Y(m) = 462383.

- Nguồn số 12: Khu vực máy luyện kín RB – Xưởng 28. Tọa độ X(m) = 1206264; Y(m) =462499.

- Nguồn số 13: Khu vực máy phát điện 1. Tọa độ X(m) = 1206410; Y(m) = 462686.

- Nguồn số 14: Khu vực máy phát điện 2. Tọa độ X(m) = 1206410; Y(m) = 462684.

- Nguồn số 15: Khu vực máy phát điện 3. Tọa độ X(m) = 1206257; Y(m) = 462438.

- Nguồn số 16: Khu vực hệ thống xử lý nước thải. Tọa độ X(m) = 1209484; Y(m) = 406792.

Ghi chú: *theo Hệ tọa độ VN2000, Kinh tuyến trục $107^0 45$, múi chiếu 3^0.*

3. Tiếng ồn: Phải bảo đảm đáp ứng yêu cầu về bảo vệ môi trường theo QCVN 26:2010/BTNMT – Quy chuẩn kỹ thuật quốc gia về tiếng ồn và QCVN 24:2016/BYT - Quy chuẩn kỹ thuật quốc gia về tiếng ồn - mức tiếp xúc cho phép tiếng ồn tại nơi làm việc, cụ thể như sau:

STT	QCVN 26:2010/BTNMT		QCVN 24:2016/BYT		Tần suất quan trắc định kỳ	Ghi chú
	Từ 6 giờ đến 21 giờ (dBA)	Từ 21 giờ đến 6 giờ (dBA)	Thời gian tiếp xúc với tiếng ồn (giờ)	Giới hạn cho phép mức áp suất âm tương đương (Laeq) - dBA		
1	70	55	8	85	*Không thuộc đối tượng*	*Khu vực thông thường*

4. Độ rung: Phải đảm bảo đáp ứng yêu cầu về bảo vệ môi trường và Quy chuẩn kỹ thuật quốc gia về độ rung theo QCVN 27:2010/BTNMT.

STT	Thời gian áp dụng trong ngày và mức gia tốc rung cho phép (dB)		Tần suất quan trắc định kỳ	Ghi chú
	Từ 6 giờ đến 21 giờ	Từ 21 giờ đến 6 giờ		
1	70	60	Không thuộc đối tượng	*Khu vực thông thường*

B. YÊU CẦU BẢO VỆ MÔI TRƯỜNG ĐỐI VỚI TIẾNG ỒN, ĐỘ RUNG:

1. Công trình, biện pháp giảm thiểu tiếng ồn, độ rung:

- Bố trí các máy móc hợp lý nhằm tránh tập trung các thiết bị có khả năng gây ồn trong khu vực. Các máy móc thiết bị thực hiện phục vụ sản xuất được

bảo dưỡng bảo trì, thay thế các linh kiện hư hỏng để không phát sinh tiếng ồn vượt quá ngưỡng cho phép trong môi trường sản xuất.

- Trang bị bảo hộ lao động (nút bịt tai chống ồn) cho người lao động tại các khu vực phát sinh tiếng ồn nhiều. Đồng thời, có kế hoạch kiểm tra và theo dõi chặt chẽ việc sử dụng các phương tiện bảo hộ lao động thường xuyên.

- Lắp đặt các đệm chống rung bằng cao su tại chân máy móc, thiết bị.

- Tiến hành kiểm tra, bôi trơn và bảo dưỡng định kỳ máy móc, thiết bị.

2. Các yêu cầu về bảo vệ môi trường:

2.1. Các nguồn phát sinh tiếng ồn, độ rung phải được giảm thiểu bảo đảm nằm trong giới hạn cho phép quy định tại Phần A Phụ lục này.

2.2. Định kỳ kiểm tra, bảo dưỡng, hiệu chuẩn đối với các thiết bị.

PHỤ LỤC 4
YÊU CẦU VỀ QUẢN LÝ CHẤT THẢI, PHÒNG NGỪA VÀ ỨNG PHÓ SỰ CỐ MÔI TRƯỜNG

(Kèm theo Giấy phép môi trường số 216/GPMT-KCNĐN ngày 27 tháng 12 năm 2024 của Ban Quản lý các KCN tỉnh Đồng Nai)

A. QUẢN LÝ CHẤT THẢI

1. Chủng loại, khối lượng chất thải phát sinh dự kiến:

1.1. Khối lượng, chủng loại chất thải công nghiệp phải kiểm soát, chất thải nguy hại phát sinh thường xuyên:

STT	Tên chất thải	Trạng thái tồn tại	Mã chất thải	Ký hiệu phân loại	Khối lượng phát sinh (kg/năm)
1	Bazơ tẩy thải	Lỏng	07 01 03	NH	22.170
2	Dung dịch nước tẩy rửa thải có các thành phần nguy hại	Lỏng	07 01 06	KS	97.808
3	Que hàn thải có các kim loại nặng hoặc thành phần nguy hại	Rắn	07 04 01	KS	43
4	Xỉ hàn có các kim loại nặng hoặc các thành phần nguy hại	Rắn	07 04 02	KS	56
5	Cặn sơn, sơn và véc ni thải có dung môi hữu cơ hoặc các thành phần nguy hại khác	Rắn/lỏng	08 01 01	KS	13.510
6	Chất kết dính và chất bịt kín thải có dung môi hữu cơ hoặc các thành phần nguy hại khác	Lỏng	08 03 01	KS	62.526
7	Than hoạt tính đã qua sử dụng từ quá trình xử lý khí thải	Rắn	12 01 04	NH	3.185
8	Chất thải lây nhiễm (Rác thải y tế)	Rắn	13 01 01	NH	120
9	Bóng đèn huỳnh quang thải và các	Rắn	16 01 06	NH	3.336

STT	Tên chất thải	Trạng thái tồn tại	Mã chất thải	Ký hiệu phân loại	Khối lượng phát sinh (kg/năm)
	loại chất thải khác có chứa thủy ngân				
10	Dầu thủy lực tổng hợp thải	Lỏng	17 01 06	NH	59.801
11	Các loại dầu thải khác	Lỏng	17 07 03	NH	23.721
12	Bao bì cứng thải bằng kim loại	Rắn	18 01 02	KS	15.513
13	Bao bì cứng thải bằng nhựa	Rắn	18 01 03	KS	21.179
14	Giẻ lau, vải bảo vệ thải bị nhiễm các thành phần nguy hại	Rắn	18 02 01	KS	130.225
15	Ắc quy chì thải	Rắn	19 06 01	NH	882
Tổng khối lượng chất thải dự kiến (kg/năm)					**454.075**

Ghi chú: *Chủ dự án có trách nhiệm thực hiện phân định, phân loại chất thải phải kiểm soát theo quy định tại Thông tư số 02/2022/TT-BTNMT ngày 10 tháng 01 năm 2022 của Bộ trưởng Bộ Tài nguyên và Môi trường.*

1.2. Khối lượng, chủng loại chất thải rắn công nghiệp thông thường phát sinh:

STT	Tên chất thải	Trạng thái tồn tại	Mã chất thải	Ký hiệu phân loại	Khối lượng phát sinh (Kg/năm)
1	Chất thải phát sinh từ các sản phẩm da thải bỏ: réo da thuộc	Rắn	10 01 08	TT	105.637
2	Giấy, bìa: Giấy thải các loại, giấy gia cố	Rắn	12 08 03	TT-R	127.835
3	Kim loại đen: kim loại thải, sắt phế liệu, sắt phế liệu từ khuôn hủy, inox thải	Rắn	12 08 04	TT-R	225.941
4	Kim loại màu: khuôn nhôm hủy	Rắn	12 08 05	TT-R	19.511

STT	Tên chất thải	Trạng thái tồn tại	Mã chất thải	Ký hiệu phân loại	Khối lượng phát sinh (Kg/năm)
5	Nhựa và cao su: Rìa cao su, đế cao su hủy, rìa IP, đế IP hủy, rẻo TPU, bọc nylon, lõi chỉ nhựa, phom giày, nhựa thải, nhựa đầu đỏ, pallet jig, pad hủy	Rắn	12 08 06	TT-R	1.113.209
6	Thủy tinh: Kính vỡ	Rắn	12 08 07	TT-R	10.370
7	Gỗ vụn, pallet gỗ	Rắn	12 08 08	TT-R	181.373
8	Vải, sợi: rẻo mút dán vải, rẻo vải các loại	Rắn	12 08 09	TT-R	320.203
9	Nhóm khác – chất thải ngành giày: bụi mài, rẻo da nhân tạo, rẻo mút xốp, rẻo gia cố, rẻo trung đế, rẻo đệm lót, chi tiết giày hủy, đế giày hủy, giày hủy, mặt giày hủy, bột silica, nguyên vật liệu hủy…	Rắn	12 08 12	TT-R	671.422
10	Nước lẫn bùn từ hồ xử lý nước thải	Lỏng/ bùn	12 06 12	TT	422.922
11	Phân, nước thải từ nhà vệ sinh	Lỏng	12 06 13	TT	845.844
Tổng khối lượng chất thải dự kiến (kg/năm)					**4.044.267**

1.3. Khối lượng chất thải rắn sinh hoạt phát sinh:

STT	Tên chất thải	Khối lượng phát sinh (tấn/năm)
1	Chất thải sinh hoạt khác	145,413
2	Chất thải thực phẩm	288,303
Tổng khối lượng chất thải dự kiến (tấn/năm)		**433,716**

2. Yêu cầu bảo vệ môi trường đối với việc lưu giữ chất thải rắn sinh hoạt, chất thải rắn công nghiệp thông thường, chất thải nguy hại:

2.1. Thiết bị, hệ thống, công trình lưu giữ chất thải nguy hại:

2.1.1. Thiết bị lưu chứa: Thùng, phuy, can có nắp đậy.

2.1.2. Khu lưu giữ chất thải nguy hại:

- Diện tích khu vực lưu chứa: 270 m^2.

- Thiết kế, cấu tạo của khu vực lưu giữ: Có mái che, tường bao quanh, có cửa đóng mở bằng sắt, sàn được tráng bê tông, xây các rãnh nước quanh khu vực lưu trữ, các thùng chứa được đặt thẳng đứng trên sàn, có trang bị bình PCCC, có dán nhãn phân luồng cảnh báo CTNH. Bên ngoài khu vực kho lưu trữ CTNH được gắn dấu hiệu cảnh báo nguy hiểm đảm bảo theo quy định tại khoản 4, 5, 6 Điều 35 Thông tư số 02/2022/TT-BTNMT ngày 10 tháng 01 năm 2022 của Bộ trưởng Bộ Tài nguyên và Môi trường.

2.2. Thiết bị, hệ thống, công trình lưu giữ chất thải rắn công nghiệp thông thường:

2.2.1. Thiết bị lưu chứa: Thùng chứa chuyên dụng có nắp đậy, bao nilon.

2.2.2. Khu lưu giữ chất thải rắn công nghiệp thông thường:

- Diện tích khu vực lưu chứa: 420 m^2.

- Thiết kế, cấu tạo của khu vực lưu chứa trong nhà: có tường gạch bao quanh, nền bê tông, nền cao so với mặt đất để tránh nước mưa chảy vào bên trong, có mái che nắng mưa cho toàn bộ khu vực, gắn biển cảnh báo theo đúng quy định. Chất thải rắn không nguy hại từ quá trình sản xuất được phân loại, để ngăn nắp gọn gàng và đúng khu vực quy định đảm bảo theo quy định tại khoản 1, 2, 3 Điều 33 Thông tư số 02/2022/TT-BTNMT ngày 10 tháng 01 năm 2022 của Bộ trưởng Bộ Tài nguyên và Môi trường.

2.3. Thiết bị, hệ thống, công trình lưu giữ chất thải rắn sinh hoạt:

2.3.1. Thiết bị lưu chứa: Thùng chứa có nắp đậy, dung tích (L×W×H= 22cm×20cm×100cm).

2.3.2. Khu vực lưu giữ chất thải rắn sinh hoạt:

- Diện tích khu vực lưu chứa: 35 m^2.

- Thiết kế, cấu tạo của khu vực lưu chứa trong nhà: xây dựng kiên cố, tường xây gạch, mái tôn, nền đổ bêtông chống nước mưa từ ngoài tạt vào.

B. YÊU CẦU VỀ PHÒNG NGỪA VÀ ỨNG PHÓ SỰ CỐ MÔI TRƯỜNG:

1. Phương án phòng ngừa và ứng phó sự cố đối với khu lưu giữ chất thải rắn, chất thải nguy hại:

Thiết kế đúng quy cách khu lưu giữ chất thải và thu gom, lưu giữ, vận chuyển, xử lý toàn bộ các loại chất thải rắn sinh hoạt, chất thải rắn công nghiệp thông thường và chất thải nguy hại phát sinh trong quá trình vận hành dự án đảm bảo các yêu cầu về an toàn và vệ sinh môi trường theo quy định của Nghị định số 08/2022/NĐ-CP ngày 10 tháng 01 năm 2022 của Chính phủ, Thông tư số 02/2022/TT-BTNMT ngày 10 tháng 01 năm 2022 của Bộ trưởng Bộ Tài nguyên

và Môi trường. Có biện pháp kiểm soát, thu gom chất thải lỏng rò rỉ tại khu vực lưu giữ chất thải.

2. Phương án phòng ngừa và ứng phó sự cố hóa chất:

Hóa chất được lưu trữ riêng trong kho hóa chất có chống thấm, có gờ chống tràn, khay hứng chống tràn đổ, đồng thời trang bị thiết bị, dụng cụ ứng cứu sự cố hóa chất chuyên dụng sẵn sàng ứng cứu khi có sự cố đặt tại kho hóa chất và các vị trí sử dụng hóa chất. Những người làm việc với hóa chất phải được đào tạo, nắm rõ MSDS (Material Safety Data Sheets) của hóa chất và tuân thủ các quy định về an toàn trong vận chuyển, bốc dỡ hóa chất, bảo quản, lưu trữ, sử dụng và thải bỏ hóa chất.

3. Phương án phòng ngừa và ứng phó sự cố cháy nổ:

Lắp đặt hệ thống báo cháy, ngăn cháy, phương tiện phòng cháy và chữa cháy phù hợp với tính chất, đặc điểm của dự án, đảm bảo chất lượng và hoạt động theo phương án được cấp có thẩm quyền phê duyệt và các tiêu chuẩn về an toàn, phòng cháy và chữa cháy.

PHỤ LỤC 5
CÁC YÊU CẦU KHÁC VỀ BẢO VỆ MÔI TRƯỜNG

(Kèm theo Giấy phép môi trường số 216/GPMT-KCNĐN ngày 27 tháng 12 năm 2024 của Ban Quản lý các KCN tỉnh Đồng Nai)

A. YÊU CẦU VỀ CẢI TẠO, PHỤC HỒI MÔI TRƯỜNG

Dự án không thuộc đối tượng phải thực hiện cải tạo, phục hồi môi trường.

B. YÊU CẦU VỀ BỒI HOÀN ĐA DẠNG SINH HỌC

Dự án không thuộc đối tượng phải thực hiện bồi hoàn đa dạng sinh học.

C. CÁC NỘI DUNG CHỦ DỰ ÁN ĐẦU TƯ TIẾP TỤC THỰC HIỆN THEO QUYẾT ĐỊNH PHÊ DUYỆT KẾT QUẢ THẨM ĐỊNH BÁO CÁO ĐÁNH GIÁ TÁC ĐỘNG MÔI TRƯỜNG:

Không

D. YÊU CẦU KHÁC VỀ BẢO VỆ MÔI TRƯỜNG:

1. Thực hiện quan trắc nguồn thải, chế độ báo cáo công tác bảo vệ môi trường định kỳ hằng năm và lưu giữ kết quả quan trắc môi trường theo đăng ký tại báo cáo đề xuất cấp giấy phép môi trường của dự án và các quy định pháp luật hiện hành.

2. Chịu trách nhiệm về tính chính xác, trung thực của hồ sơ đề nghị cấp giấy phép môi trường; công khai giấy phép môi trường; cung cấp các thông tin có liên quan theo yêu cầu của cơ quan quản lý nhà nước về bảo vệ môi trường trong quá trình kiểm tra, thanh tra.

3. Trồng và chăm sóc cây xanh đảm bảo tỷ lệ diện tích cây xanh theo quy định nhằm tạo cảnh quan, cải thiện điều kiện vi khí hậu và giảm thiểu phát tán mùi hôi đối với dự án.

4. Chủ động đề xuất điều chỉnh các công trình bảo vệ môi trường trong trường hợp các công trình này không đảm bảo công tác bảo vệ môi trường trong quá trình hoạt động của dự án theo quy định.

5. Có kế hoạch tổ chức thực hiện về nhân lực, kinh phí, trang thiết bị, phương án đảm bảo phòng ngừa và ứng phó sự cố môi trường khi có sự cố xảy ra trong quá trình hoạt động của dự án; đáp ứng các yêu cầu về vệ sinh môi trường; có bộ phận chuyên môn đủ năng lực để thực hiện nhiệm vụ bảo vệ môi trường; thực hiện quy định pháp luật về an toàn phòng cháy chữa cháy, an toàn lao động và các quy định pháp luật có liên quan khác trong quá trình hoạt động của dự án.

6. Thiết lập mô hình quản lý và đảm bảo nguồn lực tài chính để các công trình bảo vệ môi trường của dự án được duy trì, vận hành hiệu quả và chương trình quan trắc, giám sát môi trường được thực hiện theo quy định của pháp luật.

7. Tuân thủ các yêu cầu về vệ sinh công nghiệp, an toàn lao động trong quá trình thực hiện dự án theo các quy định của pháp luật hiện hành. Đồng thời tuân thủ thực hiện đầy đủ các yêu cầu về bảo vệ môi trường theo quy định pháp luật

hiện hành.

8. Trong quá trình hoạt động nếu dự có xảy ra sự cố môi trường, phải chủ động thực hiện mọi biện pháp xử lý, khắc phục và báo cáo kịp thời đến Công ty Cổ phần Dịch vụ Sonadezi, Công ty Cổ phần Sonadezi Long Bình, Ủy ban nhân dân huyện Xuân Lộc, Sở Tài nguyên và Môi trường, Ban Quản lý các Khu công nghiệp Đồng Nai và các cơ quan có liên quan, Chủ dự án chỉ được phép hoạt động lại sau khi có văn bản chấp thuận của cơ quan nhà nước có thẩm quyền.

9. Thực hiện các biện pháp giáo dục, nâng cao nhận thức về bảo vệ môi trường, an toàn hóa chất, phòng chống cháy, nổ đối với cán bộ, công nhân viên làm việc cho dự án.

10. Tuân thủ đúng các quy định tại Luật Hóa chất và các quy định khác có liên quan đến hóa chất.

11. Báo cáo công tác bảo vệ môi trường định kỳ hằng năm hoặc đột xuất; công khai thông tin môi trường và kế hoạch ứng phó sự cố môi trường theo quy định của pháp luật.

12. Thực hiện quản lý sử dụng đất, trình tự thủ tục xây dựng, PCCC theo quy định pháp luật hiện hành

13. Trường hợp các quy chuẩn, tiêu chuẩn và quy định liên quan có sửa đổi, bổ sung hoặc thay thế thì áp dụng theo quy chuẩn, quy định mới./.

BAN QUẢN LÝ CÁC KHU CÔNG NGHIỆP ĐỒNG NAI

UBND TỈNH ĐỒNG NAI **BAN QUẢN LÝ** **CÁC KHU CÔNG NGHIỆP,** **KHU KINH TẾ**	**CỘNG HÒA XÃ HỘI CHỦ NGHĨA VIỆT NAM** **Độc lập - Tự do - Hạnh phúc**
Số: 06 /GPMT-KCNKKT	*Đồng Nai, ngày 14 tháng 9 năm 2025*

GIẤY PHÉP MÔI TRƯỜNG
(Cấp điều chỉnh lần 1)

TRƯỞNG BAN BAN QUẢN LÝ CÁC KHU CÔNG NGHIỆP, KHU KINH TẾ TỈNH ĐỒNG NAI

Căn cứ Luật Bảo vệ môi trường ngày 17 tháng 11 năm 2020;

Căn cứ Nghị định số 08/2022/NĐ-CP ngày 10 tháng 01 năm 2022 của Chính phủ quy định chi tiết một số điều của Luật Bảo vệ môi trường và Nghị định số 05/2025/NĐ-CP ngày 06 tháng 01 năm 2025 của Chính phủ sửa đổi bổ sung một số điều của Nghị định số 08/2022/NĐ-CP ngày 10 tháng 01 năm 2022 của Chính phủ quy định chi tiết một số điều của Luật Bảo vệ môi trường;

Căn cứ Thông tư số 02/2022/TT-BTNMT ngày 10 tháng 01 năm 2022 của Bộ trưởng Bộ Tài nguyên và Môi trường ban hành Thông tư quy định chi tiết thi hành một số điều của Luật Bảo vệ môi trường và Thông tư số 07/2025/TT-BTNMT ngày 28 tháng 02 năm 2025 của Bộ trưởng Bộ Tài nguyên và Môi trường ban hành Thông tư sửa đổi, bổ sung một số điều của Thông tư số 02/2022/TT-BTNMT ngày 10 tháng 01 năm 2022 quy định chi tiết thi hành một số điều của Luật Bảo vệ môi trường;

Căn cứ Quyết định số 23/2025/QĐ-UBND ngày 04 tháng 8 năm 2025 của Ủy ban nhân dân tỉnh Đồng Nai ban hành quy định về chức năng, nhiệm vụ, quyền hạn và cơ cấu tổ chức của Ban Quản lý các Khu công nghiệp, Khu kinh tế tỉnh Đồng Nai;

Căn cứ Quyết định số 749/QĐ-UBND ngày 19 tháng 8 năm 2025 của Chủ tịch Ủy ban nhân dân tỉnh Đồng Nai về việc ủy quyền Trưởng ban Ban Quản lý các Khu công nghiệp, Khu kinh tế thực hiện thẩm định báo cáo đánh giá tác động môi trường, cấp giấy phép môi trường đối với các dự án đầu tư, cơ sở trong các Khu công nghiệp, khu kinh tế, khu công nghệ cao trên địa bàn tỉnh Đồng Nai;

Căn cứ Giấy phép môi trường số 216/GPMT-KCNĐN ngày 27 tháng 12 năm 2024 của Công ty TNHH Giày Dona Standard Việt Nam do Ban Quản lý các Khu công nghiệp Đồng Nai cấp;

Xét văn bản đề nghị cấp điều chỉnh Giấy phép môi trường số 08/2025/SMD-DS2 đề ngày 09 tháng 7 năm 2025 của Công ty TNHH Giày Dona Standard Việt Nam;

Theo đề nghị của Trưởng phòng Phòng Quản lý Tài nguyên và Môi trường – Ban Quản lý các Khu công nghiệp, Khu kinh tế tỉnh Đồng Nai.

QUYẾT ĐỊNH:

Điều 1. Điều chỉnh nội dung Giấy phép môi trường số 216/GPMT-KCNĐN ngày 27 tháng 12 năm 2024 của Công ty TNHH Giày Dona Standard Việt Nam, có địa chỉ tại Lô A2-A6; A8-A12, KCN Xuân Lộc, xã Xuân Hòa, tỉnh Đồng Nai (cơ sở 2), chi tiết tại Phụ lục kèm theo Giấy phép môi trường (cấp điều chỉnh lần 1) này. Các nội dung khác giữ nguyên theo Giấy phép môi trường số 216/GPMT-KCNĐN ngày 27 tháng 12 năm 2024.

Điều 2. Công ty TNHH Giày Dona Standard Việt Nam tiếp tục thực hiện các nội dung của Giấy phép môi trường số 216/GPMT-KCNĐN ngày 27 tháng 12 năm 2024 và các nội dung được điều chỉnh tại Phụ lục kèm theo Giấy phép môi trường điều chỉnh này (cấp điều chỉnh lần 1).

Điều 3. Giấy phép môi trường này (cấp điều chỉnh lần 1) có hiệu lực từ ngày ký cho đến khi Giấy phép môi trường số 216/GPMT-KCNĐN ngày 27 tháng 12 năm 2024 hết hiệu lực./.

Nơi nhận:
- Bộ Nông nghiệp và Môi trường (để báo cáo);
- UBND tỉnh (để báo cáo);
- Sở Nông nghiệp và Môi trường;
- UBND xã Xuân Hoà;
- Công ty Cổ phần Sonadezi Long Bình;
- Chủ dự án (thực hiện);
- Trung tâm Phục vụ Hành chính công tỉnh;
- Website Ban Quản lý các KCN, KKT tỉnh Đồng Nai;
- Lưu: VT, MT (NT).

KT. TRƯỞNG BAN
PHÓ TRƯỞNG BAN

Phạm Việt Phương

PHỤ LỤC
NỘI DUNG ĐIỀU CHỈNH
(Kèm theo Giấy phép môi trường số 06 /GPMT-KCNKKT ngày 14tháng 9 năm 2025 của Ban Quản lý các Khu công nghiệp, Khu kinh tế tỉnh Đồng Nai)

1. Điều chỉnh, cập nhật thông tin của dự án tại Giấy phép môi trường số 216/GPMT-KCNĐN ngày 27 tháng 12 năm 2024:

- Điều chỉnh tên dự án tại Điều 1 của Giấy phép môi trường thành:

"**Điều 1.** Cấp phép cho Công ty TNHH Giày Dona Standard Việt Nam (sau đây gọi là Chủ dự án) được thực hiện các hoạt động bảo vệ môi trường của dự án: "Sản xuất các loại giày công suất 8.700.000 đôi/năm; Sản xuất bán thành phẩm giày công suất 5.500.000 đôi/năm; Sản xuất chi tiết, phụ kiện giày công suất 131.000.000 sản phẩm/năm; Sản xuất chi tiết, phụ kiện của giày, dép, quần áo, đồ thể thao công suất 10.000.000 sản phẩm/năm; Sản xuất thiết bị, dụng cụ để sản xuất giày, dép, quần áo, đồ thể thao công suất 160.000 sản phẩm/năm; Sản xuất rổ nhựa, hộp nhựa và sản phẩm nhựa các loại công suất 200.000 sản phẩm/năm (sản phẩm mở rộng)" tại Lô A2-A6; A8-A12, KCN Xuân Lộc, xã Xuân Hòa, tỉnh Đồng Nai (cơ sở 2)".

- Điều chỉnh tên dự án tại mục 1.1 Điều 1 của Giấy phép môi trường thành:

"1.1 Tên dự án đầu tư: Sản xuất các loại giày công suất 8.700.000 đôi/năm; Sản xuất bán thành phẩm giày công suất 5.500.000 đôi/năm; Sản xuất chi tiết, phụ kiện giày công suất 131.000.000 sản phẩm/năm; Sản xuất chi tiết, phụ kiện của giày, dép, quần áo, đồ thể thao công suất 10.000.000 sản phẩm/năm; Sản xuất thiết bị, dụng cụ để sản xuất giày, dép, quần áo, đồ thể thao công suất 160.000 sản phẩm/năm; Sản xuất rổ nhựa, hộp nhựa và sản phẩm nhựa các loại công suất 200.000 sản phẩm/năm (sản phẩm mở rộng)".

- Điều chỉnh mục 1.2 Điều 1 của Giấy phép môi trường thành:

"1.2. Địa điểm hoạt động: Lô A2-A6; A8-A12, KCN Xuân Lộc, xã Xuân Hòa, tỉnh Đồng Nai (cơ sở 2)".

- Điều chỉnh mục 1.4 Điều 1 của Giấy phép môi trường thành:

"1.4. Giấy chứng nhận đăng ký đầu tư, mã số dự án 9884668117 chứng nhận lần đầu ngày 23 tháng 6 năm 2006, chứng nhận thay đổi lần thứ hai mươi ba ngày 06 tháng 6 năm 2025 do Ban Quản lý các Khu công nghiệp Đồng Nai cấp".

- Điều chỉnh mục 1.6 Điều 1 của Giấy phép môi trường thành:

"1.6. Loại hình sản xuất, kinh doanh, dịch vụ: Sản xuất các loại giày; Sản xuất bán thành phẩm giày; Sản xuất chi tiết, phụ kiện giày; Sản xuất chi tiết, phụ kiện của giày, dép, quần áo, đồ thể thao; Sản xuất thiết bị, dụng cụ để sản xuất giày, dép, quần áo, đồ thể thao; Sản xuất rổ nhựa, hộp nhựa và sản phẩm nhựa các loại".

- Bổ sung sản phẩm (6) và điều chỉnh quy trình sản xuất (a) (c) tại mục 1.7 Điều 1 của Giấy phép môi trường thành:

"1.7. Phạm vi, quy mô, công suất của dự án:

- Công suất:

(6) Sản xuất rổ nhựa, hộp nhựa và sản phẩm nhựa các loại: 200.000 sản phẩm/năm."

"- Tóm tắt quy trình sản xuất:

(a) Quy trình sản xuất các loại giày:

+ May ráp và hoàn thiện sản phẩm giày:

Mặt giày → Ép gót lạnh → May trung đế → Vô last → Ép gót → Mài → Vệ sinh → Quét keo → Dán đế vào mặt giày (*) → Ép tổng lực → Tháo last → Phối đôi, xỏ dây → Kiểm tra, đóng gói → Thành phẩm.

(*) Chi tiết đế giày (IP/RB) không cần sơn trang trí → Vệ sinh → Quét keo → Dán đế IP và đế cao su, chi tiết đế giày → Ép đế/chi tiết → Kiểm tra → Thành phẩm → Dán đế vào mặt giày.

(*) Chi tiết đế giày (IP/RB) cần sơn trang trí → Phun sơn chi tiết đế giày → Vệ sinh → Quét keo → Dán đế IP và đế cao su, chi tiết đế giày → Ép đế/chi tiết → Kiểm tra → Thành phẩm → Dán đế vào mặt giày.

(c) Quy trình sản xuất chi tiết, phụ kiện/ Sản xuất chi tiết, phụ kiện của giày, dép, quần áo, đồ thể thao/ Sản xuất thiết bị, dụng cụ để sản xuất giày, dép, quần áo, đồ thể thao/ Sản xuất rổ nhựa, hộp nhựa và sản phẩm nhựa các loại (04 quy trình sản xuất tương tự nhau):

Nguyên liệu → Kiểm tra → Phát liệu → Phối liệu → Sấy liệu → Ép thành hình (**) → Phân loại → Hàng đạt → Đóng gói → Nhập kho.

(**): Tại công đoạn ép tùy theo nhu cầu của đơn hàng mà tạo ra các sản phẩm khác nhau như: Sản phẩm chi tiết, phụ kiện giày; Sản phẩm chi tiết, phụ kiện của giày, dép, quần áo, đồ thể thao; Sản phẩm thiết bị, dụng cụ để sản xuất giày, dép, quần áo, đồ thể thao; Sản phẩm rổ nhựa, hộp nhựa và sản phẩm nhựa các loại (sản phẩm mở rộng)".

2. Điều chỉnh nội dung cấp phép và yêu cầu bảo vệ môi trường đối với thu gom, xử lý nước thải.

- Điều chỉnh nguồn thải số 05, bổ sung nguồn thải số 06 và cập nhật phụ lục hợp đồng xử lý nước thải tại Phần A Phụ lục 1 của Giấy phép môi trường:

"+ Nguồn số 05: Nước thải từ quá trình vệ sinh khuôn in mực; từ màn nước tại công đoạn phun sơn (Nước thải từ 07 bồn phun sơn đứng (Stockfit – xưởng 28)); từ hệ thống màn nước tại công đoạn máy phun keo tự động; từ rửa khuôn IP, từ rửa khuôn RB (đế cao su); từ bồn hóa chất ngâm keo cao su sau khi cán được thu gom lưu chứa tại kho chứa chất thải nguy hại và hợp đồng với đơn vị có chức năng đến thu gom, vận chuyển và xử lý theo đúng quy định.

+ Nguồn số 06: Nước thải từ màn nước tại công đoạn phun sơn (nước thải từ 03 bồn phun sơn tròn và 03 bồn phun sơn đứng (Midsole - xưởng 27), thu gom đưa về cụm xử lý sơ bộ sau đó tiếp tục dẫn về hệ thống xử lý nước thải cục bộ, công suất thiết kế 550 m^3/ngày đêm để xử lý.

+ Chủ dự án tiếp tục thực hiện đấu nối và xử lý nước thải phát sinh đảm bảo đạt giới hạn tiếp nhận của KCN Xuân Lộc theo thỏa thuận tại hợp đồng xử lý

nước thải số 01/HĐNT-SDV-XL ngày 04 tháng 4 năm 2014 và Phụ lục Hợp đồng xử lý nước thải số 01/HĐNT-SDV-XL/PL01 ngày 03 tháng 6 năm 2024 đã ký với Công ty cổ phần Dịch vụ Sonadezi (Đơn vị vận hành hệ thống xử lý nước thải tập trung của KCN Xuân Lộc)."

- Điều chỉnh công trình, biện pháp thu gom nước thải đối với nguồn số 01, 05, bổ sung nguồn số 06 tại tiểu mục 1.1.1 Mục 1 Phần B Phụ lục 1 của Giấy phép môi trường:

"- Nguồn số 01: Nước thải sinh hoạt (từ nhà vệ sinh sau khi xử lý sơ bộ qua bể tự hoại 03 ngăn tổng thể tích 596m^3 + nước thải từ bồn rửa tay, chân, lavabo, tắm) được thu gom bằng các ống nhựa HDPE Ø300mm, Ø400mm, dẫn về hệ thống xử lý nước thải cục bộ, công suất thiết kế 550 m^3/ngày đêm để xử lý.

- Nguồn số 05: Nước thải từ quá trình vệ sinh khuôn in mực; từ màn nước tại công đoạn phun sơn (nước thải từ 07 bồn phun sơn đứng (Stockfit –xưởng 28)); từ hệ thống màn nước tại công đoạn máy phun keo tự động; từ rửa khuôn IP, từ rửa khuôn RB (đế cao su); từ bồn hóa chất ngâm keo cao su sau khi cán được thu gom lưu chứa tại kho chứa chất thải nguy hại và hợp đồng với đơn vị có chức năng đến thu gom, vận chuyển và xử lý theo đúng quy định.

- Nguồn số 06: Nước thải từ màn nước tại công đoạn phun sơn (nước thải từ 03 bồn phun sơn tròn và 03 bồn phun sơn đứng (Midsole - xưởng 27), được thu gom bằng đường ống Ø63mm về cụm xử lý sơ bộ sau đó tiếp tục thu gom bằng đường ống Ø63mm dẫn về hệ thống xử lý nước thải cục bộ, công suất thiết kế 550 m^3/ngày.đêm để được xử lý trước khi đấu nối vào hệ thống xử lý nước thải của KCN."

- Điều chỉnh công trình, thiết bị xử lý nước thải tại tiểu mục 1.2.2 Mục 1 Phần B Phụ lục 1 của Giấy phép môi trường:

"1.2.2. Hệ thống xử lý nước thải 550 m^3/ngày đêm.

Tóm tắt quy trình xử lý: *Nước thải sinh hoạt (nước dội nhà vệ sinh; nước bồn rửa tay, chân, lavabo, tắm; nước thải nhà ăn (*)) + nước thải sản xuất (nước giặt đế giày IP/RB, nước giặt chi tiết đế (air bag), nước vệ sinh khuôn in lụa, nước giặt phòng Lab, nước từ bộ lọc nước ngưng tụ của hệ thống máy nén khí), nước thải từ màn nước bồn sơn (nước thải từ 03 bồn phun sơn tròn và 03 bồn phun sơn đứng (Midsole - xưởng 27) (***) → Bể thu gom → Bể điều hòa → Bể Anoxic → Bể MBBR → Bể lắng sinh học → Bể trung gian → Hố ga thu gom nước thải chung của KCN Xuân Lộc (Nước thải tái sử dụng một phần, khoảng 22% để dội nhà vệ sinh (**)).*

Ghi chú:

- Tóm tắt quy trình xử lý nước thải từ bồn sơn màn nước (***): Nước thải từ 03 bồn phun sơn tròn và 03 bồn phun sơn đứng (Midsole - xưởng 27) → Bồn thu gom → Bồn keo tụ → Bồn tạo bông → Bồn lắng → Hệ thống xử lý nước thải cục bộ, công suất thiết kế: 550 m^3/ngày đêm.

+ Công suất thiết kế: 3,2 m^3/ngày đêm.

+ Hóa chất, vật liệu sử dụng: PAC, NaOH, Polymer."

3. Điều chỉnh nội dung cấp phép xả khí thải và yêu cầu bảo vệ môi trường đối với thu gom, xử lý khí thải:

- Điều chỉnh nguồn phát sinh khí thải số 23, 28, 29, 30, 31 và bổ sung nguồn số 42 tại Mục 1 Phần A Phụ lục 2 của Giấy phép môi trường:

"+ Nguồn số 23: Hệ thống xử lý hơi hóa chất tại Khu vực rửa khuôn Midsole tại Xưởng 27.

+ Nguồn số 28: Hệ thống xử lý hơi hóa chất tại Máy phun keo tự động 1 tại Xưởng 28.

+ Nguồn số 29: Hệ thống xử lý hơi hóa chất tại Máy phun keo tự động 2 tại Xưởng 28.

+ Nguồn số 30: Hệ thống xử lý hơi hóa chất tại Máy giặt Air bag khu vực Stockfit tại Xưởng 28.

+ Nguồn số 31: Hệ thống xử lý hơi hóa chất tại Khu vực rửa khuôn RB tại Xưởng 28.

+ Nguồn số 42: Bụi phát sinh từ quá trình cân silica tại kho hóa chất xưởng 29 (không có dòng thải do không qua ống thoát khí thải)."

- Điều chỉnh tên gọi thông số ô nhiễm "Metylcyclohexan" tại tiểu mục 2.2.2 Mục 2 Phần A Phụ lục 2 của Giấy phép môi trường thành: "Metylcyclohecxan".

- Điều chỉnh mạng lưới thu gom khí thải đối với nguồn số 32 tại tiểu mục 1.1 Mục 1 Phần B Phụ lục 2 của Giấy phép môi trường thành:

"+ Nguồn số 32: Khí thải phát sinh từ Máy luyện kín – Xưởng 28 được thu gom về hệ thống xử lý bụi bằng túi vải (công suất 15.000m^3/giờ) để xử lý sau đó thoát ra ngoài môi trường qua ống thoát khí thải kích thước D300mm, cao khoảng 14m tính từ mặt đất".

4. Điều chỉnh nội dung cấp phép yêu cầu về quản lý chất thải, phòng ngừa và ứng phó sự cố môi trường:

- Điều chỉnh tiểu mục 1.1 Mục 1, Phần A Phụ lục 4 của Giấy phép môi trường thành:

"1.1 Khối lượng, chủng loại chất thải công nghiệp phải kiểm soát, chất thải nguy hại phát sinh thường xuyên sau:

STT	Tên chất thải	Trạng thái tồn tại	Mã chất thải	Ký hiệu phân loại	Khối lượng phát sinh (kg/năm)
1	Bazơ tẩy thải	Lỏng	07 01 03	NH	22.170
2	Dung dịch nước tẩy rửa thải có các thành phần nguy hại	Lỏng	07 01 06	KS	97.808
3	Que hàn thải có các kim loại nặng hoặc thành phần nguy hại	Rắn	07 04 01	KS	43
4	Xỉ hàn có các kim loại nặng hoặc các thành phần nguy hại	Rắn	07 04 02	KS	56
5	Cặn sơn, sơn và véc ni thải có dung môi hữu cơ hoặc các	Rắn/lỏng	08 01 01	KS	16.419

STT	Tên chất thải	Trạng thái tồn tại	Mã chất thải	Ký hiệu phân loại	Khối lượng phát sinh (kg/năm)
	thành phần nguy hại khác				
6	Chất kết dính và chất bịt kín thải có dung môi hữu cơ hoặc các thành phần nguy hại khác	Lỏng	08 03 01	KS	174.846
7	Than hoạt tính đã qua sử dụng từ quá trình xử lý khí thải	Rắn	12 01 04	NH	3.185
8	Chất thải lây nhiễm (Rác thải y tế)	Rắn	13 01 01	NH	120
9	Bóng đèn huỳnh quang thải và các loại chất thải khác có chứa thủy ngân	Rắn	16 01 06	NH	3.336
10	Dầu thủy lực tổng hợp thải	Lỏng	17 01 06	NH	59.801
11	Các loại dầu thải khác	Lỏng	17 07 03	NH	23.721
12	Bao bì cứng thải bằng kim loại	Rắn	18 01 02	KS	15.513
13	Bao bì cứng thải bằng nhựa	Rắn	18 01 03	KS	21.179
14	Giẻ lau, vải bảo vệ thải bị nhiễm các thành phần nguy hại	Rắn	18 02 01	KS	130.225
15	Ắc quy chì thải	Rắn	19 06 01	NH	882
16	Các loại chất thải khác có các thành phần nguy hại	Rắn/lỏng	12 02 06	KS	524
17	Huyền phù nước thải lẫn sơn (Nước thải lẫn sơn từ bồn sơn)	Lỏng	08 01 04	KS	149.760
Tổng khối lượng					**564.851**

- Điều chỉnh thiết bị lưu chứa tại tiểu mục 2.3.1 Mục 2, Phần A Phụ lục 4 của Giấy phép môi trường thành:

"2.3.1. Thiết bị lưu chứa: Thùng chứa có nắp đậy"./.

UBND TỈNH ĐỒNG NAI **BAN QUẢN LÝ** **CÁC KHU CÔNG NGHIỆP**	**CỘNG HÒA XÃ HỘI CHỦ NGHĨA VIỆT NAM** **Độc lập - Tự do - Hạnh phúc**
Số: 2235 /KCNĐN-MT	*Đồng Nai, ngày 03 tháng 7 năm 2025*
V/v kết quả kiểm tra hoàn thành vận hành thử nghiệm công trình xử lý chất thải của Công ty TNHH Giày Dona Standard Việt Nam (Cơ sở 2)	

Kính gửi: Công ty TNHH Giày Dona Standard Việt Nam
(Địa chỉ: Lô A2-A6; A8-A12, KCN Xuân Lộc, xã Xuân Hòa, tỉnh Đồng Nai)

Ban Quản lý các Khu công nghiệp Đồng Nai nhận được văn bản số 02/2025/SMD-DS2 ngày 20/02/2025 về việc thông báo kế hoạch vận hành thử nghiệm các công trình xử lý chất thải; văn bản số 04/2025/SMD-DS2 ngày 28/4/2025 về việc thay đổi kế hoạch vận hành thử nghiệm các công trình xử lý chất thải của dự án "Sản xuất các loại giày, công suất 8.700.000 đôi/năm; sản xuất bán thành phẩm giày, công suất 5.500.000 đôi/năm; Sản xuất chi tiết, phụ kiện giày, công suất 131.000.000 sản phẩm/năm; Sản xuất chi tiết, phụ kiện của giày, dép, quần áo, đồ thể thao, công suất 10.000.000 sản phẩm/năm; Sản xuất thiết bị, dụng cụ để sản xuất giày, dép, quần áo, đồ thể thao, công suất 160.000 sản phẩm/năm" (Dự án đã được Ban Quản lý các Khu công nghiệp Đồng Nai cấp Giấy phép môi trường số 216/GPMT-KCNĐN ngày 27/12/2024).

Ngày 15/5/2025, Ban Quản lý các KCN Đồng Nai đã ban hành Quyết định số 169/QĐ-KCNĐN về việc cử công chức kiểm tra thực tế công trình xử lý chất thải của cơ sở nêu trên, tiến hành kiểm tra thực tế tại Công ty vào ngày 17/5/2025 và lập biên bản kiểm tra theo quy định.

Ban Quản lý các KCN Đồng Nai thông báo kết quả kiểm tra việc vận hành thử nghiệm công trình xử lý chất thải của Công ty TNHH Giày Dona Standard Việt Nam (Cơ sở 2) như sau:

1. Kết quả kiểm tra:

1.1. Thông tin chung:

- Tên dự án: Sản xuất các loại giày, công suất 8.700.000 đôi/năm; sản xuất bán thành phẩm giày, công suất 5.500.000 đôi/năm; Sản xuất chi tiết, phụ kiện giày, công suất 131.000.000 sản phẩm/năm; Sản xuất chi tiết, phụ kiện của giày, dép, quần áo, đồ thể thao, công suất 10.000.000 sản phẩm/năm; Sản xuất thiết bị, dụng cụ để sản xuất giày, dép, quần áo, đồ thể thao, công suất 160.000 sản phẩm/năm.
- Số lượng cán bộ công nhân viên hiện đang làm việc tại nhà máy: 5.501 người; Số ca làm việc: 1 ca hành chính và 3 ca/ngày.
- Lượng nước sử dụng trung bình khoảng: 9.500,5 m^3/tháng (theo hóa đơn tháng 03/2025 và tháng 04/2025).
- Lượng điện sử dụng trung bình khoảng: 2.206.194 KWh/tháng (theo hóa đơn điện từ tháng 03/2025 và tháng 4/2025).

Số 26, đường 2A, khu công nghiệp Biên Hòa II, phường Trấn Biên, tỉnh Đồng Nai
ĐT: (0251) 3892 378 – 3893 699. Fax: (0251) 3892 379
Email: bqlkcn@dongnai.gov.vn. Website: http://diza.dongnai.gov.vn

- Công suất sản xuất thực tế trong thời gian vận hành thử nghiệm: Theo Công ty báo cáo, công suất trung bình đạt 55,89% so với công suất thiết kế (đối với sản xuất các loại giày); 76,07% so với công suất thiết kế (đối với sản xuất chi tiết, phụ kiện giày); 83,65% so với công suất thiết kế (đối với sản xuất chi tiết, phụ kiện của giày, dép, quần áo, đồ thể thao); 66,11% so với công suất thiết kế (đối với sản xuất thiết bị, dụng cụ để sản xuất giày, dép, quần áo, đồ thể thao).

- Các công trình xử lý chất thải của Công ty được vận hành thử nghiệm theo GPMT số 216/GPMT-KCNĐN ngày 27/12/2024.

2. Kết quả kiểm tra

2.1. Hệ thống, công trình, thiết bị, thu gom, xử lý nước thải

- Hệ thống thu gom, thoát nước mưa đã được xây dựng tách riêng với hệ thống thu gom, thoát nước thải và đã đấu nối với hạ tầng thu gom, thoát nước mưa của KCN.

- Nước thải sinh hoạt (từ nhà vệ sinh sau khi xử lý sơ bộ qua bể tự hoại 03 ngăn tổng thể tích 596 m^3 và nước thải từ bồn rửa tay, chân, lavabo, nhà tắm) được thu gom bằng các ống nhựa HPDE Ø300, Ø400, i=0,03%, sau đó được dẫn về hệ thống xử lý nước thải cục bộ, công suất thiết kế 550 m^3/ngày đêm để được xử lý trước khi đấu nối vào hệ thống xử lý nước thải của KCN.

- Nước thải nhà ăn (sau khi xử lý sơ bộ qua bể tách dầu tổng thể tích 2,8 m^3) được thu gom (bằng đường ống Ø114) dẫn về hệ thống xử lý nước thải cục bộ, công suất thiết kế 550 m^3/ngày đêm để được xử lý trước khi đấu nối vào hệ thống xử lý nước thải của KCN.

- Nước thải sản xuất được thu gom, xử lý như sau:

+ Nước thải từ giặt đế cao su (được thu gom bằng đường ống Ø60) và nước thải từ giặt chi tiết đế - air bag (được thu gom bằng đường ống Ø25), được thu gom chảy qua hệ thống trung hòa pH, sau đó dẫn về hệ thống xử lý nước thải cục bộ, công suất thiết kế 550 m^3/ngày đêm để được xử lý trước khi đấu nối vào hệ thống xử lý nước thải của KCN.

+ Nước thải từ vệ sinh khuôn in lụa (được thu gom bằng đường ống Ø60), nước thải từ giặt đế IP (được thu gom bằng đường ống Ø63), nước thải từ máy giặt phòng Lab (được thu gom bằng đường ống Ø60), nước thải từ bộ lọc nước ngưng tụ của hệ thống máy nén khí (được thu gom bằng các đường ống Ø21) được dẫn về hệ thống xử lý nước thải cục bộ, công suất thiết kế 550 m^3/ngày đêm để được xử lý trước khi đấu nối vào hệ thống xử lý nước thải của KCN.

+ Nước thải từ quá trình vệ sinh khuôn in mực, nước thải từ màng nước tại công đoạn máy phun sơn, nước thải từ hệ thống màng nước tại công đoạn máy phun keo tự động, nước thải từ rửa khuôn IP, từ rửa khuôn RB (đế cao su), từ bồn hóa chất ngâm keo cao su sau khi cán được thu gom lưu chứa tại kho chứa chất thải nguy hại và hợp đồng với đơn vị có chức năng đến thu gom, vận chuyển và xử lý theo đúng quy định.

- Nước thải sau xử lý sơ bộ của hệ thống xử lý nước thải cục bộ của công ty công suất 550 m^3/ngày đêm, đạt giới hạn tiếp nhận nước thải của khu công nghiệp trước khi đấu nối về hệ thống thu gom, xử lý nước thải tập trung của Khu công nghiệp Xuân Lộc tại 01 điểm trên đường số 2.

Ghi chú về việc tái sử dụng nước thải: Nước thải sau xử lý của hệ thống xử lý nước thải, công suất thiết kế 550 m^3/ngày đêm một phần đấu nối vào hệ thống

xử lý nước thải tập trung KCN Xuân Lộc, một phần nước thải sau xử lý theo đường ống PPR Ø90mm bơm lên bồn chứa nước tái sử dụng dung tích 2 m^3 - được khử trùng bằng cách châm Javen, sau đó nước tái sử dụng theo đường ống PPR Ø63 mm và PPR Ø32 mm đến nhà vệ sinh trong Công ty TNHH Giày Dona Standard Việt Nam (cơ sở 2) để sử dụng cho mục đích dội nhà vệ sinh.

- Theo Giấy phép môi trường số 216/GPMT-KCNĐN ngày 27/12/2024: Công ty phải vận hành thử nghiệm 01 công trình xử lý nước thải, công suất thiết kế: 550 m^3/ngày đêm.

Vào thời điểm kiểm tra, Công ty đã lắp đặt và đưa vào vận hành công trình xử lý nước thải theo Giấy phép môi trường được cấp, cụ thể:

- Hệ thống xử lý nước thải, công suất thiết kế 550 m^3/ngày đêm.

+ Tóm tắt quy trình công nghệ: *Nước thải sinh hoạt (nước dội nhà vệ sinh, nước bồn rửa tay, chân, lavabo, tắm, nước thải nhà ăn (*)) + nước thải sản xuất (nước máy giặt đế giày IP/RB, nước giặt chi tiết đế (air bag), nước vệ sinh khuôn in lụa, nước máy giặt phòng Lab, nước từ bộ lọc nước ngưng tụ của hệ thống máy nén khí) → Bể thu gom → Bể điều hòa → Bể Anoxic → Bể MBBR → Bể lắng sinh học → Bể trung gian (**) → Hố ga thu gom nước thải chung của KCN Xuân Lộc (Nước thải tái sử dụng một phần, khoảng 22% để dội nhà vệ sinh).*

+ Công suất thiết kế: 550 m^3/ngày đêm.

+ Hóa chất, vật liệu sử dụng: NaOH, Ethanol.

Ghi chú:

a) Nước thải nhà ăn (*) → Bể tách dầu → Hệ thống xử lý nước thải cục bộ, công suất thiết kế: 550 m^3/ngày đêm → Hố ga đầu thu gom nước thải chung của KCN Xuân Lộc.

- *Thể tích bể tách dầu: 2,8 m^3 (gồm 02 bể khu vực nhà ăn, thể tích 1,4 m^3).*
- *Hóa chất, vật liệu sử dụng: Không.*

b) Nước tái sử dụng (**): Nước thải từ bể trung gian → Bồn chứa nước tái sử dụng 2 m^3 → Dội nhà vệ sinh.

- *Hóa chất, vật liệu sử dụng: Javen.*

- Sổ nhật ký vận hành thử nghiệm: Công ty có lập sổ nhật ký trong thời gian vận hành thử nghiệm theo quy định.

Thời gian Công ty quan trắc trong giai đoạn vận hành ổn định: 03 ngày liên tiếp sau giai đoạn điều chỉnh: ngày 27/3/2025, ngày 28/3/2025 và ngày 29/3/2025 đối với 01 hệ thống xử lý nước thải. Đơn vị thu, phân tích là Công ty TNHH Bách Việt Đồng Nai (VIMCERTS 045), kết quả phân tích cho thấy các thông số ô nhiễm có trong nước thải sau hệ thống xử lý nước thải đạt theo Giới hạn tiếp nhận của KCN Xuân Lộc.

*** Kết quả thu, phân tích mẫu:** Ngày 29/5/2025, Ban Quản lý các KCN Đồng Nai thực hiện thu mẫu nước thải của hệ thống xử lý nước thải, công suất thiết kế 550 m^3/ngày đêm. Kết quả cho thấy: 9/9 thông số ô nhiễm (pH, BOD_5, COD, TSS, Tổng phenol, Tổng dầu mỡ khoáng, Amoni, Tổng Nitơ, Tổng photpho) đạt giới hạn tiếp nhận của KCN Xuân Lộc theo Phiếu kết quả phân tích mã số mẫu 607-2025-00003235 ngày 06/6/2025 do Trung tâm Công nghệ và Quản lý Môi trường - ETM (VIMCERTS 052) thực hiện.

2.2. Hệ thống, công trình, thiết bị thu gom, xử lý bụi, khí thải

- Theo Giấy phép môi trường số 216/GPMT-KCNĐN ngày 27/12/2024 của

Ban Quản lý các KCN Đồng Nai cấp phép, Công ty phải vận hành thử nghiệm các công trình sau:

- Dòng khí thải số 01 (nguồn số 01): 01 Hệ thống xử lý hơi hóa chất tại Phòng pha trộn hóa chất NOS A - Xưởng 1A, công suất 3.000 m^3/giờ.
- Dòng khí thải số 02 (nguồn số 02): 01 Hệ thống xử lý hơi hóa chất tại Chuyền lasting NOS A - Xưởng 1A, công suất 40.000 m^3/giờ.
- Dòng khí thải số 03 (nguồn số 03): 01 Hệ thống xử lý hơi hóa chất tại Khu vực lưu trữ tạm thời NOS A - Xưởng 1A, công suất 3.000 m^3/giờ.
- Dòng khí thải số 11 (nguồn số 11): 01 Hệ thống xử lý hơi hóa chất tại Chuyền lasting NOS B - Xưởng 2A, công suất 28.000 m^3/giờ.
- Dòng khí thải số 12 (nguồn số 12): 01 Hệ thống xử lý hơi hóa chất tại Khu vực lưu trữ tạm thời NOS B - Xưởng 2A, công suất 3.000 m^3/giờ.
- Dòng khí thải số 13 (nguồn số 13): 01 Hệ thống xử lý hơi hóa chất tại Chuyền lasting NOS C - Xưởng 2B, công suất 28.000 m^3/giờ.
- Dòng khí thải số 14 (nguồn số 14): 01 Hệ thống xử lý hơi hóa chất tại Khu vực lưu trữ tạm thời NOS C - Xưởng 2B, công suất 3.000 m^3/giờ.
- Dòng khí thải số 15 (nguồn số 15): 01 Hệ thống xử lý hơi hóa chất tại Chuyền sơn khu vực Midsole - Xưởng 27, công suất 28.000 m^3/giờ.
- Dòng khí thải số 16 (nguồn số 16): 01 Hệ thống xử lý hơi hóa chất tại Chuyền UV khu vực Midsole - Xưởng 27, công suất 20.000 m^3/giờ.
- Dòng khí thải số 17 (nguồn số 17): 01 Hệ thống xử lý hơi hóa chất tại Máy Auto UV khu vực Midsole - Xưởng 27, công suất 30.000 m^3/giờ.
- Dòng khí thải số 18 (nguồn số 18): 01 Hệ thống xử lý hơi hóa chất tại Chuyền in 1 Pre-stitching - Xưởng 27, công suất 40.000 m^3/giờ.
- Dòng khí thải số 19 (nguồn số 19): 01 Hệ thống xử lý hơi hóa chất tại Chuyền in 2 Pre-stitching - Xưởng 27, công suất 40.000 m^3/giờ.
- Dòng khí thải số 20 (nguồn số 20): 01 Hệ thống xử lý hơi hóa chất tại Phòng Pad và In lụa - Xưởng 27, công suất 6.500 m^3/giờ.
- Dòng khí thải số 21 (nguồn số 21): 01 Hệ thống xử lý bụi tại Máy cắt pallet - Xưởng 27, công suất 3.000 m^3/giờ.
- Dòng khí thải số 22 (nguồn số 22): 01 Hệ thống xử lý bụi tại Máy cắt laser - Xưởng 27, công suất 28.000 m^3/giờ.
- Dòng khí thải số 23 (nguồn số 24): 01 Hệ thống xử lý hơi hóa chất tại Phòng pha trộn hóa chất & khu vực lưu trữ tạm thời Stockfit - Xưởng 28, công suất 3.000 m^3/giờ.
- Dòng khí thải số 24 (nguồn số 25): 01 Hệ thống xử lý hơi hóa chất tại Chuyền Stockfit 1 - Xưởng 28, công suất 40.000 m^3/giờ.
- Dòng khí thải số 25 (nguồn số 26): 01 Hệ thống xử lý hơi hóa chất tại Chuyền Stockfit 2 - Xưởng 28, công suất 28.000 m^3/giờ.
- Dòng khí thải số 26 (nguồn số 27): 01 Hệ thống xử lý hơi hóa chất tại Chuyền Stockfit 3 - Xưởng 28, công suất 28.000 m^3/giờ.
- Dòng khí thải số 27 (nguồn số 32): 01 Hệ thống xử lý bụi tại Máy luyện kín RB - Xưởng 28, công suất 15.000 m^3/giờ.
- Dòng khí thải số 28 (nguồn số 33): 01 Hệ thống xử lý hơi hóa chất tại Khu vực san chiết kho hóa chất - Xưởng 29, công suất 3.500 m^3/giờ.

- Dòng khí thải số 29 (nguồn số 34): 01 Hệ thống xử lý hơi hóa chất tại Phòng lab - Xưởng 29, công suất 3.000 m^3/giờ.

Ghi chú: *Dòng khí thải số 04, 05, 06, 07, 08, 09 và 10 chưa vận hành thử nghiệm do chưa có kế hoạch sản xuất. Công ty thông báo kế hoạch vận hành thử nghiệm đối với các công trình này khi có kế hoạch hoạt động sản xuất.*

- Theo quy trình công nghệ xử lý của các hệ thống xử lý khí thải đã lắp đặt, Công ty đang vận hành thử nghiệm theo Giấy phép môi trường được cấp, cụ thể:

1) Hệ thống xử lý Hơi hóa chất dòng khí thải số 01, 03, 12, 14, 16, 23, 28 và 29:

- Tóm tắt quy trình xử lý: *Hơi hóa chất → Chụp hút/ống dẫn → Quạt hút → Than hoạt tính → Ống thoát khí → Khí thải đạt quy chuẩn cho phép, được thải ra môi trường.*

- Công suất thiết kế hệ thống xử lý khí thải nguồn số 01, 03, 12, 14, 24, 34 (tương ứng với dòng khí thải số 01, 03, 12, 14, 23, 29): 3.000 m^3/giờ/hệ thống.

- Công suất thiết kế hệ thống xử lý khí thải nguồn số 33 (tương ứng với dòng khí thải số 28): 3.500 m^3/giờ.

- Công suất thiết kế hệ thống xử lý khí thải nguồn số 16 (tương ứng với dòng khí thải số 16): 20.000 m^3/giờ.

- Hoá chất, vật liệu sử dụng: Than hoạt tính.

2) Hệ thống xử lý khí thải đối với dòng khí thải số 02, 11, 13, 18, 19, 20, 24, 25 và 26:

- Tóm tắt quy trình xử lý: *Hơi hóa chất → Chụp hút/ống dẫn → Than hoạt tính → Quạt hút → Ống thoát khí → Khí thải đạt quy chuẩn cho phép, được thải ra môi trường.*

- Công suất thiết kế hệ thống xử lý khí thải nguồn số 20 (tương ứng với dòng khí thải số 20): 6.500 m^3/giờ.

- Công suất thiết kế hệ thống xử lý khí thải nguồn số 11, 13, 26, 27 (tương ứng với dòng khí thải số 11, 13, 25, 26): 28.000 m^3/giờ/hệ thống.

- Công suất thiết kế hệ thống xử lý khí thải nguồn thải số 02, 18, 19, 25 (tương ứng với dòng khí thải số 02, 18, 19, 24): 40.000 m^3/giờ/hệ thống.

- Hoá chất, vật liệu sử dụng: Than hoạt tính.

3) Hệ thống xử lý khí thải đối với dòng khí thải số 15:

- Tóm tắt quy trình xử lý: *Nguồn phát sinh → Chụp hút → Màng nước → Quạt hút → Ống nhánh → Quạt hút → Hệ thống Cylone → Than hoạt tính → Ống thoát khí thải → Khí thải đạt quy chuẩn cho phép, được thải ra môi trường.*

- Công suất thiết kế hệ thống xử lý khí thải nguồn số 15 (tương ứng với dòng khí thải số 15): 28.000 m^3/giờ.

- Hoá chất, vật liệu sử dụng: Màng nước, than hoạt tính.

4) Hệ thống xử lý khí thải đối với dòng khí thải số 17:

- Tóm tắt quy trình xử lý: *Nguồn phát sinh → Chụp hút/ống dẫn → Hộp thu hồi keo cặn → Than hoạt tính → Quạt hút → Ống thoát khí thải.*

- Công suất thiết kế hệ thống xử lý khí thải nguồn số 17 (tương ứng với dòng khí thải số 17): 30.000 m^3/giờ.

- Hoá chất, vật liệu sử dụng: Than hoạt tính.

5) Hệ thống xử lý khí thải đối với dòng khí thải số 21:

- Tóm tắt quy trình xử lý: *Nguồn phát sinh bụi → Chụp hút và ống dẫn → Ống lọc Polyester-PE → Quạt hút → Ống thoát khí thải.*

- Công suất thiết kế hệ thống xử lý khí thải nguồn số 21 (tương ứng với dòng khí thải số 21): 3.000 m^3/giờ.

- Hoá chất, vật liệu sử dụng: Ống lọc.

6) Hệ thống xử lý khí thải đối với dòng khí thải số 22:

- Tóm tắt quy trình xử lý: *Nguồn phát sinh bụi → Chụp hút → Màng lọc bụi thô → Màng lọc bụi mịn → Than hoạt tính → Quạt hút → Ống dẫn khí thải → Túi vải → Quạt hút → Ống thoát khí thải.*

- Công suất thiết kế hệ thống xử lý khí thải nguồn số 22 (tương ứng với dòng khí thải số 22): 28.000 m^3/giờ.

- Hoá chất, vật liệu sử dụng: Màng lọc, túi vải, than hoạt tính.

7) Hệ thống xử lý khí thải đối với dòng khí thải số 27:

- Tóm tắt quy trình xử lý: *Nguồn phát sinh bụi → Chụp hút và ống dẫn → Hệ thống túi lọc → Quạt hút → Ống thoát khí thải.*

- Công suất thiết kế hệ thống xử lý khí thải nguồn số 32 (tương ứng với dòng khí thải số 27): 15.000 m^3/giờ.

- Hoá chất sử dụng: Túi lọc vải.

- Sổ nhật ký vận hành thử nghiệm: Có lập sổ nhật ký trong thời gian vận hành thử nghiệm theo quy định.

- Thời gian Công ty thu mẫu vận hành ổn định các hệ thống xử lý khí thải: trong 03 ngày liên tiếp, cụ thể:

+ Đối với các hệ thống xử lý khí thải tương ứng với dòng khí thải số 02, 03, 18, 19, 20, 21: ngày 17/3/2025, ngày 18/3/2025 và ngày 19/3/2025.

+ Đối với các hệ thống xử lý khí thải tương ứng với dòng khí thải số 15, 16, 17, 22, 26, 29: ngày 20/3/2025, ngày 21/3/2025 và ngày 22/3/2025.

+ Đối với các hệ thống xử lý khí thải tương ứng với dòng khí thải số 23, 24, 25, 27, 28: ngày 24/3/2025, ngày 25/3/2025 và ngày 26/3/2025.

+ Đối với các hệ thống xử lý khí thải tương ứng với dòng khí thải số 01, 11, 12, 13, 14: ngày 27/3/2025, ngày 28/3/2025 và ngày 29/3/2025.

- Đơn vị thu mẫu là Công ty TNHH Bách Việt Đồng Nai (VIMCERTS 045); kết quả phân tích cho thấy các thông số ô nhiễm sau các hệ thống xử lý khí thải của Công ty (theo giấy phép môi trường được cấp) đạt theo quy chuẩn môi trường hiện hành (QCVN 19:2009/BTNMT cột B, K_p = 0,8, K_v= 1,0; QCVN 20:2009/BTNMT).

* Kết quả thu, phân tích mẫu: Ngày 28/5/2025 và ngày 29/5/2025 Ban Quản lý các KCN Đồng Nai thực hiện thu mẫu khí thải của 09 hệ thống xử lý khí thải. Kết quả cho thấy các thông số ô nhiễm phân tích đều đạt so với QCVN 19:2009/BTNMT, cột B, K_p = 0,8, K_v = 1,0 và QCVN 20:2009/BTNMT do Trung tâm Công nghệ và Quản lý Môi trường - ETM (VIMCERTS 052) thực hiện, cụ thể như sau:

(1) Đối đối với dòng khí thải số 18 (hệ thống xử lý khí thải, công suất 40.000 m^3/giờ) cho thấy 04/4 thông số ô nhiễm *(Etylaxetat, n-Heptan, Metylcyclohexan, Metylaxetat)* với lưu lượng 24.566 m^3/giờ đạt QCVN 20:2009/BTNMT theo Phiếu kết quả phân tích mã số mẫu 607-2025-00003210 ngày 05/6/2025.

(2) Đối với dòng khí thải số 03 (hệ thống xử lý khí thải, công suất 3.000 m^3/giờ) cho thấy 05/5 thông số ô nhiễm *(n-Butylaxetat, Etylaxetat, n-Heptan, Metylcyclohexan, Metylaxetat)* với lưu lượng 2.251 m^3/giờ đạt QCVN 20:2009/BTNMT theo Phiếu kết quả phân tích mã số mẫu 607-2025-00003211 ngày 05/6/2025.

(3) Đối với dòng khí thải số 16 (Hệ thống xử lý khí thải, công suất 20.000 m^3/giờ) cho thấy 03/3 thông số ô nhiễm *(n-Butylaxetat, Etylaxetat, Metylcyclohexan)* với lưu lượng 13.418 m^3/giờ đạt QCVN 20:2009/BTNMT theo Phiếu kết quả phân tích mã số mẫu 607-2025-00003212 ngày 05/6/2025.

(4) Đối với dòng khí thải số 15 (hệ thống xử lý khí thải, công suất 28.000 m^3/giờ) cho thấy thông số ô nhiễm Etylaxetat với lưu lượng 26.779 m^3/giờ đạt QCVN 20:2009/BTNMT theo Phiếu kết quả phân tích mã số mẫu 607-2025-00003213 ngày 05/6/2025.

(5) Đối với dòng khí thải số 17 (hệ thống xử lý khí thải công suất 30.000 m^3/giờ) cho thấy thông số ô nhiễm n-Butylaxetat với lưu lượng 18.380 m^3/giờ đạt QCVN 20:2009/BTNMT theo Phiếu kết quả phân tích mã số mẫu 607-2025-00003214 ngày 05/6/2025.

(6) Đối với dòng khí thải số 21 (hệ thống xử lý khí thải, công suất 3.000 m^3/giờ) cho thấy thông số ô nhiễm Bụi tổng với lưu lượng 2.407 m^3/giờ đạt QCVN 19:2009/BTNMT, cột B, K_p = 0,8, K_v = 1,0 theo Phiếu kết quả phân tích mã số mẫu 607-2025-00003230 ngày 06/6/2025.

(7) Đối với dòng khí thải số 22 (hệ thống xử lý khí thải, công suất 28.000 m^3/giờ) cho thấy 04/4 thông số ô nhiễm *(Bụi tổng, CO, SO_2, NO_x)* với lưu lượng 16.291 m^3/giờ đạt QCVN 19:2009/BTNMT, cột B, K_p = 0,8, K_v = 1,0 theo Phiếu kết quả phân tích mã số mẫu 607-2025-00003231 ngày 06/6/2025.

(8) Đối với dòng khí thải số 27 (hệ thống xử lý khí thải, công suất 15.000 m^3/giờ) cho thấy thông số ô nhiễm Bụi tổng với lưu lượng 7.567 m^3/giờ đạt QCVN 19:2009/BTNMT, cột B, K_p = 0,8, K_v = 1,0 theo Phiếu kết quả phân tích mã số mẫu 607-2025-00003232 ngày 06/6/2025.

(9) Đối với dòng khí thải số 02 (hệ thống xử lý khí thải, công suất 40.000 m^3/giờ) cho thấy 05/5 thông số ô nhiễm (*n-Butylaxetat, Etylaxetat, n-Heptan, Metylcyclohexan, Metylaxetat)* với lưu lượng 21.175 m^3/giờ đạt QCVN 20:2009/BTNMT theo Phiếu kết quả phân tích mã số mẫu 607-2025-00003233 ngày 06/6/2025.

2.3. Công trình lưu giữ chất thải sinh hoạt, chất thải công nghiệp thông thường và chất thải nguy hại

- Đối với chất thải nguy hại: Có bố trí 01 kho lưu trữ chất thải nguy hại (CTNH): Diện tích 270 m^2 thiết bị lưu chứa thùng, phuy, can có nắp đậy. Thiết kế, cấu tạo của khu vực lưu giữ: Có mái che, tường bao quanh, có cửa đóng mở bằng sắt, sàn được tráng bê tông, xây các rãnh quanh khu vực lưu trữ, các thùng chứa được đặt thẳng đứng trên sàn, có trang bị bình PCCC, có dán nhãn phân luồng cảnh báo CTNH. Công ty đã ký hợp đồng với đơn vị có chức năng thu gom và xử lý theo quy định.

- Đối với chất thải rắn công nghiệp, không nguy hại: Có bố trí 01 khu vực lưu chứa chất thải rắn công nghiệp thông thường: Được lưu chứa trong khu vực lưu chứa trong nhà có diện tích 420 m^2. Thiết kế, cấu tạo của khu vực lưu chứa

trong nhà: có tường gạch bao quanh, nền bê tông, nền cao so với mặt đất để tránh nước mưa chảy vào bên trong, có mái che nắng mưa cho toàn bộ khu vực, gắn biển cảnh báo theo đúng quy định. Công ty đã ký hợp đồng với đơn vị có chức năng thu gom, xử lý theo quy định.

- Đối với chất thải rắn sinh hoạt: Có bố trí 01 khu vực lưu giữ chất thải rắn sinh hoạt: Thùng chứa có nắp đậy, diện tích khu vực lưu chứa: 35m^2. Thiết kế, cấu tạo của khu vực lưu chứa trong nhà: xây dựng kiên cố, tường xây gạch, mái tôn, nền đổ bêtông chống nước mưa từ ngoài tạt vào. Công ty đã ký hợp đồng với đơn vị có chức năng thu gom, xử lý theo quy định.

2.4. Công trình phòng ngừa, ứng phó sự cố môi trường:

Phòng cháy chữa cháy: Giấy chứng nhận thẩm duyệt về phòng cháy và chữa cháy số 95/TD-PCCC (HDPC) ngày 18/01/2012; Văn bản nghiệm thu hệ thống phòng cháy chữa cháy số 105/SPCCC-PC ngày 8/4/2013; Giấy chứng nhận thẩm duyệt thiết kế về phòng cháy và chữa cháy số 102/TD-PCCC ngày 27/3/2019; Giấy chứng nhận thẩm duyệt thiết kế về phòng cháy và chữa cháy số 196/TD-PCCC ngày 23/5/2019; Giấy chứng nhận kiểm định phương tiện phòng cháy và chữa cháy số 15574/KĐ-PCCC-P7 ngày 11/10/2019; Giấy chứng nhận kiểm định phương tiện phòng cháy và chữa cháy số 328/KĐ-PC07-PC ngày 30/12/2019; Văn bản nghiệm thu phòng cháy và chữa cháy số 44/PC07-PC ngày 20/01/2020.

3. Ý kiến của Ban Quản lý các KCN:

- Căn cứ kết quả kiểm tra nêu trên, các công trình xử lý chất thải phải vận hành thử nghiệm *(trừ các hệ thống xử lý hơi hóa chất, đối với các dòng khí thải số 04, 05, 06, 07, 08, 09 và 10)* theo Giấy phép môi trường số 216/GPMT-KCNĐN ngày 27/12/2024 của Công ty TNHH Giày Dona Standard Việt Nam (Cơ sở 2) do Ban Quản lý các KCN Đồng Nai cấp đã được lắp đặt, vận hành thử nghiệm đúng theo quy định.

- Trong quá trình đưa công trình xử lý chất thải vào hoạt động chính thức, đề nghị Công ty TNHH Giày Dona Standard Việt Nam (Cơ sở 2) tiếp tục thực hiện các yêu cầu về bảo vệ môi trường theo Giấy phép môi trường số 216/GPMT-KCNĐN ngày 27/12/2024 của Ban Quản lý các KCN Đồng Nai.

Ban Quản lý các khu công nghiệp Đồng Nai thông báo đến Công ty TNHH Giày Dona Standard Việt Nam (Cơ sở 2) để biết, thực hiện theo quy định.

Trân trọng./.

Nơi nhận:
- Như trên (thực hiện);
- Sở Nông nghiệp và Môi trường;
- UBND xã Xuân Hòa;
- Công ty CP Sonadezi Long Bình;
- Lưu: VT, MT (P)

TRƯỞNG BAN

Nguyễn Trí Phương

HỢP ĐỒNG THUÊ LẠI ĐẤT VÀ SỬ DỤNG HẠ TẦNG TẠI KHU CÔNG NGHIỆP XUÂN LỘC
Số: 04/HĐTĐ/XL

- *Căn cứ Luật Đất đai số 13/2003/QH11 được Quốc hội nước Cộng hòa Xã hội Chủ nghĩa Việt Nam thông qua ngày 26 tháng 11 năm 2003;*
- *Căn cứ Nghị định số 181/NĐ-CP ngày 29 tháng 10 năm 2004 của Chính phủ nước Cộng hòa Xã hội Chủ nghĩa Việt Nam về thi hành Luật Đất Đai số 13/2003/QH11;*
- *Căn cứ Nghị định 36/CP ngày 24 tháng 4 năm 1997 của Chính phủ Nước Cộng hòa Xã hội Chủ nghĩa Việt Nam về việc ban hành Quy chế Khu công nghiệp, Khu chế xuất, Khu công nghệ cao;*
- *Căn cứ Luật Đầu tư nước ngoài ngày 23 tháng 11 năm 1996; Luật sửa đổi, bổ sung một số điều Luật Đầu tư nước ngoài của Việt Nam ngày 22 tháng 06 năm 2000;*
- *Căn cứ Nghị định số 24/2000/NĐ-CP ngày 31 tháng 07 năm 2000 quy định chi tiết thi hành Luật Đầu tư nước ngoài tại Việt Nam; Nghị định số 27/2003/NĐ-CP ngày 19 tháng 03 năm 2003 sửa đổi, bổ sung một số điều của Nghị định số 24/2000/NĐ-CP ngày 31 tháng 07 năm 2000 quy định chi tiết thi hành Luật đầu tư nước ngoài tại Việt Nam;*
- *Căn cứ Công văn số 710/TTg-CN ngày 09 tháng 05 năm 2006 của Thủ tướng Chính phủ nước Cộng hòa Xã hội Chủ nghĩa Việt Nam về việc cho phép thành lập và cho phép đầu tư Khu công nghiệp Xuân Lộc;*
- *Căn cứ Quyết định số 5447/QĐ.UBND ngày 02 tháng 06 năm 2006 của Ủy ban Nhân dân tỉnh Đồng Nai về việc Quyết định thành lập Khu công nghiệp Xuân Lộc;*
- *Căn cứ Hợp đồng thuê đất số 50/HĐTĐ ngày 21 tháng 11 năm 2006 giữa Sở Tài Nguyên và Môi trường tỉnh Đồng Nai và Công ty Phát triển Khu Công Nghiệp Biên Hòa;*
- *Căn cứ Quyết định số 14/2006/QĐ.UBND ngày 27 tháng 02 năm 2006 của Ủy ban Nhân dân tỉnh Đồng Nai về việc thực hiện chính sách ưu đãi đối với các nhà đầu tư trong nước và nước ngoài đầu tư vào một số địa bàn và ngành nghề khuyến khích đầu tư trên địa bàn tỉnh Đồng Nai;*
- *Căn cứ Quyết định số 1488/QĐ-UBND ngày 14 tháng 06 năm 2010 của Ủy Ban Nhân dân tỉnh Đồng Nai về việc điều chỉnh chủ đầu tư khu công nghiệp Xuân Lộc;*
- *Căn cứ Giấy chứng nhận đăng ký kinh doanh số 3601867699 ngày 01 tháng 07 năm 2009 do Sở Kế hoạch và đầu tư cấp cho Công ty Cổ phần Sonadezi Long Bình;*
- *Căn cứ Bản thỏa thuận giữ đất tại khu công nghiệp Xuân Lộc số 05/BTT/XL ngày 11/05/2011 của Công ty TNHH Giày Dona Standard Việt Nam;*
- *Căn cứ Giấy chứng đầu tư điều chỉnh số 472043000471 chứng nhận lần đầu ngày 23/06/2006 và thay đổi lần thứ tám ngày 19/10/2011 do Ban quản lý các KCN Đồng Nai cấp.;*

Hợp đồng thuê lại đất và sử dụng hạ tầng để xây dựng nhà máy tại KCN Xuân Lộc số 04/HĐTĐ/XL (sau đây gọi tắt là " **Hợp đồng**" hoặc "**Hợp đồng thuê lại đất**" ngày 30 tháng 11 năm 2011 giữa hai Bên:

BÊN CHO THUÊ (BÊN A): CÔNG TY CỔ PHẦN SONADEZI LONG BÌNH (SONADEZI LONG BÌNH)

- Giấy CNĐKKD số : 3601867699 ngày 01/7/2009 do Sở KHĐT Đồng Nai cấp
- Địa chỉ : Số 1, đường 3A, KCN Biên Hòa 2, Biên Hòa, Đồng Nai
- Điện thoại : 061.3834700/3836488 Fax: 061.3835164
- Số tài khoản : 102010000267676
  Ngân hàng Công thương KCN Biên Hòa
- Mã số thuế : 3601867699
- Người đại diện : **Ông PHAN ĐÌNH THÁM**
- Chức vụ : Tổng Giám đốc

BÊN THUÊ (BÊN B): CÔNG TY TNHH GIÀY DONA STANDARD VIỆT NAM

- Giấy chứng nhận đầu tư số: 472043000471 chứng nhận lần đầu ngày 23/06/2006 và thay đổi lần thứ 8 ngày 19/10/2011
- Địa chỉ : KCN Xuân Lộc, Huyện Xuân Lộc, Đồng Nai
- Điện thoại : 0613.743800
- Fax : 0613. 968 055
- Mã số Thuế : 3600.834.796
- Số tài khoản : Nội tệ:012.100.114.9716
  + Mở tại Ngân hàng: Vietcombank chi nhánh Đồng Nai
- Người đại diện : **Ông KUO HSU LUNG**
- Chức vụ : Tổng giám đốc

Hai bên đã cùng nhau thảo luận và đồng ý ký Bản Hợp đồng thuê lại đất và sử dụng hạ tầng tại Khu công nghiệp Xuân Lộc gồm các điều khoản sau:

ĐIỀU 1: ĐIỀU KIỆN THUÊ LẠI ĐẤT

1.1. Vị trí và diện tích đất thuê

- Bên A đồng ý cho Bên B thuê các lô đất số A3, A4, A5, A6, A9, A10, A11 và A12 có tổng diện tích **92.000 m²** tại khu công nghiệp Xuân Lộc, huyện Xuân Lộc, Tỉnh Đồng Nai (sau đây gọi là **"Khu đất thuê"**).
- Vị trí khu đất thuê được xác định theo trích lục và đo vẽ bản đồ địa chính thửa đất số 44A/2011-TLCL tỷ lệ 1/1000được Công ty TNHH Đo Đạc và Xây Dựng Nam Việt Pháp lập ngày 28/11/2011.
- Bản đồ xác định vị trí và diện tích của thửa đất là một bộ phận không tách rời của Hợp đồng
- Khi có sự thay đổi của Nhà nước về quy định thuê lại đất trong khu công nghiệp, Bên A sẽ thông báo cho Bên B biết để cùng thực hiện.

1.2. Thời hạn thuê lại đất

- Thời gian Bên A thuê đất của Nhà nước để thực hiện dự án đầu tư xây dựng khu công nghiệp Xuân Lộc là 50 (năm mươi) năm kể từ ngày 02 tháng 6 năm 2006.
- Bên A được phép cho Bên B thuê lại đất và sử dụng hạ tầng tại khu công nghiệp Xuân Lộc (sau đây gọi là "**Thời hạn thuê**") được tính từ ngày 01 tháng 02 năm 2012 cho đến hết ngày 01 tháng 6 năm 2056.

ĐIỀU 2: PHÍ SỬ DỤNG ĐẤT VÀ ĐIỀU KIỆN THANH TOÁN

2.1 Tiền thuê đất thô

- Tiền thuê đất thô được tính từ ngày 01/02/2012.
- Tiền thuê đất thô là **630 VND/m²/năm** *(chưa bao gồm Thuế Giá trị gia tăng)* được tính cho năm đầu tiên, thanh toán vào ngày 31 tháng 01 hàng năm.
- Bên B được miễn Tiền thô đất thô trong 2 (hai) năm tính từ ngày 01/02/2012.
- Từ ngày 01/02/2014 trở đi, Tiền thuê đất thô sẽ được hai Bên thoả thuận lại theo giá thời điểm phù hợp với các quy định của Nhà nước Việt Nam.
- Tiền thuê đất thô theo qui định của Nhà nước Việt Nam và sẽ được điều chỉnh khi có sự thay đổi.

2.2 Phí sử dụng mặt bằng công nghiệp

- Phí sử dụng mặt bằng công nghiệp được sử dụng cho các nội dung: bồi thường, giải tỏa, di chuyển dân cư, xây dựng các công trình hạ tầng kỹ thuật trong khu công nghiệp như: hệ thống đường giao thông, hệ thống cấp nước, hệ thống thoát nước mưa, thoát nước thải, cây xanh, thảm cỏ, hệ thống chiếu sáng đường giao thông và vệ sinh khu công nghiệp.
- Phí sử dụng mặt bằng công nghiệp được tính từ ngày 01/02/2012.
- Phí sử dụng mặt bằng công nghiệp là: **16.809 VND/m²/năm** *(chưa bao gồm Thuế Giá trị gia tăng)* được tính cho năm đầu tiên.
- Bên B được giảm 50% Phí sử dụng mặt bằng công nghiệp trong 6 (sáu) tháng tính từ ngày 01/02/2012.
- Từ ngày 01/02/2012 đến hết ngày 31/07/2012, Bên B thanh toán Phí sử dụng mặt bằng công nghiệp theo Giấy báo thanh toán của Bên A, cụ thể như sau:
  + Số tiền phải trả *(chưa bao gồm thuế Giá trị gia tăng)* là:

  92.000 m² x 16.809 VND/m²/năm x 0,5 năm x 0,5 = **386.607.000 VNĐ**

  (Ba trăm tám mươi sáu triệu và sáu trăm lẻ bảy ngàn đồng chẵn)
  + Thời hạn thanh toán: chậm nhất vào ngày 28/02/2012
- Từ ngày 01/08/2012 đến hết ngày 31/12/2012, Bên B thanh toán Phí sử dụng mặt bằng công nghiệp theo Giấy báo thanh toán của Bên A, cụ thể như sau:

+ Số tiền phải trả *(chưa bao gồm thuế Giá trị gia tăng)* là:

$$92.000\ m^2 \times 16.809\ VND/m^2/năm \times \frac{5\ tháng}{12\ tháng} = \mathbf{644.345.000\ VND}$$

(Sáu trăm bốn mươi bốn triệu và ba trăm bốn mươi lăm ngàn đồng chẵn)

+ Thời hạn thanh toán: chậm nhất vào ngày 31/08/2012

- Từ ngày 01/01/2013 trở đi, Phí sử dụng mặt bằng công nghiệp sẽ được hai Bên thỏa thuận lại theo giá thời điểm phù hợp với các quy định của Nhà nước Việt Nam.

2.3 Phí quản lý

- Phí quản lý được sử dụng cho công tác quản lý, giữ gìn an ninh trật tự, bảo dưỡng các công trình hạ tầng kỹ thuật trong khu công nghiệp.
- Phí quản lý được tính từ ngày 01/02/2012.
- Phí quản lý là **4.202 VND/m²/năm** được tính cho năm đầu tiên.
- Bên B được miễn Phí quản lý trong 6 (sáu) tháng tính từ ngày 01/02/2012 đến hết ngày 31/07/2012.
- Từ ngày 01/08/2012 đến hết ngày 31/12/2012, Bên B thanh phí quản lý theo Giấy báo thanh toán của Bên A, cụ thể như sau:

+ Số tiền phải trả *(chưa bao gồm thuế Giá trị gia tăng)* là:

$$92.000\ m^2 \times 4.202\ VND/m^2/năm \times \frac{5\ tháng}{12\ tháng} = \mathbf{161.076.667\ VND}$$

(Một trăm sáu mươi mốt triệu không trăm bảy mươi sáu ngàn và sáu trăm sáu mươi bảy đồng chẵn)

+ Thời hạn thanh toán: chậm nhất vào ngày 31/08/2012

- Từ ngày 01/01/2013 trở đi, Phí sử dụng mặt bằng công nghiệp sẽ được hai Bên thỏa thuận lại theo giá thời điểm phù hợp với các quy định của Nhà nước Việt Nam.

2.4 Các khoản thuế và phí khác

- Bên B có trách nhiệm trả Thuế giá trị gia tăng theo các quy định hiện hành của Nhà nước Việt Nam.
- Bên B chịu trách nhiệm thanh toán các chi phí phát sinh khi giao dịch tại Ngân hàng như: phí ngân hàng, phí chuyển tiền ...

ĐIỀU 3: QUYỀN HẠN CỦA BÊN B

3.1 Kể từ ngày ký Hợp đồng này, Bên B được quyền tiếp cận khu đất thuê để đo đạc, khảo sát, khoan địa chất công trình phục vụ cho việc xây dựng nhà máy của Bên B.

3.2 Bên B có quyền tổ chức sản xuất kinh doanh, thực hiện dịch vụ trên Khu đất thuê theo đúng nội dung của Giấy chứng nhận đầu tư điều chỉnh của Bên B.

3.3 Bên B được cấp Giấy chứng nhận quyền sử dụng đất theo đúng qui định của Nhà nước Việt Nam.

3.4 Bên B được phép thực hiện dự án của mình trên khu đất thuê sau khi:

- Trả đầy đủ các khoản tiền nêu tại mục 2.1, 2.2 và 2.3 của Hợp đồng thuê lại đất này.
- Ký Bản Ghi nhớ tổng quát về việc xây dựng nhà máy tại khu công nghiệp Xuân Lộc đính kèm theo Hợp đồng thuê lại đất. Bản ghi nhớ này cung cấp các qui định chung và chi tiết mà Bên B phải tuân thủ khi tổ chức thiết kế và thi công xây dựng công trình trên khu đất thuê.
- Ký Biên bản Thỏa thuận sử dụng hạ tầng khu công nghiệp Xuân Lộc. Biên bản Thỏa thuận này sẽ chỉ dẫn các vị trí đấu nối hạ tầng kỹ thuật của khu đất thuê vào hạ tầng kỹ thuật chung của khu công nghiệp Xuân Lộc, bao gồm các vị trí đấu nối cấp điện, cấp nước, thoát nước mưa và thoát nước thải. Bên B phải thực hiện đúng các thỏa thuận tại Biên bản này khi tổ chức thiết kế và thi công xây dựng công trình trong khu đất thuê.
- Có Giấy phép xây dựng công trình theo qui định.

3.5 Nhà xưởng, nhà kho, văn phòng hay vật kiến trúc được xây cất hay tạo ra trên khu đất thuê là tài sản của Bên B. Bên B được quyền chuyển nhượng, thế chấp tài sản thuộc quyền sở hữu của mình trên khu đất thuê tại tổ chức tín dụng Việt Nam theo quy định của Pháp luật.

ĐIỀU 4: CAM KẾT CỦA BÊN A ĐỐI VỚI KHU ĐẤT CHO THUÊ

4.1. Bên A cam kết dành cho Bên B trọn quyền sử dụng khu đất thuê để thực hiện dự án theo đúng nội dung Giấy chứng nhận đầu tư điều chỉnh của Bên B và quyền này không bị tước đoạt dưới bất cứ hình thức nào.

4.2. Bên A sẽ thực hiện tất cả các thủ tục cần thiết theo đúng qui định của Nhà nước để Bên B được cấp giấy chứng nhận quyền sử dụng đất.

4.3. Bên A tôn trọng quyền sở hữu về tài sản của Bên B xây dựng trên khu đất thuê theo qui định của pháp luật.

4.4. Các dịch vụ thông tin như: điện thoại, fax ..... do Bưu Điện Đồng Nai chịu trách nhiệm cung cấp đến khu đất thuê. Tiền lắp đặt và cước phí sử dụng dịch vụ thông tin Bên B trả cho Bưu điện Đồng Nai theo quy định của Tổng công ty Bưu chính viễn thông.

4.5. Hệ thống đường dây điện 22KV cách ranh giới của khu đất thuê ..... m để cấp điện. Bên B chịu toàn bộ chi phí về máy biến thế, hệ thống đường dây nối từ mạch 22 KV của khu công nghiệp vào nhà máy. Bên B sẽ ký hợp đồng sử dụng điện với Công ty Điện lực Đồng Nai và trả mọi khoản phí tổn do sử dụng điện cho Công ty Điện lực Đồng Nai. Việc quản lý lưới điện và cung cấp điện năng do Công ty Điện lực Đồng Nai thực hiện.

4.6 Hệ thống đường ống nước với đường kính đảm bảo cung cấp nước cho nhà máy của Bên B với công suất khoảng ..... m^3/ngày đêm. Bên B sẽ ký hợp đồng sử dụng nước với Công ty TNHH MTV Xây dựng Cấp nước Đồng Nai và trả mọi khoản phí tổn do sử dụng nước cho Công ty TNHH MTV Xây dựng Cấp nước Đồng Nai. Việc quản lý và cung cấp nước do Công ty TNHH MTV Xây dựng Cấp nước Đồng Nai thực hiện.

4.7. Bên A có trách nhiệm bảo trì, quản lý cơ sở hạ tầng khu công nghiệp Xuân Lộc (không bao gồm hệ thống cấp điện và thông tin) trong suốt thời gian cho Bên B thuê lại đất nêu tại Mục 1.2.

4.8. Thực hiện việc cắm mốc và giao đất chính thức cho Bên B chậm nhất sau 30 (ba mươi) ngày kể từ ngày ký Hợp đồng.

4.9. Bên A chịu trách nhiệm xây dựng hệ thống thu gom và xử lý nước thải chung cho khu công nghiệp Xuân Lộc để đảm bảo nước thải trước khi xả ra nguồn tiếp nhận đã được xử lý phù hợp với giới hạn cho phép theo tiêu chuẩn thải nước thải công nghiệp hiện hành. Bên B sẽ ký Hợp đồng Xử lý nước thải và trả phí xử lý nước thải với đơn vị vận hành Nhà máy Xử lý nước thải tập trung của khu công nghiệp Xuân Lộc là Công ty Cổ phần Dịch vụ Sonadezi. Khối lượng nước thải tính phí và mức phí xử lý nước thải sẽ được thỏa thuận chi tiết khi ký Hợp đồng xử lý nước thải và tuân thủ các qui định hiện hành.

ĐIỀU 5: CAM KẾT CỦA BÊN B TRONG QUÁ TRÌNH THUÊ VÀ SỬ DỤNG ĐẤT THUÊ TẠI KHU CÔNG NGHIỆP XUÂN LỘC

5.1. Bên B cam kết sử dụng đất vào mục đích như quy định tại Giấy chứng nhận đầu tư điều chỉnh và tuân thủ theo đúng Luật pháp Việt Nam cũng như các điều khoản trong Bản Hợp đồng này. Trường hợp Bên B được cơ quan Nhà nước có thẩm quyền cho phép thay đổi mục đích sử dụng đất thì hai bên sẽ thảo luận để sửa đổi Hợp đồng hay ký kết lại Hợp đồng mới.

5.2. Bên B cam kết sử dụng đất trong phạm vi ranh giới khu đất thuê. Bên B phải ký Bản ghi nhớ tổng quát với Bên A về việc xây dựng tại khu công nghiệp Xuân Lộc đính kèm theo Hợp đồng.

5.3. Trong thời gian thực hiện Hợp đồng, Bên B không được chuyển đổi, chuyển nhượng, cho thuê lại Quyền sử dụng của khu đất thuê.

5.4. Bên B có thể bán toàn bộ hay một phần tài sản thuộc quyền sở hữu của mình trên Khu đất thuê trên cơ sở tuân thủ theo đúng Luật pháp Việt Nam và các quy định cụ thể của khu công nghiệp Xuân Lộc cũng như của Bản Hợp đồng này. Người mua phải ký một Hợp đồng thuê lại đất khác với Bên A và cam kết bằng văn bản về việc chấp hành Luật pháp Việt Nam và mọi quy định của khu công nghiệp Xuân Lộc.

5.5. Trong thời gian Hợp đồng có hiệu lực, nếu Bên B bị phân chia, sáp nhập hoặc chuyển nhượng tài sản cho tổ chức, cá nhân khác, hình thành pháp nhân mới thì pháp nhân mới phải ký Hợp đồng thuê lại đất với Bên A. Thời hạn thuê đối với pháp nhân mới là thời hạn còn lại của Hợp đồng này. Bên B phải chịu mọi chi phí phát sinh khi chuyển giao khu đất thuê. Bên được chuyển nhượng phải tuân thủ các điều khoản của Hợp đồng này.

5.6. Bên B cần phải nộp cho Bên A toàn bộ bản vẽ thiết kế xây dựng nhà máy bao gồm: bản vẽ thiết kế mặt bằng tổng thể, cấp nước, thoát nước, cấp điện, san nền, bản vẽ tường rào và bản vẽ kiến trúc mặt chính của nhà máy trước khi nộp hồ sơ thẩm định thiết kế. Bên B sẽ nhận được chấp thuận bằng văn bản của Bên A về các bản vẽ này. Bên A đảm bảo giải quyết công việc một cách nhanh chóng để không làm ảnh hưởng đến công tác xây dựng của Bên B.

5.7. Bên B bằng phí tổn của mình sẽ chuẩn bị một bồn chứa nước hoặc tháp nước riêng để dự trữ nước trong trường hợp thiếu nước và để duy trì áp suất nước ổn định trong quá trình sử dụng.

5.8. Bên B cam kết tuân thủ đúng các quy định của Luật bảo vệ môi trường của Nhà nước Việt Nam.

5.9. Bên B cam kết thực hiện đầy đủ các qui định về đấu nối và xử lý nước thải:

- Bên B phải xây dựng riêng biệt hệ thống thoát nước mưa và nước thải bên trong khu đất thuê và chịu sự kiểm soát của Bên A trong quá trình xây dựng.
- Bên B phải cam kết bằng phí tổn của mình, thực hiện xử lý nước thải cục bộ đạt giới hạn tiếp nhận của Nhà máy xử lý nước thải khu công nghiệp Xuân Lộc trước khi đấu nối vào hệ thống xử lý nước thải chung của khu công nghiệp.
- Bên B cam kết đấu nối toàn bộ nước thải phát sinh trong khu đất thuê vào hệ thống thu gom xử lý nước thải chung của khu công nghiệp Xuân Lộc.

5.10. Bên B cam kết trong quá trình xây dựng và hoạt động sản xuất kinh doanh trên khu đất thuê sẽ không làm hư hại hay ảnh hưởng xấu tới bất cứ một tài sản, công trình nào thuộc hệ thống hạ tầng kỹ thuật của khu công nghiệp hay của các nhà máy, công ty khác trong khu công nghiệp.

5.11. Bên B chịu trách nhiệm và sẽ bồi thường đầy đủ cho Bên A mỗi khi Bên A chịu thiệt hại về hạ tầng khu công nghiệp với bất cứ lý do nào phát sinh do việc làm cố ý hay không cố ý của Bên B hay nhân viên hoặc người thừa hành của Bên B gây ra.

5.12. Trong thời gian hợp đồng có hiệu lực, nếu Bên B muốn trả lại khu đất thuê trước thời hạn với lý do chính đáng thì phải thông báo cho Bên A biết trước ít nhất là 06 (sáu) tháng để hai Bên tiến hành ký kết bản thanh lý Hợp đồng.

5.13. Thanh toán đầy đủ và đúng hạn các khoản tiền cho Bên A theo Mục 2.1, 2.2 và 2.3 của Hợp đồng này.

5.14. Bên B phải triển khai việc xây dựng và đưa nhà máy vào hoạt động trong thời gian 12 (mười hai) tháng kể từ ngày ký Hợp đồng này.

ĐIỀU 6: CHẤM DỨT HỢP ĐỒNG

Hợp đồng chấm dứt trong các trường hợp sau:

6.1. Vào cuối thời hạn thuê đất như đã nêu ở mục 1.2, Hợp đồng này sẽ chấm dứt trừ khi thời hạn thuê đất của Bên A được Chính phủ Việt Nam cho gia hạn và thời hạn đầu tư của Bên B được các cơ quan có thẩm quyền của Việt Nam cho gia hạn và được sự đồng ý của Bên A. Bên B sẽ ngừng tất cả hoạt động trên khu đất thuê và bằng chi phí của mình di dời tất cả các công trình, kiến trúc, thiết bị và vật liệu khỏi khu đất thuê trong vòng 90 (Chín mươi) ngày kể từ ngày hết hạn thuê lại đất, đồng thời giao lại mặt bằng sạch cho Bên A.

6.2. Bên B không thanh toán cho Bên A các khoản nợ phát sinh theo Mục 2.1, 2.2 và 2.3 của Hợp đồng này vòng 180 (Một trăm tám mươi) ngày kể từ ngày các khoản đó đến hạn phải trả dù Bên A có nhắc nhở hay không. Bên A có quyền tính lãi phạt trên khoản tiền trả chậm mà không cần thông báo bằng văn bản cho Bên B với lãi suất 10%/năm cho đến khi Bên A nhận được khoản tiền trả chậm hay đến

ĐIỀU 10: ĐIỀU KHOẢN CUỐI CÙNG

10.1 Hợp đồng này thay thế cho tất cả các thỏa thuận bằng lời nói hay các trao đổi cam kết hoặc ưng thuận bằng văn bản trước đây.

10.2 Mọi điều khoản không được quy định cụ thể tại bản Hợp đồng này sẽ được hai Bên thực hiện theo Luật pháp Việt Nam.

10.3 Bản hợp đồng này được lập thành sáu (06) bản Tiếng Việt, bốn (04) bản Tiếng Anh, mỗi Bên giữ hai (02) bản Tiếng Việt và hai (02) bản Tiếng Anh, đồng gửi Sở Tài nguyên và Môi trường và Ban Quản lý các Khu công nghiệp tỉnh Đồng Nai mỗi nơi một (01) bản Tiếng Việt.

10.4 Cả hai Bên đã đọc nội dung của Hợp đồng này, hiểu rõ và nhìn nhận những nội dung này thể hiện đúng ý định của mỗi Bên.

ĐẠI DIỆN BÊN A	ĐẠI DIỆN BÊN B
Tổng Giám Đốc	
CÔNG TY CỔ PHẦN SONADEZI LONG BÌNH	CÔNG TY TRÁCH NHIỆM HỮU HẠN GAYAM VIETNAM
Phan Đình Thám	Kuo Hsu Hung

HỢP ĐỒNG THUÊ LẠI ĐẤT VÀ SỬ DỤNG HẠ TẦNG TẠI KHU CÔNG NGHIỆP XUÂN LỘC
Số: 06/HĐTĐ/XL

- *Căn cứ Luật Đất đai số 13/2003/QH11 được Quốc hội nước Cộng hòa Xã hội Chủ nghĩa Việt Nam thông qua ngày 26 tháng 11 năm 2003;*
- *Căn cứ Nghị định số 181/NĐ-CP ngày 29 tháng 10 năm 2004 của Chính phủ nước Cộng hòa Xã hội Chủ nghĩa Việt Nam về thi hành Luật Đất Đai số 13/2003/QH11;*
- *Căn cứ Nghị định số 24/2000/NĐ-CP ngày 31 tháng 07 năm 2000 quy định chi tiết thi hành Luật Đầu tư nước ngoài tại Việt Nam; Nghị định số 27/2003/NĐ-CP ngày 19 tháng 03 năm 2003 sửa đổi, bổ sung một số điều của Nghị định số 24/2000/NĐ-CP ngày 31 tháng 07 năm 2000 quy định chi tiết thi hành Luật đầu tư nước ngoài tại Việt Nam;*
- *Căn cứ Công văn số 710/TTg-CN ngày 09 tháng 05 năm 2006 của Thủ tướng Chính phủ nước Cộng hòa Xã hội Chủ nghĩa Việt Nam về việc cho phép thành lập và cho phép đầu tư Khu công nghiệp Xuân Lộc;*
- *Căn cứ Quyết định số 5447/QĐ.UBND ngày 02 tháng 06 năm 2006 của Ủy ban Nhân dân tỉnh Đồng Nai về việc Quyết định thành lập Khu công nghiệp Xuân Lộc;*
- *Căn cứ Hợp đồng thuê đất số 50/HĐTĐ ngày 21 tháng 11 năm 2006 giữa Sở Tài Nguyên và Môi trường tỉnh Đồng Nai và Công ty Phát triển Khu Công Nghiệp Biên Hòa;*
- *Căn cứ Quyết định số 1488/QĐ-UBND ngày 14 tháng 06 năm 2010 của Ủy Ban Nhân dân tỉnh Đồng Nai về việc điều chỉnh chủ đầu tư khu công nghiệp Xuân Lộc;*
- *Căn cứ Giấy chứng nhận đăng ký kinh doanh số 3601867699 ngày 01/07/2009 và ngày 06/02/2013 do Sở Kế hoạch và đầu tư Đồng Nai cấp cho Công ty Cổ phần Sonadezi Long Bình;*
- *Căn cứ Bản thỏa thuận giữ đất tại khu công nghiệp Xuân Lộc số 12/BTT/XL ngày 18/12/2013 của Công ty TNHH Giầy Dona Standard Việt Nam;*

Hợp đồng thuê lại đất và sử dụng hạ tầng để xây dựng nhà máy tại KCN Xuân Lộc số 06/HĐTĐ/XL (sau đây gọi tắt là " **Hợp đồng**" hoặc "**Hợp đồng thuê lại đất**" ngày 26 tháng 05 năm 2014 giữa hai Bên:

<u>BÊN CHO THUÊ (BÊN A)</u>: CÔNG TY CỔ PHẦN SONADEZI LONG BÌNH (SONADEZI LONG BÌNH)

- Giấy CNĐKKD số : 3601867699 ngày 01/7/2009 và ngày 06/02/2013 do Sở KHĐT Đồng Nai cấp
- Địa chỉ : Số 1, đường 3A, KCN Biên Hòa 2, Biên Hòa, Đồng Nai
- Điện thoại : 061.3834700/3836488 Fax: 061.3835164
- Số tài khoản : 102010000267676
  Ngân hàng Công thương KCN Biên Hòa
- Mã số thuế : 3601867699
- Người đại diện : **Ông PHAN ĐÌNH THÁM**
- Chức vụ : Tổng Giám đốc

BÊN THUÊ (BÊN B): CÔNG TY TNHH GIÀY DONA STANDARD VIỆT NAM

- Giấy chứng nhận đầu tư số: 472043000471 chứng nhận lần đầu ngày 23/06/2006 và thay đổi lần thứ mười hai ngày 05/03/2014 do Ban quản lý các KCN Đồng Nai cấp
- Địa chỉ : KCN Xuân Lộc, Huyện Xuân Lộc, Đồng Nai
- Điện thoại : 0613.743800
- Fax : 0613. 968 055
- Mã số Thuế : 3600.834.796
- Số tài khoản : Nội tệ:012.100.114.9716
  + Mở tại Ngân hàng: Vietcombank chi nhánh Đồng Nai
- Người đại diện : **Ông KUO HSU LUNG**
- Chức vụ : Tổng Giám đốc

Hai bên đã cùng nhau thảo luận và đồng ý ký Bản Hợp đồng thuê lại đất và sử dụng hạ tầng tại Khu công nghiệp Xuân Lộc gồm các điều khoản sau:

ĐIỀU 1: ĐIỀU KIỆN THUÊ LẠI ĐẤT

1.1. Vị trí và diện tích đất thuê

- Bên A đồng ý cho Bên B thuê các lô đất số A2, A8, C3, C4, C5, C6, C9, C10. C11, C12 và 1 phần C2&C8 có tổng diện tích **132.083,7 m²** tại khu công nghiệp Xuân Lộc, huyện Xuân Lộc, Tỉnh Đồng Nai (sau đây gọi là **"Khu đất thuê"**).
- Vị trí khu đất thuê được xác định theo các trích lục và đo vẽ bản đồ địa chính thửa đất:
  - Khu đất **73.493 m²** số 07/2014 tỷ lệ 1/500 được Công ty TNHH Đo Đạc và Xây Dựng Nam Việt Pháp lập ngày 10/03/2014 và được Văn phòng đăng ký quyền sử dụng đất tỉnh Đồng Nai xác nhận ngày 12/03/2014, Giấy CN Quyền sử dụng đất số BH 900506 do Sở TN & TM Đồng Nai cấp ngày 27/12/2011.
  - Khu đất **18.102,4 m²** số 08/2014 tỷ lệ 1/500 được Công ty TNHH Đo Đạc và Xây Dựng Nam Việt Pháp lập ngày 10/03/2014 và được Văn phòng đăng ký quyền sử dụng đất tỉnh Đồng Nai xác nhận ngày 12/03/2014, một phần khu đất thuộc Giấy CN Quyền sử dụng đất số BH 900505 do Sở TN & TM Đồng Nai cấp ngày 27/12/2011
  - Khu đất **35.261,6 m²** số 09/2014 tỷ lệ 1/500 được Công ty TNHH Đo Đạc và Xây Dựng Nam Việt Pháp lập ngày 10/03/2014 và được Văn phòng đăng ký quyền sử dụng đất tỉnh Đồng Nai xác nhận ngày 12/03/2014, một phần khu đất thuộc Giấy CN Quyền sử dụng đất số BI 111972 do Sở TN & TM Đồng Nai cấp ngày 27/12/2011.
  - Khu đất **5.226,7 m²** số 10/2014 tỷ lệ 1/500 được Công ty TNHH Đo Đạc và Xây Dựng Nam Việt Pháp lập ngày 10/03/2014 và được Văn phòng đăng ký quyền sử dụng đất tỉnh Đồng Nai xác nhận ngày 12/03/2014, một phần khu đất thuộc Giấy CN Quyền sử dụng đất số BI 111969 do Sở TN & TM Đồng Nai cấp ngày 27/12/2011.
- Các bản đồ xác định vị trí và diện tích của thửa đất trên là một bộ phận không tách rời của Hợp đồng

- Khi có sự thay đổi của Nhà nước về quy định thuê lại đất trong khu công nghiệp, Bên A sẽ thông báo cho Bên B biết để cùng thực hiện.

1.2. Thời hạn thuê lại đất

- Thời gian Bên A thuê đất của Nhà nước để thực hiện dự án đầu tư xây dựng khu công nghiệp Xuân Lộc là 50 (năm mươi) năm kể từ ngày 02 tháng 6 năm 2006.
- Bên A được phép cho Bên B thuê lại đất và sử dụng hạ tầng tại khu công nghiệp Xuân Lộc (sau đây gọi là "**Thời hạn thuê**") được tính từ ngày 26 tháng 05 năm 2014 cho đến hết ngày 01 tháng 6 năm 2056.

ĐIỀU 2: PHÍ SỬ DỤNG ĐẤT VÀ ĐIỀU KIỆN THANH TOÁN

2.1 Tiền sử dụng đất

- Tiền sử dụng đất được tính từ ngày 26/05/2014.
- Tiền sử dụng đất là **3.000 VND/m²/năm** *(chưa bao gồm Thuế Giá trị gia tăng)* và thay đổi theo qui định của Nhà nước.
- Thời hạn thanh toán: chậm nhất ngày 31/01 hàng năm.
- Bên B được miễn Tiền sử dụng đất trong 2 (hai) năm tính từ ngày 26/05/2014.

2.2 Phí sử dụng mặt bằng công nghiệp

- Phí sử dụng mặt bằng công nghiệp được sử dụng cho các nội dung: bồi thường, giải tỏa, di chuyển dân cư, xây dựng các công trình hạ tầng kỹ thuật trong khu công nghiệp như: hệ thống đường giao thông, hệ thống cấp nước, hệ thống thoát nước mưa, thoát nước thải, cây xanh, thảm cỏ, hệ thống chiếu sáng đường giao thông và vệ sinh khu công nghiệp.
- Phí sử dụng mặt bằng công nghiệp được tính từ ngày 26/05/2014.
- Đơn giá Phí sử dụng mặt bằng công nghiệp là **16.896 VND/m²/năm** *(chưa bao gồm Thuế Giá trị gia tăng)*. Đơn giá này được xác định có tham chiếu tỉ giá hối đoái giữa đồng Việt Nam (VND) và đồng Đô la Mỹ (USD) của Ngân hàng TMCP Ngoại Thương Việt Nam (vietcombank) tại ngày 13/03/2014 là **21.120** VNĐ/USD. Theo đó, tại thời điểm thanh toán, Đơn giá này sẽ cộng hoặc trừ khoản chênh lệch về tỷ giá (nếu có) so với tỷ giá tại thời điểm 13/03/2014.
- Phí sử dụng mặt bằng công nghiệp được giảm 50% trong vòng 06 tháng kể từ ngày 26/05/2014.
- Thời hạn thanh toán:
  - Phí sử dụng mặt bằng công nghiệp năm 2014, Bên B sẽ thanh toán như sau:
    - Đợt 1: Phí sử dụng mặt bằng công nghiệp được tính từ ngày 26/05/2014 đến hết ngày 01/07/2014, Bên B sẽ thanh toán chậm nhất ngày 30/05/2014.
    - Đợt 2: Phí sử dụng mặt bằng công nghiệp được tính từ ngày 01/07/2014 đến hết ngày 31/12/2014, Bên B sẽ thanh toán chậm nhất ngày 31/07/2014.
  - Từ năm 2015 trở đi, Bên B sẽ thanh toán Phí sử dụng mặt bằng công nghiệp như sau:

- Đợt 1: 50% chậm nhất ngày 28/02 hàng năm
- Đợt 2: 50% chậm nhất ngày 31/07 hàng năm

- Bên B có trách nhiệm trả Thuế Giá trị gia tăng theo các Quy định hiện hành của Nhà nước Việt Nam.

2.3 Phí quản lý

- Phí quản lý được sử dụng cho công tác quản lý, giữ gìn an ninh trật tự, bảo dưỡng các công trình hạ tầng kỹ thuật trong khu công nghiệp.
- Phí quản lý được tính từ ngày 26/05/2014.
- Đơn giá Phí quản lý là **8.448 VND/m²/năm** *(chưa bao gồm Thuế Giá trị gia tăng)*. Đơn giá này được xác định có tham chiếu tỉ giá hối đoái giữa đồng Việt Nam (VND) và đồng Đô la Mỹ (USD) của Ngân hàng TMCP Ngoại Thương Việt Nam (vietcombank) tại ngày 13/03/2013 là **21.120 VNĐ/USD**. Theo đó, tại thời điểm thanh toán, Đơn giá này sẽ cộng hoặc trừ khoản chênh lệch về tỷ giá (nếu có) so với tỷ giá tại thời điểm 13/03/2014
- Phí quản lý sẽ được miễn 2 (hai) năm kể từ ngày 26/05/2014.
- Thời hạn thanh toán:
  - Phí quản lý năm 2014 được tính từ ngày 26/05/2014 đến ngày 31/12/2014, Bên B sẽ thanh toán chậm nhất ngày 30/05/2014.
  - Từ năm 2015 trở đi: chậm nhất ngày 28/02 hàng năm
- Bên B có trách nhiệm trả Thuế Giá trị gia tăng theo các Quy định hiện hành của Nhà nước Việt Nam.

2.4 Tiền đặt cọc giữ đất:

- Bên B đã đặt cho Bên A số tiền cọc theo Bản thỏa thuận số 12/BTT/XL ngày 18/12/2013 là **675.239.500 VND** *(sáu trăm bảy mươi lăm triệu hai trăm ba mươi chín ngàn năm trăm đồng chẵn)*.
- Số tiền đặt cọc này sẽ được khấu trừ vào Phí sử dụng mặt bằng công nghiệp và Phí quản lý hàng năm của Bên B.

2.5 Các khoản thuế và phí khác

Bên B chịu trách nhiệm thanh toán các chi phí phát sinh khi giao dịch tại Ngân hàng như: phí ngân hàng, phí chuyển tiền ...

ĐIỀU 3: QUYỀN HẠN CỦA BÊN B

3.1 Kể từ ngày ký Hợp đồng này, Bên B được quyền tiếp cận khu đất thuê để đo đạc, khảo sát, khoan địa chất công trình phục vụ cho việc xây dựng nhà máy của Bên B.

3.2 Bên B có quyền tổ chức sản xuất kinh doanh, thực hiện dịch vụ trên Khu đất thuê theo đúng nội dung của Giấy chứng nhận đầu tư điều chỉnh của Bên B.

3.3 Bên B được cấp Giấy chứng nhận quyền sử dụng đất theo đúng qui định của Nhà nước Việt Nam.

3.4 Bên B được phép thực hiện dự án của mình trên khu đất thuê sau khi:

- Ký Bản Ghi nhớ tổng quát về việc xây dựng nhà máy tại khu công nghiệp Xuân Lộc đính kèm theo Hợp đồng thuê lại đất. Bản ghi nhớ này cung cấp các qui định chung và chi tiết mà Bên B phải tuân thủ khi tổ chức thiết kế và thi công xây dựng công trình trên khu đất thuê.
- Ký Biên bản Thỏa thuận sử dụng hạ tầng khu công nghiệp Xuân Lộc. Biên bản Thỏa thuận này sẽ chỉ dẫn các vị trí đấu nối hạ tầng kỹ thuật của khu đất thuê vào hạ tầng kỹ thuật chung của khu công nghiệp Xuân Lộc, bao gồm các vị trí đấu nối cấp điện, cấp nước, thoát nước mưa và thoát nước thải. Bên B phải thực hiện đúng các thỏa thuận tại Biên bản này khi tổ chức thiết kế và thi công xây dựng công trình trong khu đất thuê.
- Có Giấy phép xây dựng công trình theo qui định.

3.5 Nhà xưởng, nhà kho, văn phòng hay vật kiến trúc được xây cất hay tạo ra trên khu đất thuê là tài sản của Bên B. Bên B được quyền chuyển nhượng, thế chấp tài sản thuộc quyền sở hữu của mình trên khu đất thuê tại tổ chức tín dụng Việt Nam theo quy định của Pháp luật.

ĐIỀU 4: CAM KẾT CỦA BÊN A ĐỐI VỚI KHU ĐẤT CHO THUÊ

4.1. Bên A cam kết dành cho Bên B trọn quyền sử dụng khu đất thuê để thực hiện dự án theo đúng nội dung Giấy chứng nhận đầu tư điều chỉnh của Bên B và quyền này không bị tước đoạt dưới bất cứ hình thức nào.

4.2. Bên A sẽ thực hiện tất cả các thủ tục cần thiết theo đúng qui định của Nhà nước để Bên B được cấp giấy chứng nhận quyền sử dụng đất.

4.3. Bên A tôn trọng quyền sở hữu về tài sản của Bên B xây dựng trên khu đất thuê theo qui định của pháp luật.

4.4. Các dịch vụ thông tin như: điện thoại, fax ..... sẵn sàng cung cấp đến khu đất thuê của Bên B. Bên B trực tiếp liên hệ với các Đơn vị cung cấp để sử dụng dịch vụ.

4.5. Hệ thống điện sẵn sàng cung cấp đến khu đất thuê của Bên B. Bên B chịu toàn bộ chi phí về máy biến thế, hệ thống điện vào nhà máy. Bên B sẽ ký hợp đồng sử dụng điện với Công ty Điện lực Đồng Nai và trả mọi khoản phí tổn do sử dụng điện cho Công ty Điện lực Đồng Nai. Việc quản lý lưới điện và cung cấp điện năng do Bên B và Công ty Điện lực Đồng Nai thực hiện.

4.6. Hệ thống đường ống nước sẵn sàng cung cấp đến khu đất thuê của Bên B với công suất khoảng ..... m^3/ngày đêm. Bên B sẽ ký hợp đồng sử dụng nước với Công ty TNHH MTV Xây dựng Cấp nước Đồng Nai.

4.7. Bên A có trách nhiệm bảo trì, quản lý cơ sở hạ tầng khu công nghiệp Xuân Lộc (không bao gồm hệ thống cấp điện và thông tin) trong suốt thời gian cho Bên B thuê lại đất nêu tại Mục 1.2.

4.8. Thực hiện việc cắm mốc và giao đất chính thức cho Bên B chậm nhất sau 30 (ba mươi) ngày kể từ ngày ký Hợp đồng.

4.9. Bên A chịu trách nhiệm xây dựng hệ thống thu gom và xử lý nước thải chung cho khu công nghiệp Xuân Lộc để đảm bảo nước thải trước khi xả ra nguồn tiếp nhận đã được xử lý phù hợp với giới hạn cho phép theo tiêu chuẩn thải nước thải

công nghiệp hiện hành. Bên B sẽ ký Hợp đồng Xử lý nước thải và trả phí xử lý nước thải với đơn vị vận hành Nhà máy Xử lý nước thải tập trung của khu công nghiệp Xuân Lộc. Khối lượng nước thải tính phí và mức phí xử lý nước thải sẽ được thỏa thuận chi tiết khi ký Hợp đồng xử lý nước thải và tuân thủ các qui định hiện hành.

ĐIỀU 5: CAM KẾT CỦA BÊN B TRONG QUÁ TRÌNH THUÊ VÀ SỬ DỤNG ĐẤT THUÊ TẠI KHU CÔNG NGHIỆP XUÂN LỘC

5.1. Bên B cam kết sử dụng đất vào mục đích như quy định tại Giấy chứng nhận đầu tư điều chỉnh và tuân thủ theo đúng Luật pháp Việt Nam cũng như các điều khoản trong Bản Hợp đồng này. Trường hợp Bên B được cơ quan Nhà nước có thẩm quyền cho phép thay đổi mục đích sử dụng đất thì hai bên sẽ thảo luận để sửa đổi Hợp đồng hay ký kết lại Hợp đồng mới.

5.2. Bên B cam kết sử dụng đất trong phạm vi ranh giới khu đất thuê. Bên B phải ký Bản ghi nhớ tổng quát với Bên A về việc xây dựng tại khu công nghiệp Xuân Lộc đính kèm theo Hợp đồng.

5.3. Trong thời gian thực hiện Hợp đồng, Bên B không được chuyển đổi, chuyển nhượng, cho thuê lại Quyền sử dụng của khu đất thuê.

5.4. Bên B chịu trách nhiệm thanh toán mọi khoản thuế theo luật pháp Việt Nam.

5.5. Bên B có thể bán toàn bộ hay một phần tài sản thuộc quyền sở hữu của mình trên Khu đất thuê trên cơ sở tuân thủ theo đúng Luật pháp Việt Nam và các quy định cụ thể của khu công nghiệp Xuân Lộc cũng như của Bản Hợp đồng này. Người mua phải ký một Hợp đồng thuê lại đất khác với Bên A và cam kết bằng văn bản về việc chấp hành Luật pháp Việt Nam và mọi quy định của khu công nghiệp Xuân Lộc.

5.6. Trong thời gian Hợp đồng có hiệu lực, nếu Bên B bị phân chia, sáp nhập hoặc chuyển nhượng tài sản cho tổ chức, cá nhân khác, hình thành pháp nhân mới thì pháp nhân mới phải ký Hợp đồng thuê lại đất với Bên A. Thời hạn thuê đối với pháp nhân mới là thời hạn còn lại của Hợp đồng này. Bên B phải chịu mọi chi phí phát sinh khi chuyển giao khu đất thuê. Bên được chuyển nhượng phải tuân thủ các điều khoản của Hợp đồng này.

5.7. Bên B cần phải nộp cho Bên A toàn bộ bản vẽ thiết kế xây dựng nhà máy bao gồm: bản vẽ thiết kế mặt bằng tổng thể, cấp nước, thoát nước, cấp điện, san nền, bản vẽ tường rào và bản vẽ kiến trúc mặt chính của nhà máy trước khi nộp hồ sơ thẩm định thiết kế. Bên B sẽ nhận được chấp thuận bằng văn bản của Bên A về các bản vẽ này. Bên A đảm bảo giải quyết công việc một cách nhanh chóng để không làm ảnh hưởng đến công tác xây dựng của Bên B.

5.8. Bên B bằng phí tổn của mình sẽ chuẩn bị một bồn chứa nước hoặc tháp nước riêng để dự trữ nước trong trường hợp thiếu nước và để duy trì áp suất nước ổn định trong quá trình sử dụng.

5.9. Bên B cam kết tuân thủ đúng các quy định của Luật bảo vệ môi trường của Nhà nước Việt Nam.

5.10. Bên B cam kết thực hiện đầy đủ các qui định về đấu nối và xử lý nước thải:

- Bên B phải xây dựng riêng biệt hệ thống thoát nước mưa và nước thải bên trong khu đất thuê và chịu sự kiểm soát của Bên A trong quá trình xây dựng.

- Bên B phải cam kết bằng phí tổn của mình, thực hiện xử lý nước thải cục bộ đạt giới hạn tiếp nhận của Nhà máy xử lý nước thải khu công nghiệp Xuân Lộc trước khi đấu nối vào hệ thống xử lý nước thải chung của khu công nghiệp.
- Bên B cam kết đấu nối toàn bộ nước thải phát sinh trong khu đất thuê vào hệ thống thu gom xử lý nước thải chung của khu công nghiệp Xuân Lộc.

5.11. Bên B cam kết trong quá trình xây dựng và hoạt động sản xuất kinh doanh trên khu đất thuê sẽ không làm hư hại hay ảnh hưởng xấu tới bất cứ một tài sản, công trình nào thuộc hệ thống hạ tầng kỹ thuật của khu công nghiệp hay của các nhà máy, công ty khác trong khu công nghiệp.

5.12. Bên B chịu trách nhiệm và sẽ bồi thường đầy đủ cho Bên A mỗi khi Bên A phải chịu thiệt hại hoặc hư hỏng liên quan đến hạ tầng Khu công nghiệp phát sinh từ việc làm cố ý hay không cố ý do nhân viên hay người thừa hành của Bên B gây ra.

5.13. Trong thời gian hợp đồng có hiệu lực, nếu Bên B muốn trả lại khu đất thuê trước thời hạn với lý do chính đáng thì phải thông báo cho Bên A biết trước ít nhất là 06 (sáu) tháng để hai Bên tiến hành ký kết bản thanh lý Hợp đồng.

5.14. Trong trường hợp Bên B muốn cho thuê nhà xưởng, kho bãi, văn phòng thuộc quyền sở hữu của mình trên Khu đất thuê (Bên thứ Ba), Bên B phải cam kết ngành nghề của đơn vị thuê thuộc phạm vi thu hút đầu tư của Khu công nghiệp Xuân Lộc và được sự chấp thuận của Ban Quản lý các Khu công nghiệp tỉnh Đồng Nai. Bên B phải đảm bảo đơn vị thuê lại nhà xưởng, kho bãi, văn phòng tuân thủ các quy định về xử lý môi trường; đối với nước thải phát sinh, phải cam kết xử lý nước thải cục bộ đạt giới hạn tiếp nhận vào Nhà máy xử lý nước thải Khu công nghiệp Xuân Lộc và ký Hợp đồng xử lý nước thải.

5.15. Thanh toán đầy đủ và đúng hạn các khoản tiền cho Bên A theo Mục 2.1, 2.2 và 2.3 của Hợp đồng này.

5.16. Bên B phải triển khai việc xây dựng và đưa nhà máy vào hoạt động trong thời gian 12 (mười hai) tháng kể từ ngày ký Hợp đồng này.

ĐIỀU 6: CHẤM DỨT HỢP ĐỒNG

Hợp đồng chấm dứt trong các trường hợp sau:

6.1. Vào cuối thời hạn thuê đất như đã nêu ở mục 1.2, Hợp đồng này sẽ chấm dứt trừ khi thời hạn thuê đất của Bên A được Chính phủ Việt Nam cho gia hạn và thời hạn đầu tư của Bên B được các cơ quan có thẩm quyền của Việt Nam cho gia hạn và được sự đồng ý của Bên A. Bên B sẽ ngừng tất cả hoạt động trên khu đất thuê và bằng chi phí của mình di dời tất cả các công trình, kiến trúc, thiết bị và vật liệu khỏi khu đất thuê trong vòng 90 (Chín mươi) ngày kể từ ngày hết hạn thuê lại đất, đồng thời giao lại mặt bằng sạch cho Bên A.

6.2. Bên B không thanh toán cho Bên A các khoản nợ phát sinh theo Mục 2.1, 2.2 và 2.3 của Hợp đồng này vòng 90 (chín mươi) ngày kể từ ngày các khoản đó đến hạn phải trả dù Bên A có nhắc nhở hay không. Bên A có quyền tính lãi phạt trên khoản tiền trả chậm mà không cần thông báo bằng văn bản cho Bên B với lãi suất 10%/năm cho đến khi Bên A nhận được khoản tiền trả chậm hay đến ngày Bản Hợp đồng thuê đất này bị Bên A chấm dứt do việc Bên B không trả tiền thuê đúng hạn.

Trong trường hợp Bên B gặp khó khăn và không có khả năng thanh toán đúng hạn, Bên B có thể đề nghị gia hạn thời gian thanh toán bằng văn bản. Bên A sẽ xem xét gia hạn thời gian thanh toán theo từng trường hợp cụ thể nhưng tối đa không quá 06 (sáu) tháng. Nếu hết thời gian gia hạn mà Bên A vẫn chưa nhận đầy đủ các khoản tiền quá hạn từ Bên B thì Bên A có quyền chấm dứt Hợp đồng.

6.3. Bên B bị thu hồi Giấy chứng nhận đầu tư trước thời hạn.

6.4. Bên B bị giải thể hoặc tuyên bố phá sản trước khi hết thời hạn thuê.

ĐIỀU 7: TRƯỜNG HỢP BẤT KHẢ KHÁNG

Hai Bên đồng ý miễn trừ trách nhiệm về sự mất mát, tổn thương, trễ nải, thiệt hại hay bất cứ tổn thất nào xảy đến cho Bên kia do những sự phê duyệt quy chế hay hướng dẫn của Chính phủ, do việc bộc phát tình trạng khẩn cấp, các hoạt động thù nghịch, chiến tranh, các biến động dân sự, bạo loạn, bệnh dịch, bão táp, hỏa hoạn hay những nguyên nhân tương tự xảy ra ngoài tầm kiểm soát của Bên kia.

ĐIỀU 8: NGÔN NGỮ, SỬA ĐỔI VÀ BÃI MIỄN

8.1. Tiếng Việt và Tiếng Anh được dùng làm ngôn ngữ để cắt nghĩa các nội dung của Bản hợp đồng này. Trong trường hợp có sự không đồng nhất giữa hai ngôn ngữ thì Tiếng Việt được dùng làm ngôn ngữ giải thích. Bản hợp đồng này sẽ do Luật pháp Việt Nam chi phối và ràng buộc các Bên.

8.2. Trừ khi được Hai Bên đồng ý trong Hợp đồng này hoặc bằng một văn bản khác của Hai Bên, các quyền và nghĩa vụ quy định trong Hợp đồng này sẽ không được bất cứ Bên nào sửa đổi hoặc điều chỉnh mà không được sự đồng ý bằng văn bản của Bên kia.

8.3. Việc một Bên không áp dụng bất cứ một điều khoản nào trong Bản hợp đồng này sẽ không tạo nên sự bãi miễn của điều khoản đó hay các tác động, chi phối của nó đến các điều khoản khác của Hợp đồng.

ĐIỀU 9: XỬ LÝ VI PHẠM

Các tranh chấp phát sinh trong quá trình thực hiện Hợp đồng trước hết phải được hai Bên giải quyết qua con đường thương lượng hòa giải. Trong trường hợp thương lượng hòa giải không giải quyết được tranh chấp thì hai Bên sẽ đồng ý đưa vụ tranh chấp đó ra Tòa án kinh tế Tỉnh Đồng Nai hoặc một tòa án có thẩm quyền khác của Việt Nam do hai Bên thỏa thuận để phân xử và hai Bên chịu sự phán quyết theo quyết định của tòa án trên.

ĐIỀU 10: ĐIỀU KHOẢN CUỐI CÙNG

10.1 Hợp đồng này thay thế cho tất cả các thỏa thuận bằng lời nói hay các trao đổi cam kết hoặc ưng thuận bằng văn bản trước đây.

10.2 Mọi điều khoản không được quy định cụ thể tại bản Hợp đồng này sẽ được hai Bên thực hiện theo Luật pháp Việt Nam.

10.3 Hợp đồng này có hiệu lực kể từ ngày ký và được các cơ quan có thẩm quyền xác nhận.

10.4 Bản hợp đồng này được lập thành sáu (06) bản Tiếng Việt, bốn (04) bản Tiếng Anh, mỗi Bên giữ hai (03) bản Tiếng Việt và hai (02) bản Tiếng Anh.

10.5 Cả hai Bên đã đọc nội dung của Hợp đồng này, hiểu rõ và nhìn nhận những nội dung này thể hiện đúng ý định của mỗi Bên.

ĐẠI DIỆN BÊN A	ĐẠI DIỆN BÊN B
Tổng Giám Đốc	Tổng Giám Đốc
Phan Đình Thám	Kuo Hua Lung

Thông tích viên

Lý Kiều Sinh

LỜI CÔNG CHỨNG CỦA CÔNG CHỨNG VIÊN

Hôm nay, ngày hai mươi sáu tháng năm năm hai nghìn không trăm mười bốn (26/05/2014).

Tại trụ sở Văn phòng Công chứng Thống Nhất, tỉnh Đồng Nai, số 242E đường Phạm Văn Thuận, phường Thống Nhất, TP. Biên Hòa, tỉnh Đồng Nai.

Tôi, **Phan Thị Vân Anh**, Công Chứng Viên Văn Phòng Công chứng Thống Nhất, tỉnh Đồng Nai.

CHỨNG NHẬN

- Hợp đồng thuê lại đất được giao kết giữa:

Bên cho thuê :

CÔNG TY CỔ PHẦN SONADEZI LONG BÌNH

Địa chỉ: Số 1, đường 3A, KCN Biên Hòa 2, phường Long Bình Tân, TP. Biên Hòa, tỉnh Đồng Nai.

Giấy chứng nhận ĐKDN số: 3601867699 do Phòng đăng ký kinh doanh thuộc Sở kế hoạch và đầu tư tỉnh Đồng Nai cấp ngày 01/07/2009, đăng ký thay đổi lần thứ 1 ngày 06/02/2013.

Đại diện: Ông **PHAN ĐÌNH THẮM** Chức Vụ: **Tổng Giám đốc**

Bên thuê :

CÔNG TY TNHH GIÀY DONA STANDARD VIỆT NAM

Địa chỉ: KCN Xuân Lộc, huyện Xuân Lộc, tỉnh Đồng Nai.

Giấy chứng nhận đầu tư số 472043000471 do Ban quản lý các khu công nghiệp tỉnh Đồng Nai cấp ngày 23/06/2006, đăng ký thay đổi lần thứ 12 ngày 05/03/2014.

Đại diện: Ông **KUO HSU LUNG** Chức Vụ: **Tổng Giám đốc**

Thông dịch viên:

- Ông : **LÝ KHÔNG SINH**

Sinh năm : 1986

CMND số : 271 651 514 cấp tại Công an tỉnh Đồng Nai.

- Tại thời điểm công chứng, các bên giao kết hợp đồng hoàn toàn tự nguyện có năng lực hành vi dân sự phù hợp theo quy định của pháp luật; cam đoan chịu trách nhiệm trước pháp luật về nội dung hợp đồng, yêu cầu công chứng viên công chứng.
- Các bên cam kết tài sản cho thuê là đối tượng của hợp đồng có thật, không tranh chấp, không kê biên vào thời điểm các bên tham gia ký kết hợp đồng này;
- Các bên cam kết chịu trách nhiệm trước pháp luật về tính chính xác, hợp pháp về các giấy tờ nhân thân, tài sản và các văn bản khác đã xuất trình khi yêu cầu công chứng hợp đồng này;
- Các bên giao kết trong hợp đồng cam kết chịu trách nhiệm trước pháp luật nếu có hành vi gian dối trong việc cung cấp các giấy tờ khi công chứng hợp đồng này, không yêu cầu công chứng viên thẩm tra, xác minh;
- Mục đích, nội dung của hợp đồng không vi phạm pháp luật không trái đạo đức xã hội;
- Chữ ký trong hợp đồng này là đúng chữ ký của người tham gia hợp đồng;
- Các bên đã được nghe công chứng viên giải thích rõ quyền lợi, nghĩa vụ, ý nghĩa và hậu quả pháp lý của việc giao kết hợp đồng này;
- Các bên giao kết đã tự đọc lại hợp đồng này, đã đồng ý toàn bộ nội dung ghi trong hợp đồng và đã ký tên, lăn tay vào hợp đồng này trước sự có mặt của công chứng viên.

- Thông dịch viên **LÝ KHÔNG SINH** đã đọc và dịch toàn bộ nội dung hợp đồng này cho ông **KUO HSU LUNG** nghe, mọi người đã hiểu, đồng ý toàn bộ nội dung ghi trong hợp đồng và đã ký tên, điểm chỉ vào hợp đồng trước sự chứng kiến của tôi.

- Hợp đồng này gồm 06 (sáu) bản chính, mỗi bản chính gồm 10 tờ, 11 trang (gồm 9 trang nội dung và 2 trang lời chứng của Công chứng viên) có giá trị pháp lý như nhau, lưu tại Văn phòng Công chứng Thống Nhất, tỉnh Đồng Nai 01 bản chính.

Số công chứng 978 , Quyển số 05 TP/CC-SCC/ HĐGD.

CÔNG CHỨNG VIÊN

VĂN PHÒNG CÔNG CHỨNG THỐNG NHẤT

CÔNG CHỨNG VIÊN

Phan Thị Vân Anh

ĐÃ THU LỆ PHÍ

UBND TỈNH ĐỒNG NAI
BAN QUẢN LÝ
CÁC KHU CÔNG NGHIỆP

CỘNG HÒA XÃ HỘI CHỦ NGHĨA VIỆT NAM
Độc lập - Tự do - Hạnh phúc

Đồng Nai, ngày 20 tháng 04 năm 2012.

GIẤY PHÉP XÂY DỰNG
Số: 44 /GPXD

1. Cấp cho: **Công ty TNHH Giày Dona Standard Việt Nam.**

Địa chỉ: KCN Xuân Lộc, huyện Xuân Lộc, tỉnh Đồng Nai.

2. Được phép xây dựng các công trình theo những nội dung sau:

2.1. Nhà xưởng (1A):

+ Diện tích xây dựng: 6.048,00 m^2.
+ Tổng diện tích sàn: 6.048,00 m^2.
+ Chiều cao công trình: + 9,65 m; số tầng: 01.
+ Cốt nền xây dựng công trình: + 0,30 m (so với cốt sân đường nội bộ).

2.2. Nhà xưởng (1B):

+ Diện tích xây dựng: 6.048,00 m^2.
+ Tổng diện tích sàn: 6.048,00 m^2.
+ Chiều cao công trình: + 9,65 m; số tầng: 01.
+ Cốt nền xây dựng công trình: + 0,30 m (so với cốt sân đường nội bộ).

2.3. Nhà xưởng (2A):

+ Diện tích xây dựng: 3.888,00 m^2.
+ Tổng diện tích sàn: 3.888,00 m^2.
+ Chiều cao công trình: + 9,65 m; số tầng: 01.
+ Cốt nền xây dựng công trình: + 0,30 m (so với cốt sân đường nội bộ).

2.4. Nhà xưởng (2B):

+ Diện tích xây dựng: 3.888,00 m^2.
+ Tổng diện tích sàn: 3.888,00 m^2.
+ Chiều cao công trình: + 9,65 m; số tầng: 01.
+ Cốt nền xây dựng công trình: + 0,30 m (so với cốt sân đường nội bộ).

2.5. Nhà xưởng (2C):

+ Diện tích xây dựng: 3.888,00 m^2.
+ Tổng diện tích sàn: 3.888,00 m^2.
+ Chiều cao công trình: + 9,65 m; số tầng: 01.
+ Cốt nền xây dựng công trình: + 0,30 m (so với cốt sân đường nội bộ).

2.6. Nhà kho (3A):

+ Diện tích xây dựng: 3.168,00 m^2.
+ Tổng diện tích sàn: 3.168,00 m^2.

+ Chiều cao công trình: + 9,65 m; số tầng: 01.
+ Cốt nền xây dựng công trình: + 0,30 m (so với cốt sân đường nội bộ).

2.7. Nhà kho (3B):

+ Diện tích xây dựng: 3.168,00 m^2.
+ Tổng diện tích sàn: 3.168,00 m^2.
+ Chiều cao công trình: + 9,65 m; số tầng: 01.
+ Cốt nền xây dựng công trình: + 0,30 m (so với cốt sân đường nội bộ).

2.8. Nhà ăn công nhân:

+ Diện tích xây dựng: 2.304,00 m^2.
+ Tổng diện tích sàn: 2.304,00 m^2.
+ Chiều cao công trình: + 9,02 m; số tầng: 01.
+ Cốt nền xây dựng công trình: + 0,60 m (so với cốt sân đường nội bộ).

2.9. Nhà văn phòng:

+ Diện tích xây dựng: 1.110,00 m^2.
+ Tổng diện tích sàn: 2.190,00 m^2.
+ Chiều cao công trình: + 12,88 m; số tầng: 02.
+ Cốt nền xây dựng công trình: + 0,60 m (so với cốt sân đường nội bộ).

2.10. Nhà nghỉ giữa ca chuyên gia:

+ Diện tích xây dựng: 1.275,00 m^2.
+ Tổng diện tích sàn: 2.550,00 m^2.
+ Chiều cao công trình: + 11,60 m; số tầng: 02.
+ Cốt nền xây dựng công trình: + 1,00 m (so với cốt sân đường nội bộ).

2.11. Nhà ăn chuyên gia:

+ Diện tích xây dựng: 792,00 m^2.
+ Tổng diện tích sàn: 792,00 m^2.
+ Chiều cao công trình: + 8,30 m; số tầng: 01.
+ Cốt nền xây dựng công trình: + 0,50 m (so với cốt sân đường nội bộ).

2.12. Nhà khối kỹ thuật:

+ Diện tích xây dựng: 1.008,00 m^2.
+ Tổng diện tích sàn: 1.141,00 m^2.
+ Chiều cao công trình: + 8,00 m; số tầng: 02.
+ Cốt nền xây dựng công trình: + 0,30 m (so với cốt sân đường nội bộ).

2.13. Kho bảo phế:

+ Diện tích xây dựng: 500,00 m^2.
+ Tổng diện tích sàn: 500,00 m^2.
+ Chiều cao công trình: + 7,50 m; số tầng: 01.
+ Cốt nền xây dựng công trình: + 0,30 m (so với cốt sân đường nội bộ).

2.14. Các hạng mục công trình phụ trợ và hạ tầng kỹ thuật:

- Nhà bẩm thẻ (9A): diện tích xây dựng (DTXD): 70,00 m^2.

- Nhà bẩm thẻ (9B): DTXD: 70,00 m^2.
- Nhà y tế: DTXD: 126,00 m^2.
- Nhà vệ sinh: DTXD: 70,00 m^2.
- Nhà bảo vệ (15A): DTXD: 30,00 m^2.
- Nhà bảo vệ (15B): DTXD: 30,00 m^2.
- Nhà xe công nhân: DTXD: 3.240,00 m^2.
- Nhà xe ô tô: DTXD: 126,00 m^2.
- Hành lang nối kiểu 1: DTXD: 324,00 m^2.
- Hành lang nối kiểu 2: DTXD: 171,00 m^2.
- Hành lang nối kiểu 3: DTXD: 1.202,10 m^2.
- Bể nước phòng cháy chữa cháy: DTXD: 103,50 m^2.
- Bể nước sinh hoạt: DTXD: 103,50 m^2.
- Thủy đài: thể tích: 40,00 m^3.
- Bể xử lý nước thải; cổng, tường rào; hệ thống đường giao thông nội bộ; hệ thống cấp điện, phòng cháy chữa cháy; hệ thống cấp nước, thoát nước.

2.15. Vị trí xây dựng: Lô đất theo Hợp đồng thuê lại đất và sử dụng hạ tầng số 04/HĐTĐ/XL ngày 30/11/2011; diện tích: 92.000,00 m^2; giao kết giữa Công ty Cổ phần Sonadezi Long Bình và Công ty TNHH Giày Dona Standard Việt Nam tại KCN Xuân Lộc, huyện Xuân Lộc, tỉnh Đồng Nai.

2.16.Chỉ giới đường đỏ, chỉ giới xây dựng: Tuân theo chỉ giới quy định trong khu công nghiệp.

3. Giấy phép này có hiệu lực khởi công xây dựng trong thời hạn 01 năm kể từ ngày cấp; quá thời hạn trên thì phải xin gia hạn giấy phép./.

Nơi nhận:
- Như mục 1;
- Lưu VT, QHXD (Tr);
454C.

KT. TRƯỞNG BAN
PHÓ TRƯỞNG BAN

Nguyễn Mạnh Văn

CHỦ ĐẦU TƯ THỰC HIỆN CÁC NỘI DUNG SAU ĐÂY:

1. Phải hoàn toàn chịu trách nhiệm trước pháp luật nếu xâm phạm các quyền hợp pháp của các chủ sở hữu liền kề.

2. Phải thực hiện đúng các quy định của pháp luật về đất đai, về đầu tư xây dựng và Giấy phép xây dựng này.

3. Phải thông báo cho cơ quan cấp phép xây dựng đến kiểm tra khi định vị công trình, xây móng và công trình ngầm (như hầm vệ sinh tự hoại, xử lý nước thải...).

4. Xuất trình Giấy phép xây dựng cho chính quyền sở tại trước khi khởi công xây dựng và treo biển báo tại địa điểm xây dựng theo quy định.

5. Khi cần thay đổi thiết kế thì phải báo cáo và chờ quyết định của cơ quan cấp giấy phép xây dựng.

6. Trường hợp có chuyên gia lưu trú tại khu nhà nghỉ giữa ca thì chủ đầu tư phải thực hiện xin phép và đăng ký tạm trú theo quy định.

7. Phải thực hiện đầy đủ và nghiêm túc các nội dung về Bảo vệ môi trường, phòng cháy và chữa cháy theo quy định hiện hành.

UBND TỈNH ĐỒNG NAI **BAN QUẢN LÝ** **CÁC KHU CÔNG NGHIỆP**	**CỘNG HÒA XÃ HỘI CHỦ NGHĨA VIỆT NAM** **Độc lập - Tự do - Hạnh phúc**
Số: 121 /GPXD-KCNĐN	*Đồng Nai, ngày 19 tháng 6 năm 2019.*

GIẤY PHÉP XÂY DỰNG

1. Cấp cho: **CÔNG TY TNHH GIÀY DONA STANDARD VIỆT NAM.**
Địa chỉ: KCN Xuân Lộc, huyện Xuân Lộc, tỉnh Đồng Nai.

2. Được phép xây dựng các công trình thuộc dự án Nhà máy sản xuất (DS2) – giai đoạn mở rộng.

- Tổng số công trình: 03 công trình chính, các công trình phụ trợ và hạ tầng kỹ thuật.
- Trên lô đất có diện tích: 115.329,10 m^2.
- Do: Công ty TNHH Tư vấn Xây dựng Tân CC lập thiết kế.
- Chỉ giới xây dựng: Các công trình chính xây dựng cách hàng rào xung quanh lô đất 6 m, phù hợp quy hoạch chi tiết xây dựng KCN.
- Mật độ xây dựng: 46,70%.
- Theo thiết kế có ký hiệu: Bản vẽ xin phép xây dựng đính kèm.

2.1. Nhà xưởng (27):
+ Diện tích xây dựng: 3.456,00 m^2.
+ Tổng diện tích sàn: 6.912,00 m^2.
+ Chiều cao tầng 1: + 6,00 m.
+ Chiều cao công trình: + 15,77 m; số tầng: 02.
+ Cốt nền xây dựng: + 0,30 m (so với cốt mặt đất đặt công trình).
+ Màu sắc công trình: Trắng, xám, xanh.

2.2. Nhà xưởng (28):
+ Diện tích xây dựng: 3.456,00 m^2.
+ Tổng diện tích sàn: 6.912,00 m^2.
+ Chiều cao tầng 1: + 6,00 m.
+ Chiều cao công trình: + 15,77 m; số tầng: 02.
+ Cốt nền xây dựng: + 0,30 m (so với cốt mặt đất đặt công trình).
+ Màu sắc công trình: Trắng, xám, xanh.

2.3. Nhà kho (29):
+ Diện tích xây dựng: 1.512,00 m^2.
+ Tổng diện tích sàn: 3.096,00 m^2.
+ Chiều cao tầng 1: + 6,50 m.
+ Chiều cao công trình: + 13,75 m; số tầng: 02.
+ Cốt nền xây dựng: + 0,30 m (so với cốt mặt đất đặt công trình).
+ Màu sắc công trình: Trắng, xám, xanh.

2.4. Các công trình phụ trợ và hạ tầng kỹ thuật:

- Nhà rác (mở rộng): Diện tích xây dựng (DTXD): 225,00 m^2; chiều cao: + 7,30 m.
- Nhà bấm thẻ (30): DTXD: 71,00 m^2; chiều cao: + 4,00 m.
- Hành lang: DTXD: 607,50 m^2; chiều cao: + 6,05 m.
- Cầu nối: DTXD: 90,00 m^2; tổng diện tích sàn: 180,00; chiều cao tầng 1: + 6,00 m; chiều cao công trình: + 9,83 m.
- Khu nhà xe 02 bánh (18 nhà): DTXD: (4.50 m x 15,30 m x 18 nhà) = 1.239,30 m^2; chiều cao: + 2,71 m.
- Trạm điện: DTXD: 452,00 m^2; chiều cao: + 8,30 m.
- Hàng rào, giao thông nội bộ.

3. Giấy tờ về quyền sử dụng đất: Giấy chứng nhận quyền sử dụng đất quyền sở hữu nhà ở và tài sản khác gắn liền với đất số CP 016268 ngày 09/7/2013, số BV 182472 ngày 30/7/2014, số BV 182474 ngày 30/7/2014 do Sở Tài nguyên và Môi trường tỉnh Đồng Nai chứng nhận cho Công ty TNHH Giày Dona Standard Việt Nam.

4. Ghi nhận các công trình đã khởi công: Bản vẽ mặt bằng tổng thể xin phép đính kèm.

5. Giấy phép này có hiệu lực khởi công xây dựng trong thời hạn 12 tháng kể từ ngày cấp; quá thời hạn trên phải đề nghị gia hạn giấy phép./.

Nơi nhận:
- Như mục 1;
- Lưu VT, QHXD (H).

TRƯỞNG BAN

Cao Tiến Sỹ

CHỦ ĐẦU TƯ THỰC HIỆN CÁC NỘI DUNG SAU ĐÂY:

1. Phải hoàn toàn chịu trách nhiệm trước pháp luật nếu xâm phạm các quyền hợp pháp của các chủ sở hữu liền kề.

2. Phải thực hiện đúng các quy định của pháp luật về đất đai, về đầu tư xây dựng và Giấy phép xây dựng này.

3. Phải thông báo bằng văn bản về ngày khởi công cho cơ quan cấp phép xây dựng trước khi khởi công xây dựng công trình.

4. Xuất trình Giấy phép xây dựng cho cơ quan có thẩm quyền khi được yêu cầu theo quy định của pháp luật và treo biển báo tại địa điểm xây dựng theo quy định.

5. Khi điều chỉnh thiết kế làm thay đổi một trong các nội dung quy định tại Khoản 1 Điều 98 Luật Xây dựng năm 2014 thì phải đề nghị điều chỉnh giấy phép xây dựng và chờ quyết định của cơ quan cấp giấy phép xây dựng.

6. Thực hiện đầy đủ các nội dung tại Thông báo kết quả thẩm định thiết kế số 1558/KCNĐN-QHXD ngày 05/6/2019 của Ban Quản lý các KCN Đồng Nai.

ĐIỀU CHỈNH GIẤY PHÉP

Điều chỉnh nội dung Mục 2 Giấy phép xây dựng số 121/GPXD-KCNĐN ngày 19/6/2019, như sau:

2.3. Nhà kho (29) + phòng kỹ thuật:

+ Diện tích xây dựng: 1.512,00 m^2.

+ Tổng diện tích sàn: 2.952,00 m^2.

Đồng Nai, ngày 14 tháng 01 năm 2020.

KT. TRƯỞNG BAN
PHÓ TRƯỞNG BAN

Mai Văn Nhơn

Nơi nhận:
- Cty TNHH Giày Dona Standard Việt Nam (KCN Xuân Lộc);
- Lưu VT, QHXD (H).

TỔNG CÔNG TY SONADEZI
CÔNG TY CỔ PHẦN SONADEZI LONG BÌNH
SONADEZI LONG BINH
Địa chỉ: Số 1, Đường 3A, KCN Biên Hòa 2, P. Long Bình Tân, TP. Biên Hòa, Đồng Nai, Việt Nam
Website: www.szb.com.vn
Điện thoại: +84 251 383 4700
Fax: +84 251 383 5164
E-mail: info@szb.com.vn

Số: 11/BB-SZB-KT

Đồng Nai, ngày 08 tháng 4 năm 2024

BIÊN BẢN

Về việc xác nhận vị trí đấu nối nước mưa, nước thải.

- **Đơn vị: Công ty TNHH Giày Dona Standard Việt Nam.**
- **Địa chỉ: KCN Xuân Lộc, huyện Xuân Lộc, tỉnh Đồng Nai.**

I. Đại diện Công ty Cổ phần Sonadezi Long Bình.

Ông: Nguyễn Bá Chuyên — Chức vụ: Tổng giám đốc.

Ông: Nguyễn Minh Long — Chức vụ: Trưởng phòng Kỹ thuật.

Ông: Huỳnh Duy Linh — Chức vụ: Trưởng Ban QLVH.

II. Đại diện Công ty TNHH Giày Dona Standard Việt Nam.

Ông/Bà: Huỳnh Thị Hồng Loan — Chức vụ: Tổng giám đốc

Ông/Bà: Nguyễn Thị Nhạn Loan — Chức vụ: Phó tổng giám đốc

Hai bên cùng thống nhất xác nhận vị trí đấu nối nước mưa, nước thải của nhà máy vào hệ thống thu gom KCN Xuân Lộc theo thực tế như sau:

1. Công ty TNHH Giày Dona Standard Việt Nam (DS1).

a. Thoát nước mưa: Hệ thống thoát nước mưa nội bộ của nhà máy được đấu nối vào hệ thống chung của KCN Xuân Lộc tại 03 vị trí (theo sơ đồ vị trí đấu nối đính kèm), cụ thể:

+ Hố ga số 01, 08 trên đường số 5 và số 17 trên đường số 3.

b. Thoát nước thải: Hệ thống thoát nước thải nội bộ của nhà máy được đấu nối vào hệ thống chung của KCN Xuân Lộc tại 01 vị trí (theo sơ đồ vị trí đấu nối đính kèm), cụ thể:

+ Hố ga số 01 trên đường số 5.

2. Công ty TNHH Giày Dona Standard Việt Nam (DS2).

a. Thoát nước mưa: Hệ thống thoát nước mưa nội bộ của nhà máy được đấu nối vào hệ thống chung của KCN Xuân Lộc tại 04 vị trí (theo sơ đồ vị trí đấu nối đính kèm), cụ thể:

+ Hố ga số 51, 59, 71 và 72 trên đường số 2.

b. Thoát nước thải: Hệ thống thoát nước thải nội bộ của nhà máy được đấu nối vào hệ thống chung của KCN Xuân Lộc tại 01 vị trí (theo sơ đồ vị trí đấu nối đính kèm), cụ thể:

+ Hố ga số 01 trên đường số 2.

3. Công ty TNHH Giày Dona Standard Việt Nam (DS3).

a. Thoát nước mưa: Hệ thống thoát nước mưa nội bộ của nhà máy được đấu nối vào hệ thống chung của KCN Xuân Lộc tại 04 vị trí (theo sơ đồ vị trí đấu nối đính kèm), cụ thể:

+ Hố ga số 52, 64, 68 trên đường số 2 và số 73 trên đường số 3.

b. Thoát nước thải: Hệ thống thoát nước thải nội bộ của nhà máy được đấu nối vào hệ thống chung của KCN Xuân Lộc tại 01 vị trí (theo sơ đồ vị trí đấu nối đính kèm), cụ thể:

+ Hố ga số 52 trên đường số 3.

4. Công ty TNHH Giày Dona Standard Việt Nam (DS5).

a. Thoát nước mưa: Hệ thống thoát nước mưa nội bộ của nhà máy được đấu nối vào hệ thống chung của KCN Xuân Lộc tại 03 vị trí (theo sơ đồ vị trí đấu nối đính kèm), cụ thể:

+ Hố ga số 11, 20, 22 trên đường số 3.

b. Thoát nước thải: Hệ thống thoát nước thải nội bộ của nhà máy được đấu nối vào hệ thống chung của KCN Xuân Lộc tại 01 vị trí (theo sơ đồ vị trí đấu nối đính kèm), cụ thể:

+ Hố ga số 19 trên đường số 3.

5. Trường mẫu giáo Dona Standard.

a. Thoát nước mưa: Hệ thống thoát nước mưa nội bộ của trường được đấu nối vào hệ thống chung của KCN Xuân Lộc tại 02 vị trí (theo sơ đồ vị trí đấu nối đính kèm), cụ thể:

+ Hố ga số 61, 71 trên đường số 1.

b. Thoát nước thải: Hệ thống thoát nước thải nội bộ của trường được đấu nối vào hệ thống chung của KCN Xuân Lộc tại 01 vị trí (theo sơ đồ vị trí đấu nối đính kèm), cụ thể:

+ Hố ga số 42 trên đường số 1.

Công ty TNHH Giày Dona Standard Việt Nam cam kết sẽ thường xuyên kiểm tra hệ thống thu gom nước thải nội bộ, đảm bảo hệ thống nước thải là hệ thống kín và được tách riêng với hệ thống thu gom nước mưa.

Các bên cùng thống nhất nội dung trên. Biên bản này thay thế biên bản số 10/BB-SZB-KT ngày 06/4/2021. Biên bản này được lập thành 02 bản, mỗi bên giữ 01 bản.

ĐẠI DIỆN CTY CP SONADEZI LONG BÌNH	ĐẠI DIỆN CTY TNHH GIÀY DONA STANDARD VIỆT NAM
CÔNG TY CỔ PHẦN SONADEZI LONG BÌNH	CÔNG TY GIÀY DONA STANDARD VIỆT NAM
Nguyễn Bá Chuyên	Huỳnh Thị Phương Loan

SƠ ĐỒ VỊ TRÍ ĐẤU NỐI NƯỚC MƯA

CÔNG TY TNHH GIÀY DONA STANDARD VN

(ĐÍNH KÈM BIÊN BẢN SỐ: 11/BB-SZB-KT, NGÀY 03/4/2024)

SƠ ĐỒ VỊ TRÍ ĐẤU NỐI NƯỚC THẢI

CÔNG TY TNHH GIÀY DONA STANDARD VN

(ĐÍNH KÈM BIÊN BẢN SỐ: 11/BB-SZB-KT, NGÀY 08/4/2024)

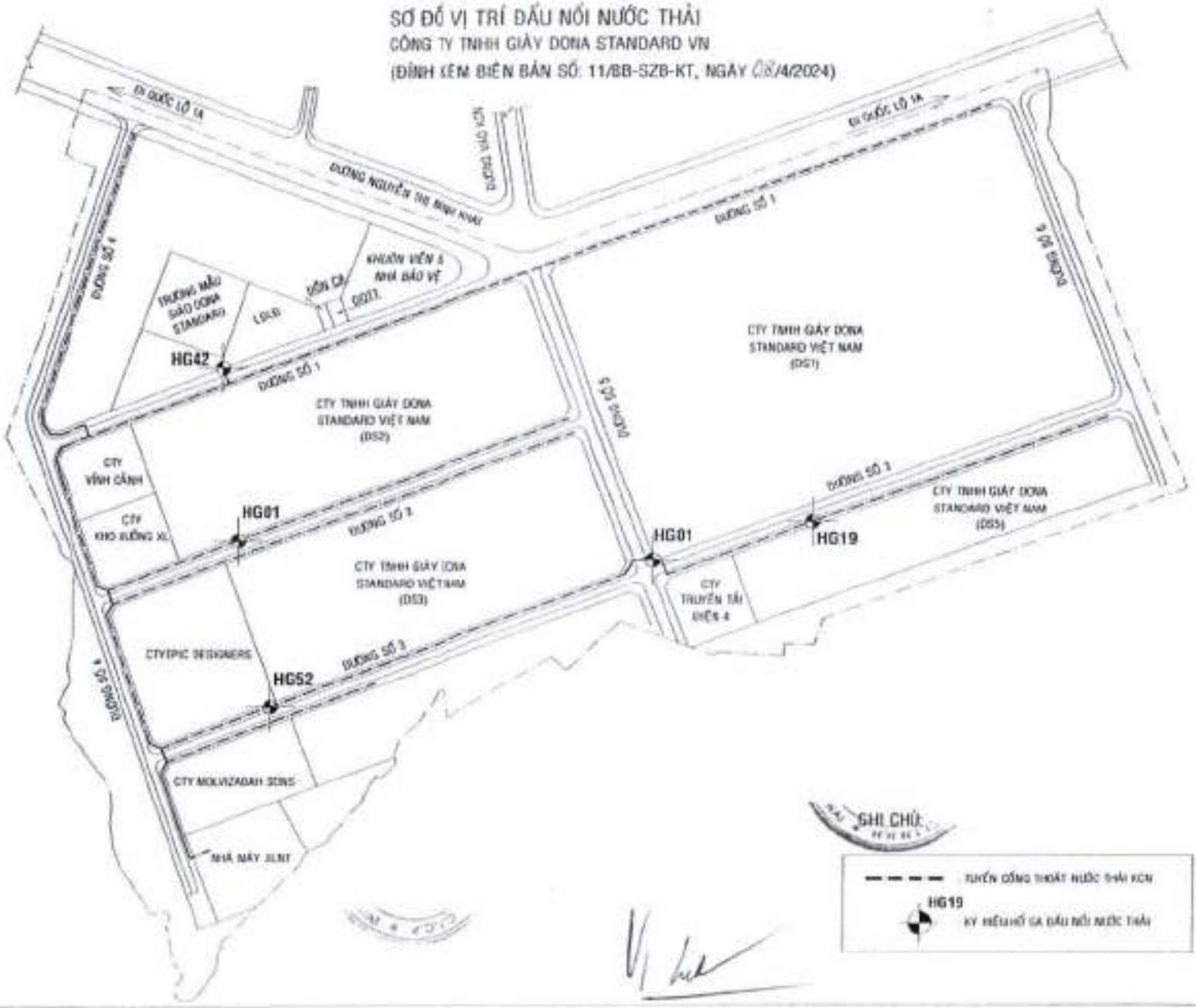

SDV

CỘNG HÒA XÃ HỘI CHỦ NGHĨA VIỆT NAM.
Độc lập - Tự do - Hạnh phúc

HỢP ĐỒNG XỬ LÝ NƯỚC THẢI

Số: 01/HĐNT-SDV-XL

- *Căn cứ Luật dân sự số 33/2005/QH11 ngày 14/06/2005 của Quốc hội Nước Cộng hòa Xã hội Chủ nghĩa Việt Nam;*
- *Căn cứ Luật Bảo vệ Môi trường Nước Cộng Hòa Xã hội Chủ nghĩa Việt Nam;*
- *Căn cứ Nghị định số 88/2007/NĐ-CP ngày 28/5/2007 về thoát nước đô thị và khu công nghiệp;*
- *Căn cứ Quyết định số 22/2006/QĐ-BTNMT ngày 18/12/2006 về việc bắt buộc áp dụng tiêu chuẩn Việt Nam về môi trường;*
- *Căn cứ Hợp đồng thuê đất số 04/HĐTĐ/XL ngày 30/11/2011 giữa Công ty Cổ phần Sonadezi Long Bình và Công ty TNHH Giày Dona Standard Việt Nam.*

Hôm nay, ngày 04 tháng 04 năm 2014, tại văn phòng Công ty Cổ Phần Dịch Vụ Sonadezi, Chúng tôi gồm có:

BÊN THUÊ XỬ LÝ (BÊN A): CÔNG TY TNHH GIÀY DONA STANDARD VIỆT NAM

- Địa chỉ : KCN Xuân Lộc, Huyện Xuân Lộc, Tỉnh Đồng Nai
- Điện thoại : 0613.743800 Fax: 0613.743851
- Mã số thuế : 3600834796
- Người đại diện : Ông **KUO HSU LUNG**
- Chức vụ : Tổng Giám đốc

BÊN NHẬN XỬ LÝ (BÊN B): CÔNG TY CỔ PHẦN DỊCH VỤ SONADEZI

- Địa chỉ : Tầng 8, Tòa nhà Sonadezi, Số 1, Đường 1, KCN Biên Hòa 1, P. An Bình, TP. Biên Hòa, Tỉnh Đồng Nai
- Điện thoại : 061. 8890 888 Fax: 061. 8890 199
- Số tài khoản : 0481000043367 Tại Ngân hàng TMCP Ngoại thương – CN Biên Hòa
- Mã số thuế : 3600890938
- Người đại diện : Bà **LƯƠNG MINH HIỀN**
- Chức vụ : Tổng Giám đốc

Sau khi cùng nhau thảo luận, hai bên đồng ý ký Hợp đồng xử lý nước thải với các điều khoản sau:

ĐIỀU 1: NỘI DUNG CÔNG VIỆC.

1.1. Bên A thuê Bên B xử lý nước thải phát sinh từ nhà máy của Bên A tại KCN Xuân Lộc, Huyện Xuân Lộc, Tỉnh Đồng Nai.

1.2. Bên B nhận và xử lý nước thải của Bên A đạt giới hạn cho phép theo qui định tại cột A của quy chuẩn nước thải công nghiệp (QCVN 40:2011/BTNMT) và theo Luật bảo vệ môi trường của Nhà nước Việt nam.

ĐIỀU 2: ĐIỀU KIỆN TIẾP NHẬN NƯỚC THẢI.

2.1. Thành phần và tính chất nước thải của bên A chảy vào hệ thống thoát nước thải của KCN:

2.1.1. Thành phần và nồng độ nước thải của Bên A khi chảy vào hệ thống thu nước thải của KCN không vượt quá trị số giới hạn qui định theo Phụ lục 1 kèm theo Hợp đồng này.

2.1.2. Ngừng dịch vụ xử lý nước thải:

Bên A cam kết có biện pháp và chịu trách nhiệm tự kiểm soát tính chất nước thải trong phạm vi nhà máy cho phù hợp với yêu cầu tại Phụ lục 1. Trong quá trình sản

xuất, nếu xảy ra trường hợp thành phần và nồng độ nước thải từ nhà máy chảy vào hệ thống thu nước thải của khu công nghiệp không đảm bảo theo qui định như trên, Bên B sẽ thông báo đề nghị Bên A khắc phục.

+ Sau 15 ngày, nếu Bên A chưa khắc phục, Bên B ra thông báo lần hai; nếu sau 15 ngày tiếp theo mà Bên A vẫn chưa khắc phục thì Bên B ngưng tiếp nhận nước thải. Ngoài ra Bên B sẽ tính thêm phí xử lý cho việc nước thải xả vào hệ thống không đạt giới hạn tiếp nhận.

+ Trường hợp tính chất nước thải của Bên A gây ảnh hưởng xấu đến hệ thống xử lý nước thải của Bên B, Bên B sẽ lập Biên bản và yêu cầu Bên A khắc phục ngay. Nếu Bên A không khắc phục, Bên B được quyền ngưng tiếp nhận nước thải và thực hiện những biện pháp cần thiết theo quy định tại Nghị định số 88/2007/NĐ-CP ngày 28/5/2007 về thoát nước đô thị và khu công nghiệp.

2.1.3. Trong trường hợp Bên A vi phạm các điểm nêu ở mục 2.1.1. và 2.1.2. trên đây mà gây thiệt hại cho Bên B thì Bên A phải bồi thường hoặc chi trả thêm cho Bên B chi phí phát sinh do những thiệt hại đó.

2.2. Vị trí và điều kiện kỹ thuật khác:

Nước thải của Bên A được Bên B tiếp nhận khi hệ thống thoát nước thải từ nhà máy của Bên A được dấu nối đúng vị trí vào hệ thống thu nước thải của KCN và đảm bảo các yêu cầu kỹ thuật đã được xác định tại Biên bản làm việc ngày 25 tháng 11 năm 2013 về việc xác định vị trí dấu nối nước thải giữa Công ty CP Dịch vụ Sonadezi, Công ty CP Sonadezi Long Bình và Công ty TNHH Giày Dona Standard.

ĐIỀU 3: PHÍ XỬ LÝ, KHỐI LƯỢNG TÍNH PHÍ, PHƯƠNG THỨC VÀ THỜI HẠN THANH TOÁN.

3.1. Phí xử lý nước thải:

3.1.1. Phí xử lý nước thải sẽ được tính bằng đồng tiền VNĐ/m^3 nước thải và được xác định từng năm. Phí xử lý nước thải áp dụng cho cả năm 2014: **6.760 VNĐ/m^3** nước thải (tương đương 0,32 USD/m^3 nước thải) - đơn giá chưa bao gồm thuế VAT.

+ Đơn giá này được áp dụng trong trường hợp thành phần và nồng độ nước thải của Bên A đạt yêu cầu theo quy định tại Phụ lục 1.

+ Bên A thực hiện thanh toán thuế VAT theo quy định hiện hành của Nhà nước.

+ Bên A trả phí xử lý nước thải cho Bên B kể từ ngày lập biên bản xác nhận dấu nối nước thải ngày 04/ 04/ 2014.

3.1.2. Trong trường hợp Bên A có yêu cầu xử lý nước thải có thành phần và nồng độ không đáp ứng giới hạn qui định tại Phụ lục 1 thì Bên A phải báo cho Bên B biết để có những thỏa thuận khác trước khi thực hiện. Bên B có quyền từ chối hoặc gia hạn hợp đồng có điều kiện.

3.2. Lượng nước thải tính phí:

Lượng nước thải tính phí được xác định bằng 80% lượng nước sạch ghi trên hóa đơn cấp nước cho nhà máy của Bên A.

Lượng nước thải tối đa Nhà máy Xử lý nước thải tập trung của Khu công nghiệp tiếp nhận từ Nhà máy của Bên A là **200 m^3/ngày.** Trường hợp Bên A muốn tăng lượng nước thải lên trên **200 m^3/ngày** thì Bên A phải thông báo bằng văn bản cho Bên B và được sự chấp thuận bằng văn bản của Bên B trước thời điểm cần tăng lượng nước thải ít nhất là 03 (ba) tháng.

3.3. Điều chỉnh phí thoát nước:

Phí xử lý nước thải sẽ được xem xét điều chỉnh trong trường hợp có biến động về giá (gồm các loại giá cả chủ yếu như điện, nước, hóa chất, công lao động) hoặc có sự thay đổi về chính sách của Nhà nước và quy định của Khu Công nghiệp hoặc do hai Bên thỏa thuận.

3.4. Phương thức và thời hạn thanh toán:

3.4.1. Phương thức thanh toán: Chuyển khoản hoặc bằng tiền mặt.

3.4.2. Thời hạn thanh toán: Hàng tháng, Bên B sẽ gửi giấy báo thu phí xử lý nước thải cho Bên A và Bên A có trách nhiệm thanh toán cho Bên B trong thời hạn 20 (hai mươi) ngày kể từ ngày nhận được giấy báo của Bên B.

3.4.3. Bên B sẽ ngưng tiếp nhận nước thải của Bên A nếu không nhận được khoản thanh toán sau 2 kỳ giấy báo liên tiếp và sẽ không chịu bất kỳ trách nhiệm nào liên quan đến lượng nước thải của Bên A.

ĐIỀU 4: TRÁCH NHIỆM CỦA MỖI BÊN.

4.1. Trách nhiệm của Bên A:

4.1.1. Thực hiện các cam kết ghi trong Hợp đồng này.

4.1.2. Thanh toán đủ phí xử lý nước thải theo qui định tại Điều 3 của Hợp đồng này.

4.1.3. Không sử dụng các nguồn nước ngoài nguồn nước sạch cấp qua đồng hồ. Trường hợp Bên A được phép sử dụng các nguồn nước khác (nước ngầm, nước mặt, nước mưa...) thì phải báo cho Bên B biết để thảo luận trước khi sử dụng. Bên A sẽ phải trả đầy đủ mọi thiệt hại cho Bên B khi sử dụng các nguồn nước khác (nước ngầm, nước mặt, nước mưa....) không được sự chấp thuận của Bên B.

4.1.4. Trong thời gian thực hiện Hợp đồng, Bên A phải tuân thủ các luật hiện hành về Môi trường.

4.2. Trách nhiệm của Bên B:

4.2.1. Thực hiện việc xử lý như qui định tại mục 1.2

4.2.2. Chịu trách nhiệm trước cơ quan quản lý môi trường về việc xử lý nước thải cho Bên A trong phạm vi qui định của Hợp đồng này.

ĐIỀU 5: THỜI HẠN CỦA HỢP ĐỒNG.

Hợp đồng có thời hạn theo Hợp đồng thuê đất số 04/HĐTĐ/XL ngày 30/11/2011 giữa Công ty Cổ phần Sonadezi Long Bình và Công ty TNHH Giày Dona Standard Việt Nam.

ĐIỀU 6: CHẤM DỨT HỢP ĐỒNG.

6.1. Hợp đồng này sẽ chấm dứt trong các trường hợp sau đây:

6.1.1. Khi hết thời hạn như qui định tại điều 5 của Hợp đồng này.

6.1.2. Bên A không thực hiện đủ các trách nhiệm ghi ở mục 4.1 của Hợp đồng này.

6.1.3. Hai bên đồng ý chấm dứt Hợp đồng trước thời hạn.

6.1.4. Hai bên không thống nhất được phí xử lý nước thải quy định tại điều 3.1 trên cơ sở Biên bản ghi nhớ ngày 04/04/2014.

6.2. Khi chấm dứt Hợp đồng, Bên A vẫn phải trả đủ cho Bên B các khoản phí xử lý chưa thanh toán và chịu trách nhiệm trước các cơ quan quản lý nhà nước về các vấn đề liên quan đến lượng nước thải phát sinh do hoạt động của mình tại KCN.

ĐIỀU 7: ĐIỀU KHOẢN CHUNG.

7.1. Hai bên cam kết thực hiện đúng các điều khoản ghi trong Hợp đồng này trên tinh thần hiểu biết và hợp tác.

7.2. Hợp đồng được lập thành 04 (bốn) bản, mỗi bên giữ 02 (hai) bản có giá trị pháp lý như nhau.

7.3. Hợp đồng này có hiệu lực kể từ ngày ký.

ĐẠI DIỆN BÊN A	**ĐẠI DIỆN BÊN B**
KUO HSU LUNG	**LƯƠNG MINH HIỀN**

PHỤ LỤC 1
Giới hạn tiếp nhận và tiêu chuẩn nước thải
của Nhà máy xử lý nước thải tập trung khu công nghiệp Xuân Lộc
(Thuộc hợp đồng xử lý nước thải số 01/HĐNT-SDV-XL ngày 04/04/2014)

1. Giới hạn tiếp nhận

TT	Thông số	Đơn vị	Giới hạn tiếp nhận
1	Nhiệt độ	°C	35
2	Màu	Pt/Co	50
3	pH	-	5 - 9
4	BOD_5 (20°C)	mg/l	200
5	COD	mg/l	300
6	Chất rắn lơ lửng	mg/l	200
7	Asen	mg/l	0,05
8	Thuỷ ngân	mg/l	0,005
9	Chì	mg/l	0,1
10	Cadimi	mg/l	0,05
11	Crom (VI)	mg/l	0,05
12	Crom (III)	mg/l	0,2
13	Đồng	mg/l	2
14	Kẽm	mg/l	3
15	Niken	mg/l	0,2
16	Mangan	mg/l	0,5
17	Sắt	mg/l	1
18	Tổng xianua	mg/l	0,07
19	Tổng phenol	mg/l	0,1
20	Tổng dầu mỡ khoáng	mg/l	10
21	Sunfua	mg/l	0,2
22	Florua	mg/l	5
23	Amoni (tính theo N)	mg/l	20
24	Tổng nitơ	mg/l	40
25	Tổng phốt pho (tính theo P)	mg/l	6
26	Clorua	mg/l	500
27	Clo dư	mg/l	1
28	Tổng hoá chất BVTV clo hữu cơ	mg/l	0,05
29	Tổng hoá chất BVTV phốt pho hữu cơ	mg/l	0,3
30	Tổng PCB	mg/l	0,003
31	Coliform	MPN/100ml	Không giới hạn
31	Tổng hoạt độ phóng xạ α	Bq/l	0,1
32	Tổng hoạt độ phóng xạ β	Bq/l	1,0

2. Tiêu chuẩn nước thải sau xử lý

Tiêu chuẩn nước thải sau xử lý tuân thủ theo quy chuẩn Việt Nam QCVN 40:2011/BTNMT cột A với các hệ số K_q và K_f tương ứng.

3. Điều chỉnh

Khi nhà nước thay đổi quy chuẩn môi trường thì phụ lục 1 sẽ được xem xét điều chỉnh hoặc cập nhật để phù hợp với yêu cầu pháp luật quy định và phù hợp với công nghệ của Nhà máy xử lý nước thải tập trung khu công nghiệp Xuân Lộc.

CỘNG HÒA XÃ HỘI CHỦ NGHĨA VIỆT NAM.
Độc lập - Tự do - Hạnh phúc

BIÊN BẢN GHI NHỚ
Về việc thông báo phí xử lý nước thải

- *Căn cứ nhu cầu xử lý nước thải của Công ty TNHH Giày Dona Standard Việt Nam.*

Hôm nay, ngày 04 tháng 04 năm 2014, tại văn phòng Công ty Cổ Phần Dịch Vụ Sonadezi, Chúng tôi gồm có:

BÊN THUÊ XỬ LÝ (BÊN A): CÔNG TY TNHH GIÀY DONA STANDARD VIỆT NAM
- Địa chỉ : KCN Xuân Lộc, Huyện Xuân Lộc, Tỉnh Đồng Nai
- Điện thoại : 0613.743800 Fax: 0613.743851
- Người đại diện : Ông **KUO HSU LUNG**
- Chức vụ : Tổng Giám đốc

BÊN NHẬN XỬ LÝ (BÊN B): CÔNG TY CỔ PHẦN DỊCH VỤ SONADEZI
- Địa chỉ : Tầng 8, Tòa nhà Sonadezi, Số 1, Đường 1, KCN Biên Hòa 1, P. An Bình, TP. Biên Hòa, Tỉnh Đồng Nai
- Điện thoại : 061. 8890 888 Fax: 061. 8890 199
- Người đại diện : Bà **LƯƠNG MINH HIỀN**
- Chức vụ : Tổng Giám đốc

Hai Bên đã thảo luận và đồng ý ký Biên bản ghi nhớ về việc cách xác định thời điểm và phương pháp tính phí xử lý nước thải với nội dung như sau:

1. Định kỳ vào tháng 12 của mỗi năm, Bên B sẽ thông báo phí xử lý nước thải của năm kế tiếp cho Bên A.
2. Đơn giá xử lý nước thải được tính bằng VNĐ. Cách tính dựa trên cơ sở tham khảo đơn giá xử lý nước thải tạm tính bằng đồng Đô la Mỹ (USD) nhân với tỷ giá bán ra do Ngân hàng TMCP Ngoại Thương niêm yết vào ngày giao dịch đầu tiên của tháng 12.
3. Đơn giá được áp dụng trong trường hợp thành phần và nồng độ nước thải của Bên A đạt yêu cầu theo quy định tại Bảng giá trị giới hạn tiếp nhận nước thải vào Nhà máy xử lý nước thải KCN Xuân Lộc tại thời điểm đang áp dụng.

Hai Bên cùng thống nhất với các nội dung trên. Biên bản được lập thành 02 bản, mỗi bên giữ 01 bản có cùng giá trị như nhau.

ĐẠI DIỆN BÊN A	ĐẠI DIỆN BÊN B
KUO HSU LUNG	LƯƠNG MINH HIỀN

CỘNG HÒA XÃ HỘI CHỦ NGHĨA VIỆT NAM

Độc lập - Tự do - Hạnh phúc

PHỤ LỤC HỢP ĐỒNG XỬ LÝ NƯỚC THẢI

Số: 01/HĐNT-SDV-XL/PL01

- Căn cứ Hợp đồng xử lý nước thải số 01/HĐNT-SDV-XL ngày 04/04/2014 đã ký giữa Công Ty TNHH Giày Dona Standard Việt Nam và Công Ty Cổ Phần Dịch vụ Sonadezi.

Hôm nay, ngày 03.. tháng .6.. năm 2024, chúng tôi gồm có:

BÊN THUÊ XỬ LÝ (BÊN A): CÔNG TY TNHH GIÀY DONA STANDARD VIỆT NAM

- Địa chỉ : KCN Xuân Lộc, Xã Xuân Tâm, Huyện Xuân Lộc, Tỉnh Đồng Nai, Việt Nam
- Điện thoại : 02513.744828
- Mã số thuế : 3600834796
- Người đại diện : Bà **HUỲNH THỊ PHƯƠNG LOAN**
- Chức vụ : Tổng Giám Đốc

BÊN NHẬN XỬ LÝ (BÊN B): CÔNG TY CỔ PHẦN DỊCH VỤ SONADEZI

- Địa chỉ : Tầng 8, tòa nhà Sonadezi, số 1, đường 1, KCN Biên Hòa 1, P. An Bình, Tp. Biên Hòa, Tỉnh Đồng Nai.
- Điện thoại : 0251 8890 888 Fax: 0251 8890 199
- Mã số thuế : 3600890938
- Người đại diện : Bà **ĐẶNG THỊ NGỌC HÀ**
- Chức vụ : Phó Tổng Giám đốc

(Theo giấy ủy quyền số 144/SDV-QĐ-P.KD ngày 08/09/2023)

Sau khi cùng nhau thảo luận, hai bên đồng ý ký phụ lục Hợp đồng xử lý nước thải với các điều khoản sau:

ĐIỀU 1: NỘI DUNG PHỤ LỤC

1. Điều chỉnh Điều 3 mục 3.2 "Lượng nước thải tính phí" của Hợp đồng xử lý nước thải số 01/HĐNT-SDV-XL ngày 04/04/2014 như sau:

➢ **Trước khi điều chỉnh:**

Lượng nước thải tính phí được xác định bằng 80% lượng nước sạch ghi trên hóa đơn cấp nước cho nhà máy của Bên A.

Lượng nước thải tối đa Nhà máy Xử lý nước thải tập trung của Khu công nghiệp tiếp nhận từ Nhà máy của Bên A là **200 m^3/ngày**. Trường hợp Bên A muốn tăng lượng nước thải lên **trên 200 m^3/ngày** thì Bên A phải thông báo bằng văn bản cho Bên B và được sự chấp thuận bằng văn bản của Bên B trước thời điểm cần tăng lượng nước thải ít nhất là 03 (ba) tháng.

➢ **Sau khi điều chỉnh:**

Lượng nước thải tính phí được xác định bằng 80% lượng nước sạch ghi trên hóa đơn cấp nước cho nhà máy của Bên A.

Lượng nước thải tối đa Nhà máy Xử lý nước thải tập trung của Khu công nghiệp tiếp nhận từ Nhà máy của Bên A là **450 m^3/ngày**. Trường hợp Bên A muốn tăng lượng nước thải lên trên **450 m^3/ngày** thì Bên A phải thông báo bằng văn bản cho Bên B và được sự chấp thuận bằng văn bản của Bên B trước thời điểm cần tăng lượng nước thải ít nhất là 03 (ba) tháng.

ĐIỀU 2: Điều khoản chung

– Tất cả những nội dung không nêu trong phụ lục Hợp đồng này đều được thực hiện theo Hợp đồng xử lý nước thải số 01/HĐNT-SDV-XL ngày 04/04/2014 đã ký giữa hai Bên.

– Phụ lục này là một phần pháp lý không thể tách rời Hợp đồng xử lý nước thải số 01/HĐNT-SDV-XL ngày 04/04/2014.

– Phụ lục này có hiệu lực kể từ ngày ký và được lập thành 04 (bốn) bản, mỗi Bên giữ 02 (hai) bản có giá trị pháp lý ngang nhau.

ĐẠI DIỆN BÊN A	ĐẠI DIỆN BÊN B
	P. TỔNG GIÁM ĐỐC
HUỲNH THỊ PHƯƠNG LOAN	ĐẶNG THỊ NGỌC HÀ

BỘ CÔNG AN SỞ CS PC&CC TỈNH ĐỒNG NAI	CỘNG HÒA XÃ HỘI CHỦ NGHĨA VIỆT NAM Độc lập - Tự do - Hạnh phúc	Mẫu PC1 BH theo Thông tư số: 04/2004/TT-BCA Ngày 31-3-2004 In năm 2010

Số: 95 /TD-PCCC (HDPC)

GIẤY CHỨNG NHẬN
THẨM DUYỆT VỀ PHÒNG CHÁY VÀ CHỮA CHÁY

- Căn cứ Luật Phòng cháy và chữa cháy ngày 29 tháng 6 năm 2001;
- Căn cứ Nghị định số 35/2003/NĐ - CP ngày 04 tháng 4 năm 2003 của Chính phủ Quy định chi tiết thi hành một số điều của Luật phòng cháy và chữa cháy;
- Căn cứ Thông tư số 04/2004/TT-BCA ngày 31 tháng 3 năm 2004 của Bộ Công an;
- Xét hồ sơ và văn bản đề nghị thẩm duyệt về PCCC số ..... ngày 10 01 2012

của: Công ty TNHH Giày Dona Standard Việt Nam

Người đại diện là ông/ bà: Kuo Hsu Lung Chức danh Tổng giám đốc

(1) **SỞ CS PC & CC TỈNH ĐỒNG NAI**

CHỨNG NHẬN:

(2) **Nhà máy giày Dona Standard Việt Nam**

Địa điểm: KCN Xuân Lộc, huyện Xuân Lộc, tỉnh Đồng Nai.

Chủ đầu tư/ chủ phương tiện: Công ty TNHH Giày Dona Standard Việt Nam

Đơn vị lập dự án/ thiết kế: Công ty CP tư vấn đầu tư xây dựng Uy Việt

Đã được thẩm duyệt về PCCC các nội dung sau:

Giao thông – khoảng cách PCCC, lối thoát nạn

Hệ thống cấp nước chữa cháy

Hệ thống chữa cháy tự động Sprinkler: nhà xưởng 1A; 1B; 2A; 2B; 2C.

Hệ thống Foam chữa cháy bồn dầu

Hệ thống báo cháy tự động

Hệ thống chống sét đánh thẳng

Phương tiện chữa cháy tại chỗ

..... theo các tài liệu, bản vẽ ghi ở trang 2.

Các yêu cầu kèm theo: (3) 1. Máy bơm chữa cháy chính phải đảm bảo lưu lượng nước ≥ 150 l/s (TCVN 2622-1995, TCVN 7336-2003). Thiết kế bổ sung hệ thống chữa cháy tự động cho nhà kho. Trang bị và bố trí phương tiện PCCC theo TCVN 3890-2009: chiếu sáng sự cố và chỉ dẫn thoát nạn.

2. Mọi phương tiện, thiết bị về PCCC phải được kiểm định trước khi lắp đặt, tổ chức kiểm tra thi công, nghiệm thu công trình theo quy định của luật PCCC./.

Đồng Nai, ngày 18 tháng 01 năm 2012

(4) **GIÁM ĐỐC**

Đại tá Võ Văn Sáng

Nơi nhận:
- Chủ đầu tư (thực hiện);
- Cục Cảnh sát PCCC (báo cáo);
- Phòng CS PC&CC Long Khánh (theo dõi);
- Phòng TH (theo dõi);
- Lưu: Phòng HDPC.

(1) Tên cơ quan Cảnh sát PCCC và cứu nạn cấp giấy; (2) Tên dự án, công trình, hạng mục công trình hoặc phương tiện giao thông cơ giới; (3) Trách nhiệm của chủ đầu tư, chủ phương tiện phải thực hiện tiếp; (4) Chức danh người ký giấy (ký tên, đóng dấu).

SỐ TT	TÊN TÀI LIỆU, BẢN VẼ	KÝ HIỆU	GHI CHÚ
	Mặt bằng tổng thể		
	Kiến trúc – kết cấu		
	Hệ thống cấp nước chữa cháy		
	Hệ thống chữa cháy tự động Sprinkler		
	Hệ thống báo cháy tự động		
	Hệ thống chống sét		

Mẫu PC3
Thông tư số 04/2004/TT-BI
Ngày 31/5/2004

7.

CỘNG HÒA XÃ HỘI CHỦ NGHĨA VIỆT NAM
Độc lập – Tự do – Hạnh phúc

BIÊN BẢN KIỂM TRA
NGHIỆM THU HỆ THỐNG PHÒNG CHÁY CHỮA CHÁY

Vào hồi 14 giờ 00 phút, ngày 26 tháng 3 năm 2013 tại: Công trình Nhà máy giày Dona Standard Việt Nam – Công ty TNHH giày Dona Standard Việt Nam.

Địa điểm: KCN Xuân Lộc, huyện Xuân Lộc, tỉnh Đồng Nai.

Chúng tôi gồm:

*** Đại diện Sở Cảnh sát PC&CC tỉnh Đồng Nai:**

1. Đại tá Văn Quyết Thắng – Phó giám đốc Sở.
2. Thượng úy Nguyễn Lê Anh – Phó trưởng Phòng hướng dẫn về phòng cháy.
3. Thiếu tá Đặng Doãn Thành – Đội trưởng Phòng CS PC&CC Long Khánh.

***Đại diện chủ đầu tư: Công ty TNHH giày Dona Standard Việt Nam.**

1. Ông: Kuo Hsu Lung – Chức vụ: Tổng giám đốc.
2. Bà: Huỳnh Thị Phương Loan – Chức vụ: Phó tổng giám đốc tổng vụ.

*** Đại diện đơn vị thi công: Công ty TNHH TM&KT PCCC Phú Thịnh.**

1. Ông: Nguyễn Văn Thạch – Chức vụ: Giám đốc.

Đã tiến hành nghiệm thu hệ thống PCCC của công trình: Nhà máy giày Dona Standard Việt Nam – Công ty TNHH giày Dona Standard Việt Nam.

Với các nội dung như sau:

1. Hồ sơ nghiệm thu kỹ thuật:

- Hồ sơ thiết kế kỹ thuật.
- Catalogue thiết bị lắp đặt.
- Đơn đề nghị nghiệm thu về PCCC.
- Giấy chứng nhận thẩm duyệt về PCCC số 95/TD-PCCC(HDPC), ngày 18 tháng 01 năm 2012.
- Biên bản nghiệm thu bàn giao.

2. Kiểm tra thử nghiệm thực tế hệ thống PCCC:

- Hệ thống cấp nước chữa cháy: gồm 73 họng nước chữa cháy trong nhà, 09 trụ nước chữa cháy ngoài nhà và 01 trụ tiếp nước xe chữa cháy cùng lăng, vòi; Đường ống chính cấp nước chữa cháy đường kính 125mm đấu nối vào hệ thống máy bơm chữa cháy tự động (01 máy bơm động cơ điện, 01 máy động cơ diezen 180m^3/h, H=75m và 01 máy bơm bù áp P=5HP, Q=8,4 m^3/h), bể nước chữa cháy 310m^3. Qua kiểm tra, lưu lượng và cột áp hoạt động đảm bảo theo quy định.
- Hệ thống chữa cháy tự động sprinkler: gồm 1.840 đầu phun, đường ống treo có đường kính 25mm, nối vào mạng cấp nước chữa cháy vách tường và các phụ kiện kèm theo. Qua kiểm tra, ngưỡng làm việc hoạt động bình thường.

- Hệ thống báo cháy tự động: Gồm trung tâm báo cháy 56 zone, 28 cặp đầu Beam dò khói báo cháy tự động, 146 đầu báo cháy khói, 08 đầu báo cháy nhiệt và 78 chuông báo động, nút nhấn khẩn với các phụ kiện kèm theo. Qua kiểm tra, ngưỡng làm việc hệ thống đầu báo cháy hoạt động bình thường.

- Hệ thống Foam chữa cháy bồn dầu: Bồn foam chữa cháy 1.000 lít, 04 đầu phun, 01 ejector và ty tạo foam, nối vào đường ống cấp nước Ø65.Qua kiểm tra, hệ thống hoạt động bình thường.

- Hệ thống chống sét đánh thẳng: Gồm kim thu sét IONIFLASH có bán kính bảo vệ 107m, qua kiểm tra điện trở tiếp đất $R_{đ}$< 10 (Omh)Ω, đạt theo TCXDVN 46-2007.

- Phương tiện PCCC gồm: 180 bình chữa cháy tự động loại 6kg, 74 bình chữa cháy MFZ8, 74 bình khí CO2 chữa cháy MT5, 28 bình chữa cháy xe đẩy MT35. Qua kiểm tra, phương tiện hoạt động bình thường.

3. Kết luận và kiến nghị:

* Kết luận: Tại thời điểm kiểm tra hệ thống cấp nước chữa cháy, hệ thống chữa cháy tự động sprinker, hệ thống báo cháy tự động, hệ thống foam chữa cháy, hệ thống chống sét đánh thẳng và các phương tiện chữa cháy tại chỗ hoạt động bình thường.

* Kiến nghị:

- Kiểm tra bảo dưỡng các phương tiện, hệ thống PCCC theo định kỳ.

- Đơn vị thi công PCCC có trách nhiệm hướng dẫn chủ đầu tư sử dụng các phương tiện, hệ thống PCCC đã được lắp đặt.

- Chủ đầu tư có trách nhiệm đảm bảo duy trì các hệ thống PCCC hoạt động liên tục và thực hiện giấy chứng nhận thẩm duyệt về PCCC và TCVN 3890:2009.

Biên bản kết thúc vào hồi 16 giờ 30 cùng ngày, đã đọc lại cho mọi người cùng nghe thống nhất và đồng ý ký tên dưới đây./.

ĐẠI DIỆN CHỦ ĐẦU TƯ	ĐẠI DIỆN ĐƠN VỊ THI CÔNG	ĐẠI DIỆN CƠ QUAN PCCC
	Nguyễn Văn Thạch	Nguyễn Lê Anh

BỘ CÔNG AN **SỞ CẢNH SÁT PC&CC TỈNH ĐỒNG NAI**	**CỘNG HÒA XÃ HỘI CHỦ NGHĨA VIỆT NAM** **Độc lập – Tự do – Hạnh phúc**
Số : 105/SPCCC-PC	*Đồng Nai, ngày 08 tháng4 năm 2013.*

V/v nghiệm thu hệ thống PCCC.

Kính gửi: Công ty TNHH giày Dona Standard Việt Nam.

Sở Cảnh sát phòng cháy và chữa cháy tỉnh Đồng Nai nhận được văn bản của Công ty TNHH giày Dona Standard Việt Nam về việc nghiệm thu hệ thống phòng cháy và chữa cháy.

Sau khi xem xét hồ sơ nghiệm thu về phòng cháy và chữa cháy do chủ đầu tư chuẩn bị và biên bản kiểm tra kỹ thuật các phương tiện, thiết bị phòng cháy chữa cháy do đại diện Sở Cảnh sát phòng cháy và chữa cháy tỉnh Đồng Nai đã lập ngày 26/3/2013.

Sở Cảnh sát phòng cháy và chữa cháy tỉnh Đồng Nai đồng ý nghiệm thu về phòng cháy và chữa cháy:

Công trình: Nhà máy giày Dona Standard Việt Nam.
Chủ đầu tư: Công ty TNHH giày Dona Standard Việt Nam.
Địa điểm: KCN Xuân Lộc, huyện Xuân Lộc, tỉnh Đồng Nai.

Các hệ thống phòng cháy và chữa cháy đã nghiệm thu gồm:

- Hệ thống cấp nước chữa cháy.
- Hệ thống chữa cháy tự động sprinkler.
- Hệ thống báo cháy tự động.
- Hệ thống foam chữa cháy.
- Hệ thống chống sét đánh thẳng.
- Phương tiện PCCC (bình chữa cháy tự động, bình chữa cháy tại chỗ).

Đồng thời đề nghị chủ đầu tư thực hiện các yêu cầu kèm theo sau đây:

- Thực hiện đầy đủ các kiến nghị nêu trong biên bản kiểm tra nghiệm thu hệ thống phòng cháy chữa cháy đã lập ngày 26/3/2013.

- Các hệ thống, thiết bị kỹ thuật khác có liên quan đến phòng cháy chữa cháy phải được kiểm tra, thử nghiệm và nghiệm thu đưa vào vận hành đảm bảo các yêu cầu về phòng cháy chữa cháy khi đưa công trình vào sử dụng.

Nơi nhận:
- Chủ đầu tư (để thực hiện);
- Cục C66 - BCA (báo cáo);
- Phòng TH (theo dõi);
- Phòng CS PC&CC TX Long Khánh (theo dõi);
- Lưu: Phòng 2 (Đội HD TD&KTPCCC).

GIÁM ĐỐC

Đại tá Võ Văn Sáng

CÔNG AN TỈNH ĐỒNG NAI PHÒNG CS PCCC VÀ CNCH Số: 102 /TD-PCCC	**CỘNG HÒA XÃ HỘI CHỦ NGHĨA VIỆT NAM** **Độc lập - Tự Do - Hạnh phúc**	**Mẫu số PC03** Ban hành kèm theo Thông tư số 66/2014/TT-BCA, ngày 16/12/2014

GIẤY CHỨNG NHẬN
THẨM DUYỆT THIẾT KẾ VỀ PHÒNG CHÁY VÀ CHỮA CHÁY

Căn cứ Nghị định số 79/2014/NĐ-CP ngày 31/7/2014 quy định chi tiết thi hành một số điều của Luật Phòng cháy và chữa cháy và Luật sửa đổi, bổ sung một số điều của Luật Phòng cháy và chữa cháy;

Căn cứ Điều 7 Thông tư số 66/2014/TT-BCA ngày 16/12/2014 của Bộ trưởng Bộ Công an quy định chi tiết thi hành một số điều của Nghị định số 79/2014/NĐ-CP ngày 31/7/2014 quy định chi tiết thi hành một số điều của Luật Phòng cháy và chữa cháy và Luật sửa đổi, bổ sung một số điều của Luật Phòng cháy và chữa cháy;

Xét hồ sơ và văn bản đề nghị thẩm duyệt thiết kế về phòng cháy và chữa cháy số .....ngày 12 / 02 / 2019...của: Công ty TNHH giày Dona Standard Việt Nam.....

Người đại diện là Ông/Bà: Lâm Quang Quang..... Chức danh: Tổng Giám đốc.

PHÒNG CẢNH SÁT PHÒNG CHÁY CHỮA CHÁY VÀ CỨU NẠN CỨU HỘ

CHỨNG NHẬN:

.....**Nhà máy giày Dona Standard Việt Nam DS2 (giai đoạn 2)**.....

Địa điểm xây dựng: Đường số 2, KCN Xuân Lộc, huyện Xuân Lộc, tỉnh Đồng Nai.....

Chủ đầu tư/chủ phương tiện: Công ty TNHH giày Dona Standard Việt Nam.....

Đơn vị lập dự án/thiết kế: Cty TNHH TV XD Tân C.C; Cty TNHH TM và KT PCCC Phúc Thịnh.

Đã được thẩm duyệt thiết kế về phòng cháy và chữa cháy các nội dung sau:

.....- Giao thông, khoảng cách PCCC;.....

.....- Diện tích khoang cháy, lối thoát nạn;.....

.....- Hệ thống cấp nước chữa cháy;.....

.....- Hệ thống báo cháy tự động;.....

.....- Hệ thống chữa cháy tự động;.....

.....- Hệ thống chống sét đánh thẳng;.....

.....- Hệ thống chiếu sáng sự cố, chỉ dẫn thoát nạn.....

theo các tài liệu, bản vẽ ghi ở trang 2.

... Đồng Nai, ngày 27 tháng 3 năm 2019

TRƯỞNG PHÒNG

Thượng tá Nguyễn Văn Hải

Nơi nhận:
- Chủ đầu tư...;
- Cục C07 - BCA (báo cáo);
- Lưu PC07 (PC).

DANH MỤC TÀI LIỆU, BẢN VẼ ĐÃ ĐƯỢC THẨM DUYỆT THIẾT KẾ VỀ PHÒNG CHÁY VÀ CHỮA CHÁY

(Kèm theo Giấy chứng nhận thẩm duyệt thiết kế về phòng cháy và chữa cháy Số /TD-PCCC, ngày tháng năm)

STT	TÊN TÀI LIỆU, BẢN VẼ	KÝ HIỆU	GHI CHÚ
01	Mặt bằng tổng thể	A.MA.002, A.MA.003	
02	Kiến trúc, kết cấu	A.F27.101, A.F27.102, A.F27.103, A.F27.201, A.F27.301 A.F28.101, A.F28.102, A.F28.103, A.F28.201, A.F28.301 A.WA29.101, A.WA29.102, A.WA29.103, A.WA29.201, A.WA29.301 A.BS31.101, A.BS31.102 S.FA27.101, S.FA27.201, S.FA27.301, S.FA27.401, S.FA27.501, S.FA27.502, S.FA27.601 S.FA28.101, S.FA28.201, S.FA28.301, S.FA28.401, S.FA28.501, S.FA28.502, S.FA28.601 S.WH29.101, S.WH29.201, S.WH29.201, S.WH29.203, S.WH29.301, S.WH29.401, S.WH29.501, S.WH29.601, S.WH29.602 S.BS31.101, S.BS31.401	
03	Hệ thống cấp nước chữa cháy Phương tiện chữa cháy tại chỗ Hệ thống chữa cháy tự động	FF-01, ..., FF-05 27-28 FF-01; 27-28 FF-02; 27 FF-03; 28 FF-03, 27 FF-04, 28 FF-04, 27 FF-05, 28 FF-05, 29 FF-01, 29 FF-02, 29 FF-03, 29 FF-04, 29 FF-05, BK FF-01	
04	Hệ thống chiếu sáng sự cố, chỉ dẫn thoát nạn	E.FA.401, E.FA.402, E.WH.401, E.WH.402	
05	Hệ thống chống sét đánh thẳng	CS-01, CS-02	
06	Hệ thống báo cháy tự động	FA-01, FA-02 27 FA-03, 28 FA-04, 29 FA-05	

CÔNG AN TỈNH ĐỒNG NAI
PHÒNG CS PCCC VÀ CNCH

Số: 151 /TD-PCCC

CỘNG HÒA XÃ HỘI CHỦ NGHĨA VIỆT NAM
Độc lập - Tự Do - Hạnh phúc

Mẫu số PC03
Ban hành kèm theo Thông tư số 66/2014/TT-BCA, ngày 16/12/2014

GIẤY CHỨNG NHẬN
THẨM DUYỆT THIẾT KẾ VỀ PHÒNG CHÁY VÀ CHỮA CHÁY

Căn cứ Nghị định số 79/2014/NĐ-CP ngày 31/7/2014 quy định chi tiết thi hành một số điều của Luật Phòng cháy và chữa cháy và Luật sửa đổi, bổ sung một số điều của Luật Phòng cháy và chữa cháy;

Căn cứ Điều 7 Thông tư số 66/2014/TT-BCA ngày 16/12/2014 của Bộ trưởng Bộ Công an quy định chi tiết thi hành một số điều của Nghị định số 79/2014/NĐ-CP ngày 31/7/2014 quy định chi tiết thi hành một số điều của Luật Phòng cháy và chữa cháy và Luật sửa đổi, bổ sung một số điều của Luật Phòng cháy và chữa cháy;

Xét hồ sơ và văn bản đề nghị thẩm duyệt thiết kế về phòng cháy và chữa cháy số .....ngày 10 / 05 / 2019...của: Công ty TNHH Giày Dona Standard Việt Nam.....

Người đại diện là Ông/Bà: Lâm Quang Quang..... Chức danh: Tổng Giám đốc..

PHÒNG CẢNH SÁT PHÒNG CHÁY CHỮA CHÁY VÀ CỨU NẠN CỨU HỘ

CHỨNG NHẬN:

.....**Trạm điện – Nhà máy Giày Dona Standard Việt Nam (Giai đoạn 2).**.....

Địa điểm xây dựng: Đường số 2, KCN Xuân Lộc, xã Xuân Tâm, H. Xuân Lộc, T. Đồng Nai.

Chủ đầu tư/chủ phương tiện: Công ty TNHH Giày Dona Standard Việt Nam.....

Đơn vị lập dự án/thiết kế: Cty TNHH TVXD tân CC; Cty TNHH TM&KT PCCC Phúc Thịnh.

Đã được thẩm duyệt thiết kế về phòng cháy và chữa cháy các nội dung sau:

.....- Giao thông, khoảng cách PCCC;.....

.....- Lối thoát nạn;.....

.....- Hệ thống cấp nước chữa cháy;.....

.....- Hệ thống nối đất, tiếp địa;.....

.....- Hệ thống chống sét;.....

.....- Hệ thống chiếu sáng sự cố, chỉ dẫn thoát nạn;.....

.....- Phương tiện chữa cháy tại chỗ.....

theo các tài liệu, bản vẽ ghi ở trang 2.

... Đồng Nai, ngày 23 tháng 5 năm 2019

TRƯỞNG PHÒNG

Thượng tá Nguyễn Văn Hải

Nơi nhận:
- Chủ đầu tư;
- Cục C07 - BCA (báo cáo);
- Lưu PC07 (TM, PC).

DANH MỤC TÀI LIỆU, BẢN VẼ ĐÃ ĐƯỢC THẨM DUYỆT
THIẾT KẾ VỀ PHÒNG CHÁY VÀ CHỮA CHÁY

(Kèm theo Giấy chứng nhận thẩm duyệt thiết kế về phòng cháy và chữa cháy
Số /TD-PCCC, ngày tháng năm)

STT	TÊN TÀI LIỆU, BẢN VẼ	KÝ HIỆU	GHI CHÚ
01	Mặt bằng tổng thể		
02	Kiến trúc, kết cấu		
03	Hệ thống cấp nước chữa cháy Phương tiện chữa cháy tại chỗ Hệ thống báo cháy tự động Hệ thống chiếu sáng sự cố, chỉ dẫn thoát nạn		
04	Hệ thống chống sét Hệ thống nối đất tiếp địa		

BỘ CÔNG AN CỤC CẢNH SÁT PCCC VÀ CNCH Số: 15574 /KĐ-PCCC-P7	CỘNG HÒA XÃ HỘI CHỦ NGHĨA VIỆT NAM Độc lập – Tự do - Hạnh phúc	Mẫu PC19 Ban hành kèm theo Thông tư số 66/2014/TT-BCA, ngày 16/12/2014

GIẤY CHỨNG NHẬN
KIỂM ĐỊNH PHƯƠNG TIỆN PHÒNG CHÁY VÀ CHỮA CHÁY

Căn cứ Nghị định số 79/2014/NĐ-CP ngày 31/7/2014 quy định chi tiết thi hành một số điều của Luật Phòng cháy và chữa cháy và Luật sửa đổi, bổ sung một số điều của Luật Phòng cháy và chữa cháy;

Căn cứ Điều 18 Thông tư số 66/2014/TT-BCA ngày 16/12/2014 của Bộ trưởng Bộ Công an quy định chi tiết thi hành một số điều của Nghị định số 79/2014/NĐ-CP ngày 31/7/2014 quy định chi tiết thi hành một số điều của Luật Phòng cháy và chữa cháy và Luật sửa đổi, bổ sung một số điều của Luật Phòng cháy và chữa cháy;

Xét đề nghị của Công ty TNHH thương mại dịch vụ Cảnh Nguyên Quang..... về việc kiểm định về phòng cháy và chữa cháy đối với phương tiện tại văn bản số(Đơn đề nghị kiểm định), ngày 19 tháng 9 năm 2019;

Căn cứ kết quả kiểm định về phòng cháy và chữa cháy đối với phương tiện tại biên bản kiểm định ngày 10 tháng 10 năm 2019 của Phòng KHCN và kiểm định phương tiện PCCC và CNCH-Cục Cảnh sát PCCC và CNCH.....;

CỤC CẢNH SÁT PHÒNG CHÁY, CHỮA CHÁY VÀ CỨU NẠN, CỨU HỘ

CHỨNG NHẬN:

~~Phương tiện~~/lô phương tiện:..... Phòng cháy và chữa cháy.....ghi tại trang 02 của.... Công ty TNHH thương mại dịch vụ Cảnh Nguyên Quang (địa chỉ: 31/2A, Ấp Tây Lân, xã Bà Điểm, huyện Hóc Môn, Tp.Hồ Chí Minh).....

Tại thời điểm kiểm định, số phương tiện này có các thông số kỹ thuật phù hợp với các quy định về phòng cháy và chữa cháy và được phép sử dụng trong công tác phòng cháy và chữa cháy.

Hà Nội, ngày 11 tháng 10 năm 2019

KT. CỤC TRƯỞNG
PHÓ CỤC TRƯỞNG
(Ký, ghi rõ họ tên và đóng dấu)

Thượng tá Bùi Quang Việt

BẢNG THỐNG KÊ
PHƯƠNG TIỆN PHÒNG CHÁY VÀ CHỮA CHÁY ĐÃ ĐƯỢC KIỂM ĐỊNH
(Kèm theo giấy chứng nhận kiểm định phương tiện số 15574...../KĐ-PCCC-P7 ngày 11../10/2019)

Số TT	Tên, số hiệu, quy cách của phương tiện	Ký, mã hiệu	Đơn vị	Số lượng	Nơi sản xuất	Năm sản xuất	Ghi chú
1	Máy bơm điện chữa cháy N= 160kW, seri: 19070034C	VETM-315L1-2	Chiếc	01	Versar/ Singapore	2019	
	Đầu bơm: Q= 72,3÷772m³/h H= 106÷38,7m, seri: P190264-01	GS125-315			Ebara/ Indonesia		
2	Máy bơm diesel chữa cháy N= 164kW, seri: 1689776	N45MNTF40.10	Chiếc	01	FPT/ Italia	2019	Cấp tem A Số 660295561 Đến 660295563
	Đầu bơm: Q= 72,3÷772m³/h H= 106÷38,7m, seri: P190264-02	GS125-315			Ebara/ Indonesia		
3	Máy bơm điện bù áp chữa cháy Q= 2,4÷10,2m³/h, H= 123,8÷61m N= 4kW, seri: 19A14670239542300264	U7V-550/10T	Chiếc	01	Pentax/ Italia	2019	

- Theo đơn đề nghị của Công ty TNHH thương mại dịch vụ Cảnh Nguyên Quang. Lô phương tiện PCCC trên được sử dụng để lắp đặt cho công trình Nhà xưởng xây mới DS2 - Công ty TNHH Giày Dona Standard Việt Nam, địa chỉ: KCN Xuân Lộc, xã Xuân Tâm, huyện Xuân Lộc, tỉnh Đồng Nai.
- Chủ đầu tư và các đơn vị nhà thầu có liên quan có trách nhiệm thi công, lắp đặt, giám sát, nghiệm thu các phương tiện PCCC nêu trên trước khi đưa vào sử dụng theo đúng quy định của pháp luật;
- Các phương tiện PCCC nêu trên phải được kiểm tra, bảo trì, bảo dưỡng thường xuyên theo quy định.

Lưu hồ sơ đ/c: LTT

CÔNG AN TỈNH ĐỒNG NAI
PHÒNG CẢNH SÁT PCCC&CNCH

Số: 528 /KĐ-PC07-PC

CỘNG HÒA XÃ HỘI CHỦ NGHĨA VIỆT NAM
Độc lập - Tự do - Hạnh phúc

Mẫu số PC19
Ban hành kèm theo
Thông tư
số 66/2014/TT-BCA
ngày 16/12/2014

GIẤY CHỨNG NHẬN
KIỂM ĐỊNH PHƯƠNG TIỆN PHÒNG CHÁY VÀ CHỮA CHÁY

Căn cứ Nghị định số 79/2014/NĐ-CP ngày 31/7/2014 quy định chi tiết thi hành một số điều của Luật phòng cháy và chữa cháy và Luật sửa đổi, bổ sung một số điều của Luật Phòng cháy và chữa cháy;

Căn cứ Điều 18 Thông tư số 66/2014/TT-BCA ngày 16/12/2014 của Bộ trưởng Bộ Công an quy định chi tiết thi hành một số điều của Nghị định số 79/2014/NĐ-CP ngày 31/7/2014 quy định chi tiết thi hành một số điều của Luật Phòng cháy và chữa cháy và Luật sửa đổi, bổ sung một số điều của Luật Phòng cháy và chữa cháy;

Xét đề nghị của Công ty TNHH Thương mại và Kỹ thuật PCCC Phú Thịnh về việc kiểm định về phòng cháy và chữa cháy đối với phương tiện tại đơn đề nghị kiểm định ngày 10 tháng 12 năm 2019;

Căn cứ kết quả kiểm định về phòng cháy và chữa cháy đối với phương tiện tại biên bản kiểm định ngày 25 tháng 12 năm 2019, của Phòng Cảnh sát PCCC&CNCH.

PHÒNG CẢNH SÁT PCCC&CNCH - CÔNG AN TỈNH ĐỒNG NAI

CHỨNG NHẬN:

~~Phương tiện~~/lô phương tiện: Phòng cháy và chữa cháy ghi tại trang 02 của Công ty TNHH Thương mại và Kỹ thuật PCCC Phú Thịnh, địa chỉ: 19 đường 31, khu phố 2, phường Bình An, quận 2, TP. Hồ Chí Minh.

Tại thời điểm kiểm định, số phương tiện này có các thông số kỹ thuật phù hợp với các quy định về phòng cháy và chữa cháy và được phép sử dụng trong công tác phòng cháy và chữa cháy./.

Đồng Nai, ngày 30 tháng 12 năm 2019

TRƯỞNG PHÒNG

Thượng tá Nguyễn Văn Hải

BẢNG THỐNG KÊ
PHƯƠNG TIỆN PHÒNG CHÁY CHỮA CHÁY ĐÃ ĐƯỢC KIỂM ĐỊNH
(Kèm theo Giấy chứng nhận kiểm định số: 328...../KĐ-PC07-PC
ngày 30./12./2019 của Phòng Cảnh sát PCCC&CNCH – Công an tỉnh Đồng Nai)

Số TT	Tên, số hiệu, quy cách phương tiện	Ký, mã hiệu	Đơn vị	Số lượng	Nơi sản xuất	Năm sản xuất	Ghi chú
1	Trung tâm báo cháy 4loops (Teletek)	IRIS (1-4)LP	Cái	01	Bulgari	2019	Tem A BNIB.2096522...
2	Bình chữa cháy MT5-5kg (Multron)	EXIT-CO2-5K	Bình	185	Singapore	2019	Tem B BNIB.2105879... đến BNIB.2106285...
3	Bình chữa cháy ABC-9kg (Multron)	EXIT-ABC-9K	Bình	185	Singapore	2019	
4	Quả cầu chữa cháy ABC-6kg (Multron)	EXIT-MKX-6K	Quả	37	Singapore	2019	
5	Đầu báo khói (Teletek)	Senso MAG S30	Cái	338	Bulgari	2019	Tem C 02.679.62..BNI đến 02.69.585..BNI
6	Đầu báo nhiệt (Teletek)	Senso MAG F10	Cái	26	Bulgari	2019	
7	Nút nhấn khẩn (Teletek)	Senso MAG MCP50	Cái	33	Bulgari	2019	
8	Chuông báo cháy + đèn báo cháy (Teletek)	SF100 RSND	Cái	33	Bulgari	2019	
9	Đầu phun sprinkler hướng xuống Tyco	TY325	Cái	1044	Anh	2019	
10	Đầu phun Foam (Anen)	WH-032	Cái	09	Việt Nam	2019	
11	Van chữa cháy DN50 (Tomoken)	33-FCD-5090A	Cái	32	Việt Nam	2019	
12	Vòi chữa cháy DN50-L=20m; 16bar (Tomoken)	VJ50-20/16	Cuộn	32	Việt Nam	2019	
13	Lăng phun DN50 (Tomoken)	TMK-NZL-50B	Cái	32	Việt Nam	2019	
14	Trụ chữa cháy 2 họng DN65	TMK-265-001	Cái	09	Việt Nam	2019	
15	Vòi chữa cháy DN65 – L=20 16bar (Tomoken)	VJ65-20/16	Cuộn	18	Việt Nam	2019	
16	Lăng phun DN65 (Tomoken)	TMK-NZL-65A	Cái	18	Việt Nam	2019	

- Theo đơn đề nghị của Công ty TNHH Thương mại và Kỹ thuật PCCC Phú Thịnh, địa chỉ: 19 đường 31, khu phố 2, phường Bình An, quận 2, TP. Hồ Chí Minh. Lô phương tiện trên dùng để lắp đặt tại công trình: Nhà xưởng mở rộng DS2 – Công ty TNHH Giày Dona Standard Việt Nam, địa chỉ: KCN Xuân Lộc, xã Xuân Tâm, huyện Xuân Lộc, tỉnh Đồng Nai;

- Chủ đầu tư và các đơn vị nhà thầu liên quan có trách nhiệm thi công, lắp đặt, giám sát, nghệm thu các phương tiện PCCC nêu trên trước khi đưa vào sử dụng theo đúng quy định của pháp luật;

- Các phương tiện PCCC nêu trên sau khi đưa vào sử dụng phải được kiểm tra, bảo trì, bảo dưỡng thường xuyên theo quy định./.

CÔNG AN TỈNH ĐỒNG NAI **PHÒNG CẢNH SÁT PCCC&CNCH**	**CỘNG HÒA XÃ HỘI CHỦ NGHĨA VIỆT NAM** **Độc lập – Tự do – Hạnh Phúc**
Số: 44 /PC07-PC	*Đồng Nai, ngày 20 tháng 01 năm 2020*

Kính gửi: Công ty TNHH Giày Dona Standard Việt Nam.

Theo đề nghị tại văn bản về việc nghiệm thu phòng cháy và chữa cháy của Công ty TNHH Giày Dona Standard Việt Nam; Căn cứ kết quả kiểm tra nghiệm thu về phòng cháy và chữa cháy tại Biên bản kiểm tra do đại diện Phòng Cảnh sát PCCC&CNCH - Công an tỉnh Đồng Nai lập ngày 14/01/2020 và hồ sơ nghiệm thu về phòng cháy chữa cháy của Công ty TNHH Giày Dona Standard Việt Nam.

Phòng Cảnh sát PCCC&CNCH - Công an tỉnh Đồng Nai đồng ý việc nghiệm thu về phòng cháy và chữa cháy của Công ty TNHH Giày Dona Standard Việt Nam đối với công trình Nhà máy Giày Dona Standard Việt Nam DS2 (giai đoạn 2) tại KCN Xuân Lộc, huyện Xuân Lộc, tỉnh Đồng Nai theo các nội dung sau:

- Hệ thống cấp nước chữa cháy;
- Hệ thống báo cháy tự động;
- Hệ thống chữa cháy tự động;
- Hệ thống chống sét đánh thẳng; Hệ thống nối đất, tiếp địa;
- Hệ thống chiếu sáng sự cố và chỉ dẫn thoát nạn.

Để bảo đảm an toàn phòng cháy và chữa cháy cho công trình Nhà máy Giày Dona Standard Việt Nam DS2 (giai đoạn 2) trong suốt quá trình sử dụng, đề nghị Công ty TNHH Giày Dona Standard Việt Nam thực hiện các yêu cầu kèm theo sau đây:

- Thực hiện đầy đủ các điều kiện an toàn về phòng cháy và chữa cháy theo quy định tại Điều 7 - Nghị định số 79/2014/NĐ-CP ngày 31/7/2014 của Chính phủ;
- Thực hiện đúng quy định, quy trình về vận hành sử dụng, bảo trì, bảo dưỡng, sửa chữa, thay thế các hệ thống, thiết bị phòng cháy và chữa cháy và các hệ thống kỹ thuật khác có liên quan;
- Duy trì liên tục chế độ hoạt động của các hệ thống, thiết bị phòng cháy và chữa cháy và các hệ thống kỹ thuật khác có liên quan trong suốt quá trình hoạt động như tại thời điểm nghiệm thu về phòng cháy và chữa cháy./.

Nơi nhận:
- Như trên (để thực hiện);
- Cục C07 – BCA (báo cáo);
- Lưu: PC07 (TM, PC).

TRƯỞNG PHÒNG

Thượng tá Nguyễn Văn Hải

CỘNG HÒA XÃ HỘI CHỦ NGHĨA VIỆT NAM

Độc Lập - Tự Do – Hạnh Phúc

----oOo----

HỢP ĐỒNG THU GOM RÁC SINH HOẠT

SỐ: 06/2026/DS-HTX

- Căn cứ Bộ luật Dân sự số 91/2015/QH13 được Quốc hội thông qua ngày 24/11/2015 và có hiệu lực vào ngày 01/01/2017
- Căn cứ luật thương mại số 36/2005/QH11 được Quốc Hội ban hành ngày 14/06/2005, có hiệu lực vào ngày 01/01/2006
- Căn cứ vào nhu cầu của Bên A và chức năng, nhiệm vụ của Bên B

Hôm nay, ngày 29 tháng 06 năm 2026, hai bên gồm có:

BÊN A: CÔNG TY TNHH GIÀY DONA STANDARD VIỆT NAM

Địa chỉ : KCN Xuân Lộc, xã Xuân Hòa, thành phố Đồng Nai, Việt Nam
Mã số thuế : 3600834796
Điện thoại : 02513.743800
Đại diện : **HUỲNH THỊ PHƯƠNG LOAN** Chức vụ: **Tổng Giám Đốc**
Tên tài khoản : CÔNG TY TNHH GIÀY DONA STANDARD VIỆT NAM
Tài khoản số : 0121001149716 tại ngân hàng Vietcombank – chi nhánh Đông Đồng Nai.
Địa chỉ ngân hàng : 53A/4, Quốc lộ 1A, phường Hố Nai, thành phố Đồng Nai, Việt Nam

BÊN B: HỢP TÁC XÃ DỊCH VỤ VỆ SINH MÔI TRƯỜNG XUÂN LỘC

Địa chỉ : Số 37A10, đường Nguyễn Thị Minh Khai, tổ 12, Khu Phố Gia Ray 6, Phường Xuân Lộc, Thành Phố Đồng Nai, Việt Nam
Mã số thuế : 3600545931
Điện thoại : 0355.640793
Đại diện : **TRẦN TRỌNG ĐÀ** Chức vụ: **Giám Đốc**
Tên tài khoản : HỢP TÁC XÃ DỊCH VỤ VỆ SINH MÔI TRƯỜNG XUÂN LỘC
Tài khoản số : 5902201000978 Tại ngân hàng Nông Nghiệp & PTNT Phường Xuân Lộc – thành phố Đồng Nai.

Sau khi thỏa thuận hai bên đồng ý thống nhất ký kết hợp đồng với các nội dung sau:

Điều 1. NỘI DUNG HỢP ĐỒNG

Bên B nhận thu gom rác sinh hoạt, rác tại nhà nghỉ chuyên gia, nhà để xe công nhân và lá cây, cành cây, cỏ…tại khuôn viên công ty cho Bên A.

Thời gian thu gom rác: Bên B sẽ tiến hành thu gom rác cho Bên A hằng ngày theo giờ thông báo và quy định của Bên A.

Địa điểm thu gom: Tại Công ty TNHH Giày Dona Standard Việt Nam, KCN Xuân Lộc, xã Xuân Hòa, thành phố Đồng Nai, Việt Nam.

Điều 2. GIÁ TRỊ HỢP ĐỒNG

- Giá cả thu gom và xử lý:

STT	*Diễn giải*	*ĐVT*	*Đơn giá (VNĐ)*
1	Thu gom rác sinh hoạt	Kg	2,800

- Đơn giá trên chưa bao gồm thuế GTGT

- Nhân viên giao nhận của bên A và bên B sẽ cùng tiến hành cân rác sinh hoạt dưới sự giám sát của nhân viên hai bên tại khu vực nhà xe công nhân và kho chứa rác của Công ty TNHH Giày Dona Standard Việt Nam.

Điều 3. PHƯƠNG THỨC THANH TOÁN

3.1 Hằng tháng, Bên B sẽ căn cứ theo bảng kê đối chiếu có xác nhận của đại diện hai Bên là cơ sở để Bên B xuất hóa đơn tài chính hợp lệ cho Bên A.

3.2 Bên B cung cấp hóa đơn tài chính hợp lệ cho Bên A và chịu trách nhiệm nộp các khoản thuế liên quan cho nhà nước (nếu có).

3.3 Việc thanh toán được thực hiện theo phương thức chuyển khoản vào tài khoản của Bên B từ ngày 1 đến ngày 20 của tháng kế tiếp kể từ ngày Bên B xuất hóa đơn hợp lệ và đưa đầy đủ chứng từ thanh toán cho Bên A. Phí chuyển khoản Bên B chịu.

3.4 Bên A căn cứ theo thông tin dưới đây để thanh toán cho Bên B:

- Người thụ hưởng: HỢP TÁC XÃ DỊCH VỤ VỆ SINH MÔI TRƯỜNG XUÂN LỘC
- Số tài khoản: 5902201000978
- Tại ngân hàng: Ngân hàng Nông Nghiệp & PTNT Phường Xuân Lộc – thành phố Đồng Nai

Điều 4. TRÁCH NHIỆM BÊN A

4.1 Bên A có trách nhiệm thông báo thời gian và địa điểm lấy rác, phân phối khu vực lấy rác cho Bên B.

4.2 Tạo điều kiện thuận lợi cho Bên B để hoàn thành công việc, phối hợp với Bên B để giải quyết kịp thời những phát sinh (nếu có) trong suốt quá trình thu gom rác.

4.3 Thanh toán theo điều khoản thanh toán trong hợp đồng cho Bên B.

4.4 Có quyền kiểm tra và xử phạt nếu Bên B vi phạm "Quy định về an toàn, vệ sinh lao động đối với nhà thầu, các quy tắc xử phạt & cam kết thực hiện" được ký kết giữa hai Bên.

4.5 Bên A có trách nhiệm cung cấp thông tin và yêu cầu Bên B thực hiện các quy định và chế độ tố cáo trong chính sách kinh doanh thành tín liêm khiết của Tập Đoàn Phong Thái.

4.6 Các nghĩa vụ khác theo quy định của pháp luật.

Điều 5. TRÁCH NHIỆM BÊN B

a. Trước khi tiến hành công việc Bên B phải tiến hành kiểm tra các tình huống khẩn cấp có thể xảy ra tại khu vực làm việc của mình như: phòng cháy chữa cháy, phương án ứng cứu khẩn cấp khi có sự cố. Các biện pháp đảm bảo về môi trường, sức khỏe an toàn tại khu vực làm việc... thông qua sự hướng dẫn và hỗ trợ của bộ phận SMD của nhà máy.

b. Đại diện Bên B phải thống nhất với Bên A tuân thủ an toàn vệ sinh lao động đối với công tác phòng chống cháy nổ, thiết bị bảo hộ lao động, vệ sinh môi trường.

c. Bên B phải thực hiện việc mua bảo hiểm rủi ro 24/24 cho người lao động của mình (trong trường hợp không có mua Bảo hiểm y tế) trước khi vào nhà máy để thực hiện công việc.

d. Bên B có trách nhiệm cung cấp thiết bị, nhân lực, cho việc thu gom rác tại công ty theo điều 1.

e. Bên B phải tiến hành thu gom rác đúng tiến độ, sau khi gom rác phải vệ sinh sạch sẽ khu vực gom rác và bên ngoài khu vực đỗ đậu xe gom rác, như đã ký trong hợp đồng này, ngoại trừ những lý do bất khả kháng làm cho Bên B chậm tiến độ thu gom rác như mưa bão, thiên tai... thì hai bên có thể thương lượng thời gian.

f. Tự chịu trách nhiệm về tai nạn lao động và các chế độ xã hội khác đối với người lao động của mình.

g. Không được chuyển nhượng một phần hay toàn bộ hợp đồng, bảng báo giá, quyền, nghĩa vụ của mình cho Bên thứ ba (sau đây gọi chung là "chuyển giao hợp đồng") khi chưa có sự đồng ý trước bằng văn bản của Bên A. Bên B sẽ tự chịu trách nhiệm đối với thiệt hại, chi phí phát sinh và giải quyết những khiếu nại, tranh chấp, kiện tụng phát sinh từ hoặc liên quan đến việc chuyển giao đó.

h. Thông báo cho nhân viên Bên A kiểm tra trước khi đưa máy móc, thiết bị, vật tư vào nhà máy của bên A sử dụng.

i. Không để người lao động của mình vào khu vực cấm, khu làm việc của Bên A hoặc những nơi khác không liên quan tới việc thực hiện hợp đồng này. Chịu trách nhiệm bồi thường thiệt hại do những hành vi trên gây ra.

j. Bên B phải cử người quản lý vấn đề an toàn trong quá trình thực hiện công việc, đồng thời trước khi thực hiện công việc phải được huấn luyện về quy định an toàn bởi bộ phận chuyên trách trong nhà máy của Bên A.

k. Trong trường hợp Bên B vi phạm "Quy định về an toàn, vệ sinh lao động đối với nhà thầu - Các quy tắc xử phạt và cam kết thực hiện" mà hai Bên đã ký kết thì Bên A căn cứ vào quy định này để xử phạt.

l. Bên B trong quá trình thu gom rác tại Bên A mà làm hư hỏng các vật dụng, thiết bị, tài sản… của Bên A thì Bên B phải bồi thường theo giá trị tương ứng của từng tài sản.

m. Cam kết trong quá trình hợp tác hoặc giao dịch sẽ tuân thủ các quy định chính sách kinh doanh thành tín liêm khiết của Tập Đoàn Phong Thái, bao gồm nhưng không giới hạn các nghĩa vụ sau đây:

- Không trực tiếp hoặc gián tiếp cung cấp cho nhân viên Phong Thái và người liên quan, hứa hẹn, yêu cầu hoặc chấp nhận lợi ích không chính đáng dưới bất kỳ hình thức nào, hoặc làm những điều trái với thành tín, trái phép hoặc làm trái nhiệm vụ được giao.
- Không trực tiếp hoặc gián tiếp cung cấp hay tiếp nhận bất kỳ quà cáp, sự chiêu đãi không hợp lý hoặc những lợi ích không chính đáng.
- Tuân thủ quy định pháp luật về lao động, bình đẳng, phòng chống quấy rối tình dục; cung cấp môi trường làm việc lành mạnh và an toàn cho người lao động.
- Bảo vệ nhân quyền: phải tránh những hành động gây tổn hại đến tinh thần và sức khỏe của người lao động
- Nghiêm cấm các hành vi bao gồm nhưng không giới hạn: về phân biệt chủng tộc, khiếm khuyết cơ thể, tình trạng thai sản, hôn nhân...

Điều 6. CHẤM DỨT HỢP ĐỒNG

Hợp đồng sẽ chấm dứt trong các trường hợp sau:

6.1 Theo thỏa thuận của cả hai Bên.

6.2 Một trong hai giải thể hoặc phá sản.

6.3 Bất kỳ Bên nào vi phạm nghĩa vụ được quy định trong hợp đồng này mà không cải thiện trong vòng 07 (bảy) ngày sau khi Bên kia thông báo. Bên vi phạm sẽ gánh chịu mọi thiệt hại và chi phí phát sinh.

Điều 7. BẤT KHẢ KHÁNG

7.1 Sự kiện bất khả kháng là những sự kiện xảy ra mang tính khách quan, không phụ thuộc vào ý chí và nằm ngoài tầm kiểm soát của các Bên, bao gồm nhưng không giới hạn bởi các sự kiện như chiến tranh, động đất, lũ lụt, phát sinh sau khi hợp đồng được ký kết và ngăn chặn một hoặc cả hai Bên thực hiện hợp đồng.

7.2 Bên bị ảnh hưởng bởi sự kiện bất khả kháng phải thông báo cho Bên kia trong vòng 24 giờ sau khi sự kiện đó diễn ra. Đồng thời phải tiến hành các biện pháp ngăn ngừa hợp lý và biện pháp thay thế cần thiết để hạn chế tối đa thiệt hại do sự kiện bất khả kháng gây ra.

7.3 Các Bên không được quyền viện dẫn sự kiện bất khả kháng để chấm dứt hợp đồng. Tuy nhiên, nếu sự kiện như vậy kéo dài liên tục hơn 30 ngày, hai Bên sẽ tiến hành thảo luận để sửa đổi hoặc chấm dứt hợp đồng.

Điều 8. ĐIỀU KHOẢN CHUNG.

- Hai Bên cam kết thực hiện đúng các điều khoản đã thỏa thuận trong hợp đồng.
- Mọi phát sinh tăng giảm chi phí phải giải quyết bằng văn bản, phụ lục hợp đồng.
- Bên nào gây thiệt hại phải chịu trách nhiệm về hậu quả gây ra và bồi thường thiệt hại cho bên còn lại.
- Trong trường hợp có bất kỳ mâu thuẫn hoặc tranh chấp nào phát sinh liên quan đến việc thực hiện hợp đồng, các Bên sẽ cố gắng giải quyết bằng phương pháp thương lượng trên tinh thần thiện chí. Trong trường hợp các Bên không thể giải quyết thông qua thỏa thuận, tranh chấp sẽ được giải quyết bởi Tòa án có thẩm quyền. Phán quyết của Tòa án là quyết định cuối cùng và ràng buộc giữa hai bên. Mọi chi phí xét xử do bên thua kiện chịu.

- Hợp đồng này có hiệu lực kể từ ngày 01/07/2026 đến hết ngày 30/06/2027 và được tự động thanh lý khi hai bên hoàn tất tất cả các nghĩa vụ liên quan.
- Hợp đồng này được lập thành 04 bản, mỗi Bên giữ 02 bản có giá trị pháp lý như nhau.

ĐẠI DIỆN BÊN B	ĐẠI DIỆN BÊN A
TRẦN TRỌNG ĐÀ	HUỲNH THỊ PHƯƠNG LOAN

DS3

CÔNG TY CỔ PHẦN TM TÀI TIẾN
CN NHÀ MÁY XỬ LÝ CTNH & CTRSH
-------o0o-------
Số: 79./01-2026/HĐCTSH-TT

CỘNG HÒA XÃ HỘI CHỦ NGHĨA VIỆT NAM
Độc lập – Tự do – Hạnh phúc
---------o0o---------

HỢP ĐỒNG

(V/v Xử lý Chất thải sinh hoạt)

- Căn cứ Bộ luật Dân sự số 91/2015/QH13 được Quốc Hội thông qua ngày 24/11/2015 và có hiệu lực vào ngày 01/01/2017.

- Căn cứ luật Thương Mại của Quốc Hội nước Cộng Hòa Xã Hội Chủ Nghĩa Việt Nam số 36/2005/QH11 ngày 14/06/2005, được sửa đổi bổ sung bởi luật Quản lý ngoại thương số 05/2017/QH14 ngày 12/06/2017, có hiệu lực từ ngày 1/1/2018.

- Căn cứ Luật Bảo Vệ Môi Trường số 72/2020/QH14 ngày 17/11/2020 được Quốc Hội nước Cộng Hòa Xã Hội Chủ Nghĩa Việt Nam thông qua;

- Căn cứ Nghị định số 45/2022/NĐ-CP ngày 07/07/2022 của Chính Phủ quy định về xử phạt vi phạm hành chính trong lĩnh vực bảo vệ môi trường;

- Căn cứ Nghị định số 08/2022/TT-BTNMT ngày 10/01/2022 về việc quy định chi tiết thi hành một số điều của Luật Bảo vệ môi trường;

- Căn cứ Thông tư số 02/2022/TT-BTNMT ngày 10/01/2022 v/v Quy định chi tiết thi hành một số điều của Luật Bảo vệ môi trường;

- Căn cứ Giấy phép đăng ký kinh doanh số 3602168686 của Công ty Cổ Phần TM Tài Tiến do Sở Kế hoạch & Đầu tư tỉnh Đồng Nai cấp phép ngày 11/11/2009, điều chỉnh lần thứ 16 ngày 19/12/2024;

- Căn cứ Giấy chứng nhận đăng ký hoạt động chi nhánh số 3602168686-001 của chi nhánh Nhà máy xử lý chất thải nguy hại và chất thải rắn sinh hoạt – Công ty Cổ Phần TM Tài Tiến do Sở Kế hoạch và Đầu tư cấp lần đầu ngày 26/07/2010 và cấp lần bảy ngày 05/03/2025.

- Căn cứ Giấy phép Môi trường số 433/GPMT-BTNMT do Bộ Tài nguyên và Môi trường cấp ngày 21/10/2024;

Căn cứ vào nhu cầu và khả năng của hai bên:

Hôm nay, ngày 02 tháng 01 năm 2026, tại văn phòng **CÔNG TY CỔ PHẦN TM TÀI TIẾN**, chúng tôi gồm:

BÊN A: CHI NHÁNH NHÀ MÁY XỬ LÝ CHẤT THẢI NGUY HẠI VÀ CHẤT THẢI RẮN SINH HOẠT - CÔNG TY CỔ PHẦN TM TÀI TIẾN

* Đại diện pháp lý: **Ông VŨ VĂN LỘC** Chức vụ: Giám đốc
* Địa chỉ: Ấp Nhân Hòa, Xã Hưng Thịnh, Tỉnh Đồng Nai, Việt Nam

* Điện thoại: 02516-294986

* MST: 3602168686-001

* Tài khoản số: 113002994224 tại Ngân hàng TMCP Công thương Việt Nam – Chi nhánh Đồng Nai.

BÊN B: HỢP TÁC XÃ DỊCH VỤ VỆ SINH MÔI TRƯỜNG XUÂN LỘC

*Đại diện: **Ông TRẦN TRỌNG ĐÀ** Chức vụ: Giám Đốc

* Địa chỉ: Số 37A10 Đường Nguyễn Thị Minh Khai, Tổ 12, Ấp Gia Ray 6, Xã Xuân Lộc, Tỉnh Đồng Nai

*Điện thoại: 0355 640 793

*MST: 3600545931

Hai bên đã cùng nhau bàn bạc và thống nhất ký kết hợp đồng xử lý Chất thải sinh hoạt (gọi tắt là CTSH) với những nội dung như sau:

ĐIỀU 1: NỘI DUNG THỎA THUẬN

Bên B đồng ý thuê bên A làm đối tác trong việc xử lý Chất thải sinh hoạt phát sinh trong hoạt động sản xuất của các khách hàng bên B. Danh sách khách hàng bên B đính kèm.

ĐIỀU 2:ĐIỀU KIỆN TIẾP NHẬN CHẤT THẢI

2.1. Địa điểm tiếp nhận chất thải

Bên B tự vận chuyển chất thải đến Nhà Máy xử lý của Bên A.

(Địa chỉ: Ấp Nhân Hòa, Xã Hưng Thịnh, Tỉnh Đồng Nai, Việt Nam)

2.2. Thời gian tiếp nhận chất thải

-Việc tiếp nhận chất thải được thực hiện theo lịch cố định hoặc theo yêu cầu của bên B.

ĐIỀU 3: ĐƠN GIÁ XỬ LÝ VÀ PHƯƠNG THỨC THANH TOÁN

3.1. Đơn giá xử lý chất thải được thể hiện trong phụ lục kèm theo, danh mục xử lý chất thải như sau:

STT	DANH MỤC	TRẠNG THÁI TỒN TẠI	ĐVT	Phương án xử lý
1.	Chất thải sinh hoạt	Rắn	Kg	Thiêu đốt, tro xỉ hóa rắn

3.2. Căn cứ vào khối lượng chất thải Bên A tiếp nhận thực tế tại trạm cân của bên A được hai bên xác nhận bằng phiếu cân hoặc biên bản giao nhận chất thải rắn thông thường, bên A sẽ xuất hóa đơn cho bên B.

3.3. Phương pháp xác định khối lượng:

Khối lượng chất thải được xác định tại trạm cân của bên A (Bên A sẽ gửi giấy kiểm định cân có hiệu lực pháp luật cho bên B để lưu hồ sơ).

3.4. Phương thức thanh toán:

Bên B thanh toán hàng tháng. Định kỳ việc tổng hợp, thống kê số liệu chất thải thống nhất kết thúc vào ngày 20 của tháng đó. Thời gian đối chiếu và xuất hoá đơn tài chính cho bên B sẽ được thực hiện trong vòng 5 ngày làm việc tiếp theo.

3.5. Bên B sẽ thanh toán cho bên A chi phí xử lý chất thải bằng hình thức chuyển khoản theo số tài khoản nêu trong hợp đồng (phí chuyển khoản do bên B chi trả). Thời gian thanh toán chậm nhất là 10 ngày làm việc kể từ ngày bên B nhận được hóa đơn do bên A phát hành.

3.6. Bên B phải thông báo cho Bên A trong trường hợp thay đổi thông tin trong hoá đơn tài chính sẽ được phát hành bởi Bên A. Nếu không nhận được thông báo của bên B, bên A sẽ không chịu trách nhiệm khi đã xuất hóa đơn.

ĐIỀU 4: TRÁCH NHIỆM CỦA CÁC BÊN

4.1 Trách nhiệm của bên A:

- Đảm bảo việc tiếp nhận chất thải đúng với quy định pháp luật và quy định của Việt Nam và đúng như điều 02;
- Bên A có trách nhiệm thực hiện việc xử lý an toàn lượng chất thải đã được bên B bàn giao theo đúng pháp luật và quy định Việt Nam và cam kết thực hiện đúng theo các phương pháp xử lý đã thoả thuận với bên B (tại điều 3.1 của hợp đồng này).
- Phải tuân thủ triệt để các quy định về đăng ký cấp phép hành nghề vận chuyển, thu gom, và xử lý chất thải theo quy định Pháp luật của bên A đính kèm hợp đồng này, bao gồm nhưng không giới hạn những nội dung trong đó bên A được cấp phép cung cấp dịch vụ theo hợp đồng này. Trong trường hợp có sự thay đổi về hồ sơ pháp lý có liên quan, bên A có trách nhiệm cung cấp cho bên B trong vòng 07 (bảy) ngày làm việc kể từ ngày thay đổi.
- Bên A chịu trách nhiệm đối với số lượng chất thải mà bên A đã tiếp nhận thực tế tại trạm cân của Bên A.
- Có trách nhiệm cung cấp cho bên B các giấy tờ pháp lý cần thiết có liên quan đến hoạt động xử lý chất thải thông thường và Rác sinh hoạt theo quy định pháp luật để chứng minh bên A xử lý đúng quy trình.
- Bên A cam kết không liên kết với bên thứ ba trong việc xử lý chất thải thông thường và Rác sinh hoạt theo hợp đồng này.

4.2. Trách nhiệm của bên B:

- Thực hiện đúng như điều 01;
- Thanh toán đúng như điều 03;
- Giữ vệ sinh môi trường trong suốt quá trình chuyển giao chất thải.
- Tuân thủ các quy định an toàn lao động khi bên B tác nghiệp tại nhà máy của bên A.
- Cán bộ, nhân viên của bên B khi ra vào làm việc tại khu vực của bên A phải chấp hành nội quy nơi làm việc thực hiện theo đúng quản lý an toàn và bảo vệ môi trường bên A để đảm bảo trực tự an toàn cho nơi làm việc của bên A, nhân viên của bên B phải tuyệt đối chấp hành mỗi chỉ dẫn của người đại diện bên A về việc đi lại. Mọi hành vi vi phạm của bên B sẽ phải chịu hình phạt theo quy định hiện tại của bên A. (Theo tiêu chuẩn xử phạt đính kèm-hợp đồng này). Nếu bên A có thay đổi cho các quy định hiện tại, Bên A có trách nhiệm thông báo cho bên B.
- Bên B có trách nhiệm vận chuyển và bàn giao chất thải về Nhà máy xử lý chất thải của Bên A để xử lý (Địa chỉ: Ấp Nhân Hoà, xã Hưng Thịnh, tỉnh Đồng Nai).
- Bên B đảm bảo không đổ thải chất thải ra môi trường hoặc tự tiêu hủy, nếu có vi phạm thì bên B phải hoàn toàn chịu trách nhiệm trước pháp luật.

- Chất thải được bên B thu gom, phân loại đảm bảo không để lẫn CTNH hoặc chất thải khác đồng thời lưu chứa trong các thùng chứa hoặc bao bì đảm bảo an toàn, không bị rò rỉ ra môi trường. Việc phân loại, đóng gói bao bì do bên B tự thực hiện. Tất cả bao bì, thùng chứa sẽ được xử lý cùng với chất thải tại bên A.

- Nếu bên B để chất thải rắn thông thường và chất thải sinh hoạt lẫn với chất thải nguy hại thì tất cả lô chất thải đó sẽ được xem như là chất thải nguy hại và bên B phải chịu chi phí xử lý như chất thải nguy hại. (Đơn giá thể hiện tại phụ lục 001 của hợp đồng này).

- Nếu bên B để để chất thải rắn thông thường và chất thải sinh hoạt lẫn với chất thải công nghiệp không nguy hại thì tất cả lô chất thải đó sẽ được xem như là chất thải công nghiệp không nguy hại và bên B phải chịu chi phí xử lý như chất thải công nghiệp không nguy hại. (Đơn giá thể hiện tại phụ lục 001 của hợp đồng này).

- Nếu bên B thanh toán trễ hạn so với thời hạn thanh toán đã ký kết thì bên B sẽ phải nộp phạt cho bên A với lãi suất 1%/tháng trên tổng số tiền thanh toán trễ hạn;

ĐIỀU 5: BẢO MẬT THÔNG TIN

5.1. Tất cả các thông tin, bí quyết kỹ thuật và bất cứ tài liệu kỹ thuật bảo mật nào khác xuất phát từ bản hợp đồng này sẽ là tài sản của mỗi bên và trong bất kỳ hoàn cảnh nào cũng không được phép tiết lộ cho bên thứ ba nếu không có sự chấp thuận bằng văn bản của bên sở hữu còn lại.

5.2. Trách nhiệm giữ bí mật của cả hai bên tại khoản 5.1 nêu trên không áp dụng đối với các thông tin trình báo cáo, công ty mẹ của mỗi bên, các cổ đông hoặc các công ty con, chi nhánh,...

ĐIỀU 6: HIỆU LỰC CỦA HỢP ĐỒNG

6.1. Hợp đồng này có giá trị trong vòng **01 (Một) năm** kể từ ngày **02/01/2026 đến ngày 01/01/2027)**. Trong vòng 30 ngày trước khi hợp đồng hết thời hạn hai bên cùng thỏa thuận việc gia hạn hoặc thanh lý hợp đồng.

6.2. Trong vòng 10 ngày làm việc kể từ ngày Bên B nhận được hóa đơn, nếu bên B không thanh toán theo điều 3.4 thì mặc nhiên hợp đồng này sẽ tự động thanh lý, khi đó trách nhiệm của bên B về thanh toán theo điều 3.4 vẫn còn giá trị pháp lý, cho đến khi bên B hoàn thành nghĩa vụ của mình.

ĐIỀU 7: CHẤM DỨT HỢP ĐỒNG

Hợp đồng được chấm dứt trong các trường hợp sau:

- Theo điều 6 của hợp đồng này;

- Nếu Bên A hoặc Bên B vi phạm nghiêm trọng các điều khoản của hợp đồng này, Bên kia có quyền đơn phương chấm dứt hợp đồng này bằng cách gửi văn bản thông báo cho bên vi phạm. Mọi chi phí phát sinh liên quan do bên vi phạm chịu trách nhiệm thanh toán. Hợp đồng bị chấm dứt khi bên vi phạm nhận được văn bản thông báo của bên còn lại;

- Nếu một trong hai bên A và B mong muốn chấm dứt hợp đồng trước thời hạn do có sự thay đổi chính sách kinh Doanh của công ty. Trường hợp này, bên muốn chấm dứt hợp đồng phải thông báo cho bên kia ít nhất 60 ngày làm việc trước ngày đề xuất kết thúc;

- Khi chấm dứt hợp đồng, các tài sản/phương tiện/thiết bị do bên A hoặc B đầu tư/cung cấp cho bên còn lại sẽ được thu hồi. Trường hợp tài sản/phương tiện/thiết bị có sự hư hao thì hai bên sẽ thống nhất chi phí đền bù thiệt hại để bồi hoàn cho bên cung cấp tài sản/phương tiện/thiết bị (nếu có).

ĐIỀU 8: ĐIỀU KHOẢN CHUNG

8.1. Hai bên có nghĩa vụ thực hiện đúng các điều khoản đã cam kết trong hợp đồng, không bên nào được tự ý thay đổi nội dung hoặc đơn phương chấm dứt hợp đồng khi chưa có sự thỏa thuận bằng văn bản của hai bên. Bên nào vi phạm sẽ phải bồi thường toàn bộ thiệt hại do hành vi vi phạm của mình gây ra cho bên bị thiệt hại.

8.2. Các phụ lục, biên bản thỏa thuận kèm theo là bộ phận không thể tách rời và có hiệu lực theo hiệu lực của hợp đồng này.

8.3. Khi có tranh chấp xảy ra hai bên cùng nhau bàn bạc, giải quyết trên tinh thần hợp tác, đôi bên cùng có lợi. Nếu các bên không tự giải quyết được các tranh chấp thì đem vụ việc ra Tòa án nhân dân tỉnh Đồng Nai để giải quyết và phán quyết của Tòa án là quyết định cuối cùng. Mọi chi phí cho việc xét xử do bên thua kiện chịu.

8.4. Khi hợp đồng được tiến hành thanh lý, mỗi bên có trách nhiệm hoàn thành đầy đủ nghĩa vụ của mình đối với bên kia, cụ thể:

- Bên A có nghĩa vụ hoàn thành việc xử lý Chất thải rắn thông thường, chất thải sinh hoạt và các Biên bản giao nhận liên quan gửi bên B trước khi tiến hành thanh lý hợp đồng;
- Bên B có trách nhiệm thực hiện nghĩa vụ tài chính đầy đủ cho bên A trước khi tiến hành thanh lý hợp đồng.

8.5. Hợp đồng trên được lập thành 04 bản bằng tiếng Việt, mỗi bên giữ 02 bản có giá trị pháp lý như nhau (hợp đồng gồm 05 trang và 01 phụ lục kèm theo).

ĐẠI DIỆN BÊN A	ĐẠI DIỆN BÊN B
VŨ VĂN LỘC	TRẦN TRỌNG ĐÀ

CÔNG TY CỔ PHẦN TM TÀI TIẾN **CN NHÀ MÁY XỬ LÝ CTNH & CTRSH** -------o0o-------	**CỘNG HÒA XÃ HỘI CHỦ NGHĨA VIỆT NAM** **Độc lập – Tự do – Hạnh phúc** ---------o0o---------
Số: 001-79/01-2026/PLHĐCTSH-TT	

PHỤ LỤC HỢP ĐỒNG SỐ 001

(V/v Xử lý Chất thải sinh hoạt)

- Căn cứ Giấy chứng nhận đăng ký hoạt động chi nhánh số 3602168686-001 của chi nhánh Nhà máy xử lý chất thải nguy hại và chất thải rắn sinh hoạt – Công ty Cổ Phần TM Tài Tiến do Sở Kế hoạch và Đầu tư cấp lần đầu ngày 26/07/2010 và cấp lần bảy ngày 05/03/2025.

- Căn cứ vào Hợp đồng xử lý Chất thải sinh hoạt số 79/01-2026/HĐCTSH-TT đã ký ngày 02/01/2026.

Hôm nay, ngày 02 tháng 01 năm 2026, tại văn phòng **CÔNG TY CỔ PHẦN TM TÀI TIẾN**, chúng tôi gồm:

BÊN A: CHI NHÁNH NHÀ MÁY XỬ LÝ CHẤT THẢI NGUY HẠI VÀ CHẤT THẢI RẮN SINH HOẠT - CÔNG TY CỔ PHẦN TM TÀI TIẾN

* Đại diện pháp lý: **Ông VŨ VĂN LỘC** Chức vụ: Giám đốc
* Địa chỉ: Ấp Nhân Hòa, Xã Hưng Thịnh, Tỉnh Đồng Nai, Việt Nam
* Điện thoại: 02516-294986
* MST: 3602168686-001
* Tài khoản số: 113002994224 tại Ngân hàng TMCP Công thương Việt Nam – Chi nhánh Đồng Nai.

BÊN B: HỢP TÁC XÃ DỊCH VỤ VỆ SINH MÔI TRƯỜNG XUÂN LỘC

*Đại diện: **Ông TRẦN TRỌNG ĐÀ** Chức vụ: Giám Đốc
* Địa chỉ: Số 37A10 Đường Nguyễn Thị Minh Khai, Tổ 12, Ấp Gia Ray 6, Xã Xuân Lộc, Tỉnh Đồng Nai
*Điện thoại: 0355 640 793
*MST:36900545931.

Hai bên đã cùng nhau bàn bạc và thống nhất ký kết phụ lục hợp đồng xử lý Chất thải rắn thông thường và chất thải sinh hoạt(gọi tắt là CTSH) với những nội dung như sau:

1. GIÁ XỬ LÝ CHẤT THẢI SINH HOẠT:

STT	DANH MỤC	Trạng thái tồn tại	ĐVT	ĐƠN GIÁ (VNĐ)	Ghi Chú
01	Chất thải sinh hoạt (Phát sinh từ hoạt động sản xuất của các công ty khách hàng của bên B)	Rắn	Kg	1.200	

- Đơn giá không bao gồm vận chuyển. Bên B tự vận chuyển đến Bên A.

- Đơn giá trên định mức chất thải phát sinh từ 10 tấn/tháng trở. Nếu khối lượng chất thải trong 1 tháng phát sinh ít hơn 10 tấn / tháng thì Bên B vẫn phải thanh toán đủ 10 tấn (Tức 10 tấn x 1.200đ = 12.000.000đ) chưa bao gồm VAT.

- Nếu chất thải sinh hoạt để lẫn với chất thải công nghiệp thông thường thì sẽ được xử lý như chất thải công nghiệp thông thường. Đơn giá xử lý là 1.600đ/kg. Chưa bao gồm VAT.

- Nếu chất thải sinh hoạt để lẫn với chất thải nguy hại thì sẽ được xử lý như chất thải nguy hại đơn giá xử lý chất thải nguy hại là 6.000đ/kg. Chưa bao gồm VAT.

(Đơn giá xử lý CTRCNTT chưa bao gồm thuế VAT)

-THỜI GIAN VÀ ĐỊA ĐIỂM TIẾP NHẬN CHẤT THẢI :

-Thời gian tiếp nhận: *Theo lịch cố định hoặc theo yêu cầu của Bên B, báo trước trong vòng 2 ngày làm việc.*

-Địa điểm tiếp nhận: Bên B tự vận chuyển đến Nhà Máy xử lý của Bên A (Ấp Nhân Hòa, Xã Hưng Thịnh, Tỉnh Đồng Nai)

2. Các bên có trách nhiệm thực hiện đúng nội dung Hợp đồng và Phụ lục hợp đồng đã ký. Phụ lục Hợp đồng này được lập thành 04 (bốn) bản, mỗi bên giữ 02 (hai) bản có giá trị pháp lý như nhau.

ĐẠI DIỆN BÊN A	ĐẠI DIỆN BÊN B
VŨ VĂN LỘC	TRẦN TRỌNG ĐÀ

CỘNG HÒA XÃ HỘI CHỦ NGHĨA VIỆT NAM
Độc Lập – Tự Do – Hạnh Phúc

HỢP ĐỒNG

Số: ..2025..../HDKT/DS2-SHT

V/V: CUNG ỨNG SUẤT ĂN CÔNG NGHIỆP CHO CÔNG NHÂN VIÊN

- Căn cứ Bộ Luật Dân sự số 91/2015/QH13 ngày 24/11/2015 và Luật Thương mại số 36/2005/QH11 đã được Quốc hội nước Cộng Hòa Xã Hội Chủ Nghĩa Việt Nam thông qua.
- Căn cứ vào khả năng cung ứng dịch vụ của CÔNG TY TNHH SÔNG HỒNG TÂN và nhu cầu phục vụ ăn uống của CB CNV CÔNG TY TNHH GIÀY DONA STANDARD VIỆT NAM.

Hôm nay , Ngày 31 tháng 12 năm 2024, chúng tôi gồm:

Bên A : **CÔNG TY TNHH GIÀY DONA STANDARD VIỆT NAM**
Địa chỉ: Khu công nghiệp Xuân Lộc, Xã Xuân Tâm, Huyện Xuân Lộc, Tỉnh Đồng Nai, Việt Nam
Điện thoại : 0251 3744828
Đại diện : **HUỲNH THỊ PHƯƠNG LOAN** Chức vụ: Tổng Giám Đốc
MST : 3600834796
Tên tài khoản : CÔNG TY TNHH GIÀY DONA STANDARD VIỆT NAM
Địa chỉ ngân hàng: 53A/4, Quốc Lộ 1A, Xã Hố Nai 3, Huyện Trảng Bom, Tỉnh Đồng Nai, Việt Nam
Tài khoản số : 012.100.114.9716 Tại Ngân hàng TMCP Ngoại thương Việt Nam – Chi Nhánh Đông Đồng Nai
Mã Swiftcode : BFTVVNVX087

Bên B : **CÔNG TY TNHH SÔNG HỒNG TÂN**
Địa chỉ : Số 753 - Xa Lộ Hà Nội - KP3 - P. Long Bình - TP. Biên Hòa – T. Đồng Nai
Mã số thuế : 3600816162
Điện thoại : 0251 2222202 Fax: 0251 6282111
Đại diện : **TÔ HOÀNG DUNG** Chức vụ: Chủ tịch HĐTV
Tên tài khoản : CÔNG TY TNHH SÔNG HỒNG TÂN
Tài khoản số : 7201.190.999.999 Tại Ngân hàng Quân Đội (MB Bank) - Chi nhánh Đồng Nai
Địa chỉ ngân hàng : 23, Đường Võ Thị Sáu, Phường Thống Nhất, Thành phố Biên Hòa, Tỉnh Đồng Nai
Mã Swiftcode: MSCBVNVX

Sau khi bàn bạc, hai bên thống nhất ký kết hợp đồng với các điều khoản như sau:

Điều 1: NỘI DUNG HỢP ĐỒNG:

1. Căn cứ theo số lượng suất ăn do bên A thông báo hàng ngày, bên B cung cấp bữa ăn giữa ca cho bên A theo hình thức tổ chức chế biến và phục vụ tại nhà ăn của bên A. Mỗi suất ăn bao gồm các món ăn sau :
   - Cơm trắng (gạo R# 64 hoặc gạo khác có chất lượng và giá thành tương đương hoặc cao hơn)
   - Hai món mặn (một món chính và một món phụ)
   - Một món xào
   - Một món canh
   - Trái cây tráng miệng
2. Đơn giá nguyên liệu và thực phẩm chính được dùng làm căn cứ để ký hợp đồng (theo giá chợ đầu mối, siêu thị tại thời điểm khảo sát):

Tên thực phẩm	Giá tiền *(theo thời điểm ký hợp đồng)*
Cơm trắng (gạo R#64)	11,000 đồng/kg
Thịt gà công nghiệp	55,000 đồng/kg
Thịt heo	117,000 đồng/kg
Cá nục	57,000 đồng/kg
Tôm	120,000 đồng/kg
Trứng gà	2,000 đồng/cái
Trứng vịt	2,500 đồng/cái

3. Bên A đồng ý giao cho bên B nhận thầu cơm thừa tại nhà ăn với giá 7,000,000 vnđ/ tháng (Bảy triệu đồng chẵn). Giá này đã bao gồm VAT, số tiền này bên A sẽ xuất hóa đơn hàng tháng cho bên B thanh toán.

4. Bên A đồng ý cho bên B được phép bán các loại thức uống, nước giải khát tại quầy bán nước và máy bán nước tự động trong canteen của bên A, chủng loại và giá bán sẽ do bên A duyệt trước khi bên B bán hoặc khi có thay đổi về chủng loại và giá bán.

Điều 2: QUI CÁCH HÀNG HÓA

1. Thực phẩm trước khi đưa vào chế biến phải có nguồn gốc rõ ràng, đảm bảo đủ tiêu chuẩn chất lượng và an toàn vệ sinh theo đúng qui định của Bộ Y Tế. Riêng các loại thịt gia súc, gia cầm có nguồn gốc xuất xứ ngoài tỉnh, trước khi đưa vào chế biến phải có kiểm dịch của cơ quan chức năng.
2. Bên B phải cung cấp thực phẩm tươi, không có dấu hiệu thối rữa, không có mùi hôi.

Điều 3: GIÁ CẢ VÀ ĐỊNH LƯỢNG MỖI SUẤT ĂN

1. Giá cả: Đơn giá mỗi suất ăn là 22,000 đồng (Bằng chữ: Hai mươi hai nghìn đồng) chưa bao gồm thuế VAT. Trong đó chi phí tổ chức Doanh nghiệp là 17% ~ 3,740 đồng (ba nghìn bảy trăm bốn mươi đồng) và chi phí thực phẩm là 83%~ 18,260 đồng (mười tám nghìn hai trăm sáu mươi đồng).
2. Chi tiết cụ thể như sau:

Bảng chi tiết phân bổ chi phí

STT	NỘI DUNG CHI PHÍ	GIÁ TIỀN (VNĐ)
I	**CHI PHÍ TỔ CHỨC DOANH NGHIỆP**	**3,740**
II	**CHI PHÍ THỰC PHẨM**	**18,260**
1	Cơm trắng	1,980
2	Món mặn chính	10,000
3	Món mặn phụ	2,820
4	Rau xào	900
5	Rau canh	900
6	Tráng miệng	860
7	Gia vị	800

2.1 Thực phẩm món chính nấu thuần với số tiền là 10,000 đồng

STT	Thực phẩm	Đơn giá (VNĐ/ kg)	Số tiền quy định (VNĐ)	Định lượng chưa sơ chế tối thiểu thỏa thuận trên hợp đồng (Gram)
1	Cá biển kho (nục)	57,000	10,000	176
2	Cá biển chiên (hường)	57,000	10,000	176
3	Cá bạc má - chiên	57,000	10,000	176

4	Cá sông hồ (diêu hồng, basa)	57,000	10,000	176
5	Cá sông hồ (basa phile)	75,000	10,000	133
6	Cá sông hồ (Cá lóc)	70,000	10,000	143
7	Cá biển (Thu đao)	60,000	10,000	167
8	Cá Trứng chiên	80,000	10,000	125
9	Gà CN kho	55,000	10,000	165
10	Gà CN chiên	55,000	10,000	165
11	Thịt heo kho (nạc đùi,)	117,000	10,000	143
12	Thịt heo kho (cốt lết)	140,000	10,000	100
13	Thịt heo chiên	117,000	10,000	143
14	Tôm rim (kho)	120,000	10,000	84
15	Thịt bò	220,000	10,000	36
16	Sườn non	140,000	10,000	80
17	Thịt vịt kho	80,000	10,000	125

2.2 Thực phẩm món chính nấu kết hợp với thực phẩm khác

STT	Thực phẩm	Đơn giá (VNĐ/ kg)	Số tiền quy định (VNĐ)	Định lượng chưa sơ chế tối thiểu (gram)
1	Thịt heo kho	117,000	8,000	114
2	Thịt Gà kho	55,000	8,000	132
3	Thịt bò	220,000	8,000	40

2.3 Thực phẩm chay

STT	**Thực phẩm**	**Đơn giá (VNĐ/ kg)**	**Số tiền quy định (VNĐ)**	**Định lượng chưa sơ chế tối thiểu (gram)**
1	Tàu hũ kí	105,000	10,000	95
2	Chả chay	100,000	10,000	100
3	Gà lát chay	165,000	10,000	61
4	Tép chay	70,000	10,000	143
5	Heo chay	95,000	10,000	105
6	Thịt có tiêu chay	120,000	10,000	83
7	Heo lát chay	200,000	10,000	50
8	Sườn chay	200,000	10,000	50
9	Nấm đùi gà	60,000	10,000	167
10	Nấm mèo	105,000	10,000	95
11	Nấm rơm	85,000	10,000	118
12	Nấm bào ngư	50,000	10,000	200

2.4 Món nước

Stt	**Món ăn (nước)**	**Loại thực phẩm**	**Định Lượng Chín (gram)**
1	Bánh đa cua	Cua + Thịt heo	62
2	Bún/ Hủ tiếu/ nui giò heo + thịt	Thịt heo + Giò heo	100

3	Bún riêu	Mọc + chả giò	97
4	Bún riêu/ bánh đa cua	Thịt heo + đậu hũ + chả lụa+ mọc xay	110
5	Bún thịt nướng	Thịt heo + chả giò + chả lụa	110
6	Bún/ mì/ hủ tiếu mọc + thịt heo	Thịt heo + mọc viên	65
7	Bánh canh/ hủ tiếu/ bún thịt heo	Thịt heo + Sườn	68
8	Hủ tiếu bò kho	Thịt bò	45
9	Phở bò	Thịt bò + bò viên	61
10	Bún bò	Thịt bò + chả quế	54
11	Bún măng/phở gà	Thịt gà	122
12	Mì quảng/ Hủ tiếu nam vang	Thịt heo + tôm (3 con) + trứng cút (2 quả)	61 chưa có trứng
13	Nui thịt heo	Thịt Heo + trứng cút (2 quả)	64
14	Mì tôm thịt bò	Thịt bò + Trứng gà (1 quả)	38 chưa có trứng
15	Bún măng vịt	Thịt vịt	61

3. Trường hợp món ăn chính nằm ngoài danh mục của bảng định lượng món ăn chính kể trên, thì sẽ căn cứ vào giá cả và định lượng mỗi suất ăn trong bảng thực đơn của bên B cung cấp hàng tuần để so sánh. Nhưng giá cả bên B đưa ra không được cao hơn giá thị trường của món ăn chính trong tuần (căn cứ vào đơn giá của chợ đầu mối, siêu thị tại thời điểm khảo sát).
4. Trong trường hợp giá cả thị trường của những mặt hàng trên biến động tăng từ 10% trở lên so với thời điểm ký hợp đồng (căn cứ vào đơn giá của chợ đầu mối, siêu thị tại thời điểm khảo sát). Trong vòng 1 tháng, bên B có thể đề xuất và thương lượng lại giá suất ăn cho phù hợp với thực tế, trong thời gian hai bên thương lượng bên B vẫn phải cam kết duy trì về chất lượng và định lượng của suất ăn.

Điều 4: AN TOÀN VỆ SINH THỰC PHẨM VÀ PHÒNG CHỐNG CHÁY NỔ:

1. Ngộ độc thực phẩm: Trong trường hợp xảy ra ngộ độc thực phẩm, căn cứ theo kết luận của cơ quan chức năng, nếu nguyên nhân do nguồn gốc của bên B gây ra, bên B phải chịu trách nhiệm thanh toán toàn bộ chi phí cho việc điều trị chăm sóc những bệnh nhân bị ngộ độc. Đồng thời bên A có quyền chấm dứt hợp đồng ngay sau khi thông báo cho bên B bằng văn bản.
2. Phòng chống cháy nổ: Trong quá trình thực hiện hợp đồng, bên B phải tuân thủ các qui định về an toàn, vệ sinh lao động và phòng chống cháy nổ, hư hại tổn thất về người và tài sản của bên A thì bên B phải bồi thường những thiệt hại đã gây ra cho bên A.

Điều 5: TRÁCH NHIỆM BÊN A:

1. Bên A có trách nhiệm thông báo cho toàn thể công nhân viên không được đem các loại thức ăn từ bên ngoài vào công ty, nhằm đảm bảo an toàn vệ sinh thực phẩm. Ngoài ra còn có trách nhiệm bố trí người đại diện để báo và ký nhận số lượng suất ăn hàng ngày.
2. Bên A có trách nhiệm hỗ trợ duy trì trật tự & các qui định tại nhà ăn.
3. Bên A lưu mẫu thức ăn chín hàng ngày trong vòng 72 giờ.
4. Bên A cung cấp thông tin và yêu cầu Bên B thực hiện các quy định về khiếu nại tố cáo trong chính sách kinh doanh thành tín liêm khiết của Tập Đoàn Phong Thái.
5. Bên A có trách nhiệm báo số phần ăn cho bên B vào lúc 9:30 giờ mỗi ngày. Riêng đối với ngày Chủ Nhật (hoặc ngày lễ), bên A phải báo trước 12 tiếng.

Điều 6: TRÁCH NHIỆM BÊN B

1. Hàng tháng bên B phải thanh toán cho bên A chi phí điện, nước đã sử dụng tại khu vực nấu bếp và quầy bán nước. Số lượng sử dụng được căn cứ vào chỉ số trên đồng hồ điện, nước được lắp đặt riêng tại nhà ăn công nhân. Đơn giá tiền điện/ nước áp dụng như sau:

Đơn giá bình quân của 1 kwh điện = Tổng tiền của 3 kỳ (kỳ 3 của tháng trước + kỳ 1, 2 của tháng chốt bảng kê)/ tổng số kwh của 3 kỳ.
Đơn giá tiền Nước: Áp dụng theo đơn giá của nhà máy cung cấp nước cho bên A.

2. Bên B được bán các loại nước uống tại quầy nước và phải đảm bảo các loại nước uống có nguồn gốc xuất xứ rõ ràng theo qui định. Giá cả của các loại nước uống trên phải được bộ phận Công đoàn/ Quan hệ lao động/ Tổng Vụ kiểm tra xác nhận và niêm yết công khai tại khu vực quầy nước thì mới được phép bày bán. Những loại nước uống mà chưa ược Bên A kiểm tra và ký xác nhận thì không được phép bày bán.
3. Trước khi xuống ca phải vệ sinh sạch sẽ khu vực quầy nước và tắt các nguồn điện không cần thiết.
4. Bên B có trách nhiệm bảo quản tài sản (cơ sở hạ tầng, trang thiết bị, bàn ghế,... cho bên A). Trong trường hợp bên B làm hư hỏng tài sản của bên A thì trong vòng 3 ngày phải tiến hành xử lý sửa chữa khắc phục lại cho bên A.
5. Bên B có trách nhiệm phối hợp cùng với bên A lưu mẫu thức ăn chín mỗi ngày. Trường hợp số suất ăn dưới 30 suất/ca thì không phải lưu mẫu (theo quyết định 1246/QĐ-BYT).
6. Định kỳ 6 tháng 1 lần, bên B có trách nhiệm kiểm tra sức khỏe định kỳ cho toàn bộ CB_ CNV phục vụ tại nhà ăn và gửi kết quả cho bên A. Kết quả khám sức khỏe định kỳ phải đảm bảo không mang các bệnh ngoài da, bệnh đường hô hấp, bệnh truyền nhiễm có thể lây lan cho nhiều người như: Bệnh Lao, bệnh viêm gan siêu vi A/E, Bệnh nấm tay /chân..., xét nghiệm người lành mang trùng.
7. Bên B có trách nhiệm duy trì, bảo dưỡng trang thiết bị mà bên A đã bàn giao. Khi hợp đồng kết thúc, toàn bộ trang thiết bị do bên A đầu tư sẽ do bên B bàn giao lại. Nếu có mất mát hư hỏng sẽ do bên B chịu trách nhiệm bồi thường (ngoại trừ phần hư hao được tính khấu trừ).
8. Để nâng cao chất lượng phục vụ, bên B có đầu tư thêm một số trang thiết bị như: tủ làm nóng thức ăn, xe đựng khay... nhưng phải thỏa thuận với bên A trước và phải được sự đồng ý của bên A (có biên bản xác nhận đóng mộc của hai bên). Sau khi kết thúc hợp đồng tài sản thuộc bên B mua sắm được xem là tài sản của bên B.
9. Hàng năm bên B có trách nhiệm kiểm tra thống kê lại trang thiết bị và ghi nhận thực tế, Trang thiết bị được bàn giao phải có biên bản ghi nhận và được đóng mộc của hai bên.
10. Bên B có trách nhiệm tuân thủ các yêu cầu của bên A cũng như các qui định của nhà nước Việt Nam về vệ sinh an toàn thực phẩm, vệ sinh an toàn lao động & vệ sinh môi trường. Mỗi lần vi phạm, bên B sẽ bị xử phạt theo điều 8 của hợp đồng này.
11. Bên B phải gửi thực đơn hàng tuần/hàng tháng cho bên A. Bên B sẽ phục vụ bữa ăn theo thực đơn đã được bên A duyệt và được niêm yết tại bảng thực đơn.
12. Bên B có trách nhiệm chịu hoàn toàn mọi chi phí phát sinh và bồi thường tổn thất cho bên A nếu bên B không kịp giao đủ số lượng, chất lượng và đúng thời gian theo yêu cầu gây ảnh hưởng đến bữa ăn của công nhân viên trong công ty (bên A). Tuỳ theo mức độ ảnh hưởng, bên A sẽ yêu cầu bồi thường mức thiệt hại tương ứng.
13. Bên B có trách nhiệm cung cấp bữa ăn nóng (Cơm và Canh v.v), mới cho bên A. Nếu bên B vi phạm điều này 3 lần trong tháng, bên A có quyền chấm dứt hợp đồng mà không phải bồi thường.
14. Bên B có trách nhiệm tự lo các khoản chi phí cho vệ sinh môi trường phát sinh trong quá trình chế biến thực phẩm như hóa chất tẩy rửa, bao thu gom rác, vệ sinh định kỳ hố ga chứa các thức ăn thải mỗi tháng 2 lần .v.v...
15. Bên B có trách nhiệm dọn dẹp thu gom các loại chất thải rắn sinh hoạt phát sinh tại khu quầy bán nước như: vỏ chai, lon, giấy... đảm bảo môi trường luôn sạch sẽ.
16. Nhân viên phục vụ tại nhà ăn phải mặc đồng phục và bảo hộ lao động như khẩu trang, tạp dề, bao tay, mũ, bốt (ủng)... Đồng thời phải có thái độ văn minh, lịch sự trong cung cách phục vụ bữa ăn cho công nhân.

17. Trong quá trình phục vụ tại nhà ăn của bên A, nếu bên B gây ra cháy nổ, hư hại tổn thất về người và tài sản của bên A có sự xác nhận của cơ quan có thẩm quyền thì bên B phải bồi thường các thiệt hại cho bên A căn cứ theo mức độ hư hại và tổn thất thực tế do bên B gây ra.
18. Bên B phải có giấy phép kinh doanh, giấy phép hành nghề đối với loại hình kinh doanh ăn uống theo quy định nhà nước. Bên B được phép bán các loại thức uống giải khát cho công nhân nhưng giá bán phải được kiểm tra trước bởi bộ phận Tổng Vụ, Công đoàn và quan hệ lao động.
19. Bên B phải tuân thủ theo qui định của pháp luật hiện hành và các quy chế của khách hàng (Nike).
20. Bên B phải nhắc nhở quản lý và công nhân của mình không được phép đem thức ăn sống hoặc chín (Cơm, thịt, cá, rau, gia vị...) từ trong công ty ra ngoài mà chưa có sự chấp thuận của bên A, ngoại trừ thức ăn chuyển sang ký túc xá hàng ngày.
21. Bên B phải tuân thủ các qui định an toàn về giao thông & an toàn nhà thầu khi làm việc tại bên A.
22. Không để nhân viên của mình vào khu vực cấm, khu vực làm việc của bên A, hoặc những nơi khác không liên quan đến công việc theo hợp đồng này và chịu trách nhiệm bồi thường thiệt hại do những hành vi trên gây ra.
23. Cử quản lý chuyên trách giám sát nhân viên của mình về vấn đề an toàn trong quá trình làm việc tại nhà máy của bên A. Quản lý phải được huấn luyện về quản lý an toàn, an toàn giao thông trong nhà máy bởi bộ phận chuyên trách của bên A. Đồng thời, huấn luyện lại các quy định an toàn, an toàn giao thông này cho công nhân của mình (bên B) trước khi vào khuôn viên bên A làm việc. Trong trường hợp bên B vi phạm những "Quy định về an toàn, vệ sinh lao động đối với nhà thầu, các quy tắc xử phạt cam kết thực hiện" mà 2 bên đã ký kết thì bên A căn cứ vào quy định này để xử phạt. Số tiền phạt sẽ được chuyển khoản vào tài khoản của bên A.
24. Bên B phải nhắc nhở quản lý và công nhân của mình giữ gìn, bảo quản cơ sở hạ tầng và trang thiết bị mà chủ đầu tư cung cấp. Trong trường hợp bên B sử dụng dẫn đến hư hỏng thì bên B phải chịu trách nhiệm sửa chữa, khắc phục trong thời hạn 3 ngày. Mọi chi phí sửa chữa do bên B chi trả.
25. Trong trường hợp bên B không có khả năng khắc phục, sửa chữa hư hỏng thì bên A sẽ thực hiện việc sửa chữa này, sau đó bên B sẽ thanh toán lại chi phí sửa chữa cho bên A.
26. Bên B cam kết trong quá trình hợp tác hoặc giao dịch sẽ tuân thủ các quy định chính sách kinh doanh thành tín liêm khiết của Tập Đoàn Phong Thái, bao gồm nhưng không giới hạn các nghĩa vụ sau đây:
    - Không trực tiếp hoặc gián tiếp cung cấp cho nhân viên Phong Thái và người liên quan, hứa hẹn, yêu cầu hoặc chấp nhận lợi ích không chính đáng dưới bất kỳ hình thức nào, hoặc làm những điều trái với thành tín, trái phép hoặc làm trái nghĩa vụ được uỷ thác.
    - Không trực tiếp hoặc gián tiếp cung cấp hay tiếp nhận bất kỳ quà cáp, sự chiêu đãi không hợp lý hoặc những lợi ích không chính đáng.
    - Tuân thủ quy định pháp luật về lao động, bình đẳng, phòng chống quấy rối tình dục; cung cấp môi trường làm việc lành mạnh và an toàn cho người lao động.
    - Bảo vệ nhân quyền: phải tránh những hành động gây tổn hại đến tinh thần và sức khỏe của người lao động.
    - Nghiêm cấm kỳ thị: không được phân biệt, loại trừ hoặc ưu tiên dựa trên nhân chủng, màu da, tuổi tác, giới tính, đồng thuận giới tính, dân tộc, khuyết tật, tình trạng thai sản, tín ngưỡng, lập trường chính trị, nguồn gốc xã hội, hoặc tình trạng hôn nhân...
27. Bên B phải đảm bảo định lượng theo tiêu chuẩn 2.1; 2.2; 2.3; 2.4 và bảng định lượng sau khi nấu chín có ký đại diện giữa Bên A và Bên B xác nhận. Trong trường hợp bên A kiểm tra định lượng chín, Bên B phải đảm bảo bình quân định lượng ít nhất của 20 khay đạt tiêu chuẩn trên. Trường hợp có bất kỳ khay nào có định lượng thấp hơn 15% so với định lượng tiêu chuẩn thì sẽ xử lý theo các điều khoản xử phạt trong hợp đồng.

28. Ngày đầu tiên trong tháng sẽ giảm giá bán nước cho 2 sản phẩm (1,000 VNĐ/sản phẩm). Nếu ngày đầu tiên trong tháng là ngày nghỉ như lễ, tết, thường niên…thì mức giảm giá sẽ được áp dụng vào ngày kế tiếp sau ngày nghỉ. (giá chính: trà ô long 7K /trà xanh 0 độ 9K)

Điều 7: THỜI HẠN HỢP ĐỒNG

1. Bản hợp đồng này có giá trị 36 tháng kể từ ngày 01 tháng 01 năm 2025 và kết thúc vào hết ngày 31 tháng 12 năm 2027. Nếu 1 trong 2 bên muốn chấm dứt hợp đồng trước thời hạn thì phải thông báo cho bên kia trước 30 ngày bằng văn bản.
2. Khi thời gian hợp đồng sắp kết thúc, hai bên sẽ thông báo cho nhau trước 30 ngày về ý định tái ký hoặc kết thúc hợp đồng.
3. Trong thời gian báo trước này bên B vẫn phải cam kết duy trì về chất lượng và định lượng của suất ăn cho đến ngày cuối cùng của hợp đồng hoặc thời gian mà hai bên đã thống nhất bằng văn bản để kết thúc hợp đồng.

Điều 8: CÁC TRƯỜNG HỢP BÊN B VI PHẠM VÀ BIỆN PHÁP XỬ LÝ.

1. Tự ý thay đổi món ăn khác với thực đơn ca/ngày hôm đó mà không thông báo cho bên A được biết thì bị trừ 30% giá trị thanh toán của ca đó.
2. Trường hợp phục vụ bữa ăn không kịp, bị trễ buộc công nhân phải đợi trên 5 phút thì bị trừ tiền. Trễ 50 phần trở xuống thì bị trừ tiền là 1,000,000 đồng (một triệu đồng). Trễ trên 50 phần trở lên thì bị trừ 5,000,000 đồng (năm triệu đồng).
3. Thức ăn nguội hoặc thức ăn còn tồn lại của ca trước dùng phục vụ bữa ăn cho ca sau thì bị phạt 5,000,000 đồng/1 lần vi phạm (năm triệu đồng).
4. Kho lưu trữ thực phẩm phải để gọn gàng, sạch sẽ, ngăn nắp, có phân chia khu vực theo từng loại thực phẩm. Nếu vi phạm thì bị phạt tiền 1,000,000 đồng /1 lần vi phạm (một triệu đồng).
5. Thùng đựng thức ăn thừa, rác thải phải có nắp đậy và không bị rò rỉ. Nếu vi phạm thì bị phạt tiền 500,000 đồng /1 thùng (năm trăm ngàn đồng)
6. Không thu gom rác thải của quá trình sơ chế, chế biến thức ăn hoặc không để rác đúng nơi quy định sau mỗi ca làm việc. Nếu vi phạm thì bị phạt tiền 500,000 đồng /1 thùng (năm trăm ngàn đồng)
7. Nếu bên B tái phạm các điều khoản trong hợp đồng 3 lần/ tháng mà bên A kiến nghị khắc phục sửa chữa nhưng vẫn tái phạm mà không có thái độ hợp tác sửa chữa thì bên A có quyền chấm dứt hợp đồng trước thời hạn mà không cần báo trước cho bên B.
8. Nhân viên phục vụ bữa ăn không có giấy khám sức khỏe định kỳ hoặc không qua lớp huấn luyện an toàn vệ sinh thực phẩm thì bị phạt tiền: 2,000,000 đồng/1 lần vi phạm (hai triệu đồng).
9. Đối với trường hợp vi phạm vệ sinh ATTP thì bị trừ 1,000,000 đồng/ 1 lần vi phạm (một triệu đồng). Theo những qui định dưới đây:
   - Mặt bàn ăn không sạch sẽ, nền nhà dầu ăn bám. Không rửa khay bằng xà phòng hoặc dầu mỡ bám lên khay, vết dơ.
   - Nhà ăn, khu vực nấu ăn, khu chia thức ăn, khu để thức ăn có nhiều ruồi, gián hoặc côn trùng.
   - Không trải thảm ở lối đi, khu rửa tay hoặc các các vị trí do bên A chỉ định …
   - Các cống rãnh không được vệ sinh theo định kỳ 1 tuần 3 lần, để bám rong rêu và đường thoát nước thải bị tắc nghẹt không xử lý trong 24h
   - Phòng lạnh hoặc tủ lạnh chứa thực phẩm phải trong điều kiện vệ sinh sạch sẽ.
   - Thức ăn phải được đậy kỹ càng và được chứa / đặt cách xa mặt đất. Khu vực nhà bếp được trang bị bồn rửa tay, xà phòng cho nhân viên nhà ăn sử dụng. Phải rửa tay kỹ hoặc khử trùng trước khi tiếp xúc với đồ ăn.
   - Bên B phải có trách nhiệm phun thuốc diệt côn trùng theo định kỳ một tháng hai lần.
   - Sử dụng thớt dơ & không đảm bảo vệ sinh để sơ chế thực phẩm và rau xanh.
   - Sử dụng dao sét rỉ để sơ chế thực phẩm và rau củ quả.

- Sử dụng rổ/ mẹt/ nồi/ chảo không đảm bảo vệ sinh hoặc rỉ sét đựng thực phẩm đã được rửa hoặc nấu chín
- Không có ủng hoặc giầy, dép sử dụng riêng trong khu vực chế biến thực phẩm.
- Người tiếp xúc trực tiếp với thực phẩm mà không cắt ngắn móng tay; đeo đồng hồ; ăn uống hoặc khạc nhổ trong khu vực chế biến thực phẩm, phân chia thực phẩm chín.
- Nhân viên phục vụ tại nhà ăn không mặc đồng phục và bảo hộ lao động như khẩu trang, tạp dề, bao tay, mũ, bốt (ủng)…

10. Phạt 1,000,000 đồng (một triệu đồng) nếu thức ăn chín không được đậy nắp, hoặc đựng trong đồ nhựa.
11. Phạt 1,000,000 đồng (một triệu đồng) nếu thức ăn có có hoặc rác.
12. Phạt 2,000,000 đồng (hai triệu đồng) nếu thức ăn chín có côn trùng, sâu bọ (bình thường).
13. Phạt 3,000,000 đồng (ba triệu đồng) nếu chế biến món thịt không sạch (còn lông, kim tiêm, hoặc kim loại).
14. Nhân viên phục vụ bữa ăn vi phạm qui định an toàn thực phẩm như: không đeo khẩu trang, găng tay, áo yếm, mũ, ủng, hoặc trang bị nhưng không đúng qui cách thì phạt tiền 1,000,000 đồng/1lần vi phạm/1 người.
15. Phạt 5,000,000 đồng (năm triệu đồng) nếu thức ăn bị dòi, thằn lằn, chuột.
16. Trong vòng 1 tháng vi phạm thiếu định lượng (đã được thống nhất) món ăn chính:

    A. Trường hợp số suất ăn trên 500 suất/ca

    1. Lần 1: Phạt 10,000,000 đồng (mười triệu đồng).
    2. Lần 2: Phạt 20,000,000 đồng (hai mươi triệu đồng).
    3. Lần 3: Phạt 30,000,000 đồng (ba mươi triệu đồng)

    B. Trường hợp số suất ăn dưới 500 suất/ca

    4. Lần 1: Phạt 2,000,000 đồng (hai triệu đồng).
    5. Lần 2: Phạt 3,000,000 đồng (ba triệu đồng).
    6. Lần 3: Phạt 4,000,000 đồng (bốn triệu đồng.
17. Phạt 5,000,000 đồng (năm triệu đồng) nếu để nguyên liệu, thực phẩm xuống nền nhà: như rau, củ, quả, thịt, cá…
18. Phạt 10,000,000 đồng (mười triệu đồng) nếu thực phẩm sống, chín có mùi ôi thiu.
19. Phạt 10,000,000 đồng (mười triệu đồng) nếu cơm sống.
20. Phạt 1,000,000 đồng (một triệu đồng) nếu khay không sạch sẽ, có dầu mỡ hoặc thức ăn thừa bám trên khay.
21. Phạt 10,000,000 đồng (mười triệu đồng) nếu thực phẩm gia súc, gia cầm trước khi chế biến không có kiểm dịch của cơ quan chức năng theo Điều 2 khoản 1 của hợp đồng này.
22. Phạt 5,000,000 đồng (năm triệu đồng) nếu nhân viên phục vụ của bên B tự ý lấy thức ăn ngay tại bàn ăn trước hoặc sau khi công nhân viên bên A dùng bữa hoặc nhân viên của bên B lấy thức ăn sống, chín hoặc gia vị đem ra ngoài mà chưa có sự chấp thuận của bên A.
23. Phạt 1,000,000 đồng (một triệu đồng) nếu món ăn chính (thịt heo) có tỉ lệ mỡ trên 30%/ 1 khay cơm.
24. Phạt 1,000,000 đồng (một triệu đồng) nếu bên B cung ứng không đủ ớt, nước tương, nước mắm cho bữa ăn.
25. Phạt 20,000,000 đồng (hai mươi triệu đồng) nếu bên B sử dụng nguyên phụ liệu, thực phẩm không rõ nguồn gốc, không thời hạn sử dụng, không đảm bảo tiêu chuẩn chất lượng an toàn vệ sinh do Bộ Y tế ban hành.
26. Phạt 5,000,000 đồng (năm triệu đồng) nếu thức ăn nấu chưa chín.
27. Phạt 2,000,000 đồng/ lần vi phạm (hai triệu đồng) nếu bên B không tuân thủ luật lao động hiện hành và chính sách của khách hàng (Nike).

28. Nếu phát hiện công nhân viên của bên B vi phạm qui định an toàn PCCC như hút thuốc không đúng nơi quy định, sử dụng các thiết bị không đảm bảo an toàn PCCC…
   - Lần 1 : Phạt 1,500,000 đồng (Một triệu năm trăm nghìn đồng)
   - Lần 2 : Phạt 3,000,000 đồng (Ba triệu đồng)
   - Lần 3 : Phạt 4,000,000 đồng (Bốn triệu đồng)
29. Phạt 2,000,000 đồng (hai triệu đồng) nếu phát hiện xe cơm, tủ cơm, khu vực phân chia khay có gián hoặc côn trùng.
30. Phạt 1,000,000 đồng (Một triệu đồng) nếu phát hiện bên B bán nước uống cao hơn với giá niêm yết / những loại nước uống mà chưa được bên đại diện A phê duyệt/ không có nguồn gốc rõ ràng, không thời hạn sử dụng hoặc quá thời hạn sử dụng không đảm bảo chất lượng an toàn vệ sinh do bộ y tế ban hành.
31. Phạt 4,000,000 đồng (Bốn triệu đồng) nếu bên B không thực hiện ghi chép, lưu trữ sổ kiểm thực 3 bước.
32. Phạt 1,000,000 đồng (Một triệu đồng) nếu bên B không thực hiện việc vệ sinh định kỳ hố ga chứa chất thải mỗi tháng 2 lần.
33. Phạt 1,000,000 đồng (Một triệu đồng) nếu bên B không thực hiện việc vệ sinh và vớt cặn tại bể tách mỡ định kỳ hàng ngày, môi trường xung quanh không dọn dẹp sạch sẽ sau khi làm
34. Nếu bên A phát hiện bên B sử dụng lãng phí điện và nước hoặc sử dụng điện và nước không đúng mục đích thì bên A sẽ tiến hành xử lý với mức phạt là 1,000,000 đồng (một triệu đồng) cho một trường hợp vi phạm và tái vi phạm lần hai trong cùng 1 tháng thì bên A sẽ áp dụng mức phạt là 2,000,000 đồng (Hai triệu đồng)
35. Phạt 1,000,000 đồng (Một triệu đồng) nếu nhà ăn không có nhân viên phục vụ múc cơm, canh cho người lao động trong công ty vào tất cả các ca.
36. Phạt 2,000,000 đồng (Hai triệu đồng) nếu chủ cơ sở sản xuất kinh doanh thực phẩm, cung cấp suất ăn công nghiệp không có giấy xác nhận tập huấn kiến thức an toàn thực phẩm.
37. Phạt 5,000,000 đồng (Năm triệu đồng) nếu Bên B sử dụng nhân viên trực tiếp tiếp xúc với thực phẩm mà đang bị mắc bệnh tả, lỵ, thương hàn, viêm gan A, E, viêm da nhiễm trùng, lao phổi, tiêu chảy cấp.
38. Phạt 2,000,000 đồng (Hai triệu đồng) nếu phát hiện có chuột trong kho lưu trữ thực phẩm, gia vị.
39. Phạt 200,000 đồng (Hai trăm ngàn đồng) nếu bên A phát hiện bên B tự ý thay đổi danh mục nước uống đặt trong máy bán hàng tự động mà không thông báo cho bên A.
40. Phạt 200,000 đồng (Hai trăm ngàn đồng) nếu bên A phát hiện bên B bán nước uống trong chai thủy tinh.
41. Phạt 200,000 đồng (Hai trăm ngàn đồng) nếu bên A phát hiện bên B máy bán hàng tự động bán nước uống không có giá trị chẵn như mục i khoản 2 điều 10.

Điều 9: PHƯƠNG THỨC THANH TOÁN

1. Bên A thanh toán bằng chuyển khoản vào tài khoản của bên B, việc thanh toán căn cứ trên số lượng suất ăn hàng ngày mà 2 bên đã ký nhận. Bên B xuất hóa đơn tài chính cho bên A căn cứ theo số lượng suất ăn 2 bên đã ký xác nhận.
2. Bên B có trách nhiệm thanh toán chi phí điện, nước và các chi phí phát sinh cho bên A dựa trên hóa đơn tài chính do bên A xuất cho bên B.
3. Thời gian xuất hóa đơn: vào ngày cuối cùng của tháng sau khi hai bên đã nghiệm thu thống nhất số lượng.
4. Thời gian thanh toán: thanh toán vào trước ngày cuối cùng của tháng kế tiếp kể từ ngày xuất hóa đơn.
5. Phí chuyển khoản do bên B chịu

   Căn cứ vào thông tin dưới đây để bên A chuyển khoản cho bên B:

Người thụ hưởng: CÔNG TY TNHH SÔNG HỒNG TÂN

- Tài khoản số: 7201.190.999.999
- Tại ngân hàng: Tại Ngân hàng Quân Đội (MB Bank) - Chi nhánh Đồng Nai

Thông tin để bên B chuyển khoản cho bên A:

Người thụ hưởng: CÔNG TY TNHH GIÀY DONA STANDARD VIỆT NAM

- Tài khoản số: 012.100.114.9716
- Tại ngân hàng: Tại ngân hàng VIETCOMBANK – Chi Nhánh Đông Đồng Nai

Điều 10: LẮP ĐẶT MÁY BÁN HÀNG TỰ ĐỘNG:

I. Lắp đặt và bảo trì máy móc:

a) Số lượng máy bán hàng tự động lắp đặt là 01 máy.

b) Bên A không chịu bất kỳ một khoản chi phí liên quan nào đến việc lắp đặt thử nghiệm máy.

c) Bên B chịu trách nhiệm lắp đặt máy bán hàng tự động và chi trả các khoản chi phí lắp đặt, vận hành, bảo trì liên quan.

d) Bên B có trách nhiệm giám sát trạng thái kỹ thuật, hoạt động và hướng dẫn sử dụng máy bán hàng tự động cho người lao động bên A, đồng thời gắn máy hoặc vị trí dễ quan sát để dễ dàng sử dụng.

e) Thiết bị máy bán hàng tự động là thiết bị mới, tình trạng hoạt động bình thường và đảm bảo về các thông số kỹ thuật, đạt chất lượng theo tiêu chuẩn, sử dụng dễ dàng và được lắp đặt máy đúng vị trí, lắp đặt nguồn điện phải đạt yêu cầu về an toàn.

f) Bên B phải vệ sinh sạch sẽ khu vực máy bán hàng tự động, tắt các nguồn điện không cần thiết.

g) Bên B cần bố trí hệ thống quản lý, ghi nhận từ xa và sắp xếp nhân viên giám sát trực tiếp tại nhà máy để kịp thời xử lý sự cố (nếu có).

h) Bên B định kỳ hàng ngày kiểm tra đánh dấu tình trạng hoạt động của máy, trong trường hợp xảy ra sự cố cần phải tiến hành sửa chữa và chịu chi trả cho khoản chi phí sửa chữa.

i) Trường hợp sử dụng tiền mặt, máy nhận tiền mà không cung cấp nước uống thì người sử dụng cho nhân viên quầy nước đang túc trực (nhân viên vendor) biết để được hỗ trợ xử lý kịp thời hoặc báo ngay cho Bảo vệ, nhân viên GA/SMD/TU ghi nhận kịp thời, để đối chiếu xử lý với nhà thầu.

ii. Thiết lập danh mục bán hàng tự động:

a) Danh mục phải được thiết lập trước khi vận hành để nhà thầu có thời gian chuẩn bị nước uống đạt chất lượng

b) Hàng tháng nhà thầu có kiến nghị bổ sung hoặc hủy danh mục nước uống thì sẽ thông báo cho bộ phận GA/SMD/TU của bên A.

c) Trước khi tiến hành họp danh mục thì nhà thầu phải gửi Bảng danh mục ít nhất trước 03 ngày làm việc cho bộ phận GA của bên A tham khảo trước.

d) Thành phần tham gia cuộc họp danh mục bán hàng tự động bao gồm: GA/ SMD/TU, nhà thầu và đại diện khối sản xuất (nếu có). Thời gian và ngày họp sẽ do nhà máy thông báo.

e) Sau khi họp và thống nhất, đại diện công ty và nhà thầu ký tên, đóng dấu trên bảng danh mục nước uống. Danh mục sau khi được thông qua mới có hiệu lực áp dụng.

f) Nghiêm cấm việc nhà thầu tự ý thay đổi danh mục mà chưa được sự đồng ý của bên A.

g) Tất cả các danh mục nước uống bán cho người lao động đều phải có nguồn gốc xuất xứ rõ ràng, theo tiêu chuẩn của nhà sản xuất.

h) Giá của các loại nước uống phải được bộ phận GA/SMD/TU kiểm tra xác nhận và niêm yết công khai tại khu vực máy bán hàng tự động.

i) Máy bán hàng tự động chỉ được bán nước uống có trong danh mục phê duyệt và đơn giá có giá trị chẵn là 5,000 đồng hoặc 10,000 đồng.

j) Chỉ áp dụng hình thức thanh toán tiền mặt, không áp dụng sử dụng thẻ quẹt (thẻ từ) hay các hình thức thẻ trả trước để mua nước uống bằng máy bán hàng tự động trong thời gian thử nghiệm.

k) Những loại nước uống chưa được bộ phận GA/SMD/TU kiểm tra xác nhận thì không được phép bày bán.

l) Không được phép bán nước uống chứa trong chai thủy tinh.

Điều 11: ĐIỀU KHOẢN CHUNG

1. Trong thời gian thực hiện hợp đồng, nếu có vướng mắc khó khăn gì thì hai bên cùng bàn bạc & giải quyết. Có bất kỳ sự thay đổi nào trong hợp đồng, đều phải qua hai bên ký kết phụ lục đính kèm mới có hiệu lực. Chỉ có cấp Hiệp lý (Director) bộ phận Tổng vụ trở lên mới có đủ thẩm quyền giải quyết các vấn đề liên quan nếu không đề cập rõ trong hợp đồng.
2. Trong trường hợp hai bên không thể giải quyết bằng thương lượng thì phải nhờ đến sự phân xử của toà án có thẩm quyền nơi đặt trụ sở của bên A. Các kết quả của toà án sẽ là kết quả chính thức để bên A và bên B thực hiện.
3. Hợp đồng này được lập thành 04 bản, mỗi bên giữ 2 bản và có giá trị pháp lý như nhau.

Điều 12: TOÀN QUYỀN:

Những người đại diện của hai bên ký dưới đây cam kết rằng có đầy đủ thẩm quyền để ký kết hợp đồng này.

ĐẠI DIỆN BÊN B	**ĐẠI DIỆN BÊN A**
CHỦ TỊCH HĐTV	**TỔNG GIÁM ĐỐC**
TÔ HOÀNG DUNG	**HUỲNH THỊ THƯƠNG LOAN**

TIÊU CHUẨN CHỌN LỰA THỰC PHẨM AN TOÀN

DANH MỤC THỰC PHẨM	TIÊU CHUẨN CHỌN LỰA
THỊT HEO	• Màu hồng • Thớ thịt săn chắc, bóng, trong thớ thịt không có những đốm trắng. • Da mỏng, trên da không có những đốm xuất huyết, những vết bầm. • Không có mùi lạ, mùi khai, mùi ôi thiu, mùi thuốc kháng sinh.
GIÒ HEO	• Thịt hồng, thớ thịt bóng, săn chắc, trong thớ thịt không có những đốm trắng. • Phần mỡ trong không xuất huyết. • Da không có những đốm xuất huyết hoặc vết bầm tím. • Móng tốt, không bị long/sứt. • Không có mùi lạ, mùi khai, mùi ôi thiu, mùi thuốc kháng sinh.
THỊT BÒ	• Màu đỏ tươi, thớ thịt săn chắc, ít gân, bóng. • Không có mùi lạ, mùi khai, mùi ôi thiu, mùi thuốc kháng sinh.
THỊT GÀ	• Da gà màu trắng ngà hoặc vàng nhẹ, không có đốm xuất huyết trên da, hoặc vết bầm. • Thịt gà màu hồng, thớ thịt bóng, săn chắc. • Không có mùi lạ, mùi khai, mùi ôi thiu, mùi thuốc kháng sinh.
CÁ	• Mắt cá lồi, trong suốt. • Mang cá đỏ tươi, không có nhớt, không có mùi hôi. • Vảy cá tươi, sáng lóng lánh, dính chặt vào thân. • Bụng cá bình thường, không phình, không bị vỡ, hậu môn nhỏ lõm hoặc phẳng. • Thịt rắn chắc có mùi tanh đặc trưng • Máu cá đỏ tươi.
GAN	• Bóng, màu tươi, không có những đốm xuất huyết hoặc màng xơ.
TÔM	• Vỏ sáng lóng lánh có màu xanh đặc trưng, cứng dai và trơn láng. • Mùi tanh ngọt đặc trưng. • Thịt chắc.
ÉCH	• Thịt ếch màu hồng nhạt, chắc, bóng. • Máu đỏ tươi, không hôi.
LƯƠN	• Thịt săn chắc, máu màu đỏ tươi, có mùi tanh đặc trưng.
MỰC	• Thân mực chắc, bóng, không bị vỡ. • Có mùi tanh đặc trưng, không hôi.
RAU	• Lá tươi xanh, không bị úa, héo, úng, sâu. • Thân rau mọng nước. • Không có mùi lạ.
QUẢ	• Tươi, căng, không bị sâu, úng hay nảy mầm. • Không có mùi lạ.
GẠO	• Hạt đều, rắn chắc, trắng, không lẫn hạt lép. • Mùi thơm, không sâu mọt, không có mùi mốc hay mùi lạ.

BÚN , HỦ TIẾU	• Màu trắng, không bị mốc, không có mùi lạ.
DẦU ĂN	• Dầu thực vật không có cholesterol. • Không vẩn đục, không hôi. • Còn hạn sử dụng.
TRỨNG	• Vỏ màu trắng , còn nguyên vẹn, sạch sẽ, không rạn nứt
NƯỚC MẮM , NƯỚC TƯƠNG	• Trong, không vẩn đục, không có váng • Màu & mùi đặc trưng , không mùi lạ
LẠP XƯỞNG , XÚC XÍCH	• Sờ chắc tay, mặt ngoài khô, không có mùi chua, khai, thối. • Vết cắt khô, màu sáng tươi, phần mỡ có màu trắng.
GIÒ CHÀ	• Mặt ngoài mịn, khô ráo, không có nhớt. • Mùi vị thơm ngon. Không có mùi ôi, chua, thiu, mốc. • Vết cắt mịn, chín ráo, không bở mủn, phần mỡ trắng.
ĐỒ HỘP	• Bên ngoài hộp: sáng bóng, kín, không rỉ, không phồng/móp. • Bên trong: lớp vecni còn nguyên vẹn, không hoen ố, không thối, không tanh.

VRDC **TRUNG TÂM PHÁT TRIỂN VÀ TÁI CHẾ PHẾ LIỆU - CHI NHÁNH CÔNG TY TNHH TÂN PHÁT TÀI** **SỐ: 001–26/HĐPL-VRDC&DS**	**CỘNG HOÀ XÃ HỘI CHỦ NGHĨA VIỆT NAM** **Độc lập - Tự do - Hạnh phúc** *Đồng Nai, ngày 23.. tháng 12.. năm 2025*

HỢP ĐỒNG MUA BÁN PHẾ LIỆU

- Căn cứ vào Bộ Luật dân sự số 91/2015/QH13 của Quốc Hội Nước Cộng Hoà Xã Hội Chủ Nghĩa Việt Nam ban hành ngày 24/11/2015 có hiệu lực ngày 01 tháng 01 năm 2017
- Căn cứ theo Luật Thương mại số 36/2005/QH11 ngày 14/6/2005, được sửa đổi, bổ sung bởi Luật Quản lý Ngoại thương số 05/2017/QH14 ngày 12/6/2017, có hiệu lực từ ngày 1/1/2018
- Căn cứ Luật Bảo vệ Môi trường Số 72/2020/QH14 ngày 17/11/2020 của Quốc Hội Nước Cộng Hoà Xã Hội Chủ Nghĩa Việt Nam.
- Căn cứ Nghị Định 08/2022/NĐ-CP ngày 10/01/2022 của Chính Phủ về việc Quy định chi tiết một số điều của Luật Bảo vệ môi trường.
- Căn cứ thông tư 02/2022/TT-BTNMT ngày 10/01/2022 của Bộ Tài Nguyên Và Môi Trường về việc Quy định chi tiết thi hành một số điều của Luật bảo vệ môi trường.
- Căn cứ Giấp phép kinh doanh số 3600417721-001 của TRUNG TÂM PHÁT TRIỂN & TÁI CHẾ – CHI NHÁNH CÔNG TY TNHH TÂN PHÁT TÀI do Sở Kế hoạch & Đầu tư tỉnh Đồng Nai cấp phép, điều chỉnh lần (gần nhất) thứ 8 ngày 26/12/2022.
- Căn cứ vào nhu cầu và khả năng của hai bên.

Hôm nay, ngày 23.. tháng 12... năm 2025, tại Công ty TNHH Giày Dona Standard Việt Nam, chúng tôi gồm:

BÊN A: CÔNG TY TNHH GIÀY DONA STANDARD VIỆT NAM

- Địa chỉ : Khu Công Nghiệp Xuân Lộc, xã Xuân Hòa, tỉnh Đồng Nai, Việt Nam
- Điện thoại : 0251-3743800
- Đại diện : HUỲNH THỊ PHƯƠNG LOAN Chức vụ: Tổng Giám Đốc
- MST : 3600834796
- Tên tài khoản : CÔNG TY TNHH GIÀY DONA STANDARD VIỆT NAM
- Địa chỉ ngân hàng : Số 53A/4, Quốc lộ 1A, Phường Hố Nai, Tỉnh Đồng Nai, Việt Nam
- Tài khoản số : 012.100.114.9716 Tại ngân hàng VIETCOMBANK - Chi nhánh Đông Đồng Nai

BÊN B: TRUNG TÂM PHÁT TRIỂN & TÁI CHẾ PHẾ LIỆU – CHI NHÁNH CÔNG TY TNHH TÂN PHÁT TÀI

- Địa chỉ : Số 18A, ấp Ông Hường, Đồng Khởi, phường Trảng Dài, Tỉnh Đồng Nai, Việt Nam
- Điện thoại : 0251.3971516 Fax: 0251.3971688
- Đại diện : TẠ THỊ NỚ Chức vụ: Giám Đốc

- MST : 3600417721-001
- Tên Tài Khoản : ***TT PT & TC PHE LIEU – CN CONG TY TNHH TAN PHAT TAI (Viết tắt: TTPTTCPL – TPT)***
- Địa chỉ ngân hàng : 14K Võ Thị Sáu, Phường Trấn Biên, Tỉnh Đồng Nai, Việt Nam
- Tài Khoản số : 611704060167182 Tại ngân Hàng TMCP Quốc Tế Việt Nam – Chi nhánh Đồng Nai
- Swift Code : VNIBVNVX

Hai bên cùng nhau tiến hành bàn bạc thỏa thuận và đi đến thống nhất ký kết hợp đồng mua bán phế liệu theo các điều khoản như sau:

Điều 1: Nội dung hợp đồng

Bên A đồng ý cho bên B làm đối tác trong việc thu gom, chuyên chở ra khỏi nhà máy toàn bộ các loại phế liệu (theo qui định của luật pháp hiện hành) còn giá trị thương mại phát sinh trong quá trình sản xuất của bên A.

Điều 2: Trách nhiệm của bên A

a. Bên A có trách nhiệm phân loại tại nguồn, thu gom và tập trung các loại phế liệu phát sinh trong quá trình sản xuất về các lô tương ứng tại "Trung Tâm Phân Định Vật Liệu Tái Chế" của bên A.

b. Tạo điều kiện thuận lợi cho bên B trong việc ra vào, bốc xếp và vận chuyển phế liệu ra khỏi nhà máy khi bên B đã hoàn tất các thủ tục pháp lý liên quan.

c. Khắc phục các vấn đề liên quan đến công tác phân loại, các vấn đề khác (nếu có) khi nhận được thông tin, chứng cứ từ bên B.

d. Được quyền kiểm tra cơ sở tái chế của bên B khi cần.

Điều 3: Trách nhiệm của bên B

a. Trước khi tiến hành thu gom Bên B phải tiến hành kiểm tra các tình huống có thể xảy ra tại khu vực làm việc của mình như: phòng cháy chữa cháy, phương án ứng cứu khẩn cấp khi có sự cố. Các biện pháp đảm bảo về môi trường, sức khỏe an toàn tại khu vực làm việc…thông qua sự hướng dẫn và hỗ trợ của bộ phận SMD của nhà máy.

b. Đại diện Bên B phải thống nhất với Bên A tuân thủ an toàn vệ sinh lao động đối với công tác phòng chống cháy nổ, thiết bị bảo hộ lao động, vệ sinh môi trường.

c. Bên B phải thực hiện mua Bảo hiểm rủi ro 24/24 cho người lao động của mình (trong trường hợp không có mua Bảo hiểm y tế) trước khi vào nhà máy để thực hiện công việc.

d. Tự chịu trách nhiệm về tai nạn lao động và các chế độ xã hội khác đối với người lao động của mình.

e. Không được chuyển nhượng một phần hay toàn bộ hợp đồng, bảng báo giá, quyền, nghĩa vụ của mình cho Bên thứ ba (sau đây gọi chung là "chuyển giao hợp đồng") khi chưa có sự đồng ý trước bằng văn bản của Bên A. Bên B sẽ tự chịu trách nhiệm đối với thiệt hại, chi phí phát sinh và giải quyết những khiếu nại, tranh chấp, kiện tụng phát sinh từ hoặc liên quan đến việc chuyển giao đó.

f. Không để người lao động của mình vào khu vực cấm, khu làm việc của Bên A hoặc những nơi khác không liên quan đến việc thực hiện hợp đồng này. Chịu trách nhiệm bồi thường thiệt hại do những hành vi trên gây ra.

g. Bên B phải cử người quản lý vấn đề an toàn trong quá trình thực hiện công việc, đồng thời trước khi thực hiện công việc phải được huấn luyện về quy định an toàn bởi bộ phận chuyên trách trong nhà máy của Bên A.

h. Trong trường hợp Bên B vi phạm " Quy định về an toàn, vệ sinh lao động đối với nhà thầu – Các quy tắc xử phạt và cam kết thực hiện" mà hai Bên đã ký kết thì Bên A sẽ căn cứ vào quy định này để xử phạt.

i. Cung cấp đầy đủ nhân sự và phương tiện để thu gom các phế liệu trong hợp đồng này

j. Có trách nhiệm hoàn tất mọi thủ tục hải quan (nếu có) và thanh toán tất cả các khoản thuế liên quan của hợp đồng này.

k. Thực hiện lịch vận chuyển theo yêu cầu của bên A, bảo đảm các loại phế liệu phải được tái chế, tái sử dụng. Không được sử dụng phế liệu của hợp đồng này vào các mục đích khác dẫn đến các tác động bất lợi cho môi trường.

l. Tuân thủ nội quy ra vào cổng và các qui định liên quan khác của bên A khi ra, vào nhà máy.

m. Giá cả mua bán cung cấp cho công ty phải tương đồng nhau giữa các công ty trong tập đoàn, không thấp hơn giá thị trường. Nếu thấp hơn thì phải bồi thường, hay hoàn trả phần chênh lệch cho bên A.

n. Tuân thủ các yêu cầu của bên A khi bốc xếp hàng hoá.

o. Chịu mọi trách nhiệm pháp lý về các hoạt động chuyên chở, tập kết và tái chế phế liệu.

p. Có trách nhiệm đối chiếu và báo cáo số liệu hàng tháng với bên A và Nike.

q. Tạo điều kiện thuận lợi cho bên A và Nike trong quá trình kiểm tra cơ sở tái chế.

r. Giải trình quy trình tái chế phế liệu cho bên A và Nike khi có yêu cầu.

s. Chịu trách nhiệm đóng phí chất thải rắn đối với những hạng mục phế liệu bên B không trực tiếp sản xuất, số liệu căn cứ vào chứng từ hóa đơn hàng tháng.

t. Bên B cam kết trong quá trình hợp tác hoặc giao dịch sẽ tuân thủ các quy định chính sách kinh doanh thành tín liêm khiết của Tập Đoàn Phong Thái, bao gồm nhưng không giới hạn các nghĩa vụ sau đây:

- Không trực tiếp hoặc gián tiếp cung cấp cho nhân viên Phong Thái và người liên quan, hứa hẹn, yêu cầu hoặc chấp nhận lợi ích không chính đáng dưới bất kỳ hình thức nào, hoặc làm những điều trái với thành tín, trái phép hoặc làm trái nghĩa vụ được giao.
- Không trực tiếp hoặc gián tiếp cung cấp hay tiếp nhận bất kỳ quà cáp, sự chiêu đãi không hợp lý hoặc những lợi ích không chính đáng.
- Tuân thủ quy định pháp luật về lao động, bình đẳng, phòng chống quấy rối tình dục, cung cấp môi trường làm việc lành mạnh và an toàn cho người lao động.
- Bảo vệ nhân quyền: phải tránh những hành động gây tổn hại đến tinh thần và sức khỏe của người lao động.
- Nghiêm cấm kỳ thị: không được phân biệt, loại trừ hoặc ưu tiên dựa trên nhân chủng, màu da, tuổi tác, giới tính, đồng thuận giới tính, dân tộc, khuyết tật, tình trạng thai sản, tín ngưỡng, lập trường chính trị, nguồn gốc xã hội, hoặc tình trạng hôn nhân…

Điều 4: Giá cả và phương thức thanh toán

4.1. Giá cả

- Danh mục các loại phế liệu và đơn giá được liệt kê tại bảng dưới đây của hợp đồng này.

STT	Nhóm	Tên hàng hóa/ Loại thải/ Vật liệu	ĐVT	Tiền trả nhà máy (VNĐ/kg)
1	Closed Loop Material	Rẻo vật liệu Milspeed / mũi nhựa thải	Kg	0
2	Closed Loop Material	Rẻo trung đế móng thải	Kg	0
3	Closed Loop Material	Rẻo vật liệu Tietex thải	Kg	0
4	Closed Loop Material	Rẻo vật liệu Hanyoung thải	Kg	0
5	Closed Loop Material	Rẻo vật liệu Texon thải	Kg	0
6	Closed Loop Material	Rẻo vật liệu Freudenberg gia cố mắt giày thải	Kg	0
7	Down Cycling	Mút dán vải thải	Kg	0
8	Down Cycling	Chỉ thừa thải	Kg	0
9	Down Cycling	Dây giày thải	Kg	0
10	Down Cycling	Giấy gia cố Nasa thải	Kg	0
11	Down Cycling	Vỏ xe thải	Kg	0
12	Down Cycling	Silicon ép nhiệt thải	Kg	0
13	Down Cycling	Mũ đầu đỏ PU /Gù PU thải	Kg	0
14	Down Cycling	Chi tiết đế PU C thải	Kg	0
15	Down Cycling	Đế PU C thải	Kg	0
16	Down Cycling	Rẻo PU thải	Kg	0
17	Down Cycling	Đế Sandal C thải	Kg	0
18	Down Cycling	Rẻo vật liệu EVA thải	Kg	0
19	Down Cycling	Rẻo/Cuống EVA trắng thải	Kg	700
20	Down Cycling	Rẻo/Cuống EVA màu hỗn hợp thải	Kg	0
21	Down Cycling	Xốp chưa dán - mút sấu thải	Kg	3,300
22	Down Cycling	Rẻo vải upper chưa gia công	Kg	100
23	Down Cycling	Rẻo vải upper (dạng mềm)	Kg	0
24	Down Cycling	Rẻo cao su đen thải	Kg	200
25	Down Cycling	Rẻo cao su các màu khác (không có dính màu đen) thải	Kg	200
26	Down Cycling	Rẻo cao su màu hỗn hợp thải	Kg	200
27	Down Cycling	Rẻo cao su trong thải	Kg	200
28	Down Cycling	Đế/ chi tiết đế cao su đen hư – hủy thải	Kg	200
29	Down Cycling	Đế/ chi tiết đế cao su các màu khác (không có dính màu đen) hư – hủy thải	Kg	200
30	Down Cycling	Đế/ chi tiết đế cao su trong hư – hủy thải	Kg	200
31	Down Cycling	Đế/ chi tiết đế cao su hư – hủy thải	Kg	200
32	Down Cycling	Các loại cao su thải khác (keo chết)	Kg	200
33	Down Cycling	Cuống IP trắng thải	Kg	700
34	Down Cycling	Đế IP trắng thải	Kg	800
35	Down Cycling	IP trắng thải các loại	Kg	700
36	Down Cycling	Cuống IP màu các loại thải	Kg	0
37	Down Cycling	Đế IP màu các loại thải	Kg	0

38	Down Cycling	Đế IP màu thải	Kg	350
39	Down Cycling	IP màu hỗn hợp thải các loại	Kg	0
40	Down Cycling	Liệu xả IP màu thải	Kg	700
41	Down Cycling	Cuống IP màu các loại dính tạp chất thải	Kg	0
42	Down Cycling	Nhựa TPU thải	Kg	200
43	Downcycling/ Closed loop	Nhựa TPU thải (Sanfang)	Kg	200
44	Down Cycling	Nhựa HM Millon thải	Kg	200
45	Down Cycling	Liệu xả HDPE thải	Kg	1,200
46	Down Cycling	Rập nhựa thải	Kg	2,000
47	Down Cycling	Nhựa TPU thải từ đầu máy Injection	Kg	4,000
48	Down Cycling	Nhựa đầu máy Injection thải các loại	Kg	2,700
49	Down Cycling	Nhựa đầu máy Injection bắn/mài thải	Kg	0
50	Down Cycling	Lõi chỉ thải các loại	Kg	6,300
51	Down Cycling	Giấy các loại thải	Kg	2,700
52	Down Cycling	Nhựa dính giấy thải	Kg	100
53	Down Cycling	Nhựa Mica thải	Kg	2,500
54	Down Cycling	Nhựa vụn các loại thải	Kg	3,500
55	Down Cycling	Rổ nhựa thải	Kg	4,600
56	Down Cycling	Thùng nhựa thải	Kg	2,000
57	Down Cycling	Màng PE/ Bao Nylon thải	Kg	4,000
58	Down Cycling	Túi khí bông thải	Kg	6,200
59	Down Cycling	Băng tải hư thải	Kg	200
60	Down Cycling	Linh kiện điện thải	Kg	6,200
61	Down Cycling	Gỗ vụn thải	Kg	600
62	Down Cycling	Pallet gỗ thải	Kg	1,000
63	Down Cycling	Pallet nhựa nguyên thải	Kg	3,500
64	Down Cycling	Pallet sắt kim loại thải	Kg	6,200
65	Down Cycling	Sắt phế liệu	Kg	6,200
66	Down Cycling	Dao cắt hủy	Kg	6,200
67	Down Cycling	Sắt khuôn hủy thải (*VRDC hủy*)	Kg	6,200
68	Down Cycling	Inox 201 thải	Kg	7,200
69	Down Cycling	Inox 304 thải	Kg	18,000
70	Down Cycling	Mô tơ hư thải	Kg	11,000
71	Down Cycling	Phom giày bằng nhựa thải (VRDC hủy)	Kg	8,200
72	Down Cycling	Phom giày bằng nhôm thải	Kg	18,500
73	Down Cycling	Nhôm phế liệu thải	Kg	18,500
74	Down Cycling	Nhôm khuôn hủy (*VRDC hủy*) thải	Kg	18,500
75				
76	Down Cycling	Nhôm phế từ Vamp, Chilling thải	Kg	Báo giá tại thời điểm mua
77	Down Cycling	Đồng Dây điện _ Có vỏ bọc (01 lõi) thải	Kg	Báo giá tại thời điểm mua
78	Down Cycling	Đồng dây điện phế (nhiều lõi) thải	Kg	Báo giá tại thời điểm mua
79	Down Cycling	Dây đồng lõi Mô tơ điện bị cháy thải	Kg	Báo giá tại thời điểm mua
80	Down Cycling	Đồng phế liệu thải	Kg	Báo giá tại thời điểm mua
81	Down Cycling	Đồng khuôn hủy thải (VRDC hủy)	Kg	Báo giá tại thời điểm mua

82	Down Cycling	Hạt liệu bằng nhựa thải các loại	Kg	Báo giá tại thời điểm mua
83	Down Cycling	Thanh đồng tủ điện thải	Kg	Báo giá tại thời điểm mua
84	Down Cycling	Phế liệu (tôn, sắt, quạt điện,...số lượng lớn)	Kg	Báo giá tại thời điểm mua

- Đơn giá trên đã bao gồm chi phí hủy (nếu có), chưa bao gồm VAT.
- Giá cả của hợp đồng này được xem xét mỗi 06 tháng một lần.
- Tên hàng hóa, số lượng trên hoá đơn (Invoice), trên packing list hoặc trên phiếu xuất kho hằng ngày của Nhà máy là cơ sở để hai bên thực hiện hoạt động thanh toán.

4.2. Phương thức thanh toán

- Bên B thanh toán bằng chuyển khoản hằng tháng từ ngày 1 đến ngày cuối cùng của tháng kế tiếp.
- Phí chuyển khoản do bên B thanh toán.

Điều 5: Thời gian thực hiện

Hợp đồng này bắt đầu có hiệu lực **kể từ ngày 01/01/2026** đến hết ngày 31/12/2028. Một tháng trước khi hết hạn hợp đồng, hai bên sẽ cùng nhau bàn bạc để tái ký lại hợp đồng.

Điều 6: Cam kết chung

Hai bên cam kết thực hiện đúng những điều khoản đã ghi trong hợp đồng và cùng nhau giải quyết các vấn đề phát sinh trong quá trình thực hiện. Trong trường hợp các bên không tự giải quyết được vấn đề phát sinh, Tòa án kinh tế tỉnh Đồng Nai sẽ là nơi xử lý sau cùng.

Hợp đồng này được lập thành 04 (bốn) bản, mỗi bên giữ 02 (hai) bản với nội dung và giá trị như nhau.

ĐẠI DIỆN BÊN B	ĐẠI DIỆN BÊN A
Giám đốc	Tổng Giám đốc
TẠ THỊ NỞ	HUỲNH THỊ PHƯƠNG LOAN

VRDC **TRUNG TÂM PHÁT TRIỂN VÀ TÁI CHẾ PHẾ LIỆU – CHI NHÁNH CÔNG TY TNHH TÂN PHÁT TÀI** **SỐ: 002-26/HĐXL-VRDC&DS**	**CỘNG HOÀ XÃ HỘI CHỦ NGHĨA VIỆT NAM** **Độc lập - Tự do - Hạnh phúc** *Đồng Nai, ngày 22 tháng 12 năm 2025*

HỢP ĐỒNG

V/v: Thu gom và chuyển giao xử lý chất thải rắn công nghiệp thông thường

- Căn cứ vào Bộ Luật dân sự số 91/2015/QH13 của Quốc Hội Nước Cộng Hoà Xã Hội Chủ Nghĩa Việt Nam ban hành ngày 24/11/2015 có hiệu lực ngày 01 tháng 01 năm 2017
- Căn cứ theo Luật Thương mại số 36/2005/QH11 ngày 14/6/2005, được sửa đổi, bổ sung bởi Luật Quản lý Ngoại thương số 05/2017/QH14 ngày 12/6/2017, có hiệu lực từ ngày 1/1/2018
- Căn cứ Luật Bảo vệ Môi trường Số 72/2020/QH14 ngày 17/11/2020 của Quốc Hội Nước Cộng Hoà Xã Hội Chủ Nghĩa Việt Nam.
- Căn cứ Nghị Định 08/2022/NĐ-CP ngày 10/01/2022 của Chính Phủ về việc Quy định chi tiết một số điều của Luật Bảo vệ môi trường.
- Căn cứ thông tư 02/2022/TT-BTNMT ngày 10/01/2022 của Bộ Tài Nguyên Và Môi Trường về việc Quy định chi tiết thi hành một số điều của Luật bảo vệ môi trường.
- Căn cứ Giấp phép kinh doanh số 3600417721-001 của TRUNG TÂM PHÁT TRIỂN & TÁI CHẾ – CHI NHÁNH CÔNG TY TNHH TÂN PHÁT TÀI do Sở Kế hoạch & Đầu tư tỉnh Đồng Nai cấp phép, điều chỉnh lần (gần nhất) thứ 8 ngày 26/12/2022.
- Căn cứ vào nhu cầu và khả năng của hai bên.

Hôm nay, ngày 22.. tháng 12.. năm 2025, tại Công ty TNHH Giày Dona Standard Việt Nam, chúng tôi gồm:

BÊN A: CÔNG TY TNHH GIÀY DONA STANDARD VIỆT NAM

- Địa chỉ : Khu Công Nghiệp Xuân Lộc, xã Xuân Hòa, tỉnh Đồng Nai, Việt Nam
- Điện thoại : 0251-3743800
- Đại diện : HUỲNH THỊ PHƯƠNG LOAN Chức vụ: Tổng Giám Đốc
- MST : 3600834796
- Tên tài khoản : CÔNG TY TNHH GIÀY DONA STANDARD VIỆT NAM
- Địa chỉ ngân hàng : Số 53A/4, Quốc lộ 1A, Phường Hố Nai, Tỉnh Đồng Nai, Việt Nam
- Tài khoản số : 012.100.114.9716 Tại Ngân Hàng TMCP Ngoại Thương Việt Nam - Chi nhánh Đông Đồng Nai

BÊN B: TRUNG TÂM PHÁT TRIỂN & TÁI CHẾ PHẾ LIỆU – CHI NHÁNH CÔNG TY TNHH TÂN PHÁT TÀI

- Địa chỉ : Số 18A, ấp Ông Hường, Đồng Khởi, phường Trảng Dài, Tỉnh Đồng Nai, Việt Nam
- Điện thoại : 0251.3971516 Fax: 0251.3971688
- Đại diện : TẠ THỊ NỞ Chức vụ: Giám Đốc
- MST : 3600417721-001

- Tên Tài Khoản : ***TT PT & TC PHE LIEU – CN CONG TY TNHH TAN PHAT TAI (Viết tắt: TTPTTCPL – TPT***
- Địa chỉ ngân hàng : 14K Võ Thị Sáu, Phường Trấn Biên, Tỉnh Đồng Nai, Việt Nam
- Tài Khoản số : 611704060167182 tại Ngân Hàng TMCP Quốc Tế Việt Nam – Chi nhánh Đồng Nai
- Swift Code : VNIBVNVX

Hai bên cùng nhau tiến hành bàn bạc thỏa thuận và đi đến thống nhất ký kết hợp đồng với các điều khoản cụ thể như sau:

Điều 1: Nội dung hợp đồng

1. Bên B nhận thực hiện: Thu gom, vận chuyển và chuyển giao xử lý chất thải rắn công nghiệp không nguy hại phát sinh từ quá trình hoạt động sản xuất của Bên A.

2. Địa điểm tiếp nhận các loại chất thải: Công Ty TNHH Giày Dona Standard Việt Nam - Khu Công Nghiệp Xuân Lộc, xã Xuân Hòa, tỉnh Đồng Nai, Việt Nam

3. Tần suất vận chuyển: Thỏa thuận của 2 bên theo tình hình thực tế.

4. Địa điểm xử lý chất thải :

- Chi nhánh Công ty Cổ Phần Xi Măng Vicem Hà Tiên - Nhà máy Xi Măng Kiên Lương, tại địa chỉ: Quốc lộ 80, Khu phố Lò Bom, Xã Kiên Lương, Tỉnh An Giang, Việt Nam

Điều 2: Chuẩn bị trước khi nhận chất thải

1. Chất thải sẽ được Bên A phân loại, thu gom và tập trung tại "Trung tâm phân định vật liệu tái chế" (RMCC) của bên A.

2. Thông báo cho Bên B số lượng chất thải cần vận chuyển và xử lý, Bên B sẽ có trách nhiệm tiến hành vận chuyển trong vòng 24 giờ làm việc kể từ lúc nhận được thông báo từ bên A hoặc theo thỏa thuận của 2 bên.

Điều 3: Đặt tính của chất thải công nghiệp

1. Chất thải công nghiệp thông thường không được lẫn lộn với chất thải nguy hại, chất thải y tế, chất thải sinh hoạt.

2. Chất thải công nghiệp thông thường không được nhiễm chất phóng xạ, chất nổ, amiăng, PCBs, PCTs, xianua, các chất nguy hại sinh học.

3. Nếu như Bên B có đầy đủ thông tin chứng minh khách hàng bàn giao chất thải công nghiệp thông thường có các đặc tính trên thì Bên B có thể:

a) Trả lại một phần hoặc toàn bộ chất thải mà Bên A đã bàn giao.

b) Nhận số chất thải này và xử lý với chi phí xử lý phù hợp với loại chất thải có các đặc tính trên, chi phí phát sinh thêm sẽ do Bên A thanh toán. Trường hợp khách hàng không chấp nhận thanh toán chi phí phát sinh thì khách hàng có thời gian 02 ngày để nhận lại chất thải.

4. Bên B và Bên A cùng lấy mẫu chất thải để phân tích trong trường hợp Bên B xảy ra thiệt hại bao gồm trách nhiệm, nghĩa vụ, thiệt hại, hư hại, khoản phạt hoặc lệ phí xảy ra do Bên A bàn giao chất thải có đặc tính trên. Nếu kết quả phân tích xác nhận chất thải của Bên A bàn giao có các đặc tính trên,

thì Bên A phải bồi thường cho Bên B và các nhà thầu phụ có liên quan của Bên B tất cả các khoản thiệt hại đó.

Điều 4: Quyền và trách nhiệm của bên A

1. Quyền của Bên A

a) Bên A có quyền từ chối các yêu cầu không đúng với quy định của pháp luật của Bên B.

b) Bên A có quyền đơn phương chấm dứt hợp đồng khi bên B vi phạm các điều khoản trong hợp đồng này và báo trước 30 ngày bằng văn bản.

c) Được quyền kiểm tra cơ sở của bên B và cơ sở xử lý khi cần.

2. Trách nhiệm của Bên A

a) Cung cấp giấy ủy quyền trong trường hợp người ký hợp đồng không phải là người đại diện pháp luật của công ty.

b) Thanh toán đủ và đúng thời hạn cho Bên B theo đúng quy định tại hợp đồng này và thỏa thuận lại giá cả theo nguyên tắc thiện chí nếu có sự thay đổi về giá cả.

c) Vào bất kỳ thời điểm nào, Bên A phát hiện hoặc có lý do tin rằng chất thải rắn có hoặc có thể có khả năng hoặc rủi ro gây hại cho con người hoặc môi trường hoặc nhiễm các chất độc hại nêu trong đặc tính chất thải, Bên A sẽ ngay lập tức thông báo về những thông tin đó cho Bên B.

d) Đảm bảo rằng nhân viên thực hiện đúng các quy định pháp luật hiện hành trong việc thu gom, lưu trữ chất thải.

e) Bên A đảm bảo rằng khuôn viên của mình tuân thủ tất cả quy định pháp luật Việt Nam, không có rủi ro và nguy hiểm trong khi nhân viên của Bên B và nhân viên nhà thầu của Bên B thực hiện công việc cho Bên A.

f) Bên A có trách nhiệm cung cấp thông tin và yêu cầu Bên B thực hiện các quy định và chế độ tố cáo trong chính sách kinh doanh thành tín liêm khiết của Tập Đoàn Phong Thái.

g) Các nghĩa vụ khác theo quy định của pháp luật.

Điều 5: Quyền và trách nhiệm của bên B

1. Quyền của Bên B

a) Bên B có quyền từ chối tiếp nhận các loại chất thải không được quy định trong hợp đồng này cũng như những loại chất thải Bên A chưa lưu trữ, tập trung lại một khu vực hoặc các loại chất thải nhiễm thành phần độc hại được nêu trong Điều 3.

b) Được quyền đơn phương chấm dứt trước thời hạn hợp đồng này trong các trường hợp Bên A vi phạm bất cứ điều khoản nào trong hợp đồng này và phải thông báo trước 30 ngày bằng văn bản.

c) Bên B có quyền từ chối các yêu cầu của Bên A mà không đúng với các điều khoản trong hợp đồng này.

2. Trách nhiệm của Bên B

a. Tiếp nhận chất thải công nghiệp thông thường cho Bên A, vận chuyển đến nơi xử lý theo danh mục, khối lượng, thời gian và địa điểm đã thỏa thuận trong nội dung hợp đồng.

b. Di chuyển chất thải từ kho chứa lên phương tiện vận tải.

c. Chuẩn bị các loại giấy tờ giao nhận hoặc chứng từ khi tiếp nhận các loại chất thải.

d. Đảm bảo tính pháp lý đối với dịch vụ đang cung cấp.

e. Ghi nhận và báo cáo các vấn đề khó khăn phát sinh để Bên A kịp thời giải quyết.

f. Bên B đảm bảo rằng khuôn viên làm việc của mình tuân thủ tất cả quy định pháp luật Việt Nam, không có rủi ro và nguy hiểm trong khi nhân viên của bên B thực hiện công việc tại khu vực của bên A.

g. Đảm bảo vệ sinh quanh khu khuôn viên sau khi Bên B làm việc xong.

h. Cung cấp giấy ủy quyền trong trường hợp người ký hợp đồng không phải là người đại diện pháp luật của công ty.

i. Sắp xếp nhân viên làm việc tại khu tập trung rác (RMCC) của bên A để cùng phân loại và giám sát phân loại rác.

j. Hoàn tất biên bản giao nhận chất thải đi kèm và chuyển trả cho Bên A trong vòng 03 ngày làm việc.

k. Trước khi tiến hành thu gom Bên B phải tiến hành kiểm tra các tình huống có thể xảy ra tại khu vực làm việc của mình như: phòng cháy chữa cháy, phương án ứng cứu khẩn cấp khi có sự cố. Các biện pháp đảm bảo về môi trường, sức khỏe an toàn tại khu vực làm việc…thông qua sự hướng dẫn và hỗ trợ của bộ phận SMD của nhà máy.

l. Đại diện Bên B phải thống nhất với Bên A tuân thủ an toàn vệ sinh lao động đối với công tác phòng chống cháy nổ, thiết bị bảo hộ lao động, vệ sinh môi trường.

m. Bên B phải thực hiện mua Bảo hiểm rủi ro 24/24 cho người lao động của mình (trong trường hợp không có mua Bảo hiểm y tế) trước khi vào nhà máy để thực hiện công việc.

n. Bên B phải mua các loại bảo hiểm cần thiết (bảo hiểm đối với người lao động đang thực hiện công việc tại nhà máy của bên A, bảo hiểm thiết bị, bảo hiểm đối với bên thứ ba,...) để đảm bảo hoạt động của mình theo quy định pháp luật.

o. Tự chịu trách nhiệm về tai nạn lao động và các chế độ xã hội khác đối với người lao động của mình. Sau khi chất thải được Bên A giao hoàn tất cho Bên B, kể từ khi xe của Bên B ra khỏi cổng nhà máy nếu có bất kỳ sự cố nào xảy ra trong quá trình vận chuyển và xử lý thì Bên B hoàn toàn tự chịu trách nhiệm

p. Không được chuyển nhượng một phần hay toàn bộ hợp đồng, bảng báo giá, quyền, nghĩa vụ của mình cho Bên thứ ba (sau đây gọi chung là "chuyển giao hợp đồng") khi chưa có sự đồng ý trước bằng văn bản của Bên A. Bên B sẽ tự chịu trách nhiệm đối với thiệt hại, chi phí phát sinh và giải quyết những khiếu nại, tranh chấp, kiện tụng phát sinh từ hoặc liên quan đến việc chuyển giao đó.

q. Không để người lao động của mình vào khu vực cấm, khu làm việc của Bên A hoặc những nơi khác không liên quan đến việc thực hiện hợp đồng này. Chịu trách nhiệm bồi thường thiệt hại do những hành vi trên gây ra.

r. Bên B phải cử người quản lý vấn đề an toàn trong quá trình thực hiện công việc, đồng thời trước khi thực hiện công việc phải được huấn luyện về quy định an toàn bởi bộ phận chuyên trách trong nhà máy của Bên A.

s. Trong trường hợp Bên B vi phạm " Quy định về an toàn, vệ sinh lao động đối với nhà thầu – Các quy tắc xử phạt và cam kết thực hiện" mà hai Bên đã ký kết thì Bên A sẽ căn cứ vào quy định này để xử phạt.

t. Hàng tháng, cung tháng, cung cấp danh sách xe tải và nhân viên làm việc tại bên A hoặc khi có sự thay đổi và có xác nhận của bên B.

u. Thực hiện lịch vận chuyển theo yêu cầu của bên A, bảo đảm các loại chất thải rắn công nghiệp không nguy hại phải được xử lý theo đúng quy định của pháp luật mà hai bên đã cam kết. Không được sử dụng rác của hợp đồng này vào các mục đích khác dẫn đến các tác động bất lợi cho môi trường.

v. Giá thực hiện các công việc trên phải bằng nhau giữa các công ty thuộc Tập Đoàn Phong Thái. Trường hợp Bên A phát hiện giá Bên B áp dụng cho Bên A cao hơn giá cả thị trường hoặc các công ty khác trong cùng Tập Đoàn, thì Bên A có quyền truy thu lại số tiền chênh lệch. Đồng thời, Bên A có quyền đơn phương chấm dứt hợp đồng, tuy nhiên hợp đồng này sẽ được giải quyết trước nhất bằng hòa giải và đàm phán trên tinh thần thiện chí giữa hai bên.

w. Bên B không được sử dụng "Bảng báo giá so sánh" từ các tổ chức/ cá nhân có mối liên hệ thân thuộc, mật thiết với Bên B. Tổ chức/ cá nhân có mối liên hệ thân thuộc bao gồm nhưng không giới hạn của người đại diện theo pháp luật của Bên B hoặc cơ sở pháp nhân mà Bên B đồng sở hữu.

x. Tuân thủ nội quy ra vào cổng và các qui định liên quan khác của bên A khi ra, vào nhà máy.

y. Tuân thủ các yêu cầu của bên A khi bốc xếp hàng hoá.

z. Chịu mọi trách nhiệm pháp lý về các hoạt động chuyên chở và xử lý triệt để toàn bộ lượng chất chải rắn không nguy hại đã được Bên A giao nhận theo quy định pháp luật về bảo vệ môi trường.

aa. Cam kết không chôn lấp hoặc thiêu đốt chất thải không đúng quy định.

bb. Có trách nhiệm đối chiếu và báo cáo số liệu rác hàng tháng với bên A và Nike.

cc. Tạo điều kiện thuận lợi cho bên A và Nike trong quá trình kiểm tra cơ sở thu gom và cơ sở xử lý của bên B.

dd. Cung cấp định vị GPS của các xe vận chuyển rác từ nhà máy Bên A đến nơi xử lý hàng tháng

ee. Giải trình quy trình vận chuyển, xử lý chất chải rắn không nguy hại cho Bên A và Nike khi cần.

ff. Tuyệt đối không được phép gián tiếp cấu kết với công nhân của Bên A để có hành vi trục lợi hoặc trực tiếp có hành vi trộm cắp tài sản của Bên A với bất kỳ tài sản có giá trị lớn hay nhỏ. Các hành vi vi phạm đều sẽ xử lý theo quy định của pháp luật và tùy theo mức độ, giá trị Bên A có quyền chấm dứt hợp đồng với Bên B ngay lập tức.

gg. Bên B cam kết trong quá trình hợp tác hoặc giao dịch sẽ tuân thủ các quy định chính sách kinh doanh thành tín liêm khiết của Tập Đoàn Phong Thái, bao gồm nhưng không giới hạn các nghĩa vụ sau đây:

- Không trực tiếp hoặc gián tiếp cung cấp cho nhân viên Phong Thái và người liên quan, hứa hẹn, yêu cầu hoặc chấp nhận lợi ích không chính đáng dưới bất kỳ hình thức nào, hoặc làm những điều trái với thành tín, trái phép hoặc làm trái nghĩa vụ được giao.
- Không trực tiếp hoặc gián tiếp cung cấp hay tiếp nhận bất kỳ quà cáp, sự chiêu đãi không hợp lý hoặc những lợi ích không chính đáng.
- Tuân thủ quy định pháp luật về lao động, bình đẳng, phòng chống quấy rối tình dục, cung cấp môi trường làm việc lành mạnh và an toàn cho người lao động.
- Bảo vệ nhân quyền: phải tránh những hành động gây tổn hại đến tinh thần và sức khỏe của người lao động.
- Nghiêm cấm kỳ thị: không được phân biệt, loại trừ hoặc ưu tiên dựa trên nhân chủng, màu da, tuổi tác, giới tính, đồng thuận giới tính, dân tộc, khuyết tật, tình trạng thai sản, tín ngưỡng, lập trường chính trị, nguồn gốc xã hội, hoặc tình trạng hôn nhân…

Điều 6: Giá cả và phương thức thanh toán

6.1 Giá cả:

STT	Tên hàng hóa	Đơn giá (VNĐ/KG)	Phương pháp xử lý
1	Réo da thuộc	1,250	Chuyển giao Hà Tiên (nhiên liệu thay thế)
2	Réo da nhân tạo	1,250	Chuyển giao Hà Tiên (nhiên liệu thay thế)
3	Réo vải upper đã gia công	1,250	Chuyển giao Hà Tiên (nhiên liệu thay thế)
4	Réo miếng lót giày	1,250	Chuyển giao Hà Tiên (nhiên liệu thay thế)
5	Chi tiết C hủy	1,250	Chuyển giao Hà Tiên (nhiên liệu thay thế)
6	Đệm lót C hủy	1,250	Chuyển giao Hà Tiên (nhiên liệu thay thế)
7	Upper C hủy	1,250	Chuyển giao Hà Tiên (nhiên liệu thay thế)
8	Giày hủy	1,250	Chuyển giao Hà Tiên (nhiên liệu thay thế)
9	Đế hoàn chỉnh hủy	1,250	Chuyển giao Hà Tiên (nhiên liệu thay thế)
10	Đế IP màu các loại dính vải thải	1,250	Chuyển giao Hà Tiên (nhiên liệu thay thế)
11	Nhãn mác Nike hủy	1,250	Chuyển giao Hà Tiên (nhiên liệu thay thế)
12	Réo cao su dơ	1,250	Chuyển giao Hà Tiên (nhiên liệu thay thế)
13	Form PU dơ	1,250	Chuyển giao Hà Tiên (nhiên liệu thay thế)
14	Ria IP dơ	1,250	Chuyển giao Hà Tiên (nhiên liệu thay thế)
15	Réo Eva cháy	1,250	Chuyển giao Hà Tiên (nhiên liệu thay thế)
16	Réo Eva dán thải	1,250	Chuyển giao Hà Tiên (nhiên liệu thay thế)
17	Réo vải dơ	1,250	Chuyển giao Hà Tiên (nhiên liệu thay thế)
18	Réo gia cố	1,250	Chuyển giao Hà Tiên (nhiên liệu thay thế)
19	Giấy keo Film thải	1,250	Chuyển giao Hà Tiên (nhiên liệu thay thế)
20	Băng tải vụn / Băng tải lưới hư	1,250	Chuyển giao Hà Tiên (nhiên liệu thay thế)
21	Rập nhựa cứng (không tái chế được)	1,250	Chuyển giao Hà Tiên (nhiên liệu thay thế)
22	Đá cắt sắt, đá mài, bánh mài thải	1,250	Chuyển giao Hà Tiên (nhiên liệu thay thế)
23	Tấm thạch cao thải	1,250	Chuyển giao Hà Tiên (nhiên liệu thay thế)
24	Tấm quảng cáo / Tấm bạt che thải	1,250	Chuyển giao Hà Tiên (nhiên liệu thay thế)
25	Dây phòng cháy thải	1,250	Chuyển giao Hà Tiên (nhiên liệu thay thế)
26	Bụi mài đế	1,250	Chuyển giao Hà Tiên (nhiên liệu thay thế)
27	Bụi mài da	1,250	Chuyển giao Hà Tiên (nhiên liệu thay thế)
28	Bụi mài mút	1,250	Chuyển giao Hà Tiên (nhiên liệu thay thế)
29	Vôi bột thải	1,250	Chuyển giao Hà Tiên (nhiên liệu thay thế)
30	Bụi mài đế, mài da, lạng da, bụi mài mút, pallet Jig...	1,250	Chuyển giao Hà Tiên (nhiên liệu thay thế)
31	Bụi Silica	1,250	Chuyển giao Hà Tiên (nhiên liệu thay thế)
32	Tấm pallet Jig (nhựa cứng)	1,250	Chuyển giao Hà Tiên (nhiên liệu thay thế)
33	Pad hủy các loại (silicon, nhựa, gỗ)	1,250	Chuyển giao Hà Tiên (nhiên liệu thay thế)
34	Réo T97N	1,250	Chuyển giao Hà Tiên (nhiên liệu thay thế)
35	Réo Sport flex	1,250	Chuyển giao Hà Tiên (nhiên liệu thay thế)
36	Réo PU dơ	1,250	Chuyển giao Hà Tiên (nhiên liệu thay thế)
37	Mũ đầu đỏ PU dơ	1,250	Chuyển giao Hà Tiên (nhiên liệu thay thế)
38	Các loại chất thải rắn khác không thuộc phế liệu và chất thải nguy hại	1,250	Chuyển giao Hà Tiên (nhiên liệu thay thế)

39	Vải các loại, sản phẩm không dệt, băng vải các loại, miếng lót mũi giày, miếng nhựa làm cứng gót giày, băng nhãn chưa in, nhãn vải các loại, logo trang trí, khoen xỏ dây giày các loại, ruy băng in nhãn, tem để ép giày, tem hông giày, miếng trang trí giày, dây kéo, mặt giày, đế các loại, mũi nhựa, giấy dán, giấy gia cố, nhám xù, TPU dán, rèo lạng....	1,250	Chuyển giao Hà Tiên (nhiên liệu thay thế)
40	Nguyên vật liệu hủy (đính kèm danh mục)	1,250	Chuyển giao Hà Tiên (nhiên liệu thay thế)

- Giá trị dịch vụ chưa bao gồm thuế VAT (Thuế VAT được áp dụng tại thời điểm xuất hóa đơn theo quy định của Nhà nước có hiệu lực hiện hành).
- Khối lượng chất thải được xác định qua trạm cân do Bên A chỉ định, phí trạm cân do Bên B chịu (nếu có).
- Bên A trang bị bao chứa chất thải tại kho chứa chất thải.

6.2 Phương thức thanh toán

a. Hàng tháng, Bên B sẽ gửi xác nhận khối lượng chất thải đã vận chuyển. Bên A có 03 ngày làm việc để phản hồi thông tin. Nếu có thông tin phản hồi cần điều chỉnh thì hai bên sẽ tiến hành điều chỉnh bản xác nhận. Sau khi thống nhất Bên B sẽ xuất hóa đơn cho Bên A dựa vào bản xác nhận cuối cùng vào cuối tháng. Bên A thanh toán cho Bên B từ ngày 01 đến ngày cuối cùng của tháng tiếp theo kể từ ngày bên B xuất hóa đơn tài chính hợp lệ cho bên A.

b. Phí chuyển khoản do bên B chịu.

c. Bên A thanh toán cho bên B bằng tiền đồng Việt Nam theo hình thức chuyển khoản.

Điều 7: Thời gian thực hiện

- Hợp đồng này bắt đầu có hiệu lực **kể từ ngày 01/01/2026** đến hết ngày 31/12/2028 . Một tháng trước khi hết hạn hợp đồng, hai bên sẽ cùng nhau bàn bạc để tái ký lại hợp đồng.
- Hợp đồng được xem như bản thanh lý sau khi hết hạn hợp đồng với điều kiện hai bên thực hiện đúng, đầy đủ các điều khoản đã ký kết trong hợp đồng.
- Nếu có chi phí phát sinh, công nợ giữa hai bên thì phải thanh toán trước ngày cuối cùng của tháng kế tiếp kể từ ngày hết hạn hợp đồng.

Điều 8: Cam kết chung

Hai bên cam kết thực hiện đúng những điều khoản đã ghi trong hợp đồng và cùng nhau giải quyết các vấn đề phát sinh trong quá trình thực hiện. Trong trường hợp các bên không tự giải quyết được vấn đề phát sinh, Tòa án kinh tế tỉnh Đồng Nai sẽ là nơi xử lý sau cùng.

Hợp đồng này được lập thành 04 (bốn) bản, mỗi bên giữ 02 (hai) bản với nội dung và giá trị như nhau.

ĐẠI DIỆN BÊN B	ĐẠI DIỆN BÊN A
Giám đốc	Tổng Giám đốc
TẠ THỊ NỞ	HUỲNH THỊ PHƯƠNG LOAN

DANH MỤC NGUYÊN VẬT LIỆU HỦY:

STT	TÊN NGUYÊN VẬT LIỆU
1	Áp gắn khung giày bằng nhựa
2	Bản lề
3	Bán thành phẩm đế giày
4	Bán thành phẩm giày
5	Bán thành phẩm giày lót
6	Bán thành phẩm mặt giày
7	Bán thành phẩm mặt giày (1đôi = 6 chi tiết (2 lưỡi giày + 2 hông trong + 2 hông ngoài))
8	Băng dệt
9	Băng keo
10	Băng keo giấy
11	Băng nhám
12	Băng nhãn chưa in
13	Băng nhãn chưa in (1Rol = 275 Yard = 251.46 Mét)
14	Băng nhựa
15	Băng nhựa (khổ 22mm)
16	Băng thun
17	Băng thun (khổ 15mm)
18	Băng vải
19	Băng vải (1Rol = 45 Mét)
20	Bánh xe bằng nhựa
21	Bảo hộ bằng nhựa
22	Bao ngón tay bằng nhựa
23	Bệ khóa bằng kim loại
24	Bộ Khóa giày bằng kim loại
25	Bộ sạc
26	Bộ sạc (1bộ = 4 phích cắm + 1 cục sạc)
27	Bu lông bằng kim loại
28	Catalog hướng dẫn (xuất kèm theo sản phẩm)
29	Chỉ các loại
30	Chỉ các loại (1 Cone = 1 Rol = 1500 Mét)
31	Chỉ các loại (1 Cone = 1 Rol = 2250 Mét)

32	Chỉ các loại (1 Cone = 1 Rol = 5000 Mét)
33	Chỉ các loại (1 Lb = 1 Lbs = 22800 Mét)
34	Chỉ các loại (1 Lb = 1Lbs = 6750 Mét)
35	Chỉ các loại (1 Lbs = 4000 Mét)
36	Chỉ tiết mặt giày
37	Chỉ từ sợi filament tổng hợp (1 Cone = 1 Rol = 2000 Mét)
38	Chỉ từ sợi filament tổng hợp (1 Cone = 1 Rol = 2250 Mét)
39	Chỉ từ sợi filament tổng hợp (1 Cone = 1 Rol = 5000 Mét)
40	Chỉ từ sợi filament tổng hợp (1Lb = 1Lbs = 6750 Mét)
41	Chốt của khóa giày bằng kim loại
42	Chốt dây giày bằng nhựa
43	Chốt giày bằng nhựa
44	Chốt giày bằng sắt
45	Chốt kim loại
46	Chốt sạc
47	Chụp bảo vệ
48	Cục thẳng bằng nhựa
49	Da cừu đã thuộc
50	Da heo đã thuộc
51	Da nhân tạo
52	Da nhân tạo (khổ 137CM)
53	Da nhân tạo (khổ 50")
54	Da nhân tạo (khổ 50"X2.2YD)
55	Da nhân tạo (khổ 54")
56	Da nhân tạo (màng nhựa polyurethane giả da) (khổ 137CM)
57	Da nhân tạo (màng nhựa polyurethane giả da) (khổ 54")
58	Da nhân tạo (thành phần: 25% Polyurethane (PU), 75% Polyester, trọng lượng 545~614g/m2 (khổ 44")
59	Da nhân tạo (thành phần: 25% Polyurethane (PU), 75% Polyester,vải không dệt, trọng lượng 545~614g/m2) (khổ 54")
60	Da nhân tạo (thành phần:24%Nylon6(Recycled),16% Nylon6,60% Polyurethane, vải không dệt loại khác, từ xơ staple, trọng lượng 672~682 g/m2) (khổ 138CM)
61	Da nhân tạo (Từ vải không dệt bằng xơ staple , trọng lượng 575~675g/m2) (khổ 138CM)
62	Da nhân tạo (Từ vải không dệt bằng xơ staple , trọng lượng 625~785g/m2) (khổ 138CM)

63	Da nhân tạo (Từ vải không dệt bằng xơ staple , trọng lượng trên 150g/m2) (khổ 138CM)
64	Da nhân tạo (Từ vải không dệt bằng xơ staple, trọng lượng trên 150g/m2) (khổ 138CM)
65	Da nhân tạo (từ vải không dệt bằng xơ staple, trọng lượng trên 150g/m2) (khổ 140CM)
66	Da nhân tạo (từ vải không dệt loại khác) (khổ 23")
67	Da nhân tạo (từ vải không dệt với filament, trọng lượng trên 150 g/m2)
68	Da nhân tạo (từ vải không dệt với filament, trọng lượng trên 150 g/m2) (khổ 54")
69	Da nhân tạo (từ vải không dệt)
70	Da nhân tạo (vải dệt kim tráng phủ nhựa PU)
71	Da nhân tạo (vải dệt kim tráng phủ nhựa PU) (khổ 44")
72	Da nhân tạo (vải dệt tráng phủ với plastic loại khác) (khổ 54")
73	Da nhân tạo (vải dệt tráng phủ với polyurethane)
74	Da nhân tạo (vải dệt tráng phủ với polyurethane) (khổ 110CM)
75	Da nhân tạo (vải dệt tráng phủ với polyurethane) (khổ 120CM)
76	Da nhân tạo (vải dệt tráng phủ với polyurethane) (khổ 137CM)
77	Da nhân tạo (vải dệt tráng phủ với polyurethane) (khổ 140CM)
78	Da nhân tạo (vải dệt tráng phủ với polyurethane) (khổ 40")
79	Da nhân tạo (vải dệt tráng phủ với polyurethane) (khổ 50")
80	Da nhân tạo (vải dệt tráng phủ với polyurethane) (khổ 52")
81	Da nhân tạo (vải dệt tráng phủ với polyurethane) (khổ 54")
82	Da nhân tạo (vải không dệt bằng filament nhân tạo , trọng lượng 750~950 g/m2,tráng phủ với polyurethane) (khổ 54")
83	Da nhân tạo (vải không dệt bằng filament nhân tạo)
84	Da nhân tạo (vải không dệt bằng filament nhân tạo) (khổ 138CM)
85	Da nhân tạo (vải không dệt bằng filament nhân tạo, trọng lượng 464.5g/m2) (khổ 54")
86	Da nhân tạo (vải không dệt bằng filament nhân tạo, trọng lượng 468.5g/m2) (khổ 54")
87	Da nhân tạo (vải không dệt bằng filament nhân tạo, trọng lượng 545~614g/m2) (khổ 54")
88	Da nhân tạo (vải không dệt bằng filament nhân tạo, trọng lượng 707.17g/m2) (khổ 54")
89	Da nhân tạo (vải không dệt bằng filament nhân tạo, trọng lượng trên 150g/m2) (khổ 137CM)
90	Da nhân tạo (vải không dệt bằng filament nhân tạo, trọng lượng trên 150g/m2) (khổ 138CM)
91	Da nhân tạo (vải không dệt bằng filament nhân tạo, trọng lượng trên 150g/m2) (khổ 140CM)
92	Da nhân tạo (vải không dệt bằng filament nhân tạo, trọng lượng trên 150g/m2) (khổ 52")
93	Da nhân tạo (vải không dệt bằng filament nhân tạo, trọng lượng trên 150g/m2) (khổ 54")

94	Da nhân tạo (vải không dệt bằng staple, trọng lượng trên 150g/m2, tráng phủ polyurethane) (khổ 138CM)
95	Da nhân tạo khổ (137CM)
96	Da thật
97	Da thật (da bò đã thuộc)
98	Da thật (da bò đã thuộc, thành phẩm)
99	Da thật (da dê đã thuộc)
100	Da thật (da dê đã thuộc, thành phẩm)
101	Da, vải, màng nhựa, eva, mút gia công thành phẩm
102	Dây của khóa dây giày bằng nhựa
103	Dây của khóa dây giày bằng nhựa
104	Dây đai
105	Dây đai (Băng vải đã thêu)
106	Dây đai bằng nhựa
107	Dây đai mắt giày
108	Dây đai trang trí giày bằng vải
109	Dây giày
110	Dây giày (100% polyester)
111	Dây giày bằng da thuộc
112	Dây giày bằng kim loại
113	Dây giày bằng sắt
114	Dây giày bằng thép bện tao bọc nhựa
115	Dây giày bằng vải
116	Dây khóa bằng nhựa
117	Dây sạc
118	Dây tăng cường
119	Dây thun
120	Dây treo nhãn
121	Dây treo nhãn (1 KPC = 1 KPCE = 1000 Cái)
122	Dây treo trang trí bằng kim loại
123	Dây treo trang trí bằng kim loại (1 bộ gồm: 1 dây kim loại + 1 logo kim loại)
124	Dây vải
125	Dây viền đế giày bằng cao su
126	Dây viền đế giày bằng da thuộc (da bò)

127	Dây viền đế giày bằng vải (1 Đôi = 2 Cái)
128	Dụng cụ vặn ốc bằng nhựa
129	Đai ốc bằng sắt (thép)
130	Đai ốc bằng sắt (thép) (kích thước: dài 27.5MM; đường kính 7.9mm)
131	Đai ốc bằng sắt (thép) (kích thước: dài 38.2MM; đường kính 7.9mm)
132	Đai ốc bằng sắt (thép) (kích thước: đường kính 5.3mm)
133	Đai ốc gắn đế giày bằng sắt
134	Đai ốc vít bằng sắt
135	Đế khóa dây giày bằng nhựa
136	Đế ngoài bằng nhựa, carbon, cao su
137	Đế trong bằng cao su
138	Đệm giữa giày bằng nhựa TPU
139	Đèn trang trí giày
140	Đinh ốc bằng kim loại
141	Đinh tán bằng kim loại
142	Đế giữa
143	Đế giữa bằng nhựa
144	Đế giữa EVA
145	Đế khóa dây giày bằng nhựa
146	Đế khóa dây giày bằng nhựa (1 Set = 2 Cái)
147	Đế ngoài (chất liệu nhựa, cao su, thép carbon)
148	Đế ngoài bằng nhựa + cao su
149	Đế ngoài bằng nhựa carbon
150	Đế trong
151	Đệm đế giày
152	Đệm đế giày bằng nhựa (1 KPCE = 1000 Cái)
153	Đệm gót giày
154	Đệm hãm giày bằng sắt
155	Đệm lót EVA
156	Đinh giày golf bằng nhựa(1 KPCE = 1000 Cái)
157	Đinh ốc bằng sắt
158	Đinh ốc bằng sắt (1HPC = 1HPCE = 100 CÁI)
159	Đinh ốc bằng sắt (kích thước : dài 14.5MM, rộng 12MM)
160	Đinh tán bằng đồng

161	Đinh tán bằng đồng (1HPC = 1HPCE = 100 Cái)
162	Đinh tán bằng nhôm
163	Đinh tán bằng sắt thép (có đường kính ngoài 5.9mm)
164	Đinh tán gắn trên giày, dép
165	Đinh tán kim loại (1HPC = 1HPCE = 100 Cái)
166	Gia công thành phẩm từ da
167	Gia công thành phẩm từ da, keo các loại
168	Gia công thành phẩm từ da, màng nhựa
169	Gia công thành phẩm từ da, miếng trang trí bằng nhựa
170	Gia công thành phẩm từ da, mút
171	Gia công thành phẩm từ da, tấm eva
172	Gia công thành phẩm từ da, vải
173	Gia công thành phẩm từ da, vải, keo các loại
174	Gia công thành phẩm từ da, vải, màng nhựa
175	Gia công thành phẩm từ da, vải, miếng trang trí bằng nhựa
176	Gia công thành phẩm từ da, vải, mút
177	Gia công thành phẩm từ da, vải, mút, keo các loại
178	Gia công thành phẩm từ da, vải, mút, màng nhựa
179	Gia công thành phẩm từ da, vải, tấm eva
180	Gia công thành phẩm từ da, vải, vải
181	Gia công thành phẩm từ miếng trang trí bằng nhựa
182	Gia công thành phẩm từ miếng trang trí bằng nhựa, keo các loại
183	Gia công thành phẩm từ miếng trang trí bằng nhựa, màng nhựa
184	Gia công thành phẩm từ mút
185	Gia công thành phẩm từ mút, keo các loại
186	Gia công thành phẩm từ mút, màng nhựa
187	Gia công thành phẩm từ tấm eva
188	Gia công thành phẩm từ vải
189	Gia công thành phẩm từ vải, keo các loại
190	Gia công thành phẩm từ vải, keo các loại, mút
191	Gia công thành phẩm từ vải, màng nhựa
192	Gia công thành phẩm từ vải, màng nhựa ép nhiệt, tấm EVA
193	Gia công thành phẩm từ vải, màng nhựa, mút
194	Gia công thành phẩm từ vải, miếng trang trí bằng nhựa

195	Gia công thành phẩm từ vải, miếng trang trí bằng nhựa, mút
196	Gia công thành phẩm từ vải, mút
197	Gia công thành phẩm từ vải, tấm eva
198	Gia công thành phẩm từ vải, vải
199	Gia công thành phẩm từ vải, vải, keo các loại
200	Gia công thành phẩm từ vải, vải, màng nhựa
201	Gia công thành phẩm từ vải, vải, miếng trang trí bằng nhựa, mút
202	Gia công thành phẩm từ vải, vải, mút
203	Gia công thành phẩm từ vải, vải, mút, keo các loại
204	Gia công thành phẩm từ vải, vải, mút, màng nhựa
205	Gia công thành phẩm từ vải, vải, vải
206	Gia công thành phẩm từ vải, vải, vải, keo các loại
207	Gia công thành phẩm từ vải, vải, vải, màng nhựa
208	Gia công thành phẩm từ vải, vải, vải, miếng trang trí bằng nhựa
209	Giá đỡ bánh xe bằng nhôm
210	Giày đi xe đạp thể thao
211	Giấy đề can
212	Giấy đệm để giày
213	Giấy độn giày
214	Giấy độn giày, dép
215	Giấy ép nhiệt
216	Giấy gói có in (1SH = 1 Tờ)
217	Giấy gói có in logo
218	Giấy gói có in logo (1SH = 1 Tờ)
219	Giấy gói giày
220	Giấy gói không in
221	Giấy gói không in (1SH = 1 Tờ)
222	Giấy kraft
223	Giấy kraft đã tráng phủ một mặt bằng silicon, định lượng dưới 150g/m2, dạng cuộn, chiều rộng 109CM
224	Giấy lót
225	Giấy trang trí
226	Gót giày
227	Gót giày bằng nhựa

228	Giày trượt patanh
229	Hạt cườm trang trí bằng nhựa (1 SET= 36 Hạt)
230	Hạt trang trí bằng kim loại
231	Hộp đèn LED dùng để trang trí giày (sử dụng pin 3V)
232	Hộp đựng dép (bằng giấy)
233	Hộp đựng giày
234	Hộp giấy
235	Hộp giấy - Đựng dây giày
236	Hộp giấy (không có nắp đậy) và khoen nhựa
237	Hộp nhựa có nắp giấy để đựng giày
238	Hộp nhựa đóng gói mặt nạ của nón bảo hộ
239	Hộp nhựa đựng ngũ kim dùng ráp thành nón bảo hộ
240	Khóa bằng kim loại
241	Khóa bằng nhựa (1bộ = 1dây + 1 khóa chính + 1 chân khóa + 1 khóa giữ dây)
242	Khóa dây giày bằng nhựa
243	Khóa dây giày bằng nhựa (1 bộ = 1 khóa chính + 1 khóa phụ + 1 bánh răng)
244	Khóa dây giày bằng nhựa (1 bộ = 1 khóa chính + 1 khóa phụ)
245	Khóa dây rút bằng nhựa
246	Khóa giày (1 bộ = 1 tay cầm + 1 khớp nối + 1 khóa bằng sắt)
247	Khóa giày bằng kim loại lõi nhựa
248	Khóa giày bằng nhựa (1 bộ = 1 khóa chính + 1 khóa phụ + 1 bánh răng)
249	Khóa giày bằng sắt (1 bộ = 1 vòng đệm + 1 đinh tán + 1 móc khóa)
250	Khóa kéo
251	Khóa lục giác dùng cho giày
252	Khóa nhựa
253	Khóa nhựa (1 set= 1 thân khóa trước+1 thân khóa sau+ 1 lò xo)
254	Khóa nhựa (1bộ = 2 cái)
255	Khoen xỏ bằng kim loại
256	Khoen xỏ bằng kim loại (1 Khoen trên + 1 khoen dưới)
257	Khoen xỏ bằng kim loại (1 khoen xỏ+ 1 ốc tán +1 vòng đệm)
258	Khoen xỏ bằng kim loại (1 KPC = 1000 Cái)
259	Khoen xỏ bằng kim loại (1 KPC = 1000 Cái)
260	Khoen xỏ bằng kim loại (10 TH = 10000 Cái)
261	Khoen xỏ bằng kim loại (1khoen xỏ+ 1ốc tán +1 vòng đệm)

262	Khoen xỏ dây giày
263	Khoen xỏ dây giày (1 KST = 1000 Set)
264	Khoen xỏ dây giày (bằng nhựa)
265	Khoen xỏ dây giày (bằng nhựa)(1 Set = 16 Cái)
266	Khoen xỏ dây giày bằng sắt (1 bộ = 1 vòng đệm + 1 đinh tán + 1 khoen xỏ dây)
267	Khoen xỏ dây giày (1 KST = 1000 Set)
268	Khoen xỏ dây, quay (bằng kim loại)
269	Khoen xỏ dây, quay (bằng nhựa)
270	Khoen xỏ quai giày (dép) bằng nhựa
271	Khớp nối của khóa giày bằng nhựa
272	Khung carbon
273	Khung giày bằng nhựa
274	Khung giày carbon
275	Khung kim loại
276	Khuy bấm bằng kim loại (1 bộ gồm 4 chi tiết)
277	Khuy bấm bằng kim loại
278	Khuy nhựa (nút nhựa) dùng để trang trí
279	Khóa bằng kim loại
280	Khóa bằng nhựa
281	Khoen xỏ bằng nhựa
282	Khớp nối của khóa giày bằng nhựa
283	Khung nhựa
284	Lò xo bằng sắt
285	Logo bằng nhựa của giày JORDAN (1SH = 1 CÁI)
286	Logo Trang Trí
287	Logo trang trí bằng kim loại (1 logo + 1 khoen cài)
288	Logo trang trí bằng nhựa
289	Logo trang trí bằng vải
290	Logo trang trí bằng vải không dệt
291	Logo trang trí giày bằng kim loại
292	Logo trang trí giày bằng kim loại - 1 Bộ = 1 Cái logo + 2 Vít gắn logo
293	Lưỡi giày
294	Long đền bằng nhựa
295	Màng nhựa

296	Màng nhựa ép nhiệt
297	Màng nhựa ép nhiệt (khổ 44")
298	Màng nhựa ép nhiệt (khổ 52")
299	Màng nhựa ép nhiệt (khổ 54")
300	Màng nhựa ép nhiệt (kích thước 91CMX183CM)
301	Màng nhựa TPU (khổ 45CM)
302	Màng nhựa TPU không xốp (khổ 54")
303	Màng silicon không xốp, bề mặt không tự dính
304	Màng silicon không xốp, bề mặt không tự dính (khổ 50CM)
305	Miếng bọc gót giày bằng sợi carbon
306	Miếng chống mốc bằng giấy
307	Miếng dán mũi giày
308	Miếng đệm đế giày bằng cao su
309	Miếng đệm đế giày bằng nhôm
310	Miếng đệm đế giày bằng sắt
311	Miếng đệm lót giày bằng nhựa TPU loại xốp được gia cố thêm vật liệu dệt (khổ 54")
312	Miếng kéo dây giày bằng nhựa
313	Miếng làm đế giữa
314	Miếng làm đế giữa (khổ 54")
315	Miếng làm đế giữa bằng nhựa
316	Miếng làm đế giữa bằng nhựa (khổ 38")
317	Miếng làm đế giữa bằng nhựa (kích thước 1SH = 100CMX150CM)
318	Miếng làm đế giữa bằng nhựa (kích thước 1SH = 150CMX100CM)
319	Miếng làm đế giữa chất liệu bằng sản phẩm không dệt từ xơ staple, trọng lượng trên 150g/M2 (kích thước 1SH = 112CMx127CM)
320	Miếng lót bằng mút
321	Miếng lót đế giày bằng cao su
322	Miếng lót đế giày bằng cao su (lót ngoài)
323	Miếng lót đế giày bằng nhựa (dán ngoài chống trượt)
324	Miếng lót giày bằng cao su
325	Miếng lót giày bằng mút
326	Miếng lót giày bằng mút (khổ 54")
327	Miếng lót giày bằng PU

328	Miếng lót mũi giày
329	Miếng lót mũi giày (khổ 36")
330	Miếng lót mũi giày (kích thước 1SH = 145CMX100CM)
331	Miếng lót mũi giày bằng nhựa (khổ 100CMX145CM)
332	Miếng lót mũi giày bằng nhựa (khổ 100CMX150CM)
333	Miếng lót mũi giày bằng nhựa (khổ 36")
334	Miếng mút lót giày
335	Miếng nhựa bao gót giày
336	Miếng nhựa cách nhiệt
337	Miếng nhựa làm cứng gót giày
338	Miếng nhựa làm cứng gót giày (khổ 100CMX145CM)
339	Miếng nhựa làm cứng gót giày (khổ 40"X60")
340	Miếng nhựa lót giày
341	Miếng nhựa lót gót giày (đã định hình)
342	Miếng nhựa lót mũi giày
343	Miếng nhựa lót mũi giày (đã định hình)
344	Miếng thu giữ nhiệt
345	Miếng thu nhiệt (1bộ = 1 tấm giữ nhiệt + 1 điều chỉnh tăng giảm nhiệt độ)
346	Miếng trang trí
347	Miếng trang trí bằng cao su mềm không xốp (khổ 52")
348	Miếng trang trí bằng kim loại
349	Miếng trang trí bằng nhựa
350	Miếng trang trí bằng nhựa (1 Set = 1Pr = 4 Chi tiết)
351	Miếng trang trí bằng nhựa (1 Set = 4 Cái)
352	Miếng trang trí bằng nhựa (1Set = 2 cái khung áp + 2 long đền)
353	Miếng trang trí bằng nhựa (1Set = 2 Cái)
354	Miếng trang trí bằng nhựa (khổ 137CM)
355	Miếng trang trí bằng nhựa (khổ 36")
356	Miếng trang trí bằng nhựa (khổ 38")
357	Miếng trang trí bằng nhựa (khổ 40")
358	Miếng trang trí bằng nhựa (khổ 45CM)
359	Miếng trang trí bằng nhựa (khổ 52")
360	Miếng trang trí bằng nhựa (khổ 54")
361	Miếng trang trí bằng nhựa (khổ 56")

362	Miếng trang trí bằng nhựa (kích thước 1SH = 45CMX45CM)
363	Miếng trang trí đế giày
364	Miếng trang trí đế giày bằng cao su xốp (1 SET = 4 Cái)
365	Miếng trang trí đế giày bằng cao su xốp
366	Miếng trang trí giày
367	Miếng trang trí gót giày
368	Miếng trang trí hông giày
369	Miếng trang trí lưỡi gà bằng nhựa
370	Miếng trang trí lưỡi giày
371	Miếng trang trí mắt giày
372	Miếng trang trí mũi giày
373	Miếng trung đế
374	Móc dây giày bằng nhựa
375	Móc gài logo bằng kim loại
376	Móc giày dép bằng giấy
377	Móc khóa giày bằng sắt
378	Móc khóa giày bằng sắt (1 bộ = 2 vòng đệm + 2 đinh tán + 2 móc khóa)
379	Móc kim loại
380	Móc kim loại (1 bộ = 2 đinh tán + 2 vòng đệm + 1 móc kim loại)
381	Móc kim loại (1 Set = 2 chi tiết (1 móc + 1 vòng đệm))
382	Móc nhựa
383	Mút lót
384	Mút lót (bằng cao su) (khổ 100CM)
385	Mút lót (bằng cao su) (khổ 110CM x 170CM)
386	Mút lót (bằng cao su) (khổ 44")
387	Mút lót (bằng cao su) (khổ 60")
388	Mút lót (bằng cao su) (kích thước 1SH = 60"X49")
389	Mút lót (bằng plastic từ polyetylen) (khổ 54")
390	Mút lót (bằng plastic)
391	Mút lót (bằng plastic) (dùng để lót nón bảo hộ)
392	Mút lót (bằng plastic) (khổ 100CM)
393	Mút lót (bằng plastic) (khổ 110CMx170CM)
394	Mút lót (bằng plastic) (khổ 145CM)
395	Mút lót (bằng plastic) (khổ 150CMX66.7CM)

396	Mút lót (bằng plastic) (khổ 44")
397	Mút lót (bằng plastic) (khổ 45")
398	Mút lót (bằng plastic) (khổ 48")
399	Mút lót (bằng plastic) (kích thước 44"X54")
400	Mút lót bằng EVA (khổ 48")
401	Màng nhựa TPU không xốp
402	Miếng bảo vệ sau gáy của mũ bảo hộ
403	Miếng bọc gót giày bằng sợi carbon
404	Miếng carbon dùng dán đế giày đi xe đạp (bằng sợi thủy tinh)
405	Miếng chèn vỏ mũ bảo hộ
406	Miếng điều chỉnh hông mũ bảo hộ
407	Miếng kéo dây giày bằng nhựa
408	Miếng lót mũ bảo hộ bằng nhựa
409	Miếng nhựa bảo vệ thanh trượt của giày trượt băng
410	Miếng nhựa dùng làm vỏ nón bảo hộ
411	Miếng nhựa gắn lưỡi giày
412	Miếng nhựa gắn ngón tay đồ bảo hộ
413	Miếng nhựa làm áo bảo hộ
414	Miếng nhựa làm bao tay bảo hộ
415	Miếng nhựa làm đế giày
416	Miếng nhựa làm hông giày
417	Miếng nhựa làm nón bảo hộ
418	Miếng nhựa làm quai giày
419	Miếng nhựa lót gót
420	Miếng thu giữ nhiệt
421	Miếng thu nhiệt
422	Miếng trang trí bằng cao su mềm không xốp
423	Miếng trang trí bằng kim loại
424	Miếng trang trí bằng pha lê
425	Miếng trang trí đế giày bằng cao su xốp
426	Móc giày dép bằng nhựa
427	Móc giày dép bằng kim loại
428	Mũ bảo hộ (dùng trong thể thao)
429	Mũi giày bằng nhựa

430	Mũi giày bằng nhựa TPU
431	Mút lót bằng EVA
432	Nam châm vĩnh cửu
433	Nắp của khóa dây quai
434	Nắp hộp bằng giấy
435	Nhãn dán giấy
436	Nhãn dán giấy (1 SH = 1 Cái)
437	Nhãn giấy.
438	Nhãn giấy (đã in)
439	Nhãn giấy (đã in)(không in xuất xứ trên mặt)(1 SH = 1 Cái)
440	Nhãn giấy (dán trên hộp)
441	Nhãn giấy (dán trên thùng carton)
442	Nhãn nhựa
443	Nhãn treo
444	Nhãn treo (1 SH = 1 Cái) (khổ 60mmX60mm)
445	Nhãn treo (không ghi xuất xứ in trên mặt)(1 SH = 1 Cái)
446	Nhãn treo bằng da đã thuộc
447	Nhãn treo bằng giấy (đã in) (không in xuất xứ trên mặt)
448	Nhãn treo bằng giấy (đã in) (không in xuất xứ trên mặt) (1 SH = 1 Cái)
449	Nhãn treo bằng kim loại
450	Nhãn treo bằng nhựa
451	Nhãn vải
452	Nhãn vải (1 SH = 1 Cái)
453	Nút kim loại (1 bộ = 2 cái)
454	Nút kim loại (1bộ = 3 cái)
455	Nút kim loại
456	Nút nhựa
457	Nút trang trí bằng kim loại (1 Set = 1 Cái)
458	Nút trang trí bằng nhựa
459	Nút xỏ dây giày bằng kim loại (1 bộ = 1 móc ở trên + 1 nút nằm dưới)
460	Nẹp sắt
461	Ô bi dùng cho giày
462	Ốc gắn đế giày bằng sắt
463	Ốc nhựa

464	Ốc tán bằng nhôm
465	Ốc tán gắn trên giày, dép
466	Ốc tán gắn trên giày, dép bằng sắt
467	Ốc vặn bằng nhôm
468	Ốc vặn bằng sắt
469	Ốc vặn bằng thép
470	Ốc vặn bằng thép của giày trượt tuyết (có đường kính 1.5CM)
471	Ốc vít bằng sắt có đường kính ngoài không quá 16MM
472	Ống xỏ dây giày bằng nhựa
473	Ống xỏ dây giày bằng nhựa (1 Rol = 200 Mét)
474	Ốc tán
475	Ốc vặn
476	Ốc vít
477	Ống nhựa
478	Pát của khóa giày bằng sắt
479	Pát giày bằng sắt
480	Phom giày bằng giấy
481	Phong bì giấy
482	Pin
483	Ruy băng in nhãn
484	Ruy băng in nhãn (1 Rol = 120 Mét)
485	Ruy băng in nhãn (1 Rol = 1640 Feet = 499.87 Mét)
486	Ruy băng in nhãn (1 Rol = 375 Mét)
487	Quai mũ bảo hộ
488	Sách hướng dẫn sử dụng
489	Sản phẩm không dệt
490	Sản phẩm không dệt (bằng filament nhân tạo ,trọng lượng 125-188g/M2) (khổ 44")
491	Sản phẩm không dệt (bằng filament nhân tạo ,trọng lượng trên 150G/m2)
492	Sản phẩm không dệt (bằng filament nhân tạo ,trọng lượng trên 150g/m2) (khổ 100CM)
493	Sản phẩm không dệt (bằng filament nhân tạo ,trọng lượng trên 150g/M2) (khổ 147CM)
494	Sản phẩm không dệt (bằng filament nhân tạo ,trọng lượng trên 150g/M2) (khổ 36")
495	Sản phẩm không dệt (bằng filament nhân tạo ,trọng lượng trên 150G/m2) (khổ 44")
496	Sản phẩm không dệt (bằng filament nhân tạo ,trọng lượng trên 150g/M2) (khổ 54")
497	Sản phẩm không dệt (bằng filament nhân tạo ,trọng lượng trên 150g/M2) (kích thước

	36"X72")
498	Sản phẩm không dệt (bằng filament nhân tạo ,trọng lượng trên 150g/M2,chưa ngâm tẩm tráng phủ)
499	Sản phẩm không dệt (bằng filament nhân tạo ,trọng lượng trên 150g/M2,chưa ngâm tẩm tráng phủ) (kích thước 1SH = 36"X72")
500	Sản phẩm không dệt (bằng filament nhân tạo ,trọng lượng trên 70g/M2 --> 150G/m2)
501	Sản phẩm không dệt (bằng filament nhân tạo ,trọng lượng trên 70g/M2 --> 150G/m2, tráng nhựa) (khổ 110CM)
502	Sản phẩm không dệt (bằng filament nhân tạo ,Trọng lượng trên 70g/m2 nhưng không quá 150 g/m2) (khổ 54")
503	Sản phẩm không dệt (chủ yếu bằng xơ staple, trọng lượng trên 150g/m2) (khổ 45")
504	Sản phẩm không dệt (chủ yếu bằng xơ staple, trọng lượng trên 150g/M2) (khổ 140CM)
505	Sản phẩm không dệt (chủ yếu bằng xơ staple, trọng lượng trên 150g/m2) (khổ 44")
506	Sản phẩm không dệt (chủ yếu bằng xơ staple, trọng lượng trên 150g/m2) (khổ 45")
507	Sản phẩm không dệt (chủ yếu bằng xơ staple, trọng lượng trên 150g/m2) (khổ 54")
508	Sản phẩm không dệt (chủ yếu bằng xơ staple, trọng lượng trên 150g/m2) (khổ 56")
509	Sản phẩm không dệt (chủ yếu bằng xơ staple, trọng lượng trên 150g/m2,chưa ngâm tẩm tráng phủ)
510	Sản phẩm không dệt (chủ yếu bằng xơ staple, trọng lượng trên 150g/m2,chưa ngâm tẩm tráng phủ) (khổ 45")
511	Sản phẩm không dệt (từ xơ staple ,trọng lượng lượng trên 25g/m2 nhưng không quá 70g/m2) (khổ 100CM)
512	Sản phẩm không dệt (từ xơ staple ,trọng lượng trên 150g/M2) (khổ 44")
513	Sản phẩm không dệt (từ xơ staple ,trọng lượng trên 150g/M2) (khổ 54")
514	Sản phẩm không dệt (từ xơ staple ,trọng lượng trên 150g/M2,chưa ngâm tẩm tráng phủ)
515	Sản phẩm không dệt (từ xơ staple ,trọng lượng trên 150g/M2,chưa ngâm tẩm tráng phủ) (khổ 155CM)
516	Sản phẩm không dệt (từ xơ staple ,trọng lượng trên 150g/M2,chưa ngâm tẩm tráng phủ) (khổ 44")
517	Sản phẩm không dệt (từ xơ staple ,trọng lượng trên 150g/M2,chưa ngâm tẩm tráng phủ) (khổ

	54")
518	Sản phẩm không dệt (từ xơ staple ,trọng lượng trên 70G/M2 --> 150G/M2)
519	Sản phẩm không dệt (từ xơ staple ,trọng lượng trên 70g/M2 nhưng không quá 150g/M2) (khổ 44")
520	Sản phẩm không dệt (từ xơ staple và xơ polyester, trọng lượng trên 150g/m2) (khổ 44")
521	Sản phẩm không dệt (từ xơ staple và xơ polyester, trọng lượng trên 150g/m2) (khổ 54")
522	Sản phẩm không dệt (từ xơ staple và xơ polyester, trọng lượng trên 150g/M2, vải không dệt) (khổ 44")
523	Tấm cao su
524	Tấm cao su lưu hóa không xốp
525	Tấm cao su lưu hóa không xốp (khổ 50")
526	Tấm đan bằng nhựa PE khổ 40" (dùng để sản xuất giày)
527	Tấm EVA
528	Tấm EVA (khổ 200CMX100CM)
529	Tấm gòn
530	Tấm gòn (khổ 152CM)
531	Tấm lót carton
532	Tấm lót giày bằng plastic
533	Tấm nhựa giả da
534	Tấm nhựa giả da (bằng TPU, không xốp, dạng cuộn) (khổ 54")
535	Tấm nhựa giả da (khổ 138 CM)
536	Tấm nhựa giả da (màng plastic không xốp từ polyurethane và polyethylene)
537	Tấm nhựa giả da (màng plastic không xốp từ polyurethane và polyethylene) (khổ 137CM)
538	Tấm nhựa giả da (màng plastic không xốp từ polyurethane và polyethylene) (khổ 138CM)
539	Tấm nhựa giả da (màng plastic không xốp từ polyurethane và polyethylene) (khổ 50")
540	Tấm nhựa giả da (màng plastic không xốp từ polyurethane và polyethylene) (Khổ 54")
541	Tấm nhựa giả da (Tấm nhựa PU chưa gia cố bề mặt) (khổ 54")
542	Tấm nhựa giả da (Tấm nhựa PU đã gia cố bề mặt) (khổ 54")
543	Tấm nhựa giả da (từ polyurethane) (khổ 138CM)
544	Tấm nhựa giả da (từ polyurethane) (khổ 140CM)
545	Tấm nhựa giả da (từ polyurethane) (khổ 54")
546	Tấm nhựa lót
547	Tấm nhựa lót (khổ 100CMX145CM)
548	Tấm nhựa lót (khổ 137CM)

549	Tập hướng dẫn (dùng để xuất kèm theo sản phẩm)
550	Tay cầm khóa giày bằng nhựa
551	Tem ép đế
552	Tem ép nhiệt (tem đề can)
553	Tem ép nhiệt (tem đề can) (khổ 260MMX285MM)
554	Tem ép nhiệt (tem đề can) (khổ 274MMX320MM)
555	Tem ép nhiệt (tem đề can) (khổ 280MMX373MM)
556	Tem ép nhiệt (tem đề can) (khổ 310MMX350MM)
557	Tem ép nhiệt (tem đề can) (khổ 324MMX385MM)
558	Thân hộp bằng giấy
559	Thiết bị điều chỉnh tăng giảm nhiệt độ
560	Thùng Carton
561	Túi đựng dây giày
562	Túi đựng giày
563	Túi đựng giày, dép bằng vải
564	Túi khí
565	Túi lọc hóa chất
566	Túi lọc hóa chất (bằng nylon)
567	Túi nhựa bao hộp giày, dép (dạng hộp)
568	Túi nylon
569	Túi vải
570	Túi vải đựng giày
571	Túi xách đựng giày, dép
572	Tay cầm khóa giày bằng nhựa
573	Tem ép nhiệt
574	Thân hộp bằng giấy
575	Thanh hỗ trợ phanh (thắng) bằng nhựa của giày patanh
576	Thanh trượt bằng sắt của giày trượt băng
577	Vải bố
578	Vải canvas
579	Vải canvas (khổ 43")
580	Vải canvas (khổ 44")
581	Vải canvas (khổ 58")
582	Vải cotton

583	Vải đã in hình mũ giày
584	Vải dệt kim cao su hóa
585	Vải dệt kim cao su hóa (khổ 23")
586	Vải dệt kim cao su hóa (khổ 88CM)
587	Vải dệt kim đan dọc từ xơ tổng hợp, loại khác, đã nhuộm
588	Vải dệt kim đan dọc từ xơ tổng hợp, loại khác, đã nhuộm (khổ 44")
589	Vải dệt thoi (có hàm lượng sợi filament bằng ni lông hoặc các polyamit khác chiếm từ 85% trở lên tính theo khối lượng) (khổ 44")
590	Vải dệt thoi (có hàm lượng sợi filament tái tạo hoặc dải hoặc dạng tương tự chiếm từ 85% trở lên tính theo khối lượng) (khổ 44")
591	Vải dệt thoi bằng sợi filament tái tạo (khổ 44")
592	Vải dệt thoi bằng sợi filament tổng hợp hai lớp (khổ 52")
593	Vải dệt thoi bằng sợi filament tổng hợp(có độ bền cao bằng polyamit) (khổ 168CM)
594	Vải dệt thoi từ sợi filament tổng hợp
595	Vải ép gia cố
596	Vải ép gia cố (khổ 41")
597	Vải ép gia cố (khổ 56")
598	Vải ép gia cố TP gồm 2 lớp :Vải dệt kim và vải thun
599	Vải ép mút
600	Vải ép mút (khổ 40")
601	Vải ép mút (khổ 44")
602	Vải ép mút (khổ 54")
603	Vải ép mút (khổ 56")
604	Vải ép mút (kích thước 42"X60")
605	Vải ép mút (kích thước 44"X2.2Yard)
606	Vải ép nhựa
607	Vải lưới
608	Vải lưới (vải dệt kim đan dọc từ xơ tổng hợp)
609	Vải lưới (khổ 38")
610	Vải lưới (khổ 40")
611	Vải lưới (khổ 44")
612	Vải lưới (khổ 46")

613	Vải lưới (khổ 47")
614	Vải lưới (khổ 48")
615	Vải lưới (khổ 50")
616	Vải lưới (khổ 52")
617	Vải lưới (khổ 54")
618	Vải lưới (khổ 56")
619	Vải lưới (kích thước 140X71.42CM)
620	Vải lưới (kích thước 42"X130")
621	Vải lưới (kích thước 56"X70.3CM)
622	Vải lưới (vải dệt kim)
623	Vải lưới (vải dệt kim) (khổ 36")
624	Vải lưới (vải dệt kim) (khổ 38")
625	Vải lưới (vải dệt kim) (khổ 40")
626	Vải lưới (vải dệt kim) (khổ 42")
627	Vải lưới (vải dệt kim) (khổ 44")
628	Vải lưới (vải dệt kim) (khổ 45")
629	Vải lưới (vải dệt kim) (khổ 46")
630	Vải lưới (vải dệt kim) (khổ 48")
631	Vải lưới (vải dệt kim) (khổ 50")
632	Vải lưới (vải dệt kim) (khổ 52")
633	Vải lưới (vải dệt kim) (khổ 54")
634	Vải lưới (vải dệt kim) (khổ 56")
635	Vải lưới (vải dệt kim) (khổ 56"X70.3CM)
636	Vải lưới (vải dệt kim) (khổ 58")
637	Vải lưới (vải dệt kim) (khổ 60")
638	Vải lưới (vải dệt kim) (kích thước 1SH = 44"X2.2Yard)
639	Vải lưới (vải dệt kim,100% polyester) (khổ 44")
640	Vải lưới (vải dệt kim,100% polyester) (khổ 46")
641	Vải lưới (vải dệt kim,100% polyester) (khổ 52")
642	Vải lưới (vải dệt kim,100% polyester) (khổ 54")
643	Vải lưới (vải dệt kim,100% polyester) (khổ 56")
644	Vải lưới (vải dệt kim,100% polyester) (khổ 60")
645	Vải nõn
646	Vải nõn (khổ 44")

647	Vải nõn (khổ 56")
648	Vải nylon
649	Vải nylon (khổ 44")
650	Vải thun
651	Vải thun (khổ 42")
652	Vải thun (khổ 44")
653	Vải thun (khổ 45")
654	Vải thun (khổ 52")
655	Vải thun (khổ 54")
656	Vải thun (khổ 60")
657	Vải tráng keo
658	Vải tráng keo (khổ 40")
659	Vải tráng keo (khổ 42")
660	Vải tráng keo (khổ 44")
661	Vải tráng keo (khổ 52")
662	Vải tráng keo (khổ 53")
663	Vải tráng keo (khổ 54")
664	Vải tráng keo (khổ 56")
665	Vải tráng keo (khổ 58")
666	Vải tráng keo (Vải dệt đã được ngâm tẩm, tráng, phủ hoặc ép với plastic)
667	Vải tráng keo (Vải dệt đã được ngâm tẩm, tráng, phủ hoặc ép với plastic) (khổ 150X66.66CM)
668	Vải tráng keo (Vải dệt đã được ngâm tẩm, tráng, phủ hoặc ép với plastic) (khổ 43")
669	Vải tráng keo (vải dệt đã được ngâm tẩm, tráng, phủ hoặc ép với plastic) (khổ 44")
670	Vải tráng keo (Vải dệt đã được ngâm tẩm, tráng, phủ hoặc ép với plastic) (khổ 56")
671	Vải tráng keo (Vải dệt đã được ngâm tẩm, tráng, phủ hoặc ép với plastic) (khổ 58")
672	Vải tráng keo (vải dệt đã được tráng phủ với plastic) (khổ 44")
673	Vớ lót may trong giày thể thao
674	Vòng đệm bằng đồng
675	Vòng đệm bằng đồng (1 HPC = 1 HPCE = 100 Cái)
676	Vòng đệm bằng đồng (1KPC = 1 KPCE = 1000 CÁI)
677	Vòng đệm bằng đồng của giày trượt tuyết
678	Vòng đệm bằng nhôm
679	Vòng đệm bằng nhựa

680	Vòng đệm bằng nhựa của giày trượt tuyết
681	Vòng đệm bằng sắt
682	Vòng đệm bằng sắt (1 HPC = 1 HPCE = 100 Cái)
683	Vòng đệm kim loại
684	Vỏ nón bảo hộ bằng nhựa
685	Vòng tai nón bảo hộ bằng nhựa

CỘNG HÒA XÃ HỘI CHỦ NGHĨA VIỆT NAM
Độc lập – Tự do – Hạnh phúc

PHỤ LỤC HỢP ĐỒNG

Số: 001–26/HĐPL-VRDC&DS/PL01

Căn cứ hợp đồng số: 001–26/HĐPL-VRDC&DS ký ngày 27/12/2025 giữa Công Ty TNHH Giày Dona Standard Việt Nam và Trung Tâm Phát Triển & Tái Chế Phế Liệu – Chi Nhánh Công Ty TNHH Tân Phát Tài

Hôm nay, ngày 28.. tháng 01 năm .2026..., chúng tôi gồm:

BÊN A: CÔNG TY TNHH GIÀY DONA STANDARD VIỆT NAM

Đại diện: Bà HUỲNH THỊ PHƯƠNG LOAN Chức vụ: Tổng Giám Đốc
Địa chỉ: KCN Xuân Lộc, Xã Xuân Hòa, Tỉnh Đồng Nai, Việt Nam.
Điện thoại: 02513 744 828
Mã số thuế: 3600834796

BÊN B: TRUNG TÂM PHÁT TRIỂN & TÁI CHẾ PHẾ LIỆU – CHI NHÁNH CÔNG TY TNHH TÂN PHÁT TÀI

Đại diện: Bà TẠ THỊ NỞ Chức vụ: Giám Đốc
Địa chỉ: Số 18A, khu phố Ông Hường, phường Trảng Dài, Tỉnh Đồng Nai, Việt Nam.
Điện thoại: 0899165968 Fax: 0251.3971688
Mã số thuế: 3600417721-001

Sau khi thỏa thuận hai bên đồng ý ký kết phụ lục hợp đồng với các điều khoản như sau:

Điều I. NỘI DUNG ĐIỀU CHỈNH:

Bên B thay đổi địa chỉ như sau:

1. **Trước khi thay đổi:**

Địa chỉ: Số 18A, ấp Ông Hường, Đồng Khởi, phường Trảng Dài, Tỉnh Đồng Nai, Việt Nam.

2. **Sau khi thay đổi:**

Địa chỉ: Số 18A, khu phố Ông Hường, phường Trảng Dài, Tỉnh Đồng Nai, Việt Nam.

Điều II. ĐIỀU KHOẢN KHÁC

- Các điều khoản khác không thay đổi.
- Phụ lục này là bổ sung một phần cụ thể không thể tách rời hợp đồng chính số: 001–26/HĐPL-VRDC&DS.
- Phụ lục này có hiệu lực kể từ ngày ký đến hết ngày 31/12/2028 và được lập thành 04 bản, mỗi bên giữ 02 bản có giá trị pháp lý ngang nhau.

ĐẠI DIỆN BÊN B	ĐẠI DIỆN BÊN A
TẠ THỊ NỞ	HUỲNH THỊ PHƯƠNG LOAN

TRUNG TÂM PHÁT TRIỂN & TÁI CHẾ PHẾ LIỆU –
CHI NHÁNH CÔNG TY TNHH TÂN PHÁT TÀI

CỘNG HÒA XÃ HỘI CHỦ NGHĨA VIỆT NAM
ĐỘC LẬP – TỰ DO – HẠNH PHÚC
***

Số: 001-26/HĐPL-VRDC&DS/PL03

PHỤ LỤC HỢP ĐỒNG MUA BÁN PHẾ LIỆU

(V/v: *Bổ sung tên hàng hóa/loại thải/vật liệu, giá thu mua phế liệu thải*)

- Căn cứ theo Hợp đồng mua bán phế liệu số: **001–26/HĐPL-VRDC&DS** và phụ lục hợp đồng số **001-26/HĐPL-VRDC&DS/PL01, 001-26/HĐPL-VRDC&DS/PL02** có hiệu lực đến hết ngày 31/12/2028.
- Căn cứ theo khả năng, nhu cầu và tình hình thực tế của hai bên.

Hôm nay, ngày 25 tháng 04 năm 2026 tại **CÔNG TY TNHH GIÀY DONA STANDARD VIỆT NAM**, chúng tôi gồm:

BÊN A: CÔNG TY TNHH GIÀY DONA STANDARD VIỆT NAM

- Địa chỉ : Khu Công Nghiệp Xuân Lộc, xã Xuân Hòa, Tỉnh Đồng Nai, Việt Nam
- Điện thoại : 0251-3743800
- Đại diện : **HUỲNH THỊ PHƯƠNG LOAN** Chức vụ: Tổng Giám Đốc
- MST : 3600834796

BÊN B: TRUNG TÂM PHÁT TRIỂN & TÁI CHẾ PHẾ LIỆU – CHI NHÁNH CÔNG TY TNHH TÂN PHÁT TÀI.

- Địa chỉ : Số 18A, khu phố Ông Hường, Phường Trảng Dài, Tỉnh Đồng Nai, Việt Nam
- Điện thoại : 0251.3971516 Fax: 0251.3971688
- Đại diện : **TẠ THỊ NỞ** Chức vụ: Giám Đốc
- MST : 3600417721-001

Hai bên cùng nhau tiến hành bàn bạc thỏa thuận và đi đến thống nhất bổ sung tên hàng hóa/loại thải/vật liệu, đơn giá của Hợp đồng số **001–26/HĐPL-VRDC&DS** và phụ lục hợp đồng số **001-26/HĐPL-VRDC&DS/PL01, 001-26/HĐPL-VRDC&DS/PL02** có hiệu lực đến hết ngày 31/12/2028 với nội dung cụ thể như sau:

I. Nội dung phụ lục:

- ***Bổ sung thêm danh mục phế liệu :***

STT	Nhóm	Tên hàng hóa/ Loại thải/ Vật liệu	ĐVT	Giá thu mua (VNĐ/kg)
1	Down Cycling	Dây cáp, dây mạng thải	Kg	10,000
2	Down Cycling	Bút văn phòng phẩm thải	Kg	1,000
3	Down Cycling	Hộp mực in thải	Kg	1,000
4	Down Cycling	Cục TOP thủy lực thải	Kg	5,000

*Lưu ý: Giá trên chưa bao gồm % VAT hiện hành.

II. Cam kết chung:

- Phụ lục hợp đồng số 001-26/HĐPL-VRDC&DS/PL03 có hiệu lực kể từ ngày 02 tháng 05 năm 2026 đến hết ngày 31 tháng 12 năm 2028.
- Các điều khoản khác của Hợp đồng số: **001-26/HĐPL-VRDC&DS** và phụ lục hợp đồng số **001-26/HĐPL-VRDC&DS/PL01, 001-26/HĐPL-VRDC&DS/PL02** vẫn được giữ nguyên không thay đổi.
- Phụ lục này là một phần pháp lý không thể tách rời của Hợp đồng số: **001-26/HĐPL-VRDC&DS** và phụ lục hợp đồng số **001-26/HĐPL-VRDC&DS/PL01, 001-26/HĐPL-VRDC&DS/PL02**.
- Phụ lục này được lập thành 04 bản; bên A giữ hai (02) bản, bên B giữ hai (02) bản có giá trị như nhau.

ĐẠI DIỆN BÊN B **Giám đốc** **TẠ THỊ NỞ**	**ĐẠI DIỆN BÊN A** **Tổng Giám đốc** **HUỲNH THỊ PHƯƠNG LOAN**

TRUNG TÂM PHÁT TRIỂN & TÁI CHẾ PHẾ LIỆU –
CHI NHÁNH CÔNG TY TNHH TÂN PHÁT TÀI

CỘNG HÒA XÃ HỘI CHỦ NGHĨA VIỆT NAM
ĐỘC LẬP – TỰ DO – HẠNH PHÚC
***

Số: 001-26/HĐPL-VRDC&DS/PL03

PHỤ LỤC HỢP ĐỒNG MUA BÁN PHẾ LIỆU

(V/v: *Điều chỉnh giá thu mua phế liệu thải*)

- Căn cứ theo Hợp đồng số: **001-26/HĐPL-VRDC&DS** và phụ lục hợp đồng số **001-26/HĐPL-VRDC&DS/PL02** giữa công ty TNHH Giày Dona Standard Việt Nam và Trung Tâm Phát Triển & Tái Chế Phế Liệu – Chi Nhánh Công Ty TNHH Tân Phát Tài có hiệu lực đến hết ngày 31/12/2028.
- Căn cứ theo khả năng, nhu cầu và tình hình thực tế của hai bên.

Hôm nay, ngày 29 tháng 5 năm 2026 tại văn phòng **CÔNG TY TNHH GIÀY DONA STANDARD VIỆT NAM**, chúng tôi gồm:

BÊN A: CÔNG TY TNHH GIÀY DONA STANDARD VIỆT NAM

- Địa chỉ : KCN Xuân Lộc, Xã Xuân Hòa, Thành phố Đồng Nai, Việt Nam.
- Điện thoại : 0251-3743800
- Đại diện : **HUỲNH THỊ PHƯƠNG LOAN** Chức vụ: Tổng Giám Đốc
- MST : 3600834796

BÊN B: TRUNG TÂM PHÁT TRIỂN & TÁI CHẾ PHẾ LIỆU – CHI NHÁNH CÔNG TY TNHH TÂN PHÁT TÀI.

- Địa chỉ : Số 18A, Khu phố Ông Hường, Phường Trảng Dài, Thành phố Đồng Nai, Việt Nam
- Điện thoại : 0251.3971516. Fax: 0251.3971688.
- Đại diện : **TẠ THỊ NỞ** Chức vụ: Giám Đốc
- MST : 3600417721-001

Hai bên cùng nhau tiến hành bàn bạc thỏa thuận và đi đến thống nhất điều chỉnh đơn giá của Hợp đồng số **001-26/HĐPL-VRDC&DS** và phụ lục hợp đồng số **001-26/HĐPL-VRDC&DS/PL02** với nội dung cụ thể như sau:

ĐIỀU 1. NỘI DUNG PHỤ LỤC HỢP ĐỒNG

- Điều chỉnh đơn giá thu mua tại Điều 4 (Giá cả và phương thức thanh toán), mục 4.1 (Giá cả), số thứ tự 38 tại Hợp đồng số: **001-26/HĐPL-VRDC&DS** và phụ lục hợp đồng số **001-26/HĐPL-VRDC&DS/PL02** chi tiết như sau:

↓ ***Nội dung thay đổi:***

Số TT	Nhóm	Tên hàng hóa/ Loại thải/ Vật liệu	ĐVT	Giá thu mua hiện tại (VND/kg)	Giá thu mua thay đổi (VND/kg)
38	Down CyCling	Đế IP màu thải	Kg	350	0

*Lưu ý: Giá trên chưa bao gồm % VAT hiện hành.

ĐIỀU 2. CAM KẾT CHUNG

- Giá thu mua mới các loại phế liệu thải nêu trên sẽ được áp dụng và có hiệu lực kể từ ngày 01/06/2026 đến hết ngày 31/12/2028.
- Các điều khoản khác của Hợp đồng số: **001-26/HĐPL-VRDC&DS** và phụ lục hợp đồng số **001-26/HĐPL-VRDC&DS/PL02** vẫn được giữ nguyên không thay đổi.

- Dựa theo thông tin trong Phụ lục này sẽ được dùng để lập các chứng từ, Hợp đồng khác liên quan kể từ thời điểm hai bên ký kết áp dụng giá của Phụ lục này. Trong trường hợp bên nào dùng lại giá thu mua trước đây gây ảnh hưởng tới bên còn lại hoặc cho chính mình thì bên đó sẽ hoàn toàn chịu trách nhiệm.
- Các bên cam kết thanh toán đầy đủ chi phí phát sinh (nếu có) theo Hợp đồng số: **001-26/HĐPL-VRDC&DS** và phụ lục hợp đồng số **001-26/HĐPL-VRDC&DS/PL02** cho đến ngày trước khi thực hiện Hợp đồng theo giá mới của Bên B đối với các dịch vụ hay các khoản nợ có yêu cầu chấm dứt.
- Phụ lục này là một phần pháp lý không thể tách rời của Hợp đồng số: **001-26/HĐPL-VRDC&DS** và phụ lục hợp đồng số **001-26/HĐPL-VRDC&DS/PL02**
- Phụ lục này được lập thành 04 bản; bên A giữ hai (02) bản, bên B giữ hai (02) bản có giá trị như nhau.

ĐẠI DIỆN BÊN B **Giám đốc** **TẠ THỊ NỠ**	**ĐẠI DIỆN BÊN A** **Tổng Giám đốc** **HUỲNH THỊ PHƯƠNG LOAN**

CỘNG HÒA XÃ HỘI CHỦ NGHĨA VIỆT NAM
Độc lập - Tự do - Hạnh phúc

HỢP ĐỒNG MUA BÁN HÀNG HÓA

Về việc cung cấp chất thải rắn công nghiệp thông thường làm nhiên liệu thay thế cho Nhà máy xi măng Kiên Lương

Số: 004/26 – CCNL

- *Căn cứ Bộ luật Dân sự hiện hành và các văn bản hướng dẫn thi hành;*
- *Căn cứ Luật Thương Mại hiện hành và các văn bản hướng dẫn thi hành;*
- *Căn cứ vào quyền hạn, nhu cầu và khả năng của hai bên.*

Hợp đồng này được ký kết vào ngày 29 tháng 4 năm 2026.

Giữa

BÊN MUA : **CÔNG TY CỔ PHẦN XI MĂNG VICEM HÀ TIÊN**
Địa chỉ : 604 Võ Văn Kiệt, P. Cầu Ông Lãnh, Thành phố Hồ Chí Minh.
Điện thoại : 028 38368363 Fax: 028 38361278
Mã số thuế : 0301446422
Tài khoản : 119.00000.4406 Ngân hàng TMCP Công Thương Việt Nam, CN TP.HCM.
Đại diện : Ông **Nguyễn Quốc Thắng** Chức vụ: Tổng Giám đốc

Và

BÊN BÁN : **CÔNG TY TNHH TÂN PHÁT TÀI**
Địa chỉ : E8, khu phố 14, Phường Tam Hiệp, Đồng Nai
Điện thoại : 0251.3892882
Mã số thuế : 3600417721
Tài khoản NH :
Đại diện : Bà **Tạ Thị Nở** Chức vụ: Chủ tịch HĐTV kiêm Tổng Giám Đốc
Đơn vị được Ủy quyền của Bên Bán: **TRUNG TÂM PHÁT TRIỂN & TÁI CHẾ PHẾ LIỆU - CHI NHÁNH CÔNG TY TNHH TÂN PHÁT TÀI**
Địa chỉ : Số 18A, khu phố Ông Hường, Phường Trảng Dài, Thành phố Đồng Nai.
Điện thoại : 0251 3971516
Mã số thuế : 3600417721-001
Tài khoản NH : 611704060167182- Ngân hàng TMCP Quốc tế Việt Nam (VIB)- Chi nhánh Đồng Nai
Đại diện : Bà **Tạ Thị Nở** Chức vụ: Giám Đốc

Bên Mua và Bên Bán được gọi riêng là "*Bên*" và được gọi chung là "*các Bên*".

Bên Mua và Bên Bán mong muốn cùng nhau ký kết Hợp đồng này để Bên Bán thực hiện việc cung cấp hàng hóa theo yêu cầu của Bên Mua và tương ứng với điều khoản và điều kiện của Hợp đồng cung cấp hàng hóa như sau:

ĐIỀU 1. PHẠM VI CUNG CẤP

1.1 Bên Bán cung cấp cho Bên Mua chất thải rắn công nghiệp thông thường (gọi chung là hàng hóa), chi tiết như sau:

- Tên hàng hóa: chất thải rắn công nghiệp thông thường gồm: vải vụn, đế giày, nhựa, giấy, da vụn và phế phẩm giày da (là chất thải rắn không thuộc danh mục chất thải nguy hại và không thuộc danh mục chất thải công nghiệp phải kiểm soát có yếu tố nguy hại vượt ngưỡng chất thải nguy hại)
- Nguồn gốc, xuất xứ: Nhà cung cấp cam kết hàng hóa có nguồn gốc hợp pháp, cung cấp các chứng từ cần thiết đảm bảo tính pháp lý của hàng hóa (khi cần) và chịu trách nhiệm trước cơ quan pháp luật về nguồn gốc, xuất xứ của hàng hóa theo qui định.
- Đơn giá và giá trị hợp đồng:

STT	Tên hàng hóa	Khối lượng (kg) ± 10%	Đơn giá (đồng)	Thành tiền (đồng)
01	Chất thải rắn công nghiệp thông thường	6.000.000	1.540	9.240.000.000
	Thuế GTGT 8% (*)			739.200.000
	Tổng cộng bao gồm thuế GTGT			9.979.200.000
Bằng chữ: Chín tỷ chín trăm bảy mươi chín triệu hai trăm ngàn đồng chẵn				

- Đơn giá ghi trên bao gồm các khoản chi phí vận chuyển, giao nhận, dỡ hàng xuống kho của Chi nhánh Bên Mua – Nhà máy Xi măng Kiên Lương. Đơn giá này tính ở độ ẩm 0%.
- (*) Thuế GTGT sẽ áp dụng theo mức thuế suất hiện hành do nhà nước quy định tại thời điểm xuất hóa đơn mà không cần ký kết phụ lục hợp đồng.
- Khối lượng hàng hóa thực tế hai bên thống nhất qua các đơn đặt hàng của Bên Mua và sự xác nhận của Bên Bán. Bên Mua được quyền áp dụng điều kiện tùy chọn mua thêm theo qui định của gói mua sắm và hai bên tiến hành ký kết phụ lục hợp đồng cho phần khối lượng tăng thêm này.

1.2 Hình thức hợp đồng: Hợp đồng theo đơn giá điều chỉnh. Trong trường hợp có sự thay đổi các yếu tố tác động đến đơn giá đầu nguồn, giá cước vận chuyển thì hai bên tiến hành thương lượng điều chỉnh và thống nhất bằng Phụ lục hợp đồng.

1.3 Thời gian thực hiện:

Thực hiện giao hàng từ ngày 01/05/2026 và hoàn tất giao hàng muộn nhất đến hết ngày 30/04/2027. Việc giao hàng thực hiện theo các đơn đặt hàng của Bên Mua.

ĐIỀU 2. ĐỊA ĐIỂM, PHƯƠNG THỨC GIAO NHẬN

Đơn vị được Ủy quyền của Bên Bán: TRUNG TÂM PHÁT TRIỂN & TÁI CHẾ PHẾ LIỆU - CHI NHÁNH CÔNG TY TNHH TÂN PHÁT TÀI sẽ thay mặt Bên Bán thực hiện nghĩa vụ giao hàng/ nghiệm thu / quyết toán với Bên Mua.

2.1 Địa điểm giao hàng: Giao hàng tại kho của Chi nhánh Bên Mua – Nhà máy Xi măng Kiên Lương, địa chỉ: Quốc lộ 80, Khu phố Lò Bom, Xã Kiên Lương, Tỉnh An Giang.

2.2 Giao hàng bằng xe tải, trọng lượng hàng hóa giao nhận được xác định qua bàn cân của Chi nhánh Bên Mua – Nhà máy Xi măng Kiên Lương.

ĐIỀU 3. CHẤT LƯỢNG HÀNG HOÁ VÀ ĐIỀU KIỆN TIẾP NHẬN

3.1 Yêu cầu kỹ thuật:

Stt	Các chỉ tiêu	Yêu cầu
1.1	Kích thước (chiều dài và chiều rộng)	
	Kính thước (chiều dài và chiều rộng) ≤ 100 mm	≥ 90% khối lượng
	Kích thước (chiều dài và chiều rộng): >150mm	≤ 1% khối lượng
	Kích thước (chiều dài và chiều rộng) >200mm	0% khối lượng
1.2	Kích thước 3D	
	Kích thước 3D: < 50mm	≥ 99% khối lượng
	Kích thước 3D: 50-100mm	≤ 1% khối lượng
	Kích thước 3D: 100-150mm	≤ 0,1% khối lượng
2	Nhiệt trị	≥ 4.700 Kcal/kg
3	Độ ẩm (%)	≤ 12
4	Độ tro (%)	≤ 8
5	Chất bốc(%)	≥ 80

Ghi chú: Mẫu phân tích Clo được gửi cho đơn vị độc lập phân tích, yêu cầu chỉ tiêu này ≤ 0,6% để phù hợp với đặc tính vận hành lò nung clinker.

3.2 Phương thức nghiệm thu:

3.2.1 Bên Mua lấy mẫu và kiểm tra chất lượng:

– Lấy mẫu tần suất 1 xe/mẫu khi xe đã xuống hàng xong, mỗi xe lấy nhiều điểm trên toàn bộ bề mặt đống hàng mới đổ xuống. Khi lấy mẫu phải quan sát các thành phần có trong đống hàng nhập để đảm bảo mẫu được lấy phải bao gồm được tất cả các thành phần đang có trong đống hàng nhập. Khi lấy mẫu có sự chứng kiến của Bên Bán. Mẫu sau khi lấy xong đồng nhất và chia thành 2 mẫu giống nhau với khối lượng mẫu khoảng 01 kg/mẫu có niêm phong (01 mẫu có niêm phong dùng để phân tích - Mẫu số 01 và 01 mẫu có niêm phong dùng để lưu - Mẫu số 02).

– Gộp các mẫu số 01 thành mẫu gộp trung bình ngày để phân tích chỉ tiêu 3 trong mục 3.1. Gộp các mẫu số 02 thành mẫu gộp trung bình ngày để làm mẫu lưu ngày có niêm phong - Mẫu số 03

– Gộp các mẫu số 03 thành mẫu gộp trung bình tuần để làm mẫu lưu tuần có niêm phong - Mẫu số 04.

– Gộp các mẫu số 04 thành mẫu gộp trung bình 1 lô hàng (hoặc 1 đợt nhập hàng). Mẫu sau khi gộp được đồng nhất và chia thành 3 mẫu giống nhau có niêm phong - Mẫu số 05:

- Mẫu có niêm phong - mẫu số 05A dùng phân tích các chỉ tiêu 1,2,4,5 trong mục 3.1 và gia công mẫu đến kích thước cần thiết để phân tích chỉ tiêu Clo (nếu có). Mẫu sau khi gia công được niêm phong- mẫu số 05A.1 để gửi cho đơn vị bên ngoài phân tích.
- Mẫu có niêm phong - mẫu số 05B dùng để gửi cho đơn vị độc lập bên ngoài

phân tích kim loại nặng

- Mẫu có niêm phong - mẫu số 05C dùng để lưu sử dụng trong trường hợp có tranh chấp về mặt kết quả thử nghiệm (mẫu lưu không quá 30 ngày).

– Kết quả chất lượng để nghiệm thu thanh toán căn cứ theo kết quả Phân tích của Phòng Thí nghiệm Nhà máy xi măng Kiên Lương.

– Hàng tháng, Bên Bán gửi Bên Mua bản cam kết bằng văn bản xác nhận hàng hóa là chất thải rắn không thuộc danh mục chất thải nguy hại và không thuộc danh mục chất thải công nghiệp phải kiểm soát có yếu tố nguy hại vượt ngưỡng theo quy định pháp luật. Bên Mua có quyền lấy mẫu ngẫu nhiên để kiểm tra độc lập bất kỳ lúc nào. Nếu phát hiện có chất thải nguy hại, Bên Bán phải chịu toàn bộ chi phí, thu hồi và bồi thường.

– Định kỳ hàng tháng Bên Bán gửi kết quả phân tích thành phần chất thải nguy hại của mẫu đại diện cho lượng chất thải rắn công nghiệp thông thường dự kiến cung cấp cho Bên Mua (Các thành phần và ngưỡng chất thải nguy hại được quy định tại QCVN 07/BTNMT và QCVN 41/BTNMT phiên bản đang có hiệu lực theo quy định của pháp luật tại thời điểm giao hàng).

– Đối với các chỉ tiêu pH và các chỉ tiêu kim loại nặng được quy định tại QCVN 07/BTNMT và QCVN 41/BTNMT phiên bản đang có hiệu lực theo quy định của pháp luật; đại diện Nhà máy xi măng Kiên Lương và nhà cung cấp, lấy mẫu gộp có niêm phong theo lô – mẫu số 05B, mẫu ngẫu nhiên ít nhất 01 lần / Quý gửi phân tích tại đơn vị độc lập bên ngoài để kiểm tra đối chứng. Nếu kết quả của các chỉ tiêu trên vượt quy định thì Bên Bán phải chịu chi phí phân tích và chịu phạt theo quy định tại Điều 6 của Hợp đồng.

3.2.2 Giới hạn trong việc tiếp nhận:

– **Nhiệt trị :**

+ Nếu nhiệt trị đạt từ 4.400 < 4.700 Kcal/Kg, Bên Mua nhận hàng nhưng đơn giá thanh toán sẽ được điều chỉnh theo nhiệt trị hàng hóa thực tế. Cụ thể:

Đơn giá nghiệm thu thanh toán = (Nhiệt trị thực tế/4.700) x Đơn giá hợp đồng hoặc phụ lục hợp đồng

+ Nếu nhiệt trị đạt dưới 4.400 Kcal/Kg, theo kết quả phân tích mẫu gộp theo lô Bên Mua có quyền từ chối nhận hàng, Bên Bán có trách nhiệm giao hàng thay thế, thời gian chờ giao hàng thay thế được xem như thời gian giao hàng chậm nếu việc giao hàng thay thế muộn hơn ngày cuối cùng của đơn đặt hàng hai bên đã thoả thuận và Bên Bán chịu các chế tài theo quy định. Nếu Bên Mua vẫn nhận lô hàng đó, Bên Bán sẽ bị phạt theo quy định.

– **Độ ẩm:**

+ Nếu độ ẩm ≤ 12%, Bên Mua tiếp nhận khối lượng hàng hóa và thanh toán giữa hai bên được quy về độ ẩm 0% và xác định theo công thức:

$$G_q = G_t \times \frac{100 - W^{tp}_t}{100}$$

Trong đó :

G_q : Khối lượng hàng hóa thanh toán tương ứng độ ẩm 0%.

G_t : Khối lượng hàng hóa thực tế giao nhận qua bàn cân tại Chi nhánh Bên

Mua tương ứng độ ẩm thực tế.

W^{tt}_i: Độ ẩm thực tế tại Chi nhánh Bên Mua theo kết quả phân tích của Phòng Thí nghiệm Chi nhánh Bên Mua.

+ Nếu độ ẩm > 12% Bên Mua có quyền từ chối nhận hàng, Bên Bán có trách nhiệm giao hàng thay thế, thời gian chờ giao hàng thay thế được xem như thời gian giao hàng chậm nếu việc giao hàng thay thế muộn hơn ngày cuối cùng của đơn đặt hàng hai bên đã thoả thuận và Bên Bán chịu các chế tài theo quy định. Nếu Bên Mua vẫn nhận lô hàng đó, Bên Bán sẽ bị phạt theo quy định như sau:

- Nếu độ ẩm > 12% và ≤ 20%: áp dụng mức phạt vi phạm theo độ ẩm như sau:

Độ ẩm thực tế	Mức phạt vi phạm
12%< Độ ẩm ≤ 14%	1,5%
14%< Độ ẩm ≤ 16%	3%
16%< Độ ẩm ≤ 18%	4,5%
18%< Độ ẩm ≤ 20%	6%

- Nếu độ ẩm > 20% Bên Mua có quyền từ chối nhận hàng, Bên Bán có trách nhiệm giao hàng thay thế, thời gian chờ giao hàng thay thế được xem như thời gian giao hàng chậm nếu việc giao hàng thay thế muộn hơn ngày cuối cùng của đơn đặt hàng hai bên đã thoả thuận và Bên Bán chịu các chế tài theo quy định tại Điều 6 của Hợp đồng. Nếu Bên Mua vẫn nhận lô hàng đó, Bên Bán sẽ bị phạt vi phạm chất lượng tối đa 8% cho giá trị hàng hóa bị vi phạm.

– **Hàm lượng tro hoặc chất bốc:** Nếu hàm lượng tro hoặc chất bốc không đạt nhưng nhiệt trị ≥ 4.700 Kcal/Kg thì cho phép tiếp nhận. Trường hợp, hàm lượng tro hoặc chất bốc không đạt và nhiệt trị < 4.700 Kcal/Kg Bên Mua có quyền từ chối tiếp nhận hàng (dựa trên kết quả phân tích mẫu gộp theo lô), Bên Bán có trách nhiệm giao hàng thay thế, thời gian chờ giao hàng thay thế được xem như thời gian giao hàng chậm nếu việc giao hàng thay thế muộn hơn ngày cuối cùng của đơn đặt hàng hai bên đã thoả thuận và Bên Bán chịu các chế tài theo quy định. Nếu Bên Mua vẫn nhận lô hàng đó, Bên Bán sẽ bị phạt theo quy định.

– **Kích thước:**

+ Nếu kích thước không đạt yêu cầu về kích thước tối đa bị loại ra trong quá trình hoạt động nhưng không ảnh hưởng đến việc vận hành của Bên Mua, Bên Bán phải thu hồi và xử lý phần hàng hóa này, các bên lập biên bản và khối lượng được trừ đi tương ứng theo kết quả phiếu cân tại cầu cân của Bên Mua.

+ Trong quá trình dỡ hàng hóa từng xe nếu Bên Mua kiểm tra và phát hiện hàng hóa có lẫn sợi vải, chỉ thô có kích thước lớn vượt qui định tại mục 3.1 hoặc lẫn kim loại…, thì sẽ không tiếp nhận xe vi phạm và khối lượng hàng hóa đã xuống kho của xe vi phạm sẽ không được tính khối lượng giao hàng cho chi nhánh Bên Mua.

3.2.3 Yêu cầu khác:

– Chỉ tiêu hàm lượng Clo trong hàng hóa quy định mức giới hạn ≤ 0,6% để phù hợp với đặc tính sử dụng của lò nung xi măng. Mẫu phân tích Clo được gửi cho đơn vị độc lập phân tích. Nếu hàm lượng Clo trong hàng hóa vượt mức giới hạn ≤ 0,6% sẽ áp dụng mức điều chỉnh giảm trừ theo giá trị hàng hóa vi phạm, cụ thể như sau:

Hàm lượng Clo thực tế	Mức giảm trừ
0,0% < Hàm lượng Clo ≤0,6%	0.0%
0,6% < Hàm lượng Clo ≤1%	0,5%
1% < Hàm lượng Clo ≤1,5%	1%
1,5% < Hàm lượng Clo ≤2%	1,5%
2% < Hàm lượng Clo ≤2,5%	2%
2,5% < Hàm lượng Clo ≤3%	2,5%
Hàm lượng Clo >3%	Tối đa 8%

– Chỉ tiêu Clo mang tính giám sát dài hạn, kết quả phân tích có độ trễ; không là điều kiện từ chối nhận hàng tức thời. Nếu 03 lần phân tích liên tiếp phát hiện hàm lượng Clo >0,6% hoặc có chỉ tiêu khác vượt ngưỡng nhiều lần, Bên Mua có quyền tạm ngừng hợp đồng để Bên Bán khắc phục. Hợp đồng tiếp tục thực hiện sau khi có văn bản thông báo khắc phục và cam kết đảm bảo của Bên Bán.

– Trong quá trình sử dụng, nếu hàng hóa của Bên Bán làm giảm hiệu suất của lọc bụi điện thể hiện qua các thông số kiểm tra lọc bụi quan trắc, Bên Mua có quyền từ chối tiếp nhận. Bên Bán phải thu hồi và xử lý phần hàng hóa này, các bên lập biên bản và khối lượng được trừ đi tương ứng theo kết quả phiếu cân tại cầu cân của chi nhánh Bên Mua.

– Các chi phí phát sinh cho việc Bên Mua từ chối tiếp nhận hàng do Bên Bán chịu.

ĐIỀU 4. PHƯƠNG THỨC THANH TOÁN

4.1 Hình thức, đồng tiền thanh toán: Bằng chuyển khoản, thanh toán bằng VNĐ.

4.2 Thanh toán theo từng đợt nhận hàng: Sau khi kết thúc từng đợt giao nhận hàng theo đơn đặt hàng, Bên Mua thanh toán cho đơn vị Ủy quyền của bên Bán trong vòng **45** ngày sau khi nhận được các hồ sơ thanh toán hợp lệ.

4.3 Thông tin đơn vị xuất hóa đơn và tài khoản nhận thanh toán, cụ thể như sau:

- Đơn vị xuất hóa đơn:
  - **Bên Bán :** TRUNG TÂM PHÁT TRIỂN & TÁI CHẾ PHẾ LIỆU - CHI NHÁNH CÔNG TY TNHH TÂN PHÁT TÀI
  - **Địa chỉ** : Số 18A, khu phố Ông Hường, Phường Trảng Dài, Thành phố Đồng Nai.
  - **Mã số thuế:** 3600417721-001
- Thông tin tài khoản nhận thanh toán:
  - **Tên đơn vị thụ hưởng:** TRUNG TÂM PHÁT TRIỂN & TÁI CHẾ PHẾ LIỆU - CHI NHÁNH CÔNG TY TNHH TÂN PHÁT TÀI
  - **Số tài khoản:** 611704060167182- Ngân hàng TMCP Quốc tế Việt Nam (VIB)- Chi nhánh Đồng Nai

4.4 Hồ sơ thanh toán hợp lệ:

(i) Đơn đặt hàng có xác nhận của hai bên (bản chính hoặc bản sao)

(ii) Công văn đề nghị thanh toán của Bên Bán trong đó có ghi rõ nội dung: số tiền đề nghị thanh toán, tên tài khoản, số tài khoản tại ngân hàng (bản chính)

(iii) Hóa đơn GTGT của Bên Bán xuất cho Chi nhánh Bên Mua theo địa điểm giao

hàng do Bên Mua thông báo.

(iv) Biên bản giao nhận hàng hóa tại Chi nhánh Bên Mua do đại diện Chi nhánh Bên Mua và Bên Bán ký kết đính kèm bản chính phiếu cân xe (bản chính).

(v) Bảng kê chi tiết hàng hóa giao nhận trong tháng (có thể hiện: ngày tháng năm, số xe, trọng lượng hàng) có chữ ký của Chi nhánh Bên Mua và Bên Bán (bản chính).

(vi) Phiếu kết quả kiểm tra các chỉ tiêu chất lượng tại Điều 3 do Phòng Thí nghiệm Nhà máy xi măng Kiên Lương thực hiện (bản chính).

(vii) Biên bản nghiệm thu hàng hoá giao nhận (do Chi nhánh Bên Mua lập, bản chính).

(viii) Phiếu Nhập kho do Bên Mua lập (bản chính).

(ix) Biên bản quyết toán khối lượng và tiến độ giao nhận, khối lượng nghiệm thu, khối lượng thanh toán, giá trị thanh toán và giá trị khấu trừ (nếu có phát sinh vi phạm khấu trừ)... có chữ ký và con dấu của Chi nhánh Bên Mua và Bên Bán (bản chính).

(x) Văn bản phạt vi phạm nếu có phát sinh vi phạm (bản chính).

Trong bất cứ trường hợp nào, Bên Mua sẽ không thực hiện việc thanh toán bất kỳ khoản tiền nào cho Bên Bán liên quan đến việc cung cấp các hàng hóa không đúng quy cách, chất lượng đã được nêu trong hợp đồng này (trừ trường hợp hàng hóa đó đã được Bên Mua đồng ý tiếp nhận).

ĐIỀU 5. TRÁCH NHIỆM CỦA CÁC BÊN

5.1 Trách nhiệm của Bên Bán:

- Đảm bảo đủ nguồn hàng để giao cho Bên Mua đúng khối lượng, chất lượng và tiến độ đã thỏa thuận.
- Bên Bán phải bố trí phương tiện và nhân lực dỡ hàng liên tục để không ảnh hưởng đến tiến độ nhập hàng, Bên Bán chịu trách nhiệm về việc chậm giải phóng phương tiện nếu do Bên Bán bố trí phương tiện và nhân lực dỡ hàng không đáp ứng và được coi như giao hàng chậm, Bên Bán phải chịu chế tài theo quy định tại điều 6 của hợp đồng
- Trong quá trình sử dụng hàng hóa của Bên Bán nếu có lẫn tạp chất như sắt thép, bê tông... làm ảnh hưởng sản xuất, hư hỏng thiết bị của Bên Mua, Bên Bán phải có trách nhiệm bồi thường thiệt hại, chi phí sửa chữa, thay thế cho Bên Mua.
- Khi giao hàng, Bên Bán phải cung cấp và xác nhận vào biên bản giao nhận chất thải rắn thông thường theo quy định của Bộ Nông nghiệp và Môi trường.
- Cam kết cung cấp hàng hóa đúng phạm vi qui định tại Điều 1 hợp đồng, đảm bảo không pha lẫn các tạp chất, các chất thải nguy hại.
- Đối với mỗi lô hàng mới, Bên Bán phải thông báo cho Bên Mua 02 ngày trước khi giao hàng.
- Bên Bán giao hàng theo lịch nhập hàng của Bên Mua theo khối lượng đăng ký giao hàng trong tháng.
- Cung cấp đủ thông tin về phương tiện và tài xế trước 02 ngày khi đến Nhà máy giao nhận hàng. Chỉ các phương tiện và tài xế có trong danh sách mới được đăng ký giao

nhận hàng tại Nhà máy.

- Nguồn hàng Bên Bán cung cấp cho Bên Mua là hàng hóa hợp pháp, không gây ô nhiễm môi trường theo quy định của pháp luật và không bao gồm chất thải nguy hại.
- Trường hợp Bên Bán giao hàng từ nhiều cơ sở/chi nhánh, Bên Bán cũng phải cung cấp đầy đủ hồ sơ pháp lý và chịu trách nhiệm hoàn toàn nếu cơ sở/chi nhánh không đáp ứng yêu cầu pháp luật, đảm bảo Bên Mua không bị liên đới. Việc giao nhận hàng hóa phải lập biên bản theo Mẫu số 03 – Phụ lục III ban hành kèm Thông tư 02/2022/TT-BTNMT, trong đó thể hiện rõ nguồn gốc hàng hóa, cơ sở/chi nhánh cung cấp và các hồ sơ pháp lý liên quan.
- Phương tiện và nhân viên của Bên Bán phải tuân thủ theo đúng nội quy và sự sắp xếp điều động của Bên Mua để tránh gây trở ngại đến việc giải phóng phương tiện và làm ảnh hưởng đến kế hoạch sản xuất của các bên. Phương tiện và người điều khiển, nhân viên bốc dỡ hàng của Bên Bán phải tuân thủ theo đúng nội quy, bảo hộ lao động, tác phong làm việc, đảm bảo an ninh trật tự, phòng chống cháy nổ, không gây ô nhiễm môi trường, nếu gây thiệt hại cho Bên Mua hoặc bên thứ ba thì phải bồi thường thiệt hại.
- Chịu trách nhiệm đầy đủ về mặt pháp lý các giấy tờ lưu hành phương tiện và người lái và hạn mức tải trọng theo Luật trật tự, an toàn giao thông quy định về an toàn của phương tiện từ lúc nhận hàng đến lúc trả hàng.
- Bảo đảm các phương tiện vận chuyển, thiết bị lưu chứa, trạm trung chuyển, khu vực lưu giữ tạm thời phải đáp ứng yêu cầu kỹ thuật, quy trình quản lý tương ứng yêu cầu bảo vệ môi trường theo quy định của Bộ Nông nghiệp và Môi trường.
- Chịu trách nhiệm hoàn toàn về việc phân tích, phân loại và khai báo chất thải theo quy định của Pháp luật và bảo vệ môi trường.
- Bên Bán Cung cấp đầy đủ thông tin của từng chuyến xe vận chuyển cho bên Mua.
- Bên Bán có trách nhiệm lưu trữ đầy đủ hồ sơ nguồn gốc chất thải, hồ sơ môi trường, chứng từ giao nhận và cung cấp cho Bên Mua hoặc cơ quan chức năng trong vòng tối đa 24 giờ kể từ khi có yêu cầu.
- Có trách nhiệm đảm bảo giữ bí mật tất cả thông tin, tài liệu của Bên Mua mà Bên Bán biết được trước, trong và sau khi thực hiện hợp đồng. Nếu gây thiệt hại thì phải bồi thường cho Bên Mua.
- Chịu mọi trách nhiệm những khiếm khuyết về kỹ thuật, chất lượng của hàng hóa mà Bên Mua không thể phát hiện được trong quá trình kiểm tra bàn giao bằng biện pháp thông thường. Trong mọi trường hợp khi Bên Mua phát hiện bất kỳ hàng hóa nào không đúng tiêu chuẩn chất lượng theo hợp đồng, Bên Bán phải chịu trách nhiệm bồi thường số tiền mà Bên Mua phải bỏ ra để thay thế hàng hoá đúng chất lượng. Bên Mua được quyền tạm ngưng thanh toán đối với phần giá trị hàng hóa không đáp ứng chất lượng theo yêu cầu.
- Trong trường hợp hàng cung cấp không đạt chất lượng hoặc số lượng theo yêu cầu, Bên Bán có trách nhiệm thay thế, bổ sung trong thời gian theo yêu cầu của Bên Mua. Thời gian thay thế, bổ sung được coi như giao hàng chậm, Bên Bán chịu các chế tài như quy định tại Điều 6 hợp đồng này.
- Đối với hàng hóa tạm nhập trong kho có chất lượng không đạt theo yêu cầu sau khi

Phòng Thí nghiệm Nhà máy kiểm tra và ra kết quả mà Bên Mua không nhận hàng thì Bên Bán phải có trách nhiệm thu hồi chậm nhất là 02 ngày sau khi nhận được thông báo của Bên Mua, mọi chi phí phát sinh Bên Bán hoàn toàn chịu trách nhiệm.

- Bên Bán thu hồi tạp chất nếu có sau mỗi lô và dọn dẹp nếu làm rơi vãi trên đường vào kho.
- Bên Bán không được sử dụng quyền tài sản phát sinh từ hợp đồng này để đảm bảo thực hiện nghĩa vụ cho bên thứ ba mà không có sự đồng ý bằng văn bản của Bên Mua.

5.2 Trách nhiệm của Bên Mua:

- Gởi văn bản đặt hàng cho Bên Bán trước 03 ngày bằng các đơn đặt hàng.
- Đảm bảo điều kiện thuận lợi cho Bên Bán giao hàng. Tiếp nhận hàng nhanh chóng ngay khi phương tiện tới địa điểm giao nhận hàng.
- Trong trường hợp hàng hóa được vận chuyển đến Bên Mua chất lượng hàng hóa đạt yêu cầu như nêu tại Điều 3 nhưng Bên Mua không tổ chức nhận hàng (trừ trường hợp bất khả kháng và hoặc bất cứ lý do nào không do lỗi của Bên Mua), gây thiệt hại cho Bên Bán thì Bên Bán có quyền yêu cầu Bên Mua thực hiện đúng theo thỏa thuận trong hợp đồng và Bên Mua phải bồi thường các thiệt hại thực tế, trực tiếp phát sinh cho Bên Bán.
- Thanh toán tiền hàng kịp thời đúng như Điều 4 cho Bên Bán.
- Có trách nhiệm giữ bí mật tất cả thông tin, tài liệu của Bên Bán mà Bên Mua biết được trước, trong và sau khi thực hiện hợp đồng. Nếu gây thiệt hại thì phải bồi thường cho Bên Bán.
- Khi muốn chấm dứt hợp đồng trước thời hạn sẽ thông báo bằng văn bản cho Bên Bán biết trước 30 ngày.

ĐIỀU 6. PHẠT VI PHẠM HỢP ĐỒNG

6.1 Nếu Bên Bán đơn phương ngưng thực hiện hợp đồng, hoặc cung cấp không đủ số lượng, không đảm bảo thời gian theo quy định của hợp đồng hoặc vi phạm bất kỳ nghĩa vụ nào trong hợp đồng này (trừ trường hợp bất khả kháng và/hoặc do lỗi của Bên Mua) thì Bên Bán phải chịu phạt tối đa 8% giá trị hợp đồng bị vi phạm và bồi thường mọi thiệt hại cho Bên Mua (nếu có). Trường hợp đã áp dụng phạt vi phạm tại Điều 3, sẽ không áp dụng phạt tại Điều này.

6.2 Bên Bán phải cung cấp cho Bên Mua các chứng từ nhập xuất chất thải theo quy định của pháp luật để kiểm soát chất lượng trước khi nhập vào Nhà máy Kiên Lương. Trong trường hợp Bên Mua phát hiện Bên Bán cấp hàng hóa có trộn lẫn chất thải nguy hại (được xác định theo QCVN07:2025 - Quy chuẩn kỹ thuật quốc gia về ngưỡng chất thải nguy hại) hoặc không phù hợp đồng xử lý trong lò nung xi măng (được xác định theo QCVN41:2011 - Quy chuẩn kỹ thuật quốc gia về đồng xử lí chất thải nguy hại trong lò nung xi măng) hoặc các quy định được pháp luật áp dụng thay thế thì Bên Mua xem xét chấm dứt hợp đồng và không nghiệm thu lô hàng có lẫn chất

thải nguy hại đồng thời Bên Bán sẽ chịu phạt tối đa 8% giá trị hàng hóa bị vi phạm và bồi thường mọi thiệt hại cho Bên Mua.

6.3 Nếu Bên Bán không đáp ứng được yêu cầu của Bên Mua về mặt thời gian, số lượng, chất lượng hàng hóa quá 3 lần (trừ trường hợp bất khả kháng), bên cạnh các chế tài phải chịu theo quy định ở trên và tại Điều 3, Bên Mua được quyền chấm dứt hợp đồng mà không chịu các trách nhiệm có liên quan.

6.4 Giá trị tính phạt vi phạm là giá trị trước thuế GTGT. Tổng mức phạt vi phạm không vượt quá 8% trên giá trị phần nghĩa vụ hợp đồng bị vi phạm

ĐIỀU 7. ĐẢM BẢO THỰC HIỆN HỢP ĐỒNG

7.1 Đơn vị được Ủy quyền của bên Bán: TRUNG TÂM PHÁT TRIỂN & TÁI CHẾ PHẾ LIỆU - CHI NHÁNH CÔNG TY TNHH TÂN PHÁT TÀI thực hiện biện pháp bảo đảm thực hiện hợp đồng như sau:

- Hình thức thực hiện: Bằng hình thức Thư bảo lãnh thực hiện Hợp đồng của ngân hàng hợp pháp tại Việt Nam phát hành, là bảo lãnh không hủy ngang, vô điều kiện thanh toán và nội dung của bảo lãnh phải được Bên Mua chấp thuận trước khi phát hành.
- Giá trị bảo đảm thực hiện hợp đồng: 5% tổng giá trị hợp đồng.
- Hiệu lực của bảo đảm thực hiện hợp đồng: Bảo đảm thực hiện Hợp đồng sẽ có hiệu lực kể từ ngày phát hành đến hết ngày 31/05/2027. Vào thời điểm 15 ngày trước khi bảo lãnh thực hiện hợp đồng hết hạn, nếu Bên Bán chưa hoàn tất công việc theo Hợp đồng thì Bên Bán phải có trách nhiệm nộp cho Bên Mua bản chính gia hạn Bảo đảm thực hiện Hợp đồng cho đến khi thực hiện hoàn tất các nghĩa vụ theo Hợp đồng.

7.2 Thời gian nộp bảo đảm thực hiện hợp đồng: Trong vòng tối đa không quá 20 ngày làm việc kể từ ngày ký hợp đồng.

7.3 Bên Bán không được hoàn trả bảo đảm thực hiện hợp đồng trong trường hợp sau đây:

a) Từ chối thực hiện hợp đồng khi hợp đồng có hiệu lực;

b) Vi phạm thỏa thuận trong hợp đồng;

c) Thực hiện hợp đồng chậm tiến độ do lỗi của mình nhưng từ chối gia hạn hiệu lực của bảo đảm thực hiện hợp đồng.

ĐIỀU 8. ĐƠN PHƯƠNG CHẤM DỨT HỢP ĐỒNG

8.1 Ngoại trừ Hợp đồng này có quy định khác, một trong các Bên có quyền đơn phương chấm dứt Hợp đồng này trước thời hạn trong các trường hợp sau đây:

(i) Bên vi phạm Hợp đồng đã nhận được thông báo bằng văn bản từ Bên còn lại nhưng quá bảy (07) ngày làm việc kể từ ngày nhận được yêu cầu dừng vi phạm hoặc khắc phục xong hậu quả của vi phạm hoặc trong thời hạn khác được nêu trong thông báo đó nhưng Bên vi phạm không chấm dứt và/hoặc chưa khắc phục xong vi phạm;

(ii) Bên vi phạm không thực hiện nghĩa vụ do sự kiện bất khả kháng gây ra thì Bên kia có quyền đơn phương chấm dứt Hợp đồng nhưng phải báo trước bằng văn bản cho Bên vi phạm biết;

(iii) Các trường hợp khác được quy định tại Hợp đồng này và theo quy định của pháp luật.

8.2 Bên đơn phương chấm dứt thực hiện hợp đồng phải thông báo cho bên kia biết về việc chấm dứt hợp đồng, nếu không thông báo mà gây thiệt hại thì phải bồi thường.

8.3 Trong mọi trường hợp, bên vi phạm dẫn đến một bên phải chấm dứt hợp đồng phải chịu các chế tài theo quy định tại hợp đồng này.

ĐIỀU 9. THÔNG BÁO

9.1 Mọi thông báo hay liên lạc được thực hiện theo Hợp đồng này của một Bên gửi Bên còn lại phải được lập bằng văn bản và được gửi bằng thư bảo đảm phát nhanh hay email/fax (kèm theo bản gốc gửi bằng thư bảo đảm).

9.2 Mọi thông báo hay liên lạc theo Hợp đồng này được coi là đã nhận được trong thời hạn bảy (07) ngày làm việc sau ngày đóng dấu bưu điện trong trường hợp gửi bằng thư bảo đảm hàng không, ba (03) ngày làm việc sau khi gửi thư chuyển phát nhanh và ngay lập tức nếu chuyển bằng fax hoặc xác định theo thời gian thực nhận, tùy trường hợp nào đến trước.

9.3 Mọi thông báo hay trao đổi thông tin theo Hợp đồng này phải được gửi cho các Bên theo địa chỉ phù hợp nêu tại phần giới thiệu các Bên của Hợp đồng này hoặc theo thông báo hợp lệ điều chỉnh gần nhất của Bên nhận thông tin.

ĐIỀU 10. BẤT KHẢ KHÁNG

10.1 Sự kiện bất khả kháng là sự kiện xảy ra một cách khách quan, không thể lường trước được và không thể khắc phục được mặc dù đã áp dụng mọi biện pháp cần thiết và khả năng cho phép. Những sự kiện đó có thể bao gồm, nhưng không hạn chế như: chiến tranh hoặc bạo loạn, cháy, lụt, động đất, dịch bệnh, cấm vận...

10.2 Không Bên nào được coi là vi phạm Hợp đồng và có nghĩa vụ bồi thường vì đã không thực hiện được các nghĩa vụ đã được thỏa thuận trong Hợp đồng do bị ảnh hưởng bởi các sự kiện bất khả kháng theo quy định của pháp luật.

10.3 Trong vòng ba (03) ngày làm việc kể từ khi sự kiện bất khả kháng xảy ra, Bên gặp phải sự kiện bất khả kháng phải thông báo bằng văn bản cho Bên kia biết và trong mọi trường hợp phải dùng mọi nỗ lực cao nhất, phù hợp với hoàn cảnh và trong phạm vi pháp luật cho phép để loại bỏ và khắc phục những nguyên nhân đó một cách nhanh nhất.

10.4 Nếu có bất kỳ sự kiện bất khả kháng nào có ảnh hưởng dẫn đến việc Bên Bán không thể cung cấp hàng hóa theo Hợp đồng này, Bên Mua hoàn toàn có quyền đơn phương chấm dứt Hợp đồng trước thời hạn mà không bị ràng buộc bởi bất cứ trách nhiệm pháp lý nào. Trong trường hợp này các Bên sẽ tiến hành lập biên bản xác định các nghĩa vụ pháp lý giữa các bên trên cơ sở hợp đồng, kết luận của cơ quan nhà nước về sự kiện bất khả kháng và tiến độ thực tế của việc giao hàng, kết quả nghiệm thu hàng hóa và tiến hành việc thanh lý Hợp đồng.

ĐIỀU 11. ĐIỀU KHOẢN THI HÀNH

11.1 Hai bên cam kết thực hiện nghiêm chỉnh các điều, khoản đã ghi trong hợp đồng này. Không bên nào được đơn phương sửa đổi các điều, khoản đã ghi trong hợp đồng. Trường hợp cần thay đổi, bổ sung thì phải được thống nhất giữa hai bên bằng phụ lục hợp đồng.

11.2 Hai bên chủ động thông báo cho nhau tiến độ thực hiện hợp đồng, trường hợp trong quá trình thực hiện Hợp đồng nếu gặp khó khăn do sự biến động nhiều về giá cả hàng hóa theo thị trường hay có điều gì vướng mắc hai bên phải tích cực bàn bạc giải quyết trên tinh thần hợp tác để cùng nhau thống nhất tiếp tục thực hiện. Nếu hai bên không tự thỏa thuận được thì sẽ đưa ra Toà án nhân dân có thẩm quyền nơi có địa chỉ trụ sở chính của Bên Mua để giải quyết. Phán quyết của Tòa án sẽ là cuối cùng và hai bên có nghĩa vụ bắt buộc phải tuân theo. Án phí do bên thua kiện chịu.

11.3 Không bên nào được phép chuyển nhượng hợp đồng này hoặc các quyền và nghĩa vụ bất kỳ theo hợp đồng cho bên thứ ba mà không có sự đồng ý trước bằng văn bản của bên kia.

11.4 Hợp đồng này có hiệu lực kể từ ngày ký và xem như được thanh lý và chấm dứt khi hai bên đã hoàn thành nghĩa vụ quyết toán và thanh toán toàn bộ số lượng hàng hóa đã giao đạt yêu cầu theo quy định hợp đồng và hoàn thành đầy đủ các nghĩa vụ khác của mình trong hợp đồng.

11.5 Hợp đồng được lập thành 03 bản có giá trị pháp lý như nhau, Bên Bán giữ 01 bản và Bên Mua giữ 02 bản.

ĐẠI DIỆN BÊN BÁN	ĐẠI DIỆN BÊN MUA
TRUNG TÂM PHÁT TRIỂN & TÁI CHẾ PHẾ LIỆU - CHI NHÁNH CÔNG TY TNHH TÂN PHÁT TÀI	CÔNG TY CỔ PHẦN XI MĂNG VICEM HÀ TIÊN
TỔNG GIÁM ĐỐC	TỔNG GIÁM ĐỐC
Tạ Thị Nở	Nguyễn Quốc Thắng

PHỤ LỤC 01. CÁC CHỈ TIÊU NGUY HẠI THEO QCVN 07/BNNMT VÀ QCVN 41/BTNMT

Chỉ tiêu	Đơn vị tính	Yêu cầu kỹ thuật	Phương pháp phân tích
pH	–	2,0 ÷ 12,5	QCVN 07:2025/BNNMT
Antimon (Antimony) - Sb	mg/mL	< 15	QCVN 07:2025/BNNMT
Asen (Arsenic) - As	mg/mL	< 5,0	QCVN 07:2025/BNNMT
Bari (Barium) - Ba	mg/mL	< 100	QCVN 07:2025/BNNMT
Cadmi (Cadmium)- Cd	mg/mL	< 1,0	QCVN 07:2025/BNNMT
Chì (Lead) - Pb	mg/mL	< 5,0	QCVN 07:2025/BNNMT
Coban (Cobalt) - Co	mg/mL	< 80	QCVN 07:2025/BNNMT
Nicken (Nickel) - Ni	mg/mL	< 70	QCVN 07:2025/BNNMT
Selen (Selenium) - Se	mg/mL	< 1,0	QCVN 07:2025/BNNMT
Tali (Thallium) - Ta	mg/mL	< 7,0	QCVN 07:2025/BNNMT
Thủy ngân (Mercury) - Hg	mg/mL	< 0,2	QCVN 07:2025/BNNMT
Crom (Chromium) - Cr	mg/mL	< 5,0	QCVN 07:2025/BNNMT
Vanadi - Va	mg/mL	< 25	QCVN 07:2025/BNNMT

CÔNG TY CỔ PHẦN
CỦ LAO XANH

Số: 01.2026.HĐKT.CTTT

CỘNG HOÀ XÃ HỘI CHỦ NGHĨA VIỆT NAM
Độc lập - Tự do - Hạnh phúc
____oOo____

HỢP ĐỒNG
THU GOM, VẬN CHUYỂN VÀ XỬ LÝ CHẤT THẢI RẮN KHÔNG NGUY HẠI

- *Căn cứ bộ Luật dân sự số 91/2015/QH13 đã được Quốc Hội nước Cộng hòa xã hội chủ nghĩa Việt Nam được thông qua ngày 24/11/2015.*
- *Căn cứ vào Luật Thương Mại số 36/2005/QH11 đã được Quốc Hội nước Cộng Hòa Xã Hội Chủ Nghĩa Việt Nam ban hành ngày 14/06/2005;*
- *Căn cứ vào Luật Bảo Vệ Môi Trường số 72/2020/QH14 ngày 17/11/2020 thông qua và có hiệu lực thi hành từ ngày 01/01/2022.*
- *Căn cứ Nghị định số 08/2022/NĐ-CP ngày 10 tháng 01 năm 2022 của Chính phủ quy định chi tiết một số điều của Luật Bảo vệ môi trường;*
- *Căn cứ Thông tư 02/2022/TT-BTNMT ngày 10 tháng 01 năm 2022 quy định chi tiết thi hành một số điều của Luật Bảo vệ môi trường*
- *Căn cứ Giấy phép môi trường số 219/GPMT-BTNMT được Bộ Tài nguyên và Môi trường cấp ngày 17/06/2024;*
- *Căn cứ vào nhu cầu của hai bên.*

Hôm nay, ngày 02... tháng 12 năm 2025, tại Công ty TNHH Giày Dona Standard Việt Nam gồm có:

❖ **BÊN A: CÔNG TY TNHH GIÀY DONA STANDARD VIỆT NAM**

- Địa chỉ : KCN Xuân Lộc, Xã Xuân Hòa, Tỉnh Đồng Nai, Việt Nam.
- Mã số thuế : 3 6 0 0 8 3 4 7 9 6
- Điện thoại : 02513.743 800
- Đại diện : **HUỲNH THỊ PHƯƠNG LOAN** Chức vụ: Tổng Giám Đốc
- Tên tài khoản : CÔNG TY TNHH GIÀY DONA STANDARD VIỆT NAM
- Tài khoản số : 012 1001149716
- Tên ngân hàng : Ngân Hàng Thương Mại Cổ Phần Ngoại Thương Việt Nam - Chi Nhánh Đông Đồng Nai
- Địa chỉ ngân hàng: 53A/4 Quốc lộ 1A, phường Hố Nai, tỉnh Đồng Nai, Việt Nam

❖ **BÊN B: CÔNG TY CỔ PHẦN CỦ LAO XANH**

- Địa chỉ : Tổ 11, Ấp Xuân Tâm 7, Xã Xuân Hòa, Tỉnh Đồng Nai, Việt Nam.
- Mã số thuế : 3 6 0 0 9 7 4 5 1 4
- Điện thoại : 02513.743473
- Đại diện : **NGUYỄN VÕ NGỌC TIẾN** Chức vụ: Giám Đốc Điều Hành
- Tên tài khoản : CÔNG TY CỔ PHẦN CỦ LAO XANH
- Tài khoản số : 0500 7556 1099
- Tên ngân hàng : Ngân hàng Sacombank – PGD Xuân Lộc
- Địa chỉ ngân hàng :122 Hùng Vương, xã Xuân Lộc, Tỉnh Đồng Nai, Việt Nam

- Mã Swift code: SGTTVNVX

Hai bên cùng nhau tiến hành bàn bạc thoả thuận và đi đến thống nhất ký kết hợp đồng thu gom, vận chuyển và xử lý chất thải rắn không nguy hại (gọi tắt là CTRKNH) theo các điều kiện và điều khoản như bên dưới:

ĐIỀU I: NỘI DUNG HỢP ĐỒNG.

- Bên A đồng ý giao cho bên B làm đối tác trong việc thu gom, vận chuyển và xử lý toàn bộ các loại CTRKNH phát sinh trong quá trình sản xuất của bên A.
- Toàn bộ chất thải của bên A sẽ được bên B thu gom, vận chuyển về đến nhà máy xử lý của bên B tại địa chỉ: Tổ 11, Ấp Xuân Tâm 7, Xã Xuân Hòa, Tỉnh Đồng Nai, Việt Nam. (Danh mục chất thải được ghi rõ tại Điều III của hợp đồng này).
- Các loại chất thải của bên A được xử lý theo đúng quy trình kỹ thuật đã được thống nhất giữa hai bên và được cơ quan chức năng cho phép thực hiện.

ĐIỀU II: TRÁCH NHIỆM CỦA HAI BÊN.

2.1 Trách nhiệm của bên A.

a. Toàn bộ CTRKNH phát sinh từ quá trình hoạt động sản xuất của bên A phải được phân loại tại nguồn, tập trung thu gom và lưu giữ an toàn về các ô tương ứng của bên A để chờ tiến hành bàn giao cho bên B thu gom, vận chuyển và xử lý.

b. Bên A bố trí nhân viên hướng dẫn, phối hợp giám sát, hỗ trợ xe nâng trong quá trình thu gom chất thải (nếu cần). Tạo điều kiện thuận lợi cho bên B trong việc ra vào, bốc xếp và vận chuyển CTRKNH ra khỏi nhà máy khi bên B đã hoàn tất các thủ tục pháp lý liên quan.

c. Khắc phục các vấn đề liên quan đến công tác phân loại, các vấn đề khác (nếu có) khi nhận được thông tin, chứng cứ từ bên B.

d. Khi có phát sinh, Bên A thông báo bằng fax hoặc điện thoại cho Bên B về thông tin chất thải trước 24 giờ cho nhân viên phụ trách trực tiếp của bên B.

e. Khi có phát sinh chất thải ngoài danh mục hợp đồng thu gom bên A sẽ thông báo cho bên B biết để cùng bàn bạc ký phụ lục hợp đồng bổ sung (nếu có). Trong trường hợp bên B phát hiện chất thải của bên A có lẫn thành phần nguy hại mà không thông báo, bàn bạc ký phụ lục bổ sung thì bên A phải nhanh chóng thu lại lượng chất thải đó và xử lý theo quy định của pháp luật, chịu mọi chi phí phát sinh và trách nhiệm trước pháp luật.

f. Trong thời hạn hợp đồng có hiệu lực, bên A không được phép giao chất thải cho đơn vị khác xử lý khi chưa thông báo cho bên B. Nếu vi phạm phải chịu trách nhiệm theo pháp luật hiện hành.

g. Đảm bảo các tài liệu, thông tin cung cấp cho Bên B để phục vụ cho Hợp đồng này là hợp pháp, đúng sự thật, khách quan.

h. Thanh toán đủ và đúng thời hạn cho Bên B theo đúng quy định tại Hợp đồng này. Và thỏa thuận lại giá cả theo nguyên tắc thiện chí nếu có sự thay đổi về giá cả.

i. Bên A có trách nhiệm cung cấp thông tin và yêu cầu Bên B thực hiện các quy định và chế độ tố cáo trong chính sách kinh doanh thành tín liêm khiết của Tập Đoàn Phong Thái.

j. Các nghĩa vụ khác theo quy định của pháp luật.

2.2 Trách nhiệm của bên B.

a. Chịu trách nhiệm xuất trình với các cơ quan có thẩm quyền các giấy tờ có liên quan đến hoạt động xử lý chất thải và các giấy chứng nhận cho phép hoạt động của các xe chở chất thải chuyên dụng của bên B. Có trách nhiệm hoàn tất mọi thủ tục liên quan với cơ quan nhà nước (nếu có) và thanh toán tất cả các khoản thuế liên quan của hợp đồng này.

b. Thực hiện lịch vận chuyển theo yêu cầu của bên A. Tuân thủ các yêu cầu của bên A khi bốc xếp hàng hoá tại kho bên A.

c. Cán bộ, nhân viên của bên B khi ra vào làm việc tại khu vực của bên A phải chấp hành nội quy ra vào cổng và các quy định liên quan khác của bên A. Thực hiện theo đúng hệ thống quản lý an toàn và bảo vệ môi trường của bên A để đảm bảo trật tự an toàn nơi làm việc của bên A, nhân viên của bên B phải tuyệt đối chấp hành mọi chỉ dẫn của người đại diện bên A về việc đi lại, vị trí thu gom rác thải.

d. Đảm bảo an toàn lao động, an toàn phòng cháy chữa cháy và phải được huấn luyện an toàn bởi bộ phận SMD của bên A trước khi thu gom. Chịu xử phạt như đã đề cập trong bộ quản lý an toàn nhà thầu phụ do hai bên đã ký kết.

e. Chịu trách nhiệm đối với nhân công của bên B, các sự cố về tai nạn lao động và các chế độ xã hội khác đối với nhân công của bên mình.

f. Chịu mọi trách nhiệm pháp lý về các hoạt động chuyên chở, tập kết và xử lý chất thải.

g. Có trách nhiệm đối chiếu và báo cáo số liệu hàng tháng với bên A và tạo điều kiện thuận lợi cho bên A trong quá trình kiểm tra cơ sở xử lý, đồng thời giải trình quy trình xử lý chất thải cho bên A khi có yêu cầu.

h. Cung cấp phương tiện vận chuyển và mang đầy đủ các trang thiết bị dụng cụ an toàn cần thiết khi đến thu gom chất thải tại nhà máy bên A.

i. Sau khi chất thải của Bên A bàn giao cho Bên B, nếu có bất kỳ sự cố nào xảy ra (thất thoát, làm ảnh hưởng đến vệ sinh môi trường) trong quá trình vận chuyển, lưu giữ và xử lý thì Bên B hoàn toàn chịu trách nhiệm.

j. Trước khi tiến hành thi công Bên B phải tiến hành kiểm tra các tình huống khẩn cấp có thể xảy ra tại khu vực làm việc của mình như: phòng cháy chữa cháy, phương án phản ứng khẩn cấp cứu khi có sự cố. Các biện pháp đảm bảo về môi trường, sức khỏe an toàn tại công trình... thông qua sự hướng dẫn và hỗ trợ của bộ phận SMD của nhà máy.

k. Không được chuyển nhượng một phần hay toàn bộ hợp đồng, báng báo giá, quyền, nghĩa vụ của mình cho Bên thứ ba (sau đây gọi chung là "chuyển giao hợp đồng") khi chưa có sự đồng ý trước bằng văn bản của Bên A. Bên B sẽ tự chịu trách nhiệm đối với thiệt hại, chi phí phát sinh và giải quyết những khiếu nại, tranh chấp, kiện tụng phát sinh từ hoặc liên quan đến việc chuyển giao đó.

l. Cam kết trong quá trình hợp tác hoặc giao dịch sẽ tuân thủ các quy định chính sách kinh doanh thành tín liêm khiết của Tập Đoàn Phong Thái, bao gồm nhưng không giới hạn các nghĩa vụ sau đây:

- Không trực tiếp hoặc gián tiếp cung cấp cho nhân viên Phong Thái và người liên quan, hứa hẹn, yêu cầu hoặc chấp nhận lợi ích không chính đáng dưới bất kỳ hình thức nào, hoặc làm những điều trái với thành tín, trái phép hoặc làm trái nhiệm vụ được giao.
- Không trực tiếp hoặc gián tiếp cung cấp hay tiếp nhận bất kỳ quà cáp, sự chiêu đãi không hợp lý hoặc những lợi ích không chính đáng.
- Tuân thủ quy định pháp luật về lao động, bình đẳng, phòng chống quấy rối tình dục; cung cấp môi trường làm việc lành mạnh và an toàn cho người lao động.
- Bảo vệ nhân quyền: phải tránh những hành động gây tổn hại đến tinh thần và sức khỏe của người lao động
- Nghiêm cấm các hành vi bao gồm nhưng không giới hạn: về phân biệt chủng tộc, khiếm khuyết cơ thể, tình trạng thai sản, hôn nhân...

ĐIỀU III: GIÁ CẢ, KHỐI LƯỢNG VÀ HÌNH THỨC THANH TOÁN.

3.1 Giá cả.

- Danh mục các loại CTRKNH và đơn giá xử lý như sau:

STT	Danh mục	ĐVT	Đơn giá (VNĐ)	Phương pháp xử lý
1	Kính vỡ	Kg	5.000	Nghiền - Hóa rắn
2	Bùn thải sau khi ép	Kg	3.800	Thiêu đốt – Hóa rắn

Ghi chú:

- ✓ Đơn giá trên chưa bao gồm VAT.
- ✓ Giá cả của hợp đồng này được xem xét mỗi 06 tháng một lần.
- ✓ Đơn giá trên đã bao gồm phí vận chuyển.

3.2 Khối lượng.

Khối lượng: căn cứ vào khối lượng giao nhận thực tế, có sự giám sát của đại diện hai bên và cùng ký vào biên bản xác nhận khối lượng để làm cơ sở thanh toán.

3.3 Hình thức thanh toán.

- Bên A thanh toán cho bên B bằng hình thức chuyển khoản, từ ngày một tới ngày cuối cùng của tháng kế tiếp. Kể từ khi bên A nhận được hóa đơn tài chính hợp lệ do bên B cung cấp. Bên B sẽ chịu mọi chi phí ngân hàng (kể cả chi phí chuyển tiền).
- Nếu quá thời hạn trên mà bên A không thanh toán cho bên B, bên A phải thanh toán thêm phần lãi suất theo mức lãi suất tín dụng quá hạn của ngân hàng Nhà nước Việt Nam tại thời điểm thanh toán.

ĐIỀU IV: THỜI GIAN THỰC HIỆN VÀ ĐIỀU KIỆN KHI CHẤM DỨT HỢP ĐỒNG.

- Hợp đồng này bắt đầu có hiệu lực kể từ ngày **02/01/2026 đến hết ngày 31/12/2026**. Sau thời hạn nêu trên, hai bên sẽ thảo luận để gia hạn thời gian hiệu lực của hợp đồng. Trường hợp nếu không gia hạn thì ngày hết hạn hợp đồng cũng là ngày thanh lý hợp đồng này.
- Hợp đồng này sẽ chấm dứt hiệu lực trong các trường hợp sau:
  - ✓ Một trong hai bên không thực hiện đúng và đầy đủ trách nhiệm của mình nêu tại Điều II của hợp đồng này.
  - ✓ Hai bên thoả thuận chấm dứt hợp đồng trước thời hạn.
  - ✓ Hợp đồng hết thời hạn hiệu lực nêu trên mà không được hai bên gia hạn tiếp.
  - ✓ Trong vòng 90 ngày kể từ ngày ký kết hợp đồng, bên A không thông báo thu gom, xử lý chất thải hoặc trong thời gian 90 ngày kể từ ngày giao chất thải gần nhất mà bên A không tiếp tục chuyển giao chất thải cho bên B thì bên B sẽ có quyền xem xét chấm dứt hợp đồng trước thời hạn.

ĐIỀU V: CAM KẾT CHUNG.

- Hai bên cam kết thực hiện nghiêm túc các điều khoản đã thoả thuận trong hợp đồng, nếu có vấn đề gì thay đổi hai bên sẽ cùng nhau bàn bạc giải quyết trên tinh thần hợp tác. Bất kỳ sự thay đổi nào đều phải được lập thành văn bản có ký kết của hai bên.
- Trường hợp hai bên không thống nhất được với nhau sau khi đã có thảo luận thì mọi khiếu nại sẽ được giải quyết tại tòa án có thẩm quyền. Quyết định của tòa án có thẩm quyền sẽ là quyết định cuối cùng. Mọi chi phí trong quá trình giải quyết tranh chấp sẽ do bên có lỗi chịu trách nhiệm thanh toán.

- Các bản phụ lục hợp đồng (nếu có) ký kết về sau sẽ là một bộ phận không thể tách rời của hợp đồng.
- Hợp đồng này được lập thành 04 bản, có giá trị pháp lý như nhau, mỗi bên giữ 02 bản./.

ĐẠI DIỆN BÊN A	ĐẠI DIỆN BÊN B
(Phó giám đốc)	(Giám đốc điều hành)
HUỲNH THỊ PHƯƠNG LOAN	NGUYỄN VÕ NGỌC TIẾN

CÔNG TY CỔ PHẦN
CỦ LAO XANH

Số: 02.2026/HDKT-DS-CLX

CỘNG HÒA XÃ HỘI CHỦ NGHĨA VIỆT NAM
Độc lập - Tự do - Hạnh phúc
____oOo____

HỢP ĐỒNG

- *Căn cứ bộ Luật dân sự số 91/2015/QH13 đã được Quốc Hội nước Cộng hòa xã hội chủ nghĩa Việt Nam được thông qua ngày 24/11/2015.*
- *Căn cứ vào Luật Thương Mại số 36/2005/QH11 đã được Quốc Hội nước Cộng Hòa Xã Hội Chủ Nghĩa Việt Nam ban hành ngày 14/06/2005;*
- *Căn cứ vào Luật Bảo Vệ Môi Trường số 72/2020/QH14 ngày 17/11/2020 thông qua và có hiệu lực thi hành từ ngày 01/01/2022.*
- *Căn cứ Nghị định số 08/2022/NĐ-CP ngày 10 tháng 01 năm 2022 của Chính phủ quy định chi tiết một số điều của Luật Bảo vệ môi trường.*
- *Căn cứ Thông tư 02/2022/TT-BTNMT ngày 10 tháng 01 năm 2022 quy định chi tiết thi hành một số điều của Luật Bảo vệ môi trường*
- *Căn cứ Giấy phép môi trường số 219/GPMT-BTNMT được Bộ Tài nguyên và Môi trường cấp ngày 17/06/2024.*
- *Căn cứ vào nhu cầu của hai bên.*

Hôm nay, ngày 23 tháng 12 năm 2025, tại Công ty TNHH Giày Dona Standard Việt Nam gồm có:

❖ **BÊN A: CÔNG TY TNHH GIÀY DONA STANDARD VIỆT NAM**

- Địa chỉ : KCN Xuân Lộc, Xã Xuân Hòa, Tỉnh Đồng Nai, Việt Nam.
- Mã số thuế : 3 6 0 0 8 3 4 7 9 6
- Điện thoại : 02513.743 800
- Đại diện : **HUỲNH THỊ PHƯƠNG LOAN** Chức vụ: Tổng Giám Đốc
- Tên tài khoản : CÔNG TY TNHH GIÀY DONA STANDARD VIỆT NAM
- Tài khoản số : 012 1001149716
- Tên ngân hàng : Ngân Hàng Thương Mại Cổ Phần Ngoại Thương Việt Nam - Chi Nhánh Đông Đồng Nai
- Địa chỉ ngân hàng: 53A/4 Quốc lộ 1A, phường Hố Nai, tỉnh Đồng Nai, Việt Nam

❖ **BÊN B: CÔNG TY CỔ PHẦN CỦ LAO XANH**

- Địa chỉ : Tổ 11, Ấp Xuân Tâm 7, Xã Xuân Hòa, Tỉnh Đồng Nai, Việt Nam.
- Mã số thuế : 3 6 0 0 9 7 4 5 1 4
- Điện thoại : 02513.743473
- Đại diện : **NGUYỄN VÕ NGỌC TIẾN** Chức vụ: Giám Đốc Điều Hành
- Tên tài khoản : CÔNG TY CỔ PHẦN CỦ LAO XANH
- Tài khoản số : 0500 7556 1099
- Tên ngân hàng : Ngân hàng Sacombank – PGD Xuân Lộc
- Địa chỉ ngân hàng: 122 Hùng Vương, xã Xuân Lộc, Tỉnh Đồng Nai, Việt Nam
- Mã Swift code: SGTTVNVX

Hai bên thỏa thuận thống nhất nội dung hợp đồng như sau:

Điều 1. Nội dung công việc

- Bên A đồng ý giao cho Bên B thu gom, vận chuyển và xử lý các loại chất thải từ hồ xử lý nước thải, khu vực nhà bếp và nhà vệ sinh với chủng loại và đơn giá theo danh mục sau:

Stt	Diễn Giải	Đơn vị tính	Đơn giá xử lý (VNĐ)	Phương pháp xử lý
1	Bùn phát sinh từ nhà vệ sinh, bể tự hoại	kg	1.050	Phân tách - Trung hòa oxi hóa - thiêu đốt hóa rắn
2	Thu gom, vận chuyển, xử lý nước lẫn bùn từ việc vệ sinh bể bùn hồ xử lý nước thải	kg	2.500	Trung hòa oxi hóa - thiêu đốt hóa rắn
3	Thu gom, vận chuyển, xử lý nước thải có lẫn dầu mỡ từ khu vực nhà bếp	kg	2.500	Trung hòa oxi hóa

Ghi chú:

- Đơn giá trên đã bao gồm chi phí thu gom, vận chuyển và xử lý chất thải.
- Đơn giá chưa bao gồm Thuế GTGT.
- Đơn giá trên chưa bao gồm chi phí thông bồn cầu/ thông đường ống thoát sàn. Nếu có phát sinh thì chi phí thông bồn cầu/ thông đường ống thoát sàn là: 500.000 VNĐ/cái, căn cứ vào số lượng thực tế để nghiệm thu xuất hóa đơn tài chính.

Điều 2. Phương thức giao nhận - Địa điểm giao nhận

2.1 Phương thức giao nhận.

- Chất thải sau khi thu gom sẽ được cân trọng lượng tại trạm cân của bên B dưới sự chứng kiến của 2 bên, bên B phải chịu trách nhiệm đảm bảo trọng lượng cân tại trạm cân của mình là chính xác, và chịu trách nhiệm hoàn toàn khi có vấn đề sai xót xảy ra. Hàng năm bên B phải cung cấp hồ sơ hiệu chuẩn trạm cân bởi đơn vị đủ chức năng cho bên A.

- Sau khi xác định khối lượng chất thải tại trạm cân của bên B, xe chứa chất thải sẽ quay về lại nhà máy bên A và dựa trên phiếu cân (phiếu cân xe trước khi vào bên A thu gom chất thải và phiếu cân xe sau khi thu gom chất thải tại bên A) người phụ trách của hai bên phải đối chiếu số lượng chất thải và ký xác nhận vào biên bản giao nhận để làm cơ sở thanh toán.

- Bên B thu gom, vận chuyển và xử lý chất thải cho Bên A khi Bên A có yêu cầu. Bên A thông báo cho Bên B trước 02 ngày bằng email hoặc điện thoại để Bên B sắp xếp việc thu gom.

2.2 Địa điểm giao nhận.

- Bên A giao chất thải cho Bên B tại vị trí của Bên A theo địa chỉ:

- Công ty TNHH Giày Dona Standard Việt Nam (DS1, DS2, DS3, DS5) - KCN Xuân Lộc, Xã Xuân Hòa, Tỉnh Đồng Nai, Việt Nam.

- Trường mẫu giáo - KCN Xuân Lộc, Xã Xuân Hòa, Tỉnh Đồng Nai, Việt Nam.

Điều 3. Phương thức thanh toán.

- Bên A thanh toán cho bên B bằng hình thức chuyển khoản, từ ngày một tới ngày cuối cùng của tháng kế tiếp. Kể từ khi bên A nhận được hóa đơn tài chính hợp lệ do bên B cung cấp. Bên B sẽ chịu mọi chi phí ngân hàng (kể cả chi phí chuyển tiền).
- Nếu quá thời hạn trên mà bên A không thanh toán cho bên B, bên A phải thanh toán thêm phần lãi suất theo mức lãi suất tín dụng quá hạn của ngân hàng Nhà nước Việt Nam tại thời điểm thanh toán.

Điều 4. Trách nhiệm của hai bên

4.1 Trách nhiệm Bên A

- Đảm bảo các tài liệu, thông tin cung cấp cho Bên B để phục vụ cho Hợp đồng này là hợp pháp, đúng sự thật, khách quan.

- Tạo điều kiện cần thiết để Bên B thực hiện công việc. Sắp xếp bộ phận chuyên trách để huấn luyện cho người lao động của Bên B về quy định an toàn trong nhà máy.

- Thanh toán đủ và đúng thời hạn cho Bên B theo đúng quy định tại Hợp đồng này. Và thỏa thuận lại giá cả theo nguyên tắc thiện chí nếu có sự thay đổi về giá cả.

- Bên A có trách nhiệm cung cấp thông tin và yêu cầu Bên B thực hiện các quy định và chế độ tố cáo trong chính sách kinh doanh thành tín liêm khiết của Tập Đoàn Phong Thái.

- Các nghĩa vụ khác theo quy định của pháp luật.

- Bên A có trách nhiệm tạo mọi điều kiện thuận lợi cho bên B trong quá trình giao nhận chất thải tại bên A.

- Trong thời hạn hợp đồng Bên A không được giao các hạng mục nêu tại Điều 1 cho đơn vị khác xử lý hoặc tự ý xử lý. Nếu Bên A vi phạm hợp đồng sẽ chịu trách nhiệm bồi thường thiệt hại cho Bên B theo đúng quy định pháp luật.

4.2 Trách nhiệm Bên B

- Đảm bảo các hóa đơn, tài liệu, thông tin cung cấp cho bên A để phục vụ cho hợp đồng này là hợp pháp, đúng sự thật, khách quan. Bên B không được cung cấp giấy tờ, chứng từ giả hoặc có hành vi lừa dối trong quá trình vào làm việc cho bên A.

- Bên B phải thực hiện việc mua bảo hiểm rủi ro 24/24 cho người lao động của mình (trong trường hợp không có mua Bảo hiểm y tế) trước khi vào nhà máy để thực hiện công việc.

- Đảm bảo công việc hoàn thành đúng thời gian mà hai Bên đã thỏa thuận. Trong quá trình thực hiện công việc cho bên A. Bên B phải bảo quản máy móc, thiết bị, linh kiện, vật tư của Bên A trong phạm vi Bên B làm việc tránh làm hư hỏng hoặc thất thoát, nếu bên B có xảy ra thất thoát, hư hỏng thì phải bồi thường thỏa đáng cho Bên A.

- Tự chịu trách nhiệm về tai nạn lao động và các chế độ xã hội khác đối với người lao động của mình.

- Không được chuyển nhượng một phần hay toàn bộ hợp đồng, bảng báo giá, quyền, nghĩa vụ của mình cho Bên thứ ba (sau đây gọi chung là "chuyển giao hợp đồng") khi chưa có sự đồng ý trước bằng văn bản

của Bên A. Bên B sẽ tự chịu trách nhiệm đối với thiệt hại, chi phí phát sinh và giải quyết những khiếu nại, tranh chấp, kiện tụng phát sinh từ hoặc liên quan đến việc chuyển giao đó.

- Không để người lao động của mình vào khu vực cấm, khu làm việc của Bên A hoặc những nơi khác không liên quan với việc thực hiện hợp đồng này. Chịu trách nhiệm bồi thường thiệt hại do những hành vi trên gây ra.

- Bên B phải cử người quản lý chuyên trách giám sát việc thi công công trình, giám sát vấn đề an toàn trong quá trình thực hiện công việc, đồng thời trước khi thực hiện công việc phải được huấn luyện về quy định an toàn bởi bộ phận chuyên trách trong nhà máy của Bên A.

- Trong trường hợp Bên B vi phạm "Quy định về an toàn, vệ sinh lao động đối với nhà thầu - Các quy tắc xử phạt và cam kết thực hiện" mà hai Bên đã ký kết thì Bên A căn cứ vào quy định này để xử phạt.

- Khi thu gom, vận chuyển chất thải Bên B chỉ sử dụng các xe vận chuyển được cho phép. Xe còn hạn đăng kiểm. Tài xế vận chuyển có đầy đủ giấy phép lái xe hợp lệ và được trang bị bảo hộ lao động theo qui định. Bên B thông báo cho bên A vị trí lưu trữ và xử lý chất thải, rác thải của bên A. Trong trường hợp thay đổi vị trí xử lý thì bên B phải thông báo cho Bên A được biết qua email hoặc điện thoại hoặc gửi văn bản thông báo.

- Bên B thu gom, vận chuyển và xử lý chất thải thuộc Bên A theo nội dung hợp đồng cần đảm bảo tuân thủ đúng pháp luật hiện hành, khi Bên B vận chuyển các loại chất thải ra khỏi nhà máy của Bên A thì mọi vấn đề về môi trường sẽ thuộc trách nhiệm của Bên B.

- Bên B chịu trách nhiệm xác nhận và hoàn trả các Biên bản bàn giao cho Bên A sau khi hoàn thành xử lý chất thải theo đúng quy định.

- Bên B có trách nhiệm tuân thủ các qui định, chính sách của bên A về an toàn, vệ sinh, lao động.

- Giá cả xử lý cung cấp cho Công ty phải tương đồng nhau giữa các Công ty trong tập đoàn không cao hơn giá thị trường. Nếu cao hơn thì phải bồi thường hay hoàn trả phần chênh lệch cho bên A.

- Bên B cam kết trong quá trình hợp tác hoặc giao dịch sẽ tuân thủ các quy định chính sách kinh doanh thành tín liêm khiết của Tập Đoàn Phong Thái, bao gồm nhưng không giới hạn các nghĩa vụ sau đây:

- Không trực tiếp hoặc gián tiếp cung cấp cho nhân viên Tập Đoàn Phong Thái và người liên quan, hứa hẹn, yêu cầu hoặc chấp nhận lợi ích không chính đáng dưới bất kỳ hình thức nào, hoặc làm những điều trái với thành tín, trái phép hoặc làm trái nghĩa vụ được ủy thác.
- Không trực tiếp hoặc gián tiếp cung cấp hay tiếp nhận bất kỳ quà cáp, sự chiêu đãi không hợp lý hoặc những lợi ích không chính đáng.
- Tuân thủ quy định pháp luật về lao động, biên đăng, phòng chống quấy rối tình dục; cung cấp môi trường làm việc lành mạnh và an toàn cho người lao động.
- Bảo vệ nhân quyền; phải tránh những hành động gây tổn hại đến tinh thần và sức khỏe của người lao động.
- Nghiêm cấm kỳ thị: không được phân biệt, loại trừ hoặc ưu tiên dựa trên nhân chủng, màu da, tuổi tác, giới tính, đồng thuận giới tính, dân tộc, khuyết tật, tình trạng thai sản, tín ngưỡng, lập trường chính trị, nguồn gốc xã hội, hoặc tình trạng hôn nhân...

Điều 5. Vi phạm hợp đồng

- Bên B vi phạm do không hoàn thành công việc thì Bên B phải làm lại để hoàn thành công việc mà bên A đã thông báo. Trong trường hợp Bên B chậm trễ hoặc từ chối thực hiện thì Bên A có quyền thuê Bên thứ ba thực hiện và chi phí này sẽ được khấu trừ vào chi phí mà Bên A phải trả cho Bên B.

Điều 6. Hiệu lực của hợp đồng

- Hợp đồng có hiệu lực kể từ ngày **02/01/2026 đến hết ngày 31/12/2026**.

Điều 7. Chấm dứt hợp đồng

Hợp đồng sẽ chấm dứt trong các trường hợp sau:

- Theo thỏa thuận của cả hai Bên.

- Một trong hai giải thể hoặc phá sản.

- Bất kỳ Bên nào vi phạm nghĩa vụ được quy định trong hợp đồng này mà không cải thiện trong vòng 07 (bảy) ngày sau khi Bên kia thông báo. Bên vi phạm sẽ gánh chịu mọi thiệt hại và chi phí phát sinh.

- Bên A được đơn phương chấm dứt hợp đồng ngay sau khi thông báo cho Bên B trong trường hợp phát hiện Bên B: chuyển nhượng hợp đồng cho nhà thầu khác mà không có sự đồng ý của Bên A; hoặc cung cấp cho Bên A các tài liệu, thông tin không đúng sự thật; hoặc có hành vi lừa đảo.

- Trong trường hợp đơn phương chấm dứt Hợp đồng, hai Bên thỏa thuận hoàn tất thanh toán/ quyết toán cho các chi phí sửa chữa thi công hợp lý mà Bên B đã thực hiện cho tới thời điểm chấm dứt hợp đồng sau khi khấu trừ các khoản phạt, bồi thường (nếu có).

Điều 8. Điều khoản chung

- Hai bên cam kết thực hiện nghiêm túc các điều khoản đã thoả thuận trong hợp đồng, nếu có vấn đề gì thay đổi hai bên sẽ cùng nhau bàn bạc giải quyết trên tinh thần hợp tác. Bất kỳ sự thay đổi nào đều phải được lập thành văn bản có ký kết của hai bên.

- Trường hợp hai bên không thống nhất được với nhau sau khi đã có thảo luận thì mọi khiếu nại sẽ được giải quyết tại tòa án có thẩm quyền. Quyết định của tòa án có thẩm quyền sẽ là quyết định cuối cùng. Mọi chi phí trong quá trình giải quyết tranh chấp sẽ do bên có lỗi chịu trách nhiệm thanh toán.

- Các bản phụ lục hợp đồng (nếu có) ký kết về sau sẽ là một bộ phận không thể tách rời của hợp đồng.

- Hợp đồng này được lập thành 04 bản, có giá trị pháp lý như nhau, mỗi bên giữ 02 bản./.

ĐẠI DIỆN BÊN A	ĐẠI DIỆN BÊN B
(Tổng Giám đốc)	(Giám đốc điều hành)
HUỲNH THỊ PHƯƠNG LOAN	NGUYỄN VÕ NGỌC TIỀN

CỘNG HÒA XÃ HỘI CHỦ NGHĨA VIỆT NAM
Độc lập – Tự do – Hạnh phúc

HỢP ĐỒNG MUA BÁN PHẾ LIỆU
Số: 2025/HĐPL-TL-DS

- Căn cứ Bộ Luật Dân Sự số 91/2015/QH13 của Quốc Hội Nước Cộng Hoà Xã Hội Chủ Nghĩa Việt Nam thông qua vào ngày 24/11/2015 và có hiệu lực từ ngày 01/01/2017.

- Căn cứ Bộ luật Thương Mại số 36/2005/QH 11 của nước Cộng Hòa Xã Hội Chủ Nghĩa Việt Nam được thông qua ngày 14/06/2005.

- Căn cứ nhu cầu của hai bên:

Hôm nay ngày 20 tháng 05 năm 2025 , hai bên gồm có:

Bên A (BÊN BÁN) : CÔNG TY TNHH GIÀY DONA STANDARD VIỆT NAM

Địa chỉ: KCN Xuân Lộc, Xã Xuân Tâm, Huyện Xuân Lộc, Tỉnh Đồng Nai, Việt Nam.

Điện thoại: 02513.744868

MST: 3600834796

Người đại diện: **HUỲNH THỊ PHƯƠNG LOAN** Chức vụ: Tổng giám đốc

Tên tài khoản: CÔNG TY TNHH GIÀY DONA STANDARD VIỆT NAM

Số tài khoản: 0121001149716 tại Ngân hàng TMCP Ngoại Thương Việt Nam – Chi nhánh Đông Đồng Nai

Địa chỉ ngân hàng: Số 53A/4, Quốc lộ 1A, Xã Hố Nai 3, Huyện Trảng Bom, Tỉnh Đồng Nai.

Bên B (BÊN MUA) : CÔNG TY TNHH MỘT THÀNH VIÊN DỊCH VỤ THƯƠNG MẠI MÔI TRƯỜNG THANH LIÊM

Địa chỉ: Tổ 04, ấp 2, xã Tân Thạnh Tây, huyện Củ Chi, TP. Hồ Chí Minh.

Điện thoại: 028 37355294

MST: 0308852913

Người đại diện: **NGUYỄN THANH LIÊM** Chức vụ: Giám Đốc

Tên tài khoản: CÔNG TY TNHH MỘT THÀNH VIÊN DỊCH VỤ THƯƠNG MẠI MÔI TRƯỜNG THANH LIÊM

Số tài khoản: 114002907856 tại Ngân hàng Thương mại cổ phần Công Thương Việt Nam (Vietinbank)- chi nhánh Bắc Sài Gòn

Địa chỉ ngân hàng: Số 144A, Tỉnh lộ 8, khu phố 2, thị trấn Củ Chi, huyện Củ Chi, TP. HCM

Hai bên đồng ý ký kết hợp đồng mua bán hàng hóa với các điều kiện và điều khoản như sau:

ĐIỀU I : TÊN HÀNG VÀ ĐƠN GIÁ

Bên A đồng ý bán cho Bên B các loại phế liệu còn giá trị thương mại phát sinh trong quá trình sản xuất của Bên A như sau:

STT	Tên hàng hóa	ĐVT	Đơn giá (VNĐ)
1	Đế IP trắng thải	Kg	700
2	Cuống IP trắng thải	Kg	700
3	IP trắng thải các loại	Kg	700
4	Rẻo EVA trắng thải	Kg	700
5	Đế IP màu hỗn hợp thải	Kg	0

STT	Tên hàng hóa	ĐVT	Đơn giá (VNĐ)
6	Cuống IP màu hỗn hợp thải	Kg	0
7	IP màu hỗn hợp thải các loại	Kg	0
8	Rẻo EVA màu hỗn hợp thải	Kg	0

- Đơn giá trên chưa bao gồm thuế VAT.
- Hàng hóa sẽ được sắp xếp lịch thu gom kết hợp trắng và màu hỗn hợp khi nhà máy đủ khối lượng từ 3 tấn trở lên. Trắng và Màu được phân loại riêng.
- Thanh Liêm không thu mua Eva, IP màu có kích thước nhỏ hơn 5cm hoặc có lẫn lộn các vật liệu khác và chất thải công nghiệp thông thường

<u>ĐIỀU II</u> : PHƯƠNG THỨC THANH TOÁN

- Bên A sẽ xuất hóa đơn vào mỗi chuyến thu gom. Bên B sẽ căn cứ vào chứng từ, hóa đơn tháng này và sẽ thanh toán chậm nhất là ngày 30 của tháng sau cho những hóa đơn, chứng từ đúng và hoàn chỉnh.
- Việc thanh toán được thực hiện theo phương thức chuyển khoản bằng tiền đồng Việt Nam vào tài khoản của Bên A, phí chuyển khoản do Bên B chịu.
- Hình thức thanh toán: Bên B sẽ dựa vào thông tin dưới đây để chuyển khoản cho Bên A

  * Đơn vị thụ hưởng : CÔNG TY TNHH GIÀY DONA STANDARD VIỆT NAM
  * Số tài khoản: 0121001149716
  * Tên ngân hàng: Ngân hàng TMCP Ngoại Thương Việt Nam – Chi nhánh Đông Đồng Nai

<u>ĐIỀU III</u> : PHƯƠNG THỨC GIAO NHẬN

- Việc giao nhận được thực hiện tại kho Bên A.

- Hàng hóa sẽ được sắp xếp lịch thu gom kết hợp 2 xưởng DS5 và DS2 khi 2 xưởng có đủ 3 tấn.

- Bên B sau khi nhận được thông báo của Bên A (trước 1 ngày), Bên B sẽ sắp xếp cho nhân viên và xe tải đến kho của Bên A để lấy hàng.

<u>ĐIỀU IV:</u> TRÁCH NHIỆM MỖI BÊN

Trách nhiệm Bên A

- Đối với IP màu trắng phân thành từng chủng loại IP003, IU (bao gồm IU007, IU009, IU002, IPF001…và các mã IU khác), IP024, BIP024, BIP003, IP026, RIU-004, RIP-025…, gộp chung nhóm 3 mã: IP001, IP002, IP004 ghi chú trên bao bì "OTHER IP".
- Đối với IP màu trắng mỗi loại phân ra để riêng và cuống riêng, không dính dơ, dính dầu, tạp chất, dính bẩn, lẫn màu khác.
- Chứa trong bao bì do Bên B cung cấp.
- Khối lượng được xác định qua cầu cân của Bên A.
- Giao hàng đúng quy cách và phẩm chất theo quy định. Số lượng hàng hóa sẽ được kiểm tra bởi hai bên và giao nhận thực tế.
- Phát hành hóa đơn tài chính cho Bên B.
- Khắc phục các vấn đề liên quan đến công tác phân loại, các vấn đề khác (nếu có) khi nhận được thông tin, chứng cứ từ Bên B.

- Tạo điều kiện thuận lợi cho Bên B trong việc rẽ vào, bốc xếp và vận chuyển phế liệu ra khỏi nhà máy khi Bên B đã hoàn tất các thủ tục pháp lý liên quan.
- Bên A có trách nhiệm cung cấp thông tin và yêu cầu Bên B thực hiện các quy định và chế độ tố cáo trong chính sách kinh doanh thành tín liêm khiết của Tập Đoàn Phong Thái.
- Được quyền kiểm tra cơ sở tái chế của Bên B khi cần

Trách nhiệm Bên B

- Cung cấp bao bì chứa hàng hóa cho Bên A.
- Cử cán bộ nhận và kiểm tra số lượng, chất lượng hàng hóa được giao và hoàn tất biên bản giao nhận phế liệu đi kèm & chuyển trả cho Bên A trước ngày cuối tháng.
- Thanh toán tiền cho Bên A theo quy định của hợp đồng.
- Không được chuyển nhượng một phần hay toàn bộ hợp đồng, bảng báo giá, quyền, nghĩa vụ của mình cho Bên thứ ba (sau đây gọi chung là "chuyển giao hợp đồng") khi chưa có sự đồng ý trước bằng văn bản của Bên A. Bên B sẽ tự chịu trách nhiệm đối với thiệt hại, chi phí phát sinh và giải quyết những khiếu nại, tranh chấp, kiện tụng phát sinh từ hoặc liên quan đến việc chuyển giao đó.
- Trước khi tiến hành thu gom Bên B phải tiến hành kiểm tra các tình huống có thể xảy ra tại khu vực làm việc của mình như: phòng cháy chữa cháy, phương án ứng cứu khẩn cấp khi có sự cố. Các biện pháp đảm bảo về môi trường, sức khỏe an toàn tại khu vực làm việc...thông qua sự hướng dẫn và hỗ trợ của bộ phận SMD của nhà máy.
- Đại diện Bên B phải thống nhất với Bên A tuân thủ an toàn vệ sinh lao động đối với công tác phòng chống cháy nổ, thiết bị bảo hộ lao động, vệ sinh môi trường.
- Bên B phải thực hiện mua Bảo hiểm rủi ro 24/24 cho người lao động của mình (trong trường hợp không có mua Bảo hiểm y tế) trước khi vào nhà máy để thực hiện công việc.
- Tự chịu trách nhiệm về an toàn lao động và các chế độ xã hội khác đối với người lao động của mình.
- Không để người lao động của mình vào khu vực cấm, khu làm việc của Bên A hoặc những nơi khác không liên quan tới việc thực hiện hợp đồng này. Chịu trách nhiệm bồi thường thiệt hại do những hành vi trên gây ra.
- Trong trường hợp Bên B vi phạm "Quy định về an toàn, vệ sinh lao động đối với nhà thầu - Các quy tắc xử phạt và cam kết thực hiện" mà hai Bên đã ký kết thì Bên A căn cứ vào quy định này để xử phạt.
- Cung cấp đầy đủ nhân sự và phương tiện để thu gom các phế liệu trong hợp đồng này.
- Có trách nhiệm hoàn tất mọi thủ tục hải quan (nếu có) và thanh toán tất cả các khoản thuế liên quan của hợp đồng này.
- Thực hiện lịch vận chuyển theo yêu cầu của Bên A, bảo đảm các loại phế liệu phải được xử lý theo đúng quy định của pháp luật mà 2 bên đã cam kết. Không được sử dụng phế liệu của hợp đồng này vào các mục đích khác dẫn đến các tác động bất lợi cho môi trường. Chịu tất cả các khoản chi phí bảo vệ môi trường liên quan đến phế liệu nhận từ Bên A.

- Tuân thủ quy định ra/vào nhà máy của Bên A; tuân thủ các quy định an toàn giao thông trong khuôn viên nhà máy Bên A.
- Tuân thủ các yêu cầu của Bên A khi bốc xếp hàng hóa.
- Chịu mọi trách nhiệm pháp lý về các hoạt động chuyên chở, tập kết và tái chế phế liệu.
- Có trách nhiệm đối chiếu và báo cáo số liệu hàng tháng với Bên A và Nike.
- Tạo điều kiện thuận lợi cho Bên A và Nike trong quá trình kiểm tra cơ sở tái chế.
- Giải trình quy trình tái chế phế liệu cho Bên A và Nike khi có yêu cầu.
- Giá cả mua bán cung cấp cho công ty phải tương đồng nhau giữa các công ty trong Tập Đoàn Phong Thái, không thấp hơn giá thị trường. Nếu thấp hơn thì phải bồi thường, hay hoàn trả phần chênh lệch cho Bên A.
- Nếu Bên B vi phạm các quy định về An ninh sản phẩm của nhà máy, người vi phạm sẽ bị điều tra và xử lý theo quy định pháp luật.
- Tuyệt đối không được phép gián tiếp cấu kết với công nhân của Bên A để có hành vi trục lợi hoặc trực tiếp có hành vi trộm cắp tài sản của Bên A với bất kỳ tài sản có giá trị lớn hay nhỏ. Các hành vi vi phạm đều sẽ xử lý theo quy định của pháp luật và tùy theo mức độ, giá trị Bên A có quyền chấm dứt hợp đồng với Bên B ngay lập tức.
- Cam kết trong quá trình hợp tác hoặc giao dịch sẽ tuân thủ các quy định chính sách kinh doanh thành tín liêm khiết của Tập Đoàn Phong Thái, bao gồm nhưng không giới hạn các nghĩa vụ sau đây:
  - Không trực tiếp hoặc gián tiếp cung cấp cho nhân viên Phong Thái và người liên quan, hứa hẹn, yêu cầu hoặc chấp nhận lợi ích không chính đáng dưới bất kỳ hình thức nào, hoặc làm những điều trái với thành tín, trái phép hoặc làm trái nhiệm vụ được giao.
  - Không trực tiếp hoặc gián tiếp cung cấp hay tiếp nhận bất kỳ quà cáp, sự chiêu đãi không hợp lý hoặc những lợi ích không chính đáng.
  - Tuân thủ quy định pháp luật về lao động, bình đẳng, phòng chống quấy rối tình dục; cung cấp môi trường làm việc lành mạnh và an toàn cho người lao động.
  - Bảo vệ nhân quyền: phải tránh những hành động gây tổn hại đến tinh thần và sức khỏe của người lao động.
  - Nghiêm cấm kỳ thị: Không được phân biệt, loại trừ hoặc ưu tiên dựa trên nhân chủng, màu da, tuổi tác, giới tính, đồng thuận giới tính, dân tộc, khuyết tật, tình trạng thai sản, tín ngưỡng, lập trường chính trị, nguồn gốc xã hội, hoặc tình trạng hôn nhân,...

<u>ĐIỀU V</u> : ĐIỀU KHOẢN CHUNG

- Hai bên cam kết thực hiện đúng các điều khoản đã thỏa thuận trong hợp đồng này. Trong trường hợp có vướng mắc hoặc thay đổi gì hai bên sẽ bàn bạc giải quyết thông qua thương lượng và hòa giải, thỏa thuận bằng văn bản. Trường hợp không giải quyết được, sẽ đưa ra Tòa án có thẩm quyền, quyết định của Tòa án là quyết định cuối cùng. Mọi chi phí xét xử do bên thua kiện chịu.
- Việc thực hiện công việc theo Hợp đồng này có thể được một bên tạm ngưng nếu vì những lý do bất khả kháng. Những lý do đó bao gồm thiên tai, lũ lụt, hỏa hoạn, cháy nổ, chiến tranh, tai nạn, bạo động hoặc phá hoại, thiếu nguồn lực thỏa đáng, nguyên liệu, máy móc hay dụng cụ, vấn đề về lao động, đình công, các yêu cầu về quốc phòng, lệnh cấm của tòa. Bên đòi quyền tạm ngưng thực hiện theo Hợp đồng này sẽ thông báo cho bên kia bằng văn

bản về nguyên nhân tạm ngưng, việc thực hiện được tạm ngưng và thời gian dự kiến tạm ngưng. Khi sự kiện gây tạm ngưng đã kết thúc, bên đòi tạm ngưng sẽ thông báo cho bên kia biết việc tạm ngưng đã chấm dứt và ước lượng khi nào thì việc thực hiện Hợp đồng sẽ được tiếp tục như bình thường.

- Hợp đồng này được lập thành 04 (bốn) bản, mỗi bên giữ 02 (hai) bản có giá trị pháp lý như nhau và bắt đầu có hiệu lực kể từ ngày 01/06/2025 đến hết ngày 31/05/2026. Bất kỳ sự bổ sung hoặc thay đổi nào cho hợp đồng này chỉ có giá trị khi được thể hiện bằng văn bản và có chữ ký, con dấu của hai bên.

ĐẠI DIỆN BÊN B	**ĐẠI DIỆN BÊN A**
GIÁM ĐỐC	TỔNG GIÁM ĐỐC
NGUYỄN THANH LIÊM	**HUỲNH THỊ PHƯƠNG LOAN**

CÔNG TY CỔ PHẦN TM TÀI TIẾN	**CỘNG HÒA XÃ HỘI CHỦ NGHĨA VIỆT NAM**
Số: 01-2026/HĐPL-DS/TT	**Độc lập – Tự do – Hạnh phúc**
	oooOo

HỢP ĐỒNG
(V/v Thu mua phế liệu sau xử lý)

- Căn cứ luật Dân sự số 91/2015/QH13 nước Cộng Hòa Xã Hội Chủ Nghĩa Việt Nam, có hiệu lực từ ngày 01/01/2017.

- Căn cứ Luật Thương mại số 36/2005/QH11 được Quốc hội ban hành ngày 14/06/2005 và có hiệu lực vào ngày 01/01/2006, được sửa đổi bổ sung bởi luật Quản lý ngoại thương số 05/2017/QH14 ngày 12/06/2017, có hiệu lực từ ngày 1/1/2018.

- Căn cứ Giấy phép đăng ký kinh doanh số 3602168686 của Công ty Cổ Phần TM Tài Tiến do Sở Kế hoạch & Đầu tư tỉnh Đồng Nai cấp phép ngày 11/11/2009, điều chỉnh lần thứ 16 ngày 19/12/2024;

- Căn cứ Giấy chứng nhận đăng ký hoạt động chi nhánh số 3602168686-001 của chi nhánh Nhà máy xử lý chất thải nguy hại và chất thải rắn sinh hoạt – Công ty Cổ Phần TM Tài Tiến do Sở Kế hoạch và Đầu tư cấp lần đầu ngày 26/07/2010 và cấp lần bảy ngày 05/03/2025.

- Căn cứ Giấy phép môi trường số 433/GPMT/BTNMT do Bộ Tài nguyên và Môi trường cấp ngày 21/10/2024;

- Căn cứ vào nhu cầu và khả năng của hai bên.

Hôm nay, Ngày 10 tháng 1 năm 2025 , Hai bên gồm có:

<u>Bên A:</u> CÔNG TY TNHH GIÀY DONA STANDARD VIỆT NAM

* Địa chỉ : KCN Xuân Lộc, Xã Xuân Hòa, Tỉnh Đồng Nai, Việt Nam

* Điện thoại : 02513-744828

* Điện diện bởi : **Bà HUỲNH THỊ PHƯƠNG LOAN Chức vụ: Tổng Giám Đốc**

* Mã số thuế : 3600834796

* Tên tài khoản: **CÔNG TY TNHH GIÀY DONA STANDARD VIỆT NAM**

*Tài khoản số : 012 1001149716 tại Ngân Hàng TMCP Ngoại Thương Việt Nam – Chi Nhánh Đông Đồng Nai

* Địa chỉ ngân hàng: Số 53A/4, Quốc lộ 1A, Phường Hố Nai, Tỉnh Đồng Nai, Việt Nam

<u>BÊN B:</u> CHI NHÁNH NHÀ MÁY XỬ LÝ CHẤT THẢI NGUY HẠI VÀ CHẤT THẢI RẮN SINH HOẠT - CÔNG TY CỔ PHẦN TM TÀI TIẾN

* Đại diện pháp lý: **Ông VŨ VĂN LỘC** Chức vụ: Giám Đốc

* Địa chỉ: Ấp Nhân Hòa, Xã Hưng Thịnh, Tỉnh Đồng Nai, Việt Nam.

* Điện thoại: 0251.6294986

* MST: 3602168686-001

* Tài khoản số: 113002994224

* Mã ngân hàng : ICBVVNVX680

* Tên ngân hàng : Ngân hàng TMCP Công thương Việt Nam - Chi nhánh Đồng Nai

* Địa chỉ ngân hàng : 77D, Hưng Đạo Vương, Phường Trấn Biên, Tỉnh Đồng Nai

*Tên chủ tài khoản: **CHI NHÁNH NHÀ MÁY XỬ LÝ CHẤT THẢI NGUY HẠI VÀ CHẤT THẢI RẮN SINH HOẠT – CÔNG TY CỔ PHẦN TM TÀI TIẾN**

Hai bên đã cùng nhau bàn bạc và thống nhất ký hợp đồng thu mua phế liệu sau xử lý với những nội dung như sau:

ĐIỀU 1: NỘI DUNG THỎA THUẬN

Bên A đồng ý bán, Bên B đồng ý mua các loại phế liệu tái chế sau quá trình xử lý phát sinh trong hoạt động sản xuất của Bên A. Danh mục phế liệu tái chế sau quá trình xử lý và đơn giá được thể hiện trong Điều 3.

ĐIỀU 2: ĐIỀU KIỆN TIẾP NHẬN

2.1 Đơn vị tiếp nhận

Bên B sẽ tiếp nhận phế liệu tái chế sau quá trình xử lý tại kho chứa của Bên A.

(Địa chỉ: KCN Xuân Lộc, Xã Xuân Hòa, Tỉnh Đồng Nai, Việt Nam).

2.2 Thời gian tiếp nhận

Việc tiếp nhận phế liệu tái chế sau quá trình xử lý được thực hiện theo yêu cầu của Bên A.

ĐIỀU 3: ĐƠN GIÁ THU MUA VÀ PHƯƠNG THỨC THANH TOÁN

3.1 Danh mục phế liệu tái chế sau quá trình xử lý và đơn giá thu mua sau xử lý được thể hiện như sau:

Stt	Tên chất thải	Đơn vị tính	Đơn giá thu mua sau xử lý (vnđ)	Ghi Chú
1	Thùng phuy sắt 200L có nắp	Cái	90,000	
2	Thùng sắt 60L có nắp	Cái	14,000	
3	Thùng thiếc 15L có nắp	Cái	4,000	
4	Thùng thiếc 10L có nắp	Cái	1,800	
5	Thùng thiếc 1L, 5L	Cái	0	
6	Thùng phuy nhựa 200L có nắp	Cái	170,000	
7	Thùng Nhựa 120L có nắp	Cái	50,000	
8	Thùng nhựa 35L có nắp	Cái	16,000	
9	Thùng nhựa 30L có nắp	Cái	16,000	
10	Thùng nhựa 25L có nắp	Cái	16,000	

11	Thùng nhựa 20L có nắp	Cái	16,000	
12	Bình nhựa 15L có nắp	Cái	8,500	
13	Can nhựa 10L (trắng, xanh…) có nắp	Cái	1,800	
14	Can nhựa 1L – 3L – 5L có nắp	Kg	0	
15	Bình nhôm 1L	Kg	18,000	

Đơn giá thu mua phế liệu sau xử lý chưa bao gồm thuế GTGT
(% giá trị GTGT thay đổi theo quy định pháp luật hiện hành)

- Việc xác định khối lượng phế liệu sau xử lý có đơn vị tính Cái. Được hai bên thống nhất sẽ căn cứ vào số lượng, chủng loại bao bì thu gom thực tế đếm được, khi chuyển giao chất thải xử lý để thực hiện việc đối chiếu và thanh toán tiền phế liệu.
- Việc xác định khối lượng phế liệu sau xử lý có đơn vị tính Kg. Được hai bên thống nhất bằng phương pháp đếm cái và được quy đổi theo "Bảng Quy Đổi khối lượng" để thực hiện việc đối chiếu và thanh toán tiền phế liệu.
- Bảng quy đổi có thể thay đổi khi có sự thay đổi hình dáng, kích thước, dung tích các bao bì thùng chứa. Nếu có thay đổi, hai bên cùng nhau tiến hành lập bảng quy đổi mới và thể hiện bằng phụ lục tiếp theo

Bảng Quy Đổi Khối Lượng:

STT	Tên phế liệu	Khối lượng quy đổi (Cái /kg)	Ghi chú
1	Bình nhôm 1L	0.1	

3.2 Bên A sẽ xuất hóa đơn cho Bên B. Bên B sẽ căn cứ vào chứng từ nhận được, hóa đơn tháng này sẽ thanh toán từ ngày 01 đến ngày cuối cùng của tháng sau. Cho những hóa đơn, chứng từ đúng và hoàn chỉnh.

Bên B thanh toán cho Bên A bằng tiền đồng Việt Nam theo hình thức chuyển khoản. Việc thanh toán căn cứ vào thông tin dưới đây để chuyển khoản (phí chuyển khoản do Bên B chịu)

- Người thụ hưởng: **CÔNG TY TNHH GIẤY DONA STANDARD VIỆT NAM**
- Mã số thuế: 3600834796

Tài khoản số: 012 1001149716 tại Ngân Hàng TMCP Ngoại Thương Việt Nam – Chi Nhánh Đông Đồng Nai

ĐIỀU 4: TRÁCH NHIỆM CỦA CÁC BÊN

4.1 Trách nhiệm của Bên A:

- Thực hiện đúng như điều 01.
- Tạo điều kiện thuận lợi cho Bên B đến thu gom. Cung cấp những thông tin cần thiết về phế liệu khi bên B có yêu cầu.
- Bên A phải hoàn thành việc lập các giấy tờ liên quan trong vòng 120 phút (thời gian làm việc). Thời gian được tính từ khi bên B thực hiện xong việc thu gom phế liệu.

4.2 Trách nhiệm của Bên B:

- Đảm bảo việc tiếp nhận phế liệu đúng như điều 2.
- Giữ vệ sinh trong quá trình thu gom và vận chuyển.

- Khi thu gom, vận chuyển chất thải bên B chỉ sử dụng các xe vận chuyển được cho phép, xe có thiết lập định vị GPS, xe còn hạn đăng kiểm. Tài xế vận chuyển có đầy đủ giấy phép lái xe hợp lệ và được trang bị bảo hộ lao động theo qui định. Bên B thông báo cho bên A vị trí lưu trữ và xử lý chất thải, rác thải của bên A. Trong trường hợp thay đổi vị trí xử lý thì bên B phải thông báo cho bên A được biết qua email hoặc điện thoại hoặc gửi văn bản thông báo.
- Thanh toán đúng như điều 3.
- Trước khi tiến hành thi công Bên B phải tiến hành kiểm tra các tình huống khẩn cấp có thể xảy ra tại khu vực làm việc của mình như: phòng cháy chữa cháy, phương án ứng cứu khẩn cấp khi có sự cố. Các biện pháp đảm bảo về môi trường, sức khỏe an toàn tại công trình... thông qua sự hướng dẫn và hỗ trợ của bộ phận SMD của nhà máy
- Đại diện Bên B phải thống nhất với Bên A tuân thủ an toàn vệ sinh lao động đối với công tác phòng chống cháy nổ, thiết bị bảo hộ lao động, vệ sinh môi trường.
- Bên B phải thực hiện việc mua bảo hiểm rủi ro 24/24 cho người lao động của mình (trong trường hợp không có mua Bảo hiểm y tế) trước khi vào nhà máy để thực hiện thi công công trình.
- Trong trường hợp Bên B vi phạm "Quy định về an toàn, vệ sinh lao động đối với nhà thầu - Các quy tắc xử phạt và cam kết thực hiện" mà hai Bên đã ký kết thì Bên A căn cứ vào quy định này để xử phạt.
- Không để người lao động của mình vào khu vực cấm, khu làm việc của Bên A hoặc những nơi khác không liên quan tới việc thực hiện hợp đồng này. Chịu trách nhiệm bồi thường thiệt hại do những hành vi trên gây ra.
- Tự chịu trách nhiệm về tai nạn lao động và các chế độ xã hội khác đối với người lao động của mình.
- Bên B trong quá trình thực hiện tại Bên A mà làm hư hỏng các vật dụng, thiết bị, tài sản của bên A thì Bên B phải bồi thường theo giá trị thị trường tại thời điểm đó cho Bên A.
- Bên B không được sử dụng "Bảng báo giá so sánh" từ các tổ chức, cá nhân có mối liên hệ thân thuộc, mật thiết với Bên B. Tổ chức/ cá nhân có mối liên hệ thân thuộc bao gồm nhưng không giới hạn của Người đại diện theo pháp luật của Bên B hoặc cơ sở pháp nhân mà Bên B đồng sở hữu.
- Giá cả thu mua cho Công ty phải tương đồng nhau giữa các Công ty trong tập đoàn không thấp hơn giá thị trường. Nếu thấp hơn thì phải bồi thường hay hoàn trả phần chênh lệch cho Bên A.
- Tuyệt đối không được phép gián tiếp cấu kết với công nhân của Bên A để có hành vi trục lợi hoặc trực tiếp có hành vi trộm cắp tài sản của Bên A với bất kì tài sản có giá trị lớn hay nhỏ. Các hành vi vi phạm đều sẽ xử lý theo quy định của pháp luật và tùy theo mức độ, giá trị Bên A có quyền chấm dứt hợp đồng với Bên B ngay lập tức.
- Cam kết trong quá trình hợp tác hoặc giao dịch sẽ tuân thủ các quy định chính sách kinh doanh thành tín liêm khiết của Tập Đoàn Phong Thái, bao gồm nhưng không giới hạn các nghĩa vụ sau đây:
    - Không trực tiếp hoặc gián tiếp cung cấp cho nhân viên Phong Thái và người liên quan, hứa hẹn, yêu cầu hoặc chấp nhận lợi ích không chính đáng dưới bất kỳ hình thức nào, hoặc làm những điều trái với thành tín, trái phép hoặc làm trái nhiệm vụ được giao.
    - Không trực tiếp hoặc gián tiếp cung cấp hay tiếp nhận bất kỳ quà cáp, sự chiêu đãi không hợp lý hoặc những lợi ích không chính đáng.
    - Tuân thủ quy định pháp luật về lao động, bình đẳng, phòng chống quấy rối tình dục; cung cấp môi trường làm việc lành mạnh và an toàn cho người lao động.
    - Bảo vệ nhân quyền: phải tránh những hành động gây tổn hại đến tinh thần và sức khỏe của người lao động
    - Nghiêm cấm các hành vi bao gồm nhưng không giới hạn: về phân biệt chủng tộc, khiếm khuyết cơ thể, tình trạng thai sản, hôn nhân...

ĐIỀU 5: HIỆU LỰC CỦA HỢP ĐỒNG

Hợp đồng này có hiệu lực áp dụng kể từ ngày 01/01/2026 đến hết ngày 31/12/2028. Một tháng trước khi hết hạn hợp đồng, hai bên sẽ cùng nhau bàn bạc để ký lại nếu thấy cần thiết.

ĐIỀU 6: ĐIỀU KHOẢN CHUNG

6.1 Hai bên có nghĩa vụ thực hiện đúng các điều khoản đã cam kết trong hợp đồng, không bên nào được tự ý thay đổi nội dung hoặc đơn phương chấm dứt hợp đồng khi chưa có sự thỏa thuận bằng văn bản của hai bên. Bên nào vi phạm sẽ phải bồi thường toàn bộ thiệt hại do hành vi vi phạm của mình gây ra cho bên bị thiệt hại.

6.2 Trong thời gian thực hiện hợp đồng, nếu có thay đổi hoặc bổ sung điều khoản nào trong hợp đồng. Thì hai bên sẽ tiến hành làm phụ lục bổ sung, phụ lục bổ sung là bộ phận không thể tách rời và có hiệu lực theo hiệu lực của hợp đồng này.

6.3 Khi có tranh chấp xảy ra hai bên cùng nhau bàn bạc, giải quyết trên tinh thần hợp tác, đôi bên cùng có lợi. Nếu các bên không tự giải quyết được các tranh chấp thì đem vụ việc ra Tòa án nhân dân tỉnh Đồng Nai để giải quyết và phán quyết của Tòa án là quyết định cuối cùng. Mọi chi phí cho việc xét xử do bên thua kiện chịu.

6.4 Hợp đồng trên được lập thành 05 bản, Bên A giữ 03 bản, Bên B giữ 02 bản có giá trị như nhau.

ĐẠI DIỆN BÊN B	ĐẠI DIỆN BÊN A
VŨ VĂN LỘC	HUỲNH THỊ PHƯƠNG LOAN

CỘNG HÒA XÃ HỘI CHỦ NGHĨA VIỆT NAM

Độc lập – Tự do – Hạnh phúc

ooOoo

HỢP ĐỒNG

THU GOM VÀ XỬ LÝ DẦU THẢI

(Số: 07-2026/ HĐ-ĐLS-DS)

- *Căn cứ Luật Bảo vệ Môi trường số 72/2020/QH14 do Quốc hội Nước Cộng hòa Xã hội Chủ nghĩa Việt Nam thông qua ngày 17/11/2020, có hiệu lực từ ngày 01/01/2022.*
- *Căn cứ Thông tư số 02/2022/TT-BTNMT, ngày 10/01/2022, quy định chi tiết thi hành một số điều của Luật Bảo vệ môi trường.*
- *Căn cứ Luật thương mại của Quốc Hội Nước Cộng Hòa Xã Hội Chủ Nghĩa Việt Nam số 36/2005/QH11 ngày 14 tháng 06 năm 2005.*
- *Căn cứ vào khả năng thu gom, vận chuyển và xử lý theo giấy phép xử lý chất thải nguy hại mã số: QLCTNH: 3-4-5-6.008.VX, của công ty TNHH Đại Lam Sơn do Bộ Tài Nguyên và Môi Trường cấp lần 2, ngày 14 tháng 12 năm 2021.*

Hôm nay, ngày 03 tháng 02 năm 2025, chúng tôi gồm:

Bên A: CÔNG TY TNHH GIÀY DONA STANDARD VIỆT NAM

- Đại diện : Bà **HUỲNH THỊ PHƯƠNG LOAN** Chức vụ : Tổng giám Đốc
- Địa chỉ : KCN Xuân Lộc, Xã Xuân Hòa, Tỉnh Đồng Nai, Việt Nam
- Điện thoại : 02513 743800
- Mã số thuế : 3600834796
- Tên tài khoản: CÔNG TY TNHH GIÀY DONA STANDARD VIỆT NAM
- Địa chỉ ngân hàng: 53A/4 Quốc lộ 1A, phường Hố Nai, tỉnh Đồng Nai, Việt Nam
- Tài khoản số: 012.100.114.9716
- Tại ngân hàng: Ngân Hàng Thương Mại Cổ Phần Ngoại Thương Việt Nam - Chi Nhánh Đông Đồng Nai

Bên B : CÔNG TY TNHH ĐẠI LAM SƠN

- Đại diện : Ông **NGUYỄN VĂN BẮC** Chức vụ : Giám Đốc
- Địa chỉ : KCN Tam Phước, đường số 9, phường Tam Phước, tỉnh Đồng Nai, Việt Nam
- Điện thoại : 02513 510079
- Mã số thuế : 3601044039
- Tên tài khoản: Công ty TNHH Đại Lam Sơn
- Số tài khoản: 0121002129285
- Tên ngân hàng: Ngân hàng Thương Mại Cổ Phần Ngoại Thương Việt Nam.
- Địa chỉ ngân hàng: 53-55 Võ Thị Sáu, phường Trấn Biên, tỉnh Đồng Nai.
- Mã Swift code: BFTVVNVX012

Hai bên đồng ý ký kết hợp đồng này với các điều khoản sau:

Điều 1: Tổng quát

- Bên A đồng ý giao tất cả các loại dầu thải của bên A cho bên B để xử lý, tái chế tại cơ sở của bên B.

Điều 2: Trách nhiệm

- Bên A:

- Bên A quản lý thu gom toàn bộ dầu thải trong nhà máy của mình và giao cho bên B được chứa trong phuy loại 200 lít như đã thỏa thuận và được nêu trong Phụ lục đính kèm
- Cung cấp cho bên B bộ chứng từ chất thải hoàn chỉnh theo quy định hiện hành
- Đảm bảo các tài liệu, thông tin cung cấp cho Bên B để phục vụ cho Hợp đồng này là hợp pháp, đúng sự thật, khách quan.
- Thanh toán đủ và đúng thời hạn cho Bên B theo đúng quy định tại Hợp đồng này. Và thỏa thuận lại giá cả theo nguyên tắc thiện chí nếu có sự thay đổi về giá cả
- Bên A có trách nhiệm cung cấp thông tin và yêu cầu Bên B thực hiện các quy định và chế độ tố cáo trong chính sách kinh doanh thành tín liêm khiết của Tập Đoàn Phong Thái.
- Các nghĩa vụ khác theo quy định của pháp luật.

- Bên B :

- Đảm bảo các hóa đơn, tài liệu, thông tin cung cấp cho Bên A để phục vụ cho Hợp đồng này là hợp pháp, đúng sự thật, khách quan. Bên B không được cung cấp giấy tờ, chứng từ giả, hoặc có hành vi lừa dối trong quá trình vào làm việc thi công cho Bên A.
- Khi thu gom, vận chuyển chất thải bên B chỉ sử dụng các xe vận chuyển được cho phép, xe có thiết lập định vị GPS, xe còn hạn đăng kiểm. Tài xế vận chuyển có đầy đủ giấy phép lái xe hợp lệ và được trang bị bảo hộ lao động theo quy định.
- Bên B có trách nhiệm tuân thủ theo luật Bảo vệ Môi trường, các quy định của địa phương về Bảo vệ Môi trường và Thông Tư về việc ban hành Danh mục chất thải nguy hại số 02/2022/TT/BTNMT của Bộ Trưởng Bộ Tài Nguyên và Môi Trường về việc quản lý chất thải nguy hại trong quá trình thu gom, vận chuyển, xử lý hợp lý các loại dầu thải được thu gom từ bên A theo giải trình đã được phê duyệt.
- Bên B có trách nhiệm xử lý tái chế tất cả dầu thải từ phía bên A cung cấp.
- Bên B có toàn quyền sử dụng các sản phẩm của quá trình tái sinh dầu thải.
- Bên B sẽ chịu hoàn toàn trách nhiệm về việc xử lý cặn dầu còn lại của quá trình tái chế dầu thải theo quy định luật Việt Nam ban hành.
- Bên B có trách nhiệm báo cáo tình hình thu gom xử lý dầu thải hàng tháng của bên A (thời gian giao nhận và số lượng dầu thải xử lý) cho bộ phận phụ trách môi trường của tập đoàn Nike.
- Giá cả thu gom chất thải xử lý cung cấp cho công ty phải tương đồng nhau giữa các công ty trong tập đoàn, nếu cao hơn thì phải bồi thường, hay hoàn trả phần chênh lệch cho bên A.
- Trước khi tiến hành thu gom Bên B phải tiến hành kiểm tra các tình huống khẩn cấp có thể xảy ra tại khu vực làm việc của mình như: phòng cháy chữa cháy, phương án ứng cứu khẩn cấp khi có sự cố. Các biện pháp đảm bảo về môi trường, sức khỏe an toàn tại nơi làm việc... thông qua sự hướng dẫn và hỗ trợ của bộ phận SMD của nhà máy.
- Đại diện bên B phải thống nhất với Bên A (GA/Utility/TPM/SMD) để chọn địa điểm thích hợp để lắp các nguồn điện/ nước cần dùng, đồng thời quản lý ổn thỏa, yêu cầu tuân thủ an toàn vệ sinh lao động đối với công tác phòng chống cháy nổ, an toàn sử dụng điện, thiết bị bảo hộ lao động, vệ sinh môi trường.
- Bên B phải thực hiện việc mua bảo hiểm rủi ro 24/24 cho người lao động của mình (trong trường hợp không có mua Bảo hiểm y tế) trước khi vào nhà máy để thực hiện công việc.
- Bên B không được sử dụng "Bảng báo giá so sánh" từ các tổ chức/ cá nhân có mối liên hệ thân thuộc, mật thiết với Bên B. Tổ chức, cá nhân có mối liên hệ thân thuộc bao gồm nhưng

không giới hạn của Người đại diện theo pháp luật của Bên B hoặc cơ sở pháp nhân mà Bên B đồng sở hữu.

- Tự chịu trách nhiệm về tai nạn lao động và các chế độ xã hội khác đối với người lao động của mình.
- Không được chuyển nhượng một phần hay toàn bộ hợp đồng, bảng báo giá, quyền, nghĩa vụ của mình cho Bên thứ ba (sau đây gọi chung là "chuyển giao hợp đồng") khi chưa có sự đồng ý trước bằng văn bản của Bên A. Bên B sẽ tự chịu trách nhiệm đối với thiệt hại, chi phí phát sinh và giải quyết những khiếu nại, tranh chấp, kiện tụng phát sinh từ hoặc liên quan đến việc chuyển giao đó.
- Không để người lao động của mình vào khu vực cấm, khu làm việc của Bên A hoặc những nơi khác không liên quan tới việc thực hiện hợp đồng này. Chịu trách nhiệm bồi thường thiệt hại do những hành vi trên gây ra.
- Trong trường hợp Bên B vi phạm "Quy định về an toàn, vệ sinh lao động đối với nhà thầu - Các quy tắc xử phạt và cam kết thực hiện" mà hai Bên đã ký kết thì Bên A căn cứ vào quy định này để xử phạt.
- Cam kết trong quá trình hợp tác hoặc giao dịch sẽ tuân thủ các quy định chính sách kinh doanh thành tín liêm khiết của Tập Đoàn Phong Thái, bao gồm nhưng không giới hạn các nghĩa vụ sau đây:
    - Không trực tiếp hoặc gián tiếp cung cấp cho nhân viên Phong Thái và người liên quan, hứa hẹn, yêu cầu hoặc chấp nhận lợi ích không chính đáng dưới bất kỳ hình thức nào, hoặc làm những điều trái với thành tín, trái phép hoặc làm trái nhiệm vụ được giao.
    - Không trực tiếp hoặc gián tiếp cung cấp hay tiếp nhận bất kỳ quà cáp, sự chiêu đãi không hợp lý hoặc những lợi ích không chính đáng.
    - Tuân thủ quy định pháp luật về lao động, bình đẳng, phòng chống quấy rối tình dục; cung cấp môi trường làm việc lành mạnh và an toàn cho người lao động.
    - Bảo vệ nhân quyền: phải tránh những hành động gây tổn hại đến tinh thần và sức khỏe của người lao động
    - Nghiêm cấm các hành vi bao gồm nhưng không giới hạn: về phân biệt chủng tộc, khiếm khuyết cơ thể, tình trạng thai sản, hôn nhân...

<u>Điều 3</u> : Lịch vận chuyển và lượng dầu thải xử lý định kỳ

- Bên B sẽ điều xe thích hợp đến nhà máy của bên A để thu gom và vận chuyển dầu thải không chậm quá 72 giờ sau khi nhận được thông báo của bên A.
- Bên A giao cho bên B xử lý mỗi lần vận chuyển ít nhất khoảng 500 kg.
- Bên B phải đảm bảo rằng chỉ có những xe được đăng ký trong giấy phép vận chuyển của Đại Lam Sơn thì mới được thu gom và vận chuyển dầu thải từ công ty của bên A về cơ sở xử lý của Đại Lam Sơn.

<u>Điều 4:</u> Tính chất của dầu thải

- Bên A phải đảm bảo rằng dầu thải không chứa các chất nguy hiểm, chất thải y tế, giẻ lau, PCBs, PCTs, xianua, các chất nguy hại sinh học, bùn và các loại chất thải khác.
- Lượng nước trong dầu không được vượt quá 5 % theo khối lượng.

<u>Điều 5</u>: Hình thức thanh toán:

- Sau mỗi chuyến thu gom tên hàng hóa, số lượng trên phiếu xuất kho của nhà máy là cơ sở để Bên A xuất hoá đơn tài chính cho bên B (áp dụng cho bảng kê chất thải thu mua).

- Hàng tháng, Bên B sẽ căn cứ theo bảng kê đối chiếu có xác nhận của hai Bên làm cơ sở để Bên B xuất hoá đơn tài chính cho Bên A (áp dụng cho bảng kê chất thải xử lý).
- Thanh toán được tiến hành bằng chuyển khoản và trong thời gian từ ngày 1 đến ngày cuối cùng của tháng kế tiếp kể từ tháng hai bên nhận được hoá đơn, chứng từ hợp lệ.
- Phí chuyển khoản do bên B chịu.
- Đơn giá xử lý và thu mua.

Bảng kê chất thải thu mua:

Stt	Tên Chất Thải	Mã CTNH	ĐVT	Đơn giá thu mua (VNĐ)	Ghi Chú
1	*Dầu thủy lực tổng hợp thải*	*17 01 06*	*Kg*	*2.000*	*Không lẫn nước, bùn, đất, cặn, hóa chất và các loại chất thải nguy hại khác.*
2	*Dầu nhiên liệu và dầu diesel thải*	*17 06 01*	*Kg*		
3	*Dầu động cơ, hộp số và bôi trơn tổng hợp thải*	*17 02 03*	*Kg*		
4	*Dầu truyền nhiệt và cách điện tổng hợp thải*	*17 03 04*	*Kg*		
5	*Dầu ăn thải*		*Kg*	*5.000*	

Bảng kê chất thải xử lý:

Stt	*Tên Chất Thải*	*Mã CTNH*	*ĐVT*	*Đơn giá xử lý (VNĐ)*	*Ghi Chú*
1	*Dầu thủy lực tổng hợp thải*	*17 01 06*	*Kg*	*4.000*	*Lẫn nước, bùn, đất, cặn, hóa chất và các loại chất thải nguy hại khác.*
2	*Dầu nhiên liệu và dầu diesel thải*	*17 06 01*	*Kg*		
3	*Dầu động cơ, hộp số và bôi trơn tổng hợp thải*	*17 02 03*	*Kg*		
4	*Dầu truyền nhiệt và cách điện tổng hợp thải*	*17 03 04*	*Kg*		
5	*Dầu ăn thải*		*Kg*		
6	*Các loại dầu thải khác*	*17 07 03*	*Kg*	*4.000*	*Dầu thuỷ lực chống cháy, gốc nước, tan trong nước,lẫn nước, bùn, đất, cặn, hóa chất và các loại chất thải nguy hại khác.*
7	*Nước lẫn dầu*	*17 05 05*	*Kg*	*4.000*	

Đơn giá trên chưa bao gồm thuế GTGT theo quy định pháp luật hiện hành

<u>Điều 6:</u> Hiệu lực hợp đồng

- Hợp đồng này có giá trị từ ngày 02/01/2026 đến hết ngày 31/12/2026.

- Hai bên cam kết thực hiện đúng các điều khoản đã thỏa thuận trong hợp đồng. Nếu có gì khó khăn bên B phải báo cáo cho bên A để cùng bàn bạc giải quyết. Bên nào vi phạm hợp đồng sẽ bị xử lý theo pháp luật của Việt Nam.
- Trong trường hợp có bất kỳ mâu thuẫn hoặc tranh chấp nào phát sinh liên quan đến việc thực hiện hợp đồng, các Bên sẽ cố gắng giải quyết bằng phương pháp thương lượng trên tinh thần thiện chí. Trong trường hợp các Bên không thể giải quyết thông qua thỏa thuận, tranh chấp sẽ được giải quyết bởi Tòa án có thẩm quyền.
- Hợp đồng này sẽ được lập thành 04 bản, bên A giữ 03 bản, bên B giữ 1 bản có giá trị pháp lý như nhau. Hợp đồng này có thể bị đơn phương chấm dứt (phải báo trước 30 ngày) nếu một bên vi phạm các cam kết về bảo vệ môi trường theo luật và các quy định môi trường hiện hành.

Bên A	Bên B
Công ty TNHH	Công ty TNHH
GIÀY DONA STANDARD VIỆT NAM	ĐẠI LAM SƠN
HUỲNH THỊ PHƯƠNG LOAN	NGUYỄN VĂN BẮC

PHỤ LỤC

I/ QUY TRÌNH GIAO NHẬN CHẤT THẢI

1. Chủ chất thải gửi email, điện thoại trực tiếp thông tin yêu cầu công ty TNHH Đại Lam Sơn xử lý và thu gom dầu thải. Nội dung bao gồm số lượng dầu thải và thời gian thu gom.

2. Dầu thải sẽ được chở về công ty TNHH Đại Lam Sơn theo đúng lịch trình.

3. Tùy thuộc vào loại chất thải, phải có quy trình xử lý phù hợp.

4. Sau khi xử lý, công ty TNHH Đại Lam Sơn sẽ ký xác nhận vào bộ chứng từ do bên A cung cấp và gửi trả bên A theo đúng quy định hiện hành.

II/ LOẠI CHẤT THẢI VÀ ĐIỀU KIỆN ĐÓNG GÓI

STT	Mô tả loại chất thải	Mã CTNH	Điều kiện đóng gói
1	Dầu thải	17 06 01 17 01 06 17 07 03 17 02 03 17 03 04 17 05 05	Phuy 200 lít

- Dầu thải được bên A đóng gói và dán nhãn để đảm bảo an toàn trong quá trình vận chuyển.
- Dầu thải sẽ được chuyển lên xe với sự hỗ trợ xe nâng bên A.
- Bao bì do bên A cung cấp và sẽ được trả về cho chuyến thu gom kế tiếp. Thùng phuy sử dụng có thể phuy sắt hoặc phuy nhựa.
- Khối lượng chất thải không bao gồm vật chứa (trừ 17kg đối với phuy sắt 200L và 10kg đối với phuy nhựa 200L khi cân)

Công ty TNHH Siam City Cement (Việt Nam)
11 Đoàn Văn Bơ, Phường Xóm Chiếu,
Thành phố Hồ Chí Minh, Việt Nam
Điện thoại: +84 28 73 017 018 Fax: +84 28 73 036 037
www.ecocycle.vn

SERVICE CONTRACT FOR TREATMENT OF WASTE MATERIALS
HỢP ĐỒNG DỊCH VỤ XỬ LÝ CHẤT THẢI
Contract No. / *Hợp Đồng số*: **007/GEOS/2026**
Date of signing contract / *Ngày ký hợp đồng*: **15/12/2025**

This Contract for Treatment of Waste Materials (**this "Contract"**) is entered into with effect as of **January 01st 2026** (the "**Effective Date**") by and between:
*Hợp Đồng Xử Lý Chất Thải này ("**Hợp Đồng**" này) được ký kết với hiệu lực từ ngày **01/01/2026** ("**Ngày Hiệu Lực**") bởi và giữa:*

Waste Treatment Service Provider:	**SIAM CITY CEMENT (VIETNAM) LIMITED**
Cơ Sở Thực Hiện Dịch Vụ Xử Lý Chất Thải:	*CÔNG TY TRÁCH NHIỆM HỮU HẠN SIAM CITY CEMENT (VIỆT NAM)*
Address:	*11 Doan Van Bo, Xom Chieu Ward, Ho Chi Minh City*
Địa chỉ:	*11 Đoàn Văn Bơ, Phường Xóm Chiếu, Thành phố Hồ Chí Minh*
Tel / *Điện thoại:*	+84 28 73 017 018
Fax:	+84 28 73 036 037- 28 73 036 038
Email / *Thư điện tử:*	Connection-vnm@siamcitycement.com
Tax code / *Mã số Thuế:*	0300608568
Bank account:	001321930000237 at HSBC Bank Viet Nam Ltd
Tài khoản ngân hàng:	*001321930000237 tại Ngân hàng HSBC (Việt Nam)*
Account Name:	SIAM CITY CEMENT (VIETNAM) LIMITED
Tên Tài Khoản:	*CÔNG TY TRÁCH NHIỆM HỮU HẠN SIAM CITY CEMENT (VIỆT NAM)*
Bank address:	The Metropolitan, 235 Dong Khoi, Saigon Ward, Ho Chi Minh City, Vietnam.
Địa Chỉ Ngân hàng:	*Tòa nhà Metropolitan, 235 Đồng Khởi, Phường Sài Gòn, Thành phố Hồ Chí Minh, Việt Nam.*
Swift code: *Mã swift:*	HSBCVNVX
Represented by: *Người đại diện:*	**DƯƠNG THỊ KIỀU**
	Authorization Letter No. P-25002 dated 01/01/2025 *Thư Ủy Quyền số P-25002 ngày 01/01/2025*
Position: *Chức vụ:*	Ecocycle Director *Giám Đốc Ecocycle*

(Hereinafter referred to as "**SCC-VN**" / *Sau đây được gọi tắt là "**SCC-VN**"*)

Invoice issuance entity: *Đơn vị xuất hóa đơn:*	**Siam City Cement (Vietnam) Limited – Kien Giang Branch** *Công Ty Trách Nhiệm Hữu Hạn Siam City Cement (Việt Nam) – Chi nhánh Kiên Giang*
Tax Code / *Mã số thuế:*	0300608568 – 001
Address: *Địa chỉ:*	*Provincial Road 11, Kien Luong Commune, An Giang Province* *Liên tỉnh lộ 11, Xã Kiên Lương, Tỉnh An Giang.*

(Hereinafter referred to as "**Plant**" / *Sau đây được gọi tắt là "**Nhà máy**"*)

AND
VÀ

Waste Owner: *Chủ Nguồn Thải*	**VIETNAM DONA STANDARD FOOTWEAR CO., LTD** *Công Ty TNHH Giày Dona Standard Việt Nam*

Address: *Địa chỉ:*	Xuan Loc Industrial Zone, Xuan Hoa Ward, Dong Nai Province, Vietnam *Khu công nghiệp Xuân Lộc, xã Xuân Hòa, tỉnh Đồng Nai, Việt Nam.*
Tax code: *Mã số Thuế:*	3600834796
Bank Account: *Tài khoản ngân hàng:*	VIETNAM DONA STANDARD FOOTWEAR CO., LTD *Công ty TNHH Giày Dona Standard Việt Nam*
Bank account no: *Số tài khoản:*	012100114971 6 at Joint Stock Commercial Bank for Foreign Trade of Vietnam - Dong Nai Eastern Branch. *0121001149716 Ngân hàng TMCP Ngoại Thương Việt Nam- Chi Nhánh Đông Đồng Nai.*
Bank address: *Địa chỉ Ngân hàng:*	53A/4 National Highway 1A, Ho Nai Ward, Dong Nai Province, Vietnam *53A/4 Quốc Lộ 1A, Phường Hố Nai, tỉnh Đồng Nai, Việt Nam.*
Swift code: *Mã swift:*	BFTVVNVX087
Represented by: *Người đại diện:*	**HUỲNH THỊ PHƯƠNG LOAN**
Position: *Chức vụ:*	General Manager *Tổng Giám Đốc*

(Hereinafter referred to as the "**Client**" / *Dưới đây được gọi tắt là "**Khách Hàng**"*)

(SCC-VN and the Client are hereinafter referred to collectively as the "**Parties**" and individually as a "**Party**")
*(SCC-VN và Khách Hàng sau đây được gọi chung là "**Các Bên**" và gọi riêng là "**Bên**")*

WHEREAS:
XÉT RẰNG:

(1) The Client is the waste owner of certain waste materials, as listed in Annex 1 of this Contract (the "**Waste Materials**") at the Client's location(s) as listed in Annex 2 of this Contract ("**Site(s)**"), which the Client wishes to dispose of in an environmentally safe and sound manner.
*Khách Hàng hiện là chủ nguồn thải đối với một số các loại chất thải, như được liệt kê tại Phụ Lục 1 của Hợp Đồng này ("**Chất Thải**") tại (các) địa điểm của Khách Hàng, như được liệt kê tại Phụ Lục 2 của Hợp Đồng này ("**(Các) Địa Điểm**"), theo đó Khách Hàng mong muốn xử lý Chất Thải theo cách thức an toàn cho môi trường và con người.*

(2) SCC-VN is an entity having the function to provide waste transport and treatment services including Co-processing services as defined below with regard to Waste Materials in accordance with applicable regulations of Vietnam laws.
SCC-VN là đơn vị có chức năng cung cấp dịch vụ vận chuyển và xử lý chất thải bao gồm dịch vụ Đồng xử lý như được định nghĩa dưới đây đối với Chất Thải theo quy định của pháp luật Việt Nam hiện hành.

(3) SCC-VN and the Client mutually agree to enter into this Contract for the provision of waste treatment services including but not limited to co-processing service by SCC-VN with regard to Waste Materials of the Client.
SCC-VN và Khách Hàng đồng ý ký kết Hợp Đồng này để SCC-VN cung cấp dịch vụ xử lý chất thải, bao gồm nhưng không giới hạn dịch vụ Đồng xử lý, đối với Chất Thải của Khách Hàng.

NOW, THEREFORE, the Parties agree as follows:
***NAY, DO ĐÓ**, Các Bên thỏa thuận như sau:*

1. THE CO-PROCESSING SERVICE
DỊCH VỤ ĐỒNG XỬ LÝ

(i) "**Co-processing**" means the process of loading the Waste Materials into a rotary cement kiln at the Plant so that the Waste Materials shall be completely and safely destroyed with no residual ash due to (1) the extreme temperatures, long residence time and highly alkaline environment in which the Waste Materials are burnt almost completely and (2) the residual ash resulting from such Co-processing activity, if any, being incorporated into the production of clinker of SCC-VN.
*"**Đồng xử lý**" là quá trình đưa Chất Thải vào trong lò nung xi măng dạng quay tại Nhà máy để; chất thải được tiêu hủy hoàn toàn trong điều kiện an toàn, không tạo ra tro dư sau khi xử lý nhờ vào (1) nhiệt độ rất cao, thời gian lưu cháy dài, môi trường kiềm cao nên chất thải bị đốt cháy gần như hoàn toàn và (2) tro hình thành từ hoạt động Đồng xử lý này, nếu còn sót lại, được kết hợp sử dụng trong quá trình sản xuất clinker của SCC-VN.*

(ii) Under this Contract, SCC-VN shall provide the Client with the waste treatment service by Co-processing method with regard to the Client's Waste Materials at the Plant of SCC-VN. Accordingly, SCC-VN will collect the Waste Materials from the Client's Site and transport them to the Plant of SCC-VN for Co-processing.
Theo Hợp Đồng này, SCC-VN sẽ cung cấp cho Khách Hàng dịch vụ xử lý Chất Thải bằng phương pháp đồng xử lý liên quan đến Chất Thải của Khách Hàng tại Nhà máy của SCC-VN. Theo đó, SCC-VN sẽ thu gom Chất Thải tại Địa Điểm của Khách Hàng và vận chuyển các Chất Thải này đến Nhà máy của SCC-VN để tiến hành Đồng xử lý.

(iii) In case any of the Waste Materials cannot be treated by co-processing service or otherwise agreed by the Client, SCC-VN shall arrange for the same to be treated by other methods by its registered partner (with appropriate license), for which the Client shall enter into an addendum to this Contract with SCC-VN and SCC-VN's partner for the purpose.
Trong trường hợp bất kỳ Chất Thải nào không thể được xử lý bằng dịch vụ đồng xử lý hoặc theo thỏa thuận khác với Khách Hàng, SCC-VN sẽ thu xếp để Chất Thải đó được xử lý bằng các phương pháp khác bởi đối tác đã đăng ký của SCC-VN (có giấy phép phù hợp), và để làm như vậy Khách Hàng sẽ ký kết một phụ lục bổ sung cho Hợp Đồng này với SCC-VN và đối tác của SCC-VN cho mục đích đó.

2. COLLECTION AND TRANSPORTATION
THU GOM VÀ VẬN CHUYỂN

(i) The Client shall provide the Waste Materials to SCC-VN at the agreed Site. The Waste Materials must be contained in the agreed packaging or containers as stipulated in Annex 1.
Khách Hàng sẽ giao Chất Thải cho SCC-VN tại Địa Điểm đã thỏa thuận. Chất Thải phải được chứa trong bao bì hoặc vật chứa theo thỏa thuận như được nêu trong Phụ Lục 1.

(ii) The Client shall provide SCC-VN with prior notice at least 5 (five) working days before SCC-VN collects the Waste Materials, unless otherwise agreed by the Parties. The notice shall include, among other things, the date, time, quantity, type of Waste Materials and place where the collection of the Waste Materials shall occur.
Khách Hàng sẽ thông báo cho SCC-VN chậm nhất 5 (năm) ngày làm việc trước ngày SCC-VN thu gom Chất Thải thực tế, trừ khi có thỏa thuận khác giữa Các Bên. Thông báo sẽ bao gồm, ngày, thời gian, khối lượng, chủng loại Chất Thải, và địa điểm nơi chuyển giao Chất Thải cũng như các lưu ý khác, nếu có.

(iii) *SCC-VN only uses vehicles that follow the standards of the law, have GPS tracking, and valid registration to collect and transport waste. The drives have driving license valid and equipped with PPE according to SCC-VN's regulations.*
SCC-VN chỉ sử dụng các phương tiện vận chuyển đáp ứng tiêu chuẩn của luật, xe có thiết bị định vị GPS, còn hạn đăng kiểm để thu gom và vận chuyển chất thải. Tài xế vận chuyển có giấy phép lái xe hợp lệ và được trang bị bảo hộ lao động theo quy định của SCC-VN.

(iv) Upon the execution of this Contract, the Client shall provide to SCC-VN with a completed manifest for the Waste Materials as the document listed in Annex 6 (the "**Waste Manifest**").
*Dựa trên việc thực hiện Hợp Đồng này, Khách Hàng sẽ cung cấp cho SCC-VN chứng từ xử lý Chất Thải hoàn chỉnh theo đúng như trong mẫu được liệt kê ở Phụ Lục 6 ("**Chứng Từ Chất Thải**").*

(v) The Client shall provide a list of person(s) who are authorized to sign off on the Waste Manifest per the template provided for in Annex 7 (the "**Authorized Person(s)**").
*Khách Hàng sẽ cung cấp một danh sách (những) người chịu trách nhiệm ký duyệt trên các Chứng Từ Chất Thải theo mẫu được nêu trong Phụ Lục 7 ("**(Những) Người Chịu Trách Nhiệm**").*

3. SPECIFICATIONS
ĐẶC TÍNH KỸ THUẬT

(i) The Client warrants that Waste Materials to be transferred to SCC-VN shall follow the requirements and limits set forth in the Waste Material Profile under Annex 3 hereof, and shall not including radioactive materials, explosives, PCTs, surgical waste and bio-hazardous materials. In case Waste Materials are not within the Waste Material Profile under Annex 3, samples of the same shall be taken for testing before SCC-VN may offer to accept such Waste Materials for treatment. The Client shall indemnify SCC-VN and any of its sub-contractors for all costs, including but not limited to any liabilities, obligations, damages, claims, fines or charges incurred by, or asserted against SCC-VN or any of its sub-contractors resulting from any misstatement or omission of the Client in the transfer of the Waste Materials pursuant to the Waste Material Profile.
Khách Hàng đảm bảo rằng Chất Thải được chuyển giao cho SCC-VN tuân thủ các yêu cầu và giới hạn được nêu trong Hồ Sơ Chất Thải tại Phụ Lục 3 của Hợp Đồng này, và không bao gồm chất phóng xạ, chất nổ, PCTs, chất thải giải phẫu và các chất nguy hại sinh học. Trong trường hợp Chất Thải không tuân thủ Hồ Sơ Chất Thải tại Phụ Lục 3, Chất Thải sẽ được lấy mẫu để kiểm nghiệm trước khi SCC-VN có thể đề xuất chấp nhận cung cấp dịch vụ xử lý các Chất Thải này. Khách Hàng sẽ bồi hoàn cho SCC-VN và bất kỳ nhà thầu phụ nào của SCC-VN tất cả chi phí, bao gồm nhưng không giới hạn đối với các trách nhiệm, nghĩa vụ, thiệt hại, khiếu nại, khoản phạt hoặc lệ phí phát sinh hoặc gây ra cho SCC-VN hoặc bất kỳ nhà thầu phụ nào của SCC-VN do bất kỳ sự sai sót hay thiếu sót nào của Khách Hàng trong việc chuyển giao Chất Thải căn cứ theo Hồ Sơ Chất Thải.

(ii) SCC-VN may inspect, sample, analyze and/or test any of the Waste Materials according to SCC-VN's internal procedures. At the time of sampling, two identical samples shall be taken. The first sample shall be tested by SCC-VN or an independent third party laboratory of SCC-VN's choosing. If the results of this first test are disputed by the Client, the Client may request a second test with written notice to SCC-VN within 10 (ten) working days of the date the results of the first test are notified to the Client, as determined by SCC-VN. The second sample shall be tested by a licensed testing company, as agreed by the Parties, and the results of this second test shall be accepted as final by the Parties.
SCC-VN có thể kiểm tra, lấy mẫu, phân tích và/hoặc kiểm nghiệm các Chất Thải theo quy trình nội bộ của SCC-VN. Vào thời điểm lấy mẫu, hai mẫu giống nhau sẽ được thu thập. Mẫu thứ nhất sẽ được sử dụng để SCC-VN hoặc một phòng thí nghiệm độc lập bên ngoài do SCC-VN chọn kiểm nghiệm. Nếu kết quả của lần kiểm nghiệm thứ nhất không được Khách Hàng chấp nhận, Khách Hàng có thể yêu cầu kiểm tra lần thứ hai bằng cách gửi thông báo cho SCC-VN trong vòng 10 (mười) ngày làm việc kể từ ngày SCC-VN thông báo cho Khách Hàng kết quả của lần kiểm tra thứ nhất bởi SCC-VN. Mẫu thứ hai sẽ được kiểm tra bởi công ty kiểm định được cấp phép theo sự thống nhất của Các Bên, và kết quả của lần kiểm tra thứ hai sẽ được Các Bên chấp nhận là kết quả cuối cùng.

(iii) If, at any time following taking possession of the Waste Materials, SCC-VN discovers that the Waste Materials do not conform to the information provided in the article 3(i), SCC-VN and Client agreed to solve as follow solutions below:
Nếu, tại bất kỳ thời điểm nào sau khi đã nhận Chất Thải, SCC-VN phát hiện Chất Thải không phù hợp với thông tin được quy định trong Điều 3(i), SCC-VN và Khách Hàng cùng thỏa thuận

giải quyết theo một trong các phương án sau:

(a) SCC-VN shall return some or all of the Waste Materials to the Client, at the Client's costs and SCC-VN shall invoice the Client for any work SCC-VN has undertaken up to that point; or
SCC-VN trả lại một phần hoặc toàn bộ Chất Thải cho Khách Hàng bằng toàn bộ chi phí do Khách Hàng chịu, tính phí và xuất hóa đơn cho Khách Hàng đối với những việc mà SCC-VN đã thực hiện đến thời điểm trả lại Chất Thải; hoặc

(b) SCC-VN shall accept the non-conforming Waste Materials and shall bring the same into conformance before treatment, of which all additional costs shall be borne by the Client.
SCC-VN chấp nhận số Chất Thải không phù hợp này và xử lý để Chất Thải trở nên phù hợp với chi phí phát sinh thêm do Khách Hàng thanh toán.

(c) Notwithstanding anything in this Article 3(iii), SCC-VN shall provide the Client with an estimate of such cost in points (a) and/or (b) above of this Article 3(iii) prior to charging the additional fee. The Client shall have 5 (five) working days to approve the proposed additional costs. If the Client rejects the additional cost or does not confirm its acceptance to the additional cost with the aforesaid time limit, the Client has 5 (five) days, from the date of its rejection or from the end of the time limit for acceptance of the additional cost, to arrange for the pickup of its Waste Materials at the Client's sole cost. SCC-VN may charge storage fee or arrange for return of Waste Materials to Client in case Client delays the pickup of its Waste Materials without reasonable cause.
Bất kể quy định tại Điều 3(iii) này, trước khi tính thêm bất kỳ chi phí phát sinh được nêu tại điểm (a) và/hoặc (b) kể trên của Điều 3(iii), SCC-VN sẽ thông báo cho Khách Hàng khoản chi phí phát sinh ước tính. Khách Hàng có 5 (năm) ngày làm việc để chấp nhận các chi phí phát sinh được đề xuất. Nếu Khách Hàng từ chối chi phí phát sinh hoặc không chấp nhận chi phí phát sinh trong thời hạn quy định, Khách Hàng sẽ thu xếp để vận chuyển Chất Thải về trong vòng 5 (năm) ngày kể từ ngày từ chối chi phí phát sinh hoặc kể từ ngày kết thúc thời hạn chấp nhận chi phí phát sinh và tự chịu chi phí cho việc này. SCC-VN có quyền tính phí lưu kho cũng như tự thu xếp hoàn trả Chất Thải trong trường hợp Khách Hàng chậm vận chuyển Chất Thải trở về mà không có lý do chính đáng.

(iv) If, at any time, the Client discovers or has reason to believe that the Waste Materials present or may present a hazard or risk to persons or the environment which was not disclosed in the Article 3(i), the Client shall notify within 1 (one) working day of becoming aware of such information, to SCC-VN.
Nếu, vào bất kỳ thời điểm nào, Khách Hàng phát hiện hoặc có lý do để tin rằng Chất Thải có hoặc có thể gây hại hoặc rủi ro cho con người hoặc môi trường mà chưa được tiết lộ tại Điều 3(i), Khách Hàng sẽ thông báo về những thông tin đó cho SCC-VN trong vòng 1 (một) ngày làm việc kể từ thời điểm biết được thông tin này.

(v) If the Client modifies any aspect of its processes, including but not limited to different materials being added to the process, which could result in the Waste Materials not conforming to the Article 3(i), the Client shall immediately, but in any event within 1 (one) working day of becoming aware of such information, notify SCC-VN of any such changes.
Nếu Khách Hàng điều chỉnh bất cứ khía cạnh nào trong quy trình của mình, bao gồm nhưng không giới hạn ở các nguyên liệu khác nhau được đưa vào quy trình mà việc điều chỉnh này có thể tác động lên Chất Thải đến mức Chất Thải không còn phù hợp với Điều 3(i), thì Khách Hàng sẽ ngay lập tức thông báo cho SCC-VN về những thay đổi đó trong vòng 1 (một) ngày làm việc kể từ thời điểm biết được thông tin này.

4. PRICE AND PAYMENT
GIÁ CẢ VÀ THANH TOÁN

Price and payment term for this Contract are stipulated in Annex 4 and Annex 5 respectively of the Contract.
Giá cả và điều khoản thanh toán đối với Hợp Đồng này được quy định tương ứng tại Phụ Lục 4 và Phụ Lục 5 của Hợp Đồng.

5. SAFETY
AN TOÀN

(i) SCC-VN shall ensure that its staff and any sub-contractors
SCC-VN đảm bảo rằng nhân viên của mình và bất kỳ nhà thầu phụ của mình:

(a) Comply with the Client's occupational health and safety rules, Site access controls, and other general practices and procedures which are properly communicated in writing to SCC-VN immediately following the date of this Contract, or at least 3 (three) days prior to the proposed date on which SCC-VN is to pick up the Waste Materials;
Tuân thủ các quy định về an toàn và sức khỏe nghề nghiệp, việc kiểm soát ra vào Địa Điểm và các thông lệ và thủ tục khác của Khách Hàng đã được thông báo bằng văn bản cho SCC-VN ngay sau khi ký Hợp Đồng này, hoặc tối thiểu là 3 (ba) ngày trước ngày SCC-VN dự kiến thu gom Chất Thải;

(b) Use occupational health and safety equipment, tools and any devices that are required by the Client or applicable Vietnamese law; and
Sử dụng những thiết bị, công cụ và máy móc về an toàn và sức khỏe nghề nghiệp do Khách Hàng yêu cầu hoặc theo quy định của Pháp luật Việt Nam; và

(c) Comply with all health and safety measures implemented at the Site or required by applicable Vietnamese law.
Tuân thủ tất cả các biện pháp đảm bảo an toàn và sức khỏe nghề nghiệp tại Địa Điểm hoặc theo quy định của pháp luật Việt Nam.

(ii) The Client shall ensure that the Site complies with all applicable Vietnamese laws and is free from all risks and dangers while SCC-VN's personnel and sub-contractors are at the Client's Site to perform this Contract. The Client shall indemnify SCC-VN, its personnel and sub-contractors against any and all liabilities, obligations, losses, damages, penalties, actions, costs and expenses of any kind which may be imposed on, incurred by, or assented against SCC-VN relating to or arising out of this Contract through the Client's negligence or misconduct.
Khách Hàng đảm bảo rằng Địa Điểm của mình tuân thủ tất cả quy định pháp luật Việt Nam, không có rủi ro và nguy hiểm trong khi nhân viên và nhà thầu phụ của SCC-VN đang thực hiện công việc theo Hợp Đồng này tại Địa điểm của Khách Hàng. Khách Hàng sẽ bồi hoàn cho SCC-VN, nhân viên và nhà thầu phụ của SCC-VN bất kỳ và tất cả các trách nhiệm, nghĩa vụ, tổn thất, thiệt hại, tiền phạt, kiện tụng, chi phí và bất kỳ phí tổn khác có thể được áp dụng cho SCC-VN, do SCC-VN chịu, hoặc được đòi hỏi đối với SCC-VN liên quan đến hoặc bắt nguồn từ sự bất cẩn hay sai phạm của Khách Hàng.

(iii) In addition to complying with all applicable Vietnamese laws, the Client shall provide and maintain other safeguards for the protection of SCC-VN's personnel and any of its sub-contractors at the Client's the Site and on the access routes to and from the Site and make SCC-VN and its sub-contractors aware of all applicable safety procedures.
Bên cạnh việc tuân thủ tất cả quy định của pháp luật Việt Nam, Khách Hàng sẽ cung cấp và duy trì các biện pháp bảo vệ để bảo vệ cho nhân viên và các nhà thầu phụ của SCC-VN tại Địa Điểm của Khách Hàng cũng như lối ra vào Địa Điểm của Khách Hàng và thông báo cho SCC-VN và các nhà thầu phụ của SCC-VN biết về các thủ tục an toàn được áp dụng.

6. FORCE MAJEURE
BẤT KHẢ KHÁNG

(i) Force majeure event means any event or circumstance or series of events, circumstances beyond the control of the Party making such Party can't perform all or part of their responsibilities under this Contract including but not limited to: natural disasters, floods, epidemics, wars, fires, explosion, accident, riots or sabotages, strikes, national defense requirements, court order, changes in legislation, changes of laws, policies and other provisions of the State, breakage or failure of machinery or apparatus which are directly related to the implementation of current Contract ("**Force Majeure Event**"). The difficulties in manufacturing, if it is not a result of a Force Majeure Event, does not release the Parties from the responsibility of this Contract performance

or the appropriate reasons for the delay or prolong the performance of its obligations under the Contract.

*Sự kiện bất khả kháng là bất kỳ sự kiện hay hoàn cảnh nào hoặc tập hợp của các sự kiện, hoàn cảnh nào vượt ra ngoài sự kiểm soát của bất kỳ Bên nào làm cho Bên đó không thể thực hiện một phần hay toàn bộ trách nhiệm của mình theo Hợp Đồng bao gồm nhưng không hạn chế ở: thiên tai, lũ lụt, dịch bệnh, chiến tranh, hỏa hoạn, cháy nổ, tai nạn, bạo động hoặc phá hoại, đình công, các yêu cầu về quốc phòng, lệnh cấm của tòa, sự thay đổi của luật pháp, thay đổi chính sách và các quy định khác có tính chất tương tự của Nhà nước, sự hư hỏng của máy móc hoặc thiết bị liên quan trực tiếp đến việc thực hiện Hợp Đồng (**Sự kiện bất khả kháng**). Những khó khăn về sản xuất, nếu không xuất phát từ Sự kiện bất khả kháng, sẽ không giải phóng Các Bên khỏi trách nhiệm thực hiện Hợp Đồng hay là lý do chính đáng để Các Bên trì hoãn hoặc kéo dài việc thực hiện nghĩa vụ của mình theo Hợp Đồng.*

(ii) The Party that meets Force Majeure Event must notify the other Party within a period not exceeding 3 (three) days from the date of the Force Majeure Event. In case the affected Party of the Force Majeure Event does not notify within the time limit, the situation will not be accepted as Force Majeure and the Party affected by Force Majeure Event will not be absolved due to Force Majeure Event. If any Party affected by a Force Majeure Event, the obligations such Party will be suspended during the Force Majeure Event occurs, plus a reasonable time to remedy the consequences of Force Majeure Event. The Party affected by Force Majeure Event shall use reasonable efforts to remedy the effects of Force Majeure or mitigate the consequences of that impact in the shortest time possible.

Bên gặp phải Sự kiện bất khả kháng phải thông báo cho Bên kia biết trong thời hạn không quá 3 (ba) ngày kể từ ngày xảy ra Sự kiện bất khả kháng. Nếu quá thời hạn trên mà Bên bị ảnh hưởng bởi Sự kiện bất khả kháng không có thông báo thì sự kiện đó sẽ không được chấp nhận là Sự kiện bất khả kháng và Bên bị ảnh hưởng bởi Sự kiện bất khả kháng sẽ mất quyền miễn trách nhiệm do Sự kiện bất khả kháng. Trường hợp có bất kỳ Bên nào bị ảnh hưởng bởi Sự kiện bất khả kháng thì nghĩa vụ thực hiện Hợp Đồng của Bên đó sẽ được tạm dừng trong thời gian xảy ra Sự kiện bất khả kháng cộng với thời gian hợp lý để khắc phục hệ quả của Sự kiện bất khả kháng. Bên bị ảnh hưởng bởi Sự kiện bất khả kháng có trách nhiệm sử dụng những nỗ lực hợp lý để khắc phục những ảnh hưởng của Sự kiện bất khả kháng hoặc làm giảm nhẹ hệ quả của ảnh hưởng đó trong thời gian sớm nhất có thể.

7. CONFIDENTIALITY
TÍNH BẢO MẬT

SCC-VN and the Client shall treat as confidential property and shall not disclose to any third parties during or subsequent to the term of this Contract, except when it is necessary to perform this Contract (and then only on a confidential basis satisfactory to the Parties), any information (including the technical information, experiences of data) on plans, programs, factories, process, products, cost, equipment, activities or clients of a Party which may come within the knowledge of the Parties, their officers or their personnel during the performance of this Contract, without the prior written consent of such Party for each case. SCC-VN and the Client shall keep confidential the contents of this Contract and shall not disclose to others, except as required by law, the contents of this Contract.

SCC-VN và Khách Hàng sẽ bảo mật và không tiết lộ cho bất cứ bên thứ ba nào trong hoặc sau thời hạn Hợp Đồng này, trừ khi cần thiết để thực hiện Hợp Đồng này (nhưng trong trường hợp này chỉ trên cơ sở bảo mật thỏa đáng đối với Các Bên), bất kỳ thông tin (kể cả mọi thông tin về kỹ thuật, kinh nghiệm, hoặc dữ liệu) về kế hoạch, chương trình, nhà máy, quy trình, sản phẩm, chi phí, thiết bị, hoạt động hoặc khách hàng của một Bên mà Các Bên, nhân viên hoặc công nhân của Các Bên được biết khi thực hiện Hợp Đồng này, nếu không được sự chấp thuận trước bằng văn bản của Bên đó trong mỗi trường hợp. SCC-VN và Khách Hàng cũng sẽ bảo mật nội dung của Hợp Đồng này và không tiết lộ cho bất cứ ai khác biết, trừ khi được luật pháp yêu cầu.

8. TERM AND TERMINATION OF THE CONTRACT
THỜI HẠN VÀ CHẤM DỨT HỢP ĐỒNG

(i) This Contract shall be effective from the Effective Date and shall continue to have full force until **December 31st, 2027**("**Term**").

Hợp Đồng này có hiệu lực kể từ Ngày Hiệu Lực và tiếp tục giữ nguyên giá trị đến hết ngày

31/12/2027 *("**Thời Hạn**").*

(ii) The Contract shall be automatically terminated upon expiry of the Term of the Contract, or as otherwise agreed in writing between the Parties.
Hợp Đồng này sẽ tự động chấm dứt khi kết thúc Thời Hạn của Hợp Đồng, hoặc theo thỏa thuận khác bằng văn bản giữa Các Bên.

(iii) The Contract shall also be automatically terminated in the case a Party dissolves, bankrupts, temporarily or permanently suspends of business activities, or is revoked the operation license(s), cannot maintain the operation license(s) directly relevant to the implementation of this Contract.
Hợp Đồng này cũng sẽ tự động chấm dứt trong trường hợp một Bên giải thể, phá sản, ngừng hoặc tạm ngừng hoạt động kinh doanh, hoặc bị rút giấy phép hoạt động, không thể duy trì giấy phép hoạt động liên quan trực tiếp đến việc thực hiện Hợp Đồng này.

(iv) Each Party has the right to unilaterally terminate the Contract by sending a written notice to the other Party on the termination:
Mỗi Bên có quyền đơn phương chấm dứt Hợp Đồng trước thời hạn bằng cách gửi thông báo cho Bên kia bằng văn bản về việc chấm dứt:

(a) at least 30 (thirty) days before the proposed termination date, or
trước ngày dự kiến chấm dứt ít nhất 30 (ba mươi) ngày, hoặc

(b) in the event that the Party affected by Force Majeure Event cannot remedy the effects of Force Majeure Event or mitigate the consequences of that impact within 30 (thirty) days from the date of the Force Majeure Event.
trong trường hợp Bên bị ảnh hưởng bởi Sự kiện bất khả kháng không thể khắc phục những ảnh hưởng của Sự kiện bất khả kháng hoặc làm giảm nhẹ hậu quả của ảnh hưởng đó để tiếp tục thực hiện Hợp Đồng trong thời hạn 30 (ba mươi) ngày từ ngày xảy ra Sự kiện bất khả kháng.

(v) SCC-VN has the right to unilaterally terminate the Contract forthwith by sending a written notice to the Client if the Client violates any provision of this Contract but does not recover within 15 (fifteen) days from the date the Client receiving SCC-VN's notice on the violations and remedy request.
SCC-VN có quyền đơn phương chấm dứt Hợp Đồng ngay lập tức bằng cách gửi thông báo bằng văn bản cho Khách Hàng nếu Khách Hàng vi phạm bất kỳ điều khoản nào của Hợp Đồng này nhưng không khắc phục trong thời hạn 15 (mười lăm) ngày kể từ ngày Khách Hàng nhận được thông báo của SCC-VN về vi phạm và yêu cầu khắc phục vi phạm.

9. GOVERNING LAW AND DISPUTE RESOLUTION
LUẬT ĐIỀU CHỈNH VÀ GIẢI QUYẾT TRANH CHẤP

(i) This Contract shall be governed by and construed in accordance with the laws of Vietnam.
Hợp Đồng này sẽ được điều chỉnh và giải thích theo luật Việt Nam.

(ii) In the event of any dispute arising with respect to any matter or issue arising out of or relating to this Contract or to any rights, duties or obligations of the Parties herein ("**Dispute**"), the Parties shall make their best efforts to resolve such Dispute amicably and fairly by negotiation or conciliation. If the Parties fail to resolve such Dispute by negotiation or conciliation within 90 (ninety) days from the date of a written notice on such Dispute given by one Party to the other Party, either Party may submit such Dispute to the competent court in Vietnam for final resolution.
*Trong trường hợp phát sinh tranh chấp về bất cứ vấn đề nào phát sinh từ hoặc có liên quan đến Hợp Đồng này hay đến các quyền, trách nhiệm, hoặc nghĩa vụ của Các Bên trong Hợp Đồng này ("**Tranh chấp**"), Các Bên sẽ nỗ lực tối đa để giải quyết (những) Tranh Chấp này một cách công bằng và thân thiện thông qua thương lượng, đàm phán hoặc hòa giải. Nếu Các Bên không giải quyết được Tranh chấp đó thông qua thương lượng, đàm phán hoặc hòa giải trong vòng 90 (chín mươi) ngày kể từ ngày Tranh chấp được thông báo bằng văn bản bởi một Bên cho Bên kia, thì bất kỳ Bên nào cũng có quyền đưa Tranh chấp đó ra giải quyết tại Tòa án có thẩm quyền*

tại Việt Nam để giải quyết chung cuộc.

10. DATA PROTECTION
BẢO VỆ DỮ LIỆU

If the business relationship between the Parties involves the collection, transfer or any act of processing of personal data, the Parties commit that they have collected consent in accordance with the law from the data subject and relevant parties (if any) so that a Party may process such personal data for the purpose of executing this Contract. Consent from the data subject shall include the transfer of personal data abroad and/or to group companies of each Party or other relevant parties for the purposes of implementing the Contract. The Parties commit to not use the personal data collected from the other Party for any other purposes not relating to the performance of the Contract. The Parties commit to implement and ensure the rights of data subjects according to the law. The Parties will only store personal data for as long as permitted by law and must delete the data when there is no longer a legal basis to store such data.
Nếu mối quan hệ kinh doanh giữa Các Bên bao gồm việc thu thập, chuyển dữ liệu hoặc bất kỳ hành vi xử lý dữ liệu cá nhân, Các Bên cam kết rằng đã thu thập sự đồng ý theo quy định của pháp luật từ chủ thể dữ liệu và các bên có liên quan (nếu có) để một Bên có thể xử lý các dữ liệu cá nhân đó cho mục đích của việc thực hiện Hợp Đồng này. Sự đồng ý từ chủ thể dữ liệu sẽ bao gồm cả hoạt động chuyển dữ liệu cá nhân ra nước ngoài và/hoặc đến các công ty thuộc tập đoàn của mỗi Bên hoặc các bên khác có liên quan phục vụ cho mục đích thực hiện Hợp Đồng. Các Bên cam kết không sử dụng dữ liệu cá nhân thu thập được từ Bên còn lại này cho bất kỳ mục đích nào không liên quan đến việc thực hiện Hợp Đồng. Các Bên cam kết thực hiện và đảm bảo quyền của chủ thể dữ liệu theo quy định của pháp luật. Các Bên sẽ chỉ lưu trữ dữ liệu cá nhân trong thời hạn pháp luật cho phép và phải tiến hành xóa dữ liệu khi không còn cơ sở pháp lý để lưu trữ dữ liệu.

11. OTHER PRIVISIONS
CÁC ĐIỀU KHOẢN KHÁC

(i) Each Party shall bear its own costs and expenses in relation to the execution hereunder and implementation of its rights and obligations hereunder.
Mỗi Bên sẽ chịu mọi phí tổn và chi phí liên quan đến việc ký kết và thực hiện các quyền và nghĩa vụ của mình theo Hợp Đồng này.

(ii) This Contract, together with all attachments and annexes, embodies the entire agreement between the Parties with respect to the subject matter of this Contract and supersedes all prior agreements between the Parties on this subject matter.
Hợp Đồng này cùng với tất cả các tài liệu đính kèm và phụ lục, thể hiện toàn bộ thỏa thuận giữa Các Bên về vấn đề chính của Hợp Đồng này và thay thế tất cả các thỏa thuận trước đây giữa Các Bên về vấn đề này.

(iii) Neither Party may assign or transfer any of its rights and/or obligations hereunder to a third party without written consent of the other Party.
Không Bên nào được chuyển nhượng hay chuyển giao bất kỳ quyền và/hoặc nghĩa vụ nào của mình theo Hợp Đồng này cho một bên thứ ba nếu không được sự đồng ý bằng văn bản của Bên kia.

(iv) This Contract shall not be amended, varied or altered except by mutual agreement in writing by the Parties.
Hợp Đồng này sẽ không được chỉnh sửa, thay đổi hoặc sửa đổi trừ khi có thỏa thuận chung bằng văn bản của Các Bên.

(v) Any notice or communication under this Contract must be in writing and sent via personal delivery, courier service, registered mail, or by email to the designated address of the other Party and shall be deemed given on the date of delivery.
Bất kỳ thông báo hoặc thông tin liên lạc nào theo Hợp Đồng này phải được thực hiện bằng văn bản và được gửi bằng thư tay, dịch vụ phát chuyển nhanh, thư bảo đảm, hoặc bằng email đến địa chỉ được chỉ định của Bên kia và sẽ được xem là đã gửi vào ngày thực giao.

(vi) No Party shall be deemed to have waived any provision of this Contract or the exercise of any rights held under this Contract unless such waiver is made expressly and in writing. Waiver by any Party of a breach or violation of any provision hereof shall not constitute a waiver of any other subsequent breach or violation.
Không Bên nào được xem là đã bỏ qua bất kỳ điều khoản nào của Hợp Đồng này hoặc việc thực thi bất kỳ quyền nào có được theo Hợp Đồng này trừ khi việc bỏ qua đó được thể hiện rõ ràng và bằng văn bản. Việc một Bên bỏ qua một vi phạm đối với bất kỳ điều khoản nào của Hợp Đồng này sẽ không được xem là dẫn đến việc bỏ qua bất kỳ vi phạm nào khác sau đó.

(vii) Any term or provision of this Contract, which becomes invalid or unenforceable, shall be ineffective only to the extent of such invalidity or unenforceability without rendering the remainder of this Contract unenforceable or invalid.
Bất cứ điều khoản hay quy định nào trong Hợp Đồng này khi trở nên không có giá trị pháp lý hoặc vô hiệu thì chỉ trở nên không có hiệu lực đối với nội dung không có giá trị pháp lý hoặc vô hiệu mà không ảnh hưởng đến giá trị pháp lý hoặc hiệu lực của các điều khoản khác của Hợp Đồng.

(viii) SCC-VN commits in the cooperation or transaction process to comply with the regulations on business policy of transparency and integrity of Phong Thai Group, including but not limited to the following obligations:
SCC-VN cam kết trong quá trình hợp tác hoặc giao dịch sẽ tuân thủ các quy định chính sách kinh doanh thành tín liêm khiết của Tập đoàn Phong Thái, bao gồm nhưng không giới hạn các nghĩa vụ sau đây:

a) Do not directly or indirectly provide Phong Thai employees and related persons, promise, request or accept improper benefits in any way, or do things that are contrary to loyalty, or illegal or go against the assigned task.
Không trực tiếp hoặc gián tiếp cung cấp cho nhân viên Phong Thái và người liên quan, hứa hẹn, yêu cầu hoặc chấp nhận lợi ích không chính đáng dưới bất kỳ hình thức nào hoặc làm những điều trái với thành tín, trái phép hoặc làm trái nghĩa vụ được ủy thác.

b) Do not directly or indirectly offer or accept any gifts, unreasonable entertainment, or improper benefits.
Không trực tiếp hoặc gián tiếp cung cấp hay tiếp nhận bất kỳ quà cáp, sự chiêu đãi không hợp lý hoặc những lợi ích không chính đáng.

c) Comply with legal regulations on labor, equality, and prevention of sexual harassment, providing a safe and healthy working environment for employees.
Tuân thủ quy định pháp luật về lao động, bình đẳng, phòng chống quấy rối tình dục, cung cấp môi trường làm việc lành mạnh và an toàn cho người lao động.

d) Human rights protection: must avoid actions that harm the spirit and health of workers.
Bảo vệ nhân quyền: Phải tránh những hành động gây tổn hại đến tinh thần và sức khỏe của người lao động.

e) Strictly prohibit discrimination. Do not discriminate, exclude or give priority based on race, skin color, age, gender, sexual orientation, ethnicity, disability, maternity status, religion, political stance, social origin, or marital status, etc...
Nghiêm cấm kỳ thị: Không được phân biệt, loại trừ hoặc ưu tiên dựa trên nhân chủng, màu da, tuổi tác, giới tính, đồng thuận giới tính, dân tộc, khuyết tật, tình trạng thai sản, tín ngưỡng, lập trường chính trị, nguồn gốc xã hội, hoặc tình trạng hôn nhân,...

(ix) This Contract is made in bilingual English and Vietnamese and signed by the Parties in 4 (four) original copies, with the equal validity. SCC-VN keeps 1 (one) original copy, the Client keeps 3 (three) original copies. In the event of any inconsistency between the two language versions, the Vietnamese version shall prevail.
Hợp Đồng này được lập bằng song ngữ tiếng Anh và tiếng Việt và được Các Bên ký thành 4 (bốn) bản chính, có giá trị pháp lý như nhau. SCC-VN giữ 1 (một) bản chính, Khách hàng giữ 3 (ba) bản chính. Trong trường hợp có sự mâu thuẫn giữa hai ngôn ngữ, nội dung tiếng Việt sẽ được ưu tiên áp dụng.

Waste Treatment Service Provider
Cơ Sở Thực Hiện Dịch Vụ Xử Lý Chất Thải
For and on behalf of SCC-VN
Thay mặt và đại diện cho SCC-VN

DƯƠNG THỊ KIỀU
Ecocycle Director
Giám Đốc Ecocycle

Waste Owner
Chủ Nguồn Thải
For and on behalf of the Client
Thay mặt và đại diện cho Khách Hàng

HUỲNH THỊ PHƯƠNG LOAN
General Manager
Tổng Giám Đốc

Annex 1
Phụ Lục 1
Waste Materials Type & Packaging Condition
Loại Chất Thải & Điều kiện đóng gói

Note: Hazardous Waste Codes written below shall be (1) as per the List of hazardous waste, industrial waste subject to control and ordinary industrial solid waste stipulated in Form 01 of Appendix III enclosed to Circular 02/2022/TT-BTNMT and (2) as per SCC-VN's internal SAP system.
Lưu ý: Mã Chất Thải Nguy Hại được ghi dưới đây theo (1) Danh mục chất thải nguy hại, chất thải công nghiệp cần kiểm soát và chất thải rắn công nghiệp thông thường theo quy định tại Mẫu 1 Phụ Lục III Thông tư 02/2022/TT-BTNMT và (2) hệ thống SAP nội bộ của SCC-VN.

No.	Waste Materials on invoice	Waste Materials description	Hazardous Waste Code	Packaging Condition
STT	*Tên xuất hóa đơn cho Chất Thải*	*Mô tả loại Chất Thải*	*Mã Chất Thải Nguy Hại*	*Điều kiện đóng gói*
1	Than hoạt tính	ACTIVE CARBON	30500000080	Jumbo Bag/ Drum - Supplied by SCC-VN
		Than hoạt tính đã qua sử dụng từ quá trình xử lý khí thải	12 01 04	*Bao Jumbo/ Phuy - SCC-VN cung cấp*
2	Bụi mài da	Buffing dust	30500000131	Jumbo Bag/ Drum - Supplied by SCC-VN
		Bụi mài không nguy hại	non-haz	*Bao Jumbo/ Phuy - SCC-VN cung cấp*
		Bụi mài da có các thành phần nguy hại	10 01 02	
3	Hóa chất thải	CHEMICAL WASTES	30500000056	Drum/ IBC Tank - Supplied by SCC-VN
		Hóa chất và hỗn hợp hóa chất phòng thí nghiệm thải có các thành phần nguy hại	19 05 02	*Phuy/ Tank IBC - SCC-VN cung cấp*
		Chất phụ gia thải có các thành phần nguy hại	03 02 09	
4	Keo thải	COLLOID WASTE	30500000076	Drum/ IBC Tank - Supplied by SCC-VN
		Chất kết dính và chất bịt kín thải có dung môi hữu cơ hoặc các thành phần nguy hại khác	08 03 01	*Phuy/ Tank IBC - SCC-VN cung cấp*
5	Giẻ thải	CONTAMINATED RAGS	30500000062	Jumbo Bag/ Drum - Supplied by SCC-VN
		Giẻ lau, vải bảo vệ thải và vật liệu lọc dầu thải bị nhiễm các thành phần nguy hại	18 02 01	*Bao Jumbo/ Phuy - SCC-VN cung cấp*
6	Vật liệu rắn thải	CONTAMINATED SOLID MAT	30500000135	Jumbo Bag/ Drum - Supplied by SCC-VN
		Hộp mực in thải có các thành phần nguy hại	08 02 04	*Bao Jumbo/ Phuy - SCC-VN cung cấp*

		Chất hấp thụ, vật liệu lọc (bao gồm cả vật liệu lọc dầu chưa nêu tại các mã khác) bị nhiễm các thành phần nguy hại	*18 02 01*	
7	Chất thải rắn	**CONTAMINATED SOLID WASTE**	30500000122	Jumbo Bag/ Drum - Supplied by SCC-VN
		Sản phẩm hữu cơ có các thành phần nguy hại (dạng rắn)	19 03 02	*Bao Jumbo/ Phuy - SCC-VN cung cấp*
8	Bao bì thải cứng	**HARD PACKAGING WASTE**	30500000127	Jumbo Bag/ Drum - Supplied by SCC-VN
		Bao bì cứng thải bằng nhựa	18 01 03	*Bao Jumbo/ Phuy - SCC-VN cung cấp*
9	Nước thải	**HAZARDOUS_WASTE WATER**	30500000081	Drum/ IBC Tank - Supplied by SCC-VN
		Chất thải lỏng lẫn chất kết dính và chất bịt kín	08 03 03	*Phuy/ Tank IBC - SCC-VN cung cấp*
10	Mực in thải	**INK WASTE**	30500000086	Drum/ IBC Tank - Supplied by SCC-VN
		Mực in thải	08 02 01	*Phuy/ Tank IBC - SCC-VN cung cấp*
11	Axit thải	**Inorganic Acid**	30500000095	Drum/ IBC Tank - Supplied by SCC-VN
		Axit tẩy thải	07 01 01	*Phuy/ Tank IBC - SCC-VN cung cấp*
12	Hóa chất thải lỏng	**LIQUID CHEMICAL WASTE**	30500000124	Drum/ IBC Tank - Supplied by SCC-VN
		Các loại chất thải khác có các thành phần nguy hại vô cơ và hữu cơ	19 12 03	*Phuy/ Tank IBC - SCC-VN cung cấp*
		Bazo tẩy thải	07 01 03	
13	Sơn thải lỏng	**LIQUID PAINT WASTE**	30500000083	Drum/ IBC Tank - Supplied by SCC-VN
		Cặn sơn, sơn và véc ni thải có dung môi hữu cơ hoặc các thành phần nguy hại khác (dạng lỏng)	08 01 01	*Phuy/ Tank IBC - SCC-VN cung cấp*
		Huyền phù nước thải lẫn sơn	08 01 04	
14	Chất thải kim loại	**METAL WASTE**	30500000126	Jumbo Bag/ Drum - Supplied by SCC-VN
		Xỉ hàn có các kim loại nặng hoặc các thành phần nguy hại	07 04 02	*Bao Jumbo/ Phuy - SCC-VN cung cấp*
15	Hỗn hợp chất thải lỏng	**Misc Liq Haz Waste**	30500000082	Drum/ IBC Tank - Supplied by SCC-VN
		Sản phẩm hữu cơ có các thành phần nguy hại (dạng lỏng)	19 03 02	*Phuy/ Tank IBC - SCC-VN cung cấp*
16	Hỗn hợp chất thải rắn	**MISC SOLID WASTE**	30500000110	Jumbo Bag/ Drum - Supplied by SCC-VN
		Các loại chất thải khác có các thành phần nguy hại hữu cơ	19 12 02	*Bao Jumbo/ Phuy - SCC-VN cung cấp*
17	Bao bì mềm thải	**SOFT PACKAGING WASTE**	30500000126	Jumbo Bag/ Drum - Supplied by SCC-VN
		Bao bì mềm thải	15 01 01	*Bao Jumbo/ Phuy - SCC-VN cung cấp*

18	Sơn thải rắn	**SOLID PAINT WASTE**	30500000120	Jumbo Bag/ Drum - Supplied by SCC-VN
		Cặn sơn, sơn và véc ni thải có dung môi hữu cơ hoặc các thành phần nguy hại khác (dạng rắn)	08 01 01	*Bao Jumbo/ Phuy - SCC-VN cung cấp*
19	Dung môi thải	**SOLVENT RESIDUE**	30500000047	Drum/ IBC Tank - Supplied by SCC-VN
		Dung dịch nước tẩy rửa thải có các thành phần nguy hại	07 01 06	*Phuy/ Tank IBC - SCC-VN cung cấp*
20	(*) Hỗn hợp chất thải rắn _X	**Misc Solid Mat_Bulk**	30500000163	Jumbo Bag - Supplied by SCC-VN
		Nguyên vật liệu hủy, các mặt hàng hủy (đính kèm danh mục)	non-haz	*Bao Jumbo - SCC-VN cung cấp*
21	(**) Môi chất lạnh thải	**Contaminated Refrigerant**	30500000048	Specialized Packaging - Prepared by the Client
		Các chất CFC, HCFC, HFC thải	*17 08 01*	*Bao bì chuyên dụng - Khách hàng chuẩn bị*

Annex 2
Phụ Lục 2
Địa Điểm Thu Gom Chất Thải
Waste Materials Collection Site

The Client's business: The Client is carrying out the business of manufacturing shoes.
Ngành nghề kinh doanh của Khách Hàng: Khách Hàng hiện đang hoạt động sản xuất giầy.

The Client is the waste owner and sole generator of the Waste Materials to be delivered to SCC-VN for treatment hereunder.
Khách Hàng là chủ nguồn thải và là đơn vị duy nhất làm phát sinh toàn bộ Chất Thải được giao cho SCC-VN để xử lý theo Hợp Đồng này.

The Client wishes SCC-VN to come and collect the Waste Materials at the following Site(s):
Khách Hàng mong muốn SCC-VN đến và thu gom Chất Thải tại (các) Địa Điểm sau:

- Xuan Loc Industrial Zone, Xuan Hoa Ward, Dong Nai Province, Vietnam.
  Khu công nghiệp Xuân Lộc, xã Xuân Hòa, tỉnh Đồng Nai, Việt Nam

To clarify, in case the Client requests SCC-VN to come and collect Waste Materials at a location other than those listed herein, such location will then be considered as a Site of the Client, which will be mentioned by an agreement between two parties. For the purpose of this Contract and the Client is required to ensure safety for SCC-VN staffs or its contractors in accordance with Article 5 (ii) and (iii) hereof.
Để làm rõ, trong trường hợp Khách Hàng yêu cầu SCC-VN đến thu gom Chất Thải tại một nơi không được liệt kê ở đây, nơi đó sẽ được xem là một Địa Điểm của Khách Hàng và sẽ được bổ sung bằng văn bản theo thỏa thuận giữa hai bên. Vì mục đích của Hợp Đồng này và Khách Hàng phải đảm bảo an toàn cho nhân viên và/hoặc nhà thầu của SCC-VN theo quy định tại Điều 5(ii) và (iii) của Hợp Đồng này.

Annex 3
Phụ Lục 3
General Waste Material Profile
Hồ Sơ Chất Thải Chung

Parameters / *Chỉ tiêu*	**Unit / *Đơn vị***	**Limit / *Giới hạn***
pH / *Độ pH*		4 – 12
Chlorine [Cl]	%	< 3
Sulfur [S]	%	< 3
Fluorine [Fl]	%	< 1
Mercury [Hg]	ppm	< 10
Thallium [Tl]	ppm	< 50
Arsenic [As]	ppm	< 100
Antimony [Sb]	ppm	< 1.000
Chromium [Cr]	ppm	< 1.000
Cadmium [Cd]	ppm	< 100
Cyanide [CN-]	Ppm	< 100
Copper [Cu]	ppm	< 1.000
Lead [Pb]	ppm	< 1.000
Zinc [Zn]	ppm	< 15.000
Nickel [Ni]	ppm	< 1.000

Annex 4
Phụ Lục 4
Co-processing Service Price
Phí Dịch vụ Đồng xử lý

Note: Hazardous Waste Codes written below shall be (1) as per the List of hazardous waste, industrial waste subject to control and ordinary industrial solid waste stipulated in Form 01 of Appendix III enclosed to Circular 02/2022/TT-BTNMT and (2) as per SCC-VN's internal SAP system.
Lưu ý: Mã Chất Thải Nguy Hại được ghi dưới đây theo (1) Danh mục chất thải nguy hại, chất thải công nghiệp cần kiểm soát và chất thải rắn công nghiệp thông thường theo quy định tại Mẫu 1 Phụ Lục III Thông tư 02/2022/TT-BTNMT và (2) hệ thống SAP nội bộ của SCC-VN

No.	Waste Materials on invoice	Waste Materials description	Hazardous Waste Code	Unit Price (VND/kg)
STT	*Tên xuất hóa đơn cho Chất Thải*	*Mô tả loại Chất Thải*	*Mã Chất Thải Nguy Hại*	*Đơn giá (VND/kg)*
1	Than hoạt tính	ACTIVE CARBON	30500000060	7.900
		Than hoạt tính đã qua sử dụng từ quá trình xử lý khí thải	12 01 04	
2	Bụi mài da	Buffing dust	30500000131	7.900
		Bụi mài không nguy hại	non-haz	
		Bụi mài da có các thành phần nguy hại	10 01 02	
3	Hóa chất thải	CHEMICAL WASTES	30500000055	8.100
		Hóa chất và hỗn hợp hóa chất phòng thí nghiệm thải có các thành phần nguy hại	19 05 02	
		Chất phụ gia thải có các thành phần nguy hại	03 02 09	
4	Keo thải	COLLOID WASTE	30500000078	8.200
		Chất kết dính và chất bịt kín thải có dung mái hữu cơ hoặc các thành phần nguy hại khác	08 03 01	
5	Giẻ thải	CONTAMINATED RAGS	30500000062	7.800
		Giẻ lau, vải bảo vệ thải và vật liệu lọc dầu thải bị nhiễm các thành phần nguy hại	18 02 01	
6	Vật liệu rắn thải	CONTAMINATED SOLID MAT	30500000135	7.900
		Hộp mực in thải có các thành phần nguy hại	08 02 04	
		Chất hấp thụ, vật liệu lọc (bao gồm cả vật liệu lọc dầu chưa nêu tại các mã khác) bị nhiễm các thành phần nguy hại	*18 02 01*	
7	Chất thải rắn	CONTAMINATED SOLID WASTE	30500000122	7.850
		Sản phẩm hữu cơ có các thành phần nguy hại (dạng rắn)	19 03 02	
8	Bao bì thải cứng	HARD PACKAGING WASTE	30500000127	7.800

		Bao bì cứng thải bằng nhựa	18 01 03	
9	Nước thải	**HAZARDOUS_WASTE WATER**	30500000081	8.200
		Chất thải lỏng lẫn chất kết dính và chất bịt kín	08 03 03	
10	Mực in thải	**INK WASTE**	30500000086	8.200
		Mực in thải	08 02 01	
11	Axit thải	**Inorganic Acid**	30500000095	9.850
		Axit tẩy thải	07 01 01	
12	Hóa chất thải lỏng	**LIQUID CHEMICAL WASTE**	30500000124	9.850
		Các loại chất thải khác có các thành phần nguy hại vô cơ và hữu cơ	19 12 03	
		Bazơ tẩy thải	07 01 03	
13	Sơn thải lỏng	**LIQUID PAINT WASTE**	30500000083	8.200
		Cặn sơn, sơn và véc ni thải có dung môi hữu cơ hoặc các thành phần nguy hại khác (dạng lỏng)	08 01 01	
		Huyền phù nước thải lẫn sơn	08 01 04	
14	Chất thải kim loại	**METAL WASTE**	30500000128	8.200
		Xỉ hàn có các kim loại nặng hoặc các thành phần nguy hại	07 04 02	
15	Hỗn hợp chất thải lỏng	**Misc Liq Haz Waste**	30500000092	7.850
		Sản phẩm hữu cơ có các thành phần nguy hại (dạng lỏng)	19 03 02	
16	Hỗn hợp chất thải rắn	**MISC SOLID WASTE**	30500000110	8.100
		Các loại chất thải khác có các thành phần nguy hại hữu cơ	19 12 02	
17	Bao bì thải mềm	**SOFT PACKAGING WASTE**	30500000126	7.600
		Bao bì mềm thải	18 01 01	
18	Sơn thải rắn	**SOLID PAINT WASTE**	30500000120	8.200
		Cặn sơn, sơn và véc ni thải có dung môi hữu cơ hoặc các thành phần nguy hại khác (dạng rắn)	08 01 01	
19	Dung môi thải	**SOLVENT RESIDUE**	30500000047	8.175
		Dung dịch nước tẩy rửa thải có các thành phần nguy hại	07 01 06	
20	(*) Hỗn hợp chất thải rắn _X	**Misc Solid Mat_Bulk**	30500000163	3.600
		Nguyên vật liệu hủy, các mặt hàng hủy (đính kèm danh mục)	non-haz	
21	(**) Môi chất lạnh thải	**Contaminated Refrigerant**	30500000048	24.000.000 VNĐ/ 1 lần chuyển giao cho khối lượng ≤ 100kg
		Các chất CFC, HCFC, HFC thải	17 08 01	

Remark: Unit price of the Waste Materials in this Contract shall be transferred to VND/ton on invoice.
Ghi chú: Đơn giá Chất Thải trong Hợp Đồng này sẽ được quy đổi thành VNĐ/tấn để xuất hóa đơn.

SUPPLEMENT SERVICE FEE
CHI PHÍ DỊCH VỤ PHÁT SINH

The number of packaging provided by INSEE must match the number of containers returned to INSEE. The number of packaging used by the customer is determined based on the number of empty containers that INSEE delivers to the customer at the time of waste handover at the customer's site.
Số lượng bao bì được cung cấp bởi INSEE bằng số lượng bao bì được chuyển giao lại cho INSEE. Số lượng bao bì khách hàng sử dụng được xác định dựa trên số bao bì rỗng INSEE giao cho khách hàng tại thời điểm chuyển giao chất thải tại khu vực của khách hàng.

No	Billing Name	Description	Unit	Amount (VND)
STT	***Tên xuất hóa đơn***	***Mô tả loại dịch vụ phát sinh***	***Đơn vị***	***Thành tiền (VNĐ)***
1	Supplement service fee *Chi phí dịch vụ phát sinh*	If total expense is lower than VND 16,000,000 *Nếu tổng chi phí thấp hơn 16.000.000 VNĐ*	Trip *Chuyến*	16,000,000 VND-total fee *16.000.000 VNĐ-tổng phí*
2	Supplement service fee *Chi phí dịch vụ phát sinh*	Additional hours for every pickup's duration *Phí lưu xe ngoài giờ sử dụng*	Hour *Giờ*	250,000 x hours *250.000 x số giờ*
3	Supplement service fee *Chi phí dịch vụ phát sinh*	200-liter drum usage cost *Chi phí sử dụng phuy 200l*	Piece *Cái*	125,000 x Piece *125.000 x Cái*
4	Supplement service fee *Chi phí dịch vụ phát sinh*	IBC Tank drum usage cost *Chi phí sử dụng Tank IBC*	Piece *Cái*	600,000 x Piece *600.000 x Cái*
5	Supplement service fee *Chi phí dịch vụ phát sinh*	Transportation cost (in case Dona Standard requests the return transport of CFC, HCFC, HFC containers separately, not combined with INSEE Ecocycle's scheduled waste collection trip) *Chi phí vận chuyển (trong trường hợp Dona Standard yêu cầu chuyển trả bao bì chứa CFC, HCFC, HFC không kết hợp vào chuyến thu gom chất thải của INSEE Ecocycle)*	Trip *Chuyến*	*VND 9.000.000 x trip* *9.000.000 VNĐ x chuyến*
6	Supplement service fee *Chi phí dịch vụ phát sinh*	Apply in the case the Client uses INSEE Ecocycle's CFC, HCFC, HFC container recovery and rental service. *Áp dụng trong trường hợp khách hàng sử dụng dịch vụ thu hồi và cho thuê bình chứa chất CFC, HCFC, HFC của INSEE.*	Trip *Chuyến*	*VND 10.000.000 x trip* *10.000.000 VNĐ x chuyến*
7	Supplement service fee *Chi phí dịch vụ phát sinh*	*Independent emission measurement cost* *Chi phí đo khí phát thải độc lập*	Trip *Chuyến*	*VND 35,000,000 x trip* *35.000.000 VNĐ x Chuyến*

At the time of reconciliation, in case that the number of packaging delivered by SCC-VN exceeds the number of packaging received back from the Client, the packaging cost shall be calculated as follows:
Vào thời điểm đối chiếu, trong trường hợp số lượng bao bì do SCC-VN giao lớn hơn số lượng bao bì nhận về từ Khách hàng thì chi phí bao bì sẽ được tính như sau:

No.	Waste on invoice	Description	Unit	Amount (VND)
STT	Tên xuất hóa đơn	Mô tả loại dịch vụ phát sinh	Đơn vị	Thành tiền (VNĐ)
1	Supplement service fee *Chi phí dịch vụ phát sinh*	Jumbo bag cost *Chi phí bao Jumbo*	Piece *Cái*	VND 160,000 x piece *160.000 VNĐ x cái*
2	Supplement service fee *Chi phí dịch vụ phát sinh*	Iron Drum cost *Chi phí Phuy sắt*	Piece *Cái*	VND 290,000 x piece *290.000 VNĐ x cái*
3	Supplement service fee *Chi phí dịch vụ phát sinh*	Plastic Drum cost *Chi phí Phuy nhựa*	Piece *Cái*	VND 480,000 x piece *480.000 VNĐ x cái*
4	Supplement service fee *Chi phí dịch vụ phát sinh*	IBC Tank cost *Chi phí Tank IBC*	Piece *Cái*	VND 1,600,000 x piece *1.600.000 VNĐ x cái*

Waste Materials shall be exchanged at the Client's Site(s).
Các Chất Thải sẽ được chuyển giao tại (Các) Địa Điểm của Khách Hàng.

Waste Materials shall be packed and labeled by the Client to properly secure the Waste Materials during transport.
Chất Thải sẽ được Khách Hàng đóng gói và dán nhãn để đảm bảo an toàn trong quá trình vận chuyển Chất Thải.

(*) Waste item No. 20 / *Chất thải mục số 20*:

- SCC-VN will provide Waste materials manifest between Dona Standard and SCC-VN (transportation và treatment) to Dona Standard within 5 working days from the date the waste materials is handed over to SCC-VN.
  SCC-VN sẽ cung cấp chứng từ chất thải giữa Dona Standard & SCC-VN (vận chuyển và xử lý) cho Dona Standard trong vòng 5 ngày làm việc kể từ ngày Dona Standard bàn giao chất thải cho bên SCC-VN.

- SCC-VN will provide photos of the waste transport vehicle, photos of the waste packaging upon delivery to the warehouse, and the weighing slip at SCC-VN.
  SCC-VN sẽ cung cấp hình ảnh xe vận chuyển chất thải, hình ảnh bao bì chứa chất thải khi hàng giao đến kho & phiếu cân tại SCC-VN.

(**) Waste item No. 21 / *Chất thải mục số 21*:

- The total cost for one collection and treatment trip is **VND 24,000,000 per truck** (up to 100 kg). For quantities exceeding 100 kg, an additional price of **VND 220,000 per kg** will be applied.
  Tổng chi phí cho 1 chuyến thu gom và xử lý HCFC là 24.000.000 VNĐ/1 lần chuyến giao (không quá 100 kg); trong trường hợp nếu vượt quá 100kg sẽ áp dụng đơn giá phát sinh là 220.000 VNĐ/kg.
- The waste volume (excluding containers) shall be determined by INSEE Ecocycle's weighbridge or weighed at the Client's site under the supervision of both parties.
  Khối lượng chất thải không bao gồm vật chứa và được xác định bằng cầu cân của INSEE Ecocycle hoặc cân tại khách hàng dưới sự giám sát của hai bên.
- This cost includes the measurement of HF emissions during the treatment process, combined with INSEE Ecocycle's scheduled plan.
  Chi phí này bao gồm chi phí đo khí phát thải HF trong quá trình xử lý kết hợp theo kế hoạch của INSEE Ecocycle.
- In case Dona Standard requests an independant treatment schedule, the cost for independent HF emission measurement is **VND 35,000,000/time**.
  Trong trường hợp Dona Standard mong muốn hủy theo lịch độc lập. Chi phí đo khí phát thải độc lập là: 35.000.000 VNĐ/ lần.
- The refrigerant cylinders must have valid inspection certificates to ensure safety during transportation and treatment. After treatment, INSEE Ecocycle will return the refrigerant cylinders to the Client according to the schedule arranged by INSEE Ecocycle.

Các bình chứa dung môi lạnh có kiểm định còn hiệu lực để đảm bảo an toàn trong quá trình vận chuyển và xử lý. Sau khi xử lý INSEE Ecocycle sẽ chuyển trả bình đựng môi chất lạnh đến khách hàng theo lịch trình INSEE Ecocycle sắp xếp.

- A service fee of VND **10,000,000** per trip shall be applied in case the Customer uses INSEE Ecocycle's CFC, HCFC, HFC container recovery and rental service.
  Chi phí dịch vụ 10.000.000 VNĐ/ chuyến được áp dụng trong trường hợp khách hàng sử dụng dịch vụ thu hồi và cho thuê bình chứa chất CFC, HCFC, HFC của INSEE Ecocycle.
- A transportation fee of **VND 9,000,000 per truck** will be applied in case the Client requests the return transport of empty CFC, HCFC, HFC containers separately (not combined with INSEE Ecocycle's scheduled waste collection trip).
  Chi phí vận chuyển chất thải 9.000.000 VNĐ/ lần được áp dụng trong trường hợp khách hàng yêu cầu vận chuyển trả bao bì chứa CFC, HCFC, HFC không kết hợp vào chuyến thu gom chất thải của INSEE Ecocycle.
- In case INSEE Ecocycle can combine the return of empty containers with another Client's waste collection trip, INSEE Ecocycle will notify the Client and this transportation fee will not be charged.
  Trong trường hợp INSEE Ecocycle có thể kết hợp chuyến trả bao bì chứa trong chuyến thu gom của khách hàng khác, INSEE Ecocycle sẽ thông báo đến khách hàng để không tính chi phí này.

The duration for every pickup (including loading and completed manifest) is 4 hours (working time).
Thời gian lưu xe cho mỗi chuyến thu gom (bao gồm đưa chất thải lên xe và hoàn tất chứng từ CTNH) là 4 giờ (giờ làm việc).

Waste Materials volume shall include the packaging/containers (PE bag, Jumbo bag, Drum) and shall be based upon the weight document agreed by the Parties' representatives. Deduct 60 kg of packaging for waste contained in IBC tanks and 15 kg for 200L drums when weighing the waste.
Khối lượng chất thải bao gồm vật chứa (bao nylon, Jumbo, Phuy.) và được dựa vào chứng nhận khối lượng được chấp nhận bởi đại diện hai bên. Trừ 60kg bao bì đối với chất thải chứa trong tank IBC và 15kg đối với phuy 200L khi cân chất thải.

Waste Materials volume will be weighed by the scale of SCC-VN or be weighed at Client's Site(s) under supervision of the Parties. In case the Client does not agree to use the scale of SCC-VN, the Client will bear the cost incurred from the activities/services for weighting the Waste Materials (if any).
Khối lượng Chất Thải sẽ được xác định bằng cầu cân của SCC-VN hoặc cân tại (Các) Địa Điểm của Khách Hàng dưới sự giám sát của Các Bên. Trong trường hợp Khách Hàng không đồng ý dùng cân của SCC-VN, Khách Hàng sẽ tự chịu chi phí phát sinh cho các hoạt động, dịch vụ liên quan đến việc xác định khối lượng Chất Thải (nếu có).

The minimum disposal fee for each waste pickup at the "Site" is VND 16,000,000/trip/truck.
Phí xử lý tối thiểu cho mỗi chuyến thu gom tại địa điểm của Khách hàng là 16.000.000 VNĐ/chuyến/xe.

Packaging will not be returned.
Bao bì không được trả về.

The price listed in this Annex does not include value added tax (VAT).
Giá được liệt kê trong Phụ Lục này không bao gồm thuế giá trị gia tăng (GTGT).

- **Discount program** / *Chương trình chiết khấu*

Within each one-year contract period (01/01/2026 – 31/12/2026 and 01/01/2027 – 31/12/2027), the Client shall be eligible for the discount program if the total transferred waste volume reaches the thresholds specified below: *Tính trong thời hạn 1 năm hợp đồng (01/01/2026 – 31/12/2026 và 01/01/2027 – 31/12/2027), khách hàng được áp dụng chương trình chiết khấu nếu tổng khối lượng chất thải chuyển giao đạt các mức khối lượng dưới đây:*	
Total transferred waste volume ≥ 793,000 kg *Tổng khối lượng chất thải chuyển giao ≥ 793.000 kg*	2% discount on the total invoice value for each contract year. *Chiết khấu 2% trên tổng giá trị hóa đơn của 1 năm hợp đồng*

Total transferred waste volume ≥ 837,000 kg *Tổng khối lượng chất thải chuyển giao ≥ 837,000 kg*	3% discount on the total invoice value for each contract year. *Chiết khấu 3% trên tổng giá trị hóa đơn của 1 năm hợp đồng.*

The discount amount (excluding VAT), as mutually agreed and confirmed by both parties at the end of each contract year, will be directly deducted by INSEE Ecocycle from the value of the VAT invoices issued in the final month of that contract year.
Khoản chiết khấu (không bao gồm VAT) được hai bên thống nhất và xác nhận vào thời điểm kết thúc 1 năm hợp đồng, sẽ được INSEE Ecocycle trừ trực tiếp khoản chiết khấu vào trị giá các Hóa đơn GTGT tháng cuối cùng của năm hợp đồng.

In case that the discount amount exceeds the value of the VAT invoice in the final month, the remaining balance shall be further deducted by INSEE Ecocycle from the value of the invoices issued in the following month.
Trong trường hợp Khoản chiết khấu có trị giá lớn hơn giá trị hóa đơn tháng cuối cùng thì khoản chênh lệch sẽ được INSEE Ecocycle tiếp tục trừ vào giá trị các hóa đơn của tháng kế tiếp.

This discount program is applied in parallel with the loyalty program.
Chương trình chiết khấu này được áp dụng song song với chương trình khách hàng thân thiết.

Annex 5
Phụ Lục 5
Payment Term/ *Điều Khoản Thanh Toán*

(i) For the services detailed in this Contract, the Client shall pay to SCC-VN the fee as listed in Annex 4 of the Contract and other additional fee (if any).
Đối với các dịch vụ được nêu trong Hợp Đồng này, Khách Hàng sẽ thanh toán cho SCC-VN khoản chi phí được nêu trong Phụ Lục 4 của Hợp Đồng và các chi phí phát sinh (nếu có).

(ii) Payment will be required on the previous working day if the Due Date (as defined below) is on Saturday, Sunday or holidays.
Trong trường hợp Ngày Đến Hạn (như được định nghĩa dưới đây) trùng với ngày thứ bảy, chủ nhật hoặc ngày nghỉ lễ, việc thanh toán phải được thực hiện vào ngày làm việc trước đó.

(iii) SCC-VN shall issue an invoice for its services under this Contract at the end of each month ("**Invoice**"). The Client shall pay the Invoice within 30 (thirty) days from the date of the Invoice (the "**Due Date**") into the bank account of SCC-VN listed on the first page of the Contract. The Client shall have 5 (five) working days following the date of the Invoice to dispute any information contained in such Invoice (each, a "**Notification**"). If there is a Notification from the Client, the Parties shall negotiate to resolve such Notification and the Due Date shall be extended for the period of time the Notification is unresolved starting from the date SCC-VN receives the Notification. If, after 10 (ten) working days from the date SCC-VN receiving the Notice, the Notification still cannot be resolved, either Party may submit the dispute to a competent court in Vietnam pursuant to Article 9(ii) of the Contract for final resolution.
*SCC-VN sẽ cung cấp hóa đơn cho dịch vụ của mình theo Hợp Đồng này vào cuối mỗi tháng ("**Hóa Đơn**"). Khách Hàng phải thanh toán Hóa Đơn trong 30 (ba mươi) ngày kể từ ngày xuất Hóa Đơn ("**Ngày Đến Hạn**") vào tài khoản ngân hàng của SCC-VN được nêu trong trang đầu tiên của Hợp Đồng. Khách Hàng có 5 (năm) ngày làm việc kể từ ngày xuất Hóa Đơn để phản hồi bất kỳ thông tin nào trong Hóa Đơn ("**Thông báo**"). Trong trường hợp có Thông báo của Khách Hàng, Các Bên sẽ thỏa thuận để giải quyết vấn đề được nêu tại Thông báo và Ngày Đến Hạn sẽ được gia hạn bằng thời gian giải quyết kể từ ngày SCC-VN nhận được Thông báo. Nếu sau 10 (mười) ngày làm việc kể từ ngày SCC-VN nhận được Thông báo mà Thông báo vẫn chưa thể được giải quyết, bất kỳ Bên nào cũng có thể đưa tranh chấp đó ra Tòa án có thẩm quyền tại Việt Nam theo Điều 9(ii) của Hợp Đồng để giải quyết chung thẩm.*

In case the Client does not send the Notification to SCC-VN within 5 (five) working days following the date of the Invoice, the Client shall be deemed to have accepted the Invoice and the Due Date shall be maintained as normal, i.e., the Client shall pay the Invoice with 30 (thirty) days from the date of the Invoice.
Trong trường hợp Khách Hàng không có Thông báo đến SCC-VN trong vòng 5 (năm) ngày làm việc kể từ ngày xuất Hóa Đơn, Khách Hàng được xem là đã đồng ý với Hóa Đơn và Ngày Đến Hạn vẫn được tính như bình thường, tức trong vòng 30 (ba mươi) ngày kể từ ngày xuất Hóa Đơn.

(iv) Total debts of the Client for SCC-VN's Invoices at all times must not exceed VND 1,400,000,000.
Tại mọi thời điểm, tổng nợ của Khách Hàng cho các Hóa Đơn của SCC-VN không được vượt quá 1.400.000.000 VNĐ.

(v) If any Invoice is not paid by the Client by or on the applicable Due Date, an overdue interest rate of 0.04% per day shall be applied to all unpaid amounts owed by the Client to SCC-VN until these amounts are paid up. Notwithstanding provision in this Article, SCC-VN shall be entitled to temporarily suspend to provide service under this Contract without bearing any compensation until the Client fully pays due debts.
Nếu bất kỳ Hóa Đơn chưa được Khách Hàng thanh toán trước hoặc tại Ngày Đến Hạn, một khoản lãi suất nợ quá hạn 0.04% mỗi ngày sẽ được áp dụng cho bất kỳ số tiền nợ quá hạn nào của Khách Hàng đối với SCC-VN cho đến khi khoản thanh toán này được trả. Bất kể quy định tại Điều này, SCC-VN có quyền tạm ngừng cung cấp dịch vụ theo Hợp Đồng này mà không chịu bất kỳ bồi thường nào cho đến khi Khách Hàng thanh toán hết số nợ đến hạn.

(vi) Each Party of this Contract shall be responsible for its own obligations for all governmental taxes and related fees applicable to it in accordance with relevant Vietnamese laws. Client will pay the bank transfer fee.
Mỗi Bên trong Hợp Đồng này sẽ chịu trách nhiệm trả thuế, phí có liên quan áp dụng đối với mỗi Bên theo pháp luật Việt Nam có liên quan. Khách Hàng sẽ thanh toán phí chuyển khoản ngân hàng.

Annex 5
Phụ Lục 6
Waste Manifest
Chứng Từ Chất Thải
(per Templates provided for in Appendix III enclosed to the Circular 02/2022/TT-BTNMT)
(theo Mẫu quy định tại Phụ Lục III kèm theo Thông Tư 02/2022/TT-BTNMT)

TỈNH/THÀNH PHỐ

BIÊN BẢN BÀN GIAO CHẤT THẢI RẮN CÔNG NGHIỆP THÔNG THƯỜNG

Số: .....

1. **Bên giao** (chủ nguồn thải, chủ thu gom, vận chuyển):
Địa chỉ văn phòng: ĐT:
Địa chỉ cơ sở: ĐT:

2. **Bên nhận** (chủ thu gom, vận chuyển hoặc chủ xử lý): Công ty TNHH Siam City Cement (Việt Nam)
Địa chỉ văn phòng: 11 Đoàn Văn Bơ, P. Xóm Chiếu, TP. HCM ĐT: 028.73017018
Địa chỉ cơ sở xử lý: Liên tỉnh lộ 11, Xã Kiên Lương, An Giang ĐT: 0297.3854430

3. **Khối lượng:** CTRCNTT chuyển giao

TT	Các loại chất thải	CTRCNTT chuyển giao (kg)	Ghi chú
1	Tái sử dụng, tái chế để làm nguyên liệu, nhiên liệu cho ngành sản xuất khác (chuyển giao cho tổ chức, cá nhân tiếp nhận CTRCNTT)		Chất thải phải xử lý
2	Chất thải phải xử lý		Chất thải phải xử lý
3	Tổng khối lượng		

4. Bên giao, Bên nhận xác nhận đã thống nhất để kê khai chính xác các thông tin ở mục 1-3

ngày ... tháng ... năm ...	ngày ... tháng ... năm ...	ngày ... tháng ... năm ...
Bên giao (chữ ký, đóng dấu nếu có)	**Bên nhận** (chữ ký, đóng dấu nếu có)	**Bên nhận** Xác nhận đã hoàn thành việc xử lý.
Họ và tên	Họ và tên	Họ và tên

TỈNH/THÀNH PHỐ .....

CHỨNG TỪ CHẤT THẢI NGUY HẠI

Số: số thứ tự / 20..... / 1-2-3-4-5-6.029 VX

1. Chủ CS DV XL CTNH 1: Công ty TNHH Siam City Cement (Việt Nam). Mã số QLCTNH: 69/GPMT-BTNMT

Địa chỉ văn phòng: 11 Đoàn Văn Bơ, P. Xóm Chiếu, TP. HCM

ĐT: 028.73017016

Địa chỉ đại lý: Trạm trung chuyển 1 - Km7, Nguyễn Thị Định, P. Cát Lái, TP. HCM

ĐT: 028.38976001

2. Chủ CS DV XL CTNH 2: Công ty TNHH TM và SX Ngọc Tân Kiên Mã số QLCTNH: 1-2-3-4-5-6.029 VX

Địa chỉ văn phòng: 461 Kinh Dương Vương, Khu Phố 40, Phường An Lạc, TP. HCM

ĐT: 028. 38770847

Địa chỉ cơ sở: Lô G05-4, Lô MB4-1, KCN Đức Hoà 1 Hạnh Phúc, Ấp 5, Xã Mỹ Hạnh, Tỉnh Tây Ninh

ĐT: 0272.3779495.

3. Chủ nguồn thải: ..... Mã số QLCTNH:

Địa chỉ văn phòng:

ĐT:

Địa chỉ cơ sở:

ĐT:

4. Kê khai CTNH chuyển giao (sử dụng thêm trang phụ lục cho bảng dưới đây nếu không ghi đủ)

Số TT	Tên CTNH	Trạng thái tồn tại			Mã chất thải	Số lượng (kg)	Phương pháp xử lý *
		Rắn	Lỏng	Bùn			

* Ghi lần lượt ký hiệu của phương pháp xử lý đã áp dụng đối với từng CTNH: TC (Tận thu/tái chế); TH (Trung hòa); PT (Phân tách/chiết/lọc/kết tủa); OH (Oxy hóa); SH (Sinh học); ĐX (Đồng xử lý); TĐ (Thiêu đốt); HR (Hóa rắn); CL (Cô lập/đóng kén); C (Chôn lấp); SC (Sơ chế); Khác (tên phương pháp)

5. Xuất khẩu CTNH (nếu có): Nước nhập khẩu: ..... Cửa khẩu nhập:

Số hiệu phương tiện: ..... Ngày xuất cảng: ..... Cửa khẩu xuất:

7. Xác nhận việc tiếp nhận đủ số lượng và loại CTNH như kê khai ở mục 4 Số hiệu phương tiện:

7.1. Họ tên người nhận thay mặt CS DV XL CTNH 1/Đơn vị vận chuyển: .....

Ký ..... Ngày .....

7.2. Họ tên người nhận thay mặt mặt CS DV XL CTNH 2: .....

Ký ..... Ngày .....

6. Chủ nguồn thải xác nhận đã thống nhất để kê khai chính xác các thông tin ở mục 1-4 (hoặc 5)	8. Chủ CS DV XL CTNH (cuối cùng) xác nhận đã hoàn thành việc xử lý an toàn tất cả CTNH bằng các phương pháp như kê khai ở mục 4
..... ngày ..... tháng ..... năm	Tây Ninh, ngày ..... tháng ..... năm .....
Chức danh người ký	**Giám đốc**
(Chữ ký đóng dấu)	
[Họ và tên]	**[Họ và tên]**

#Liên số: 1 - 2 - 3 - 4

Ghi chú: .....(ghi rõ trong trường hợp lô CTNH trong chứng từ không được xử lý quá 6 tháng từ ngày tiếp nhận từ CNT)

TỈNH/THÀNH PHỐ

CHỨNG TỪ CHẤT THẢI NGUY HẠI

Số: số thứ tự / 20..... / 69/GPMT-BTNMT

1. Chủ CS DV XL CTNH 1: Công ty TNHH Siam City Cement (Việt Nam). Mã số
GLCTNH: 69/GPMT-BTNMT
Địa chỉ văn phòng: 11 Đoàn Văn Bơ, P. Xóm Chiếu, TP. HCM
ĐT 028.73017018
Địa chỉ đại lý: Trạm trung chuyển 1 - Km7, Nguyễn Thị Định, P. Cát Lái , TP. HCM
ĐT 028.38976001
Địa chỉ cơ sở xử lý: Liên tỉnh lộ 11, Xã Kiến Lương, An Giang
Giang ĐT 0297.3854430

2. Chủ CS DV XL CTNH 2 : không có Mã
số GLCTNH:
Địa chỉ văn phòng:
ĐT
Địa chỉ cơ sở :
ĐT

3. Chủ nguồn thải: ..... Mã số
GLCTNH:
Địa chỉ văn phòng:
ĐT
Địa chỉ cơ sở:
ĐT

4. Kê khai CTNH chuyển giao (sử dụng thêm trang phụ lục cho bảng dưới đây nếu không ghi đủ)

Số TT	Tên CTNH	Trạng thái tồn tại			Mã chất thải	Số lượng (kg)	Phương pháp xử lý *
		Rắn	Lỏng	Bùn			

Ghi lần lượt ký hiệu của phương pháp xử lý đã áp dụng đối với từng CTNH: TC (Tận thu/tái chế); TH (Trung hòa); PT (Phân tách/chiết/lọc/kết tủa); OH (Oxy hóa); SH (Sinh học); ĐX (Đông xử lý); TĐ (Thiêu đốt); HR (Hóa rắn); CL (Cô lập/đóng kén); C (Chôn lấp); SC (Sơ chế); Khác (tên phương pháp)

5. Xuất khẩu CTNH (nếu có): Nước nhập khẩu: ..... Cửa
khẩu nhập
Số hiệu phương tiện: ..... Ngày xuất cảng: ..... Cửa
khẩu xuất:

6. Xác nhận việc tiếp nhận đủ số lượng và loại CTNH như kê khai ở mục 4 Số hiệu phương
tiện:

7. Họ tên người nhận thay mặt CS DV XL CTNH 1/Đơn vị vận chuyển: .....
/..... Ngày: .....

8. Họ tên người nhận thay mặt mặt CS DV XL CTNH 2: .....
/..... Ngày: .....

Chủ nguồn thải xác nhận đã thống nhất để kê khai chính xác các thông tin ở mục 1-4 (hoặc 5)

..... ngày..... tháng..... năm.....

Chức danh người ký

(Chữ ký đóng dấu)

[Họ và tên]

8. Chủ CS DV XL CTNH (cuối cùng) xác nhận đã hoàn thành việc xử lý an toàn tất cả CTNH bằng các phương pháp như kê khai ở mục 4

An Giang, ngày..... tháng..... năm.....

Client Service Superintendent

[Họ và tên]

Liên số: 1 - 2 - 3 - 4

Ghi chú: ..... (ghi rõ trong trường hợp lô CTNH trong chứng từ không được xử lý quá 6 tháng từ ngày tiếp nhận từ CNT)

Annex 7
Phụ Lục 7
List of Persons Authorized to Sign-Off on Waste Manifest
Danh sách Người chịu trách nhiệm ký trên Chứng Từ Chất Thải

Announcement
Thông báo

To: SIAM CITY CEMENT (VIETNAM) LIMITED
Gửi đến: Công Ty Trách Nhiệm Hữu Hạn Siam City Cement (Việt Nam)

As per the Contract No. 007/GEOS/2026 dated 01st Jan 2026
Theo Hợp Đồng số 007/GEOS/2026 ngày 01/01/2026

On behalf of **VIETNAM DONA STANDARD FOOTWEAR CO., LTD**, we are pleased to announce that the following person(s) shall be authorized to sign off on the Waste Manifest for Waste Materials delivery.
Là đại diện của Công Ty TNHH Giày Dona Standard Việt Nam, chúng tôi xin thông báo những người sau đây sẽ có quyền ký giao Chất Thải trên Chứng Từ Giao Nhận Chất Thải:

No *STT*	Name *Tên*	Job Title *Chức vụ*	Signature *Chữ ký mẫu*	Remark *Ghi chú*
1	Nguyễn Thị Ngọc Jan	VGM		
2	Phan Thắng Thái	VGM		
3	Trần Ngọc Jan	VGM		

This announcement is an integral part of the Contract No. 007/GEOS/2026 dated 01st Jan 2026
Thông báo này là một phần không tách rời của Hợp Đồng số 007/GEOS/2026 ngày 01/01/2026

Date 15 Month 12 Year 2025
Ngày 15 tháng 12 năm 2025

(signed by the Client's Legal Representative)
(ký bởi Người đại diện theo pháp luật của Khách Hàng)

HUỲNH THỊ PHƯƠNG LOAN

Annex 8
Phụ Lục 8
List of materials for disposal and items designated for destruction
Danh mục nguyên vật liệu hủy, các mặt hàng hủy

STT	TÊN NGUYÊN VẬT LIỆU
1	Áp gắn khung giày bằng nhựa
2	Bản lề
3	Bán thành phẩm đế giày
4	Bán thành phẩm giày
5	Bán thành phẩm giày lót
6	Bán thành phẩm mát giày
7	Bán thành phẩm mát giày (1đôi = 6 chi tiết (2 lưỡi giày + 2 hông trong + 2 hông ngoài))
8	Băng dệt
9	Băng keo
10	Băng keo giấy
11	Băng nhám
12	Băng nhãn chưa in
13	Băng nhãn chưa in (1Rol = 275 Yard = 251.46 Mét)
14	Băng nhựa
15	Băng nhựa (khổ 22mm)
16	Băng thun
17	Băng thun (khổ 15mm)
18	Băng vải
19	Băng vải (1Rol = 45 Met)
20	Bánh xe bằng nhựa
21	Bao ngón tay bằng nhựa
22	Bệ khóa bằng kim loại
23	Bộ Khóa giày bằng kim loại
24	Bộ sạc
25	Bộ sạc (1bộ = 4 phích cắm + 1 cục sạc)
26	Bu lông bằng kim loại
27	Catalog hướng dẫn (xuất kèm theo sản phẩm)
28	Chỉ các loại
29	Chỉ các loại (1 Cone = 1 Rol = 1500 Met)
30	Chỉ các loại (1 Cone = 1 Rol = 2250 Met)
31	Chỉ các loại (1 Cone = 1 Rol = 5000 Met)
32	Chỉ các loại (1 Lb = 1 Lbs = 22800 Met)
33	Chỉ các loại (1 Lb = 1Lbs = 6750 Met)
34	Chỉ các loại (1 Lbs = 4000 Met)
35	Chỉ biết mặt giày
36	Chỉ từ sợi filament tổng hợp (1 Cone = 1 Rol = 2000 Met)
37	Chỉ từ sợi filament tổng hợp (1 Cone = 1 Rol = 2250 Met)
38	Chỉ từ sợi filament tổng hợp (1 Cone = 1 Rol = 5000 Met)
39	Chỉ từ sợi filament tổng hợp (1Lb = 1Lbs = 6750 Met)
40	Chốt của khóa giày bằng kim loại
41	Chốt dây giày bằng nhựa
42	Chốt giày bằng nhựa
43	Chốt giày bằng sắt

44	Chốt kim loại
45	Chốt sạc
46	Chụp bảo vệ
47	Cục thẳng bằng nhựa
48	Da cừu đã thuộc
49	Da heo đã thuộc
50	Da nhân tạo
51	Da nhân tạo (khổ 137CM)
52	Da nhân tạo (khổ 50")
53	Da nhân tạo (khổ 50"X2.2YD)
54	Da nhân tạo (khổ 54")
55	Da nhân tạo (màng nhựa polyurethane giả da) (khổ 137CM)
56	Da nhân tạo (màng nhựa polyurethane giả da) (khổ 54")
57	Da nhân tạo (thành phần: 25% Polyurethane (PU), 75% Polyester, trọng lượng 545~614g/m2 (khổ 44")
58	Da nhân tạo (thành phần: 25% Polyurethane (PU), 75% Polyester,vải không dệt, trọng lượng 545~614g/m2) (khổ 54")
59	Da nhân tạo (thành phần:24%Nylon6(Recycled),16% Nylon6,60% Polyurethane, vải không dệt loại khác, từ xơ staple, trọng lượng 672~682 g/m2) (khổ 138CM)
60	Da nhân tạo (Từ vải không dệt bằng xơ staple , trọng lượng 575~675g/m2) (khổ 138CM)
61	Da nhân tạo (Từ vải không dệt bằng xơ staple , trọng lượng 625~785g/m2) (khổ 138CM)
62	Da nhân tạo (Từ vải không dệt bằng xơ staple , trọng lượng trên 150g/m2) (khổ 138CM)
63	Da nhân tạo (Từ vải không dệt bằng xơ staple, trọng lượng trên 150g/m2) (khổ 138CM)
64	Da nhân tạo (từ vải không dệt bằng xơ staple, trọng lượng trên 150g/m2) (khổ 140CM)
65	Da nhân tạo (từ vải không dệt loại khác) (khổ 23")
66	Da nhân tạo (từ vải không dệt với filament, trọng lượng trên 150 g/m2)
67	Da nhân tạo (từ vải không dệt với filament, trọng lượng trên 150 g/m2) (khổ 54")
68	Da nhân tạo (từ vải không dệt)
69	Da nhân tạo (vải dệt kim tráng phủ nhựa PU)
70	Da nhân tạo (vải dệt kim tráng phủ nhựa PU) (khổ 44")
71	Da nhân tạo (vải dệt tráng phủ với plastic loại khác) (khổ 54")
72	Da nhân tạo (vải dệt tráng phủ với polyurethane)
73	Da nhân tạo (vải dệt tráng phủ với polyurethane) (khổ 110CM)
74	Da nhân tạo (vải dệt tráng phủ với polyurethane) (khổ 120CM)
75	Da nhân tạo (vải dệt tráng phủ với polyurethane) (khổ 137CM)
76	Da nhân tạo (vải dệt tráng phủ với polyurethane) (khổ 140CM)
77	Da nhân tạo (vải dệt tráng phủ với polyurethane) (khổ 40")
78	Da nhân tạo (vải dệt tráng phủ với polyurethane) (khổ 50")
79	Da nhân tạo (vải dệt tráng phủ với polyurethane) (khổ 52")
80	Da nhân tạo (vải dệt tráng phủ với polyurethane) (khổ 54")
81	Da nhân tạo (vải không dệt bằng filament nhân tạo , trọng lượng 750~950 g/m2 tráng phủ với polyurethane) (khổ 54")
82	Da nhân tạo (vải không dệt bằng filament nhân tạo)
83	Da nhân tạo (vải không dệt bằng filament nhân tạo) (khổ 138CM)
84	Da nhân tạo (vải không dệt bằng filament nhân tạo, trọng lượng 464.5g/m2) (khổ 54")
85	Da nhân tạo (vải không dệt bằng filament nhân tạo, trọng lượng 466.5g/m2) (khổ 54")
86	Da nhân tạo (vải không dệt bằng filament nhân tạo, trọng lượng 545~614g/m2) (khổ 54")

87	Da nhân tạo (vải không dệt bằng filament nhân tạo, trọng lượng 707.17g/m2) (khổ 54")
88	Da nhân tạo (vải không dệt bằng filament nhân tạo, trọng lượng trên 150g/m2) (khổ 137CM)
89	Da nhân tạo (vải không dệt bằng filament nhân tạo, trọng lượng trên 150g/m2) (khổ 138CM)
90	Da nhân tạo (vải không dệt bằng filament nhân tạo, trọng lượng trên 150g/m2) (khổ 140CM)
91	Da nhân tạo (vải không dệt bằng filament nhân tạo, trọng lượng trên 150g/m2) (khổ 52")
92	Da nhân tạo (vải không dệt bằng filament nhân tạo, trọng lượng trên 150g/m2) (khổ 54")
93	Da nhân tạo (vải không dệt bằng staple, trọng lượng trên 150g/m2, tráng phủ polyurethane) (khổ 138CM)
94	Da nhân tạo khổ (137CM)
95	Da thật
96	Da thật (da bò đã thuộc)
97	Da thật (da bò đã thuộc, thành phẩm)
98	Da thật (da dê đã thuộc)
99	Da thật (da dê đã thuộc, thành phẩm)
100	Da, vải, màng nhựa, eva, mút gia công thành phẩm
101	Dây của khóa dây giày bằng nhựa
102	Dây của khóa dây giày bằng nhựa
103	Dây đai
104	Dây đai (Bằng vải đã thêu)
105	Dây đai bằng nhựa
106	Dây đai mắt giày
107	Dây đai trang trí giày bằng vải
108	Dây giày
109	Dây giày (100% polyester)
110	Dây giày bằng da thuộc
111	Dây giày bằng kim loại
112	Dây giày bằng sắt
113	Dây giày bằng thép bện tao bọc nhựa
114	Dây giày bằng vải
115	Dây khóa bằng nhựa
116	Dây sạc
117	Dây tăng cường
118	Dây thun
119	Dây treo nhãn
120	Dây treo nhãn (1 KPC = 1 KPCE = 1000 Cái)
121	Dây treo trang trí bằng kim loại
122	Dây treo trang trí bằng kim loại (1 bộ gồm: 1 dây kim loại + 1 logo kim loại)
123	Dây vải
124	Dây viền đế giày bằng cao su
125	Dây viền đế giày bằng da thuộc (da bò)
126	Dây viền đế giày bằng vải (1 Đôi = 2 Cái)
127	Dụng cụ vặn ốc bằng nhựa
128	Đai ốc bằng sắt (thép)
129	Đai ốc bằng sắt (thép) (kích thước: dài 27.5MM; đường kính 7.9mm)
130	Đai ốc bằng sắt (thép) (kích thước: dài 38.2MM; đường kính 7.9mm)
131	Đai ốc bằng sắt (thép) (kích thước: đường kính 5.3mm)

132	Đai ốc gắn đế giày bằng sắt
133	Đai ốc vít bằng sắt
134	Đế khóa dây giày bằng nhựa
135	Đế ngoài bằng nhựa, carbon, cao su
136	Đế trong bằng cao su
137	Đệm giữa giày bằng nhựa TPU
138	Đèn trang trí giày
139	Đinh ốc bằng kim loại
140	Đinh tán bằng kim loại
141	Đế giữa
142	Đế giữa bằng nhựa
143	Đế giữa EVA
144	Đế khóa dây giày bằng nhựa
145	Đế khóa dây giày bằng nhựa (1 Set = 2 Cái)
146	Đế ngoài (chất liệu nhựa, cao su, thép carbon)
147	Đế ngoài bằng nhựa + cao su
148	Đế ngoài bằng nhựa carbon
149	Đế trong
150	Đệm đế giày
151	Đệm đế giày bằng nhựa (1 KPCE = 1000 Cái)
152	Đệm gót giày
153	Đệm hãm giày bằng sắt
154	Đệm lót EVA
155	Đinh giày golf bằng nhựa(1 KPCE = 1000 Cái)
156	Đinh ốc bằng sắt
157	Đinh ốc bằng sắt (1HPC = 1HPCE = 100 Cái)
158	Đinh ốc bằng sắt (kích thước: dài 14.5MM, rộng 12MM)
159	Đinh tán bằng đồng
160	Đinh tán bằng đồng (1HPC = 1HPCE = 100 Cái)
161	Đinh tán bằng nhôm
162	Đinh tán bằng sắt thép (có đường kính ngoài 5.9mm)
163	Đinh tán gắn trên giày, dép
164	Đinh tán kim loại (1HPC = 1HPCE = 100 Cái)
165	Gia công thành phẩm từ da
166	Gia công thành phẩm từ da, keo các loại
167	Gia công thành phẩm từ da, màng nhựa
168	Gia công thành phẩm từ da, miếng trang trí bằng nhựa
169	Gia công thành phẩm từ da, mút
170	Gia công thành phẩm từ da, tấm eva
171	Gia công thành phẩm từ da, vải
172	Gia công thành phẩm từ da, vải, keo các loại
173	Gia công thành phẩm từ da, vải, màng nhựa
174	Gia công thành phẩm từ da, vải, miếng trang trí bằng nhựa
175	Gia công thành phẩm từ da, vải, mút
176	Gia công thành phẩm từ da, vải, mút, keo các loại
177	Gia công thành phẩm từ da, vải, mút, màng nhựa
178	Gia công thành phẩm từ da, vải, tấm eva
179	Gia công thành phẩm từ da, vải, vải

180	Gia công thành phẩm từ miếng trang trí bằng nhựa
181	Gia công thành phẩm từ miếng trang trí bằng nhựa, keo các loại
182	Gia công thành phẩm từ miếng trang trí bằng nhựa, màng nhựa
183	Gia công thành phẩm từ mút
184	Gia công thành phẩm từ mút, keo các loại
185	Gia công thành phẩm từ mút, màng nhựa
186	Gia công thành phẩm từ tấm eva
187	Gia công thành phẩm từ vải
188	Gia công thành phẩm từ vải, keo các loại
189	Gia công thành phẩm từ vải, keo các loại, mút
190	Gia công thành phẩm từ vải, màng nhựa
191	Gia công thành phẩm từ vải, màng nhựa ép nhiệt, tấm EVA
192	Gia công thành phẩm từ vải, màng nhựa, mút
193	Gia công thành phẩm từ vải, miếng trang trí bằng nhựa
194	Gia công thành phẩm từ vải, miếng trang trí bằng nhựa, mút
195	Gia công thành phẩm từ vải, mút
196	Gia công thành phẩm từ vải, tấm eva
197	Gia công thành phẩm từ vải, vải
198	Gia công thành phẩm từ vải, vải, keo các loại
199	Gia công thành phẩm từ vải, vải, màng nhựa
200	Gia công thành phẩm từ vải, vải, miếng trang trí bằng nhựa, mút
201	Gia công thành phẩm từ vải, vải, mút
202	Gia công thành phẩm từ vải, vải, mút, keo các loại
203	Gia công thành phẩm từ vải, vải, mút, màng nhựa
204	Gia công thành phẩm từ vải, vải, vải
205	Gia công thành phẩm từ vải, vải, vải, keo các loại
206	Gia công thành phẩm từ vải, vải, vải, màng nhựa
207	Gia công thành phẩm từ vải, vải, vải, miếng trang trí bằng nhựa
208	Giá đỡ bánh xe bằng nhôm
209	Giày trượt tuyết
210	Giày đi tuyết
211	Giày thể thao
212	Giầy đế cao
213	Giầy đệm đế giầy
214	Giầy đôn giầy
215	Giầy đôn giầy, dép
216	Giầy ép nhiệt
217	Giầy gói có in (1SH = 1 Tờ)
218	Giầy gói có in logo
219	Giầy gói có in logo (1SH = 1 Tờ)
220	Giầy gói giầy
221	Giầy gói không in
222	Giầy gói không in (1SH = 1 Tờ)
223	Giấy kraft
224	Giấy kraft đã tráng phủ một mặt bằng silicon, định lượng dưới 150g/m2, dạng cuộn, chiều rộng 109CM
225	Giấy lót
226	Giấy trang trí
227	Gót giầy

228	Gót giày bằng nhựa
229	Hạt cườm trang trí bằng nhựa (1 SET= 36 Hạt)
230	Hạt trang trí bằng kim loại
231	Hộp đèn LED dùng để trang trí giày (sử dụng pin 3V)
232	Hộp đựng dép (bằng giấy)
233	Hộp đựng giày
234	Hộp giấy
235	Hộp giấy - Đựng dây giày
236	Hộp giấy (không có nắp đậy) vẽ khoen nhựa
237	Hộp nhựa có nắp giấy để đựng giày
238	Khóa bằng kim loại
239	Khóa bằng nhựa (1bộ = 1dây + 1 khóa chính + 1 chân khóa + 1 khóa giữ dây)
240	Khóa dây giày bằng nhựa
241	Khóa dây giày bằng nhựa (1 bộ = 1 khóa chính + 1 khóa phụ + 1 bánh răng)
242	Khóa dây giày bằng nhựa (1 bộ = 1 khóa chính + 1 khóa phụ)
243	Khóa dây rút bằng nhựa
244	Khóa giày (1 bộ = 1 tay cầm + 1 khớp nối + 1 khóa bằng sắt)
245	Khóa giày bằng kim loại lõi nhựa
246	Khóa giày bằng nhựa (1 bộ = 1 khóa chính + 1 khóa phụ + 1 bánh răng)
247	Khóa giày bằng sắt (1 bộ = 1 vòng đệm + 1 đinh tán + 1 móc khóa)
248	Khóa kéo
249	Khóa lục giác dùng cho giày
250	Khóa nhựa
251	Khóa nhựa (1 set= 1 thân khóa trước+1 thân khóa sau+ 1 lò xo)
252	Khóa nhựa (1bộ = 2 cái)
253	Khoen xỏ bằng kim loại
254	Khoen xỏ bằng kim loại (1 Khoen trên + 1 khoen dưới)
255	Khoen xỏ bằng kim loại (1 khoen xỏ+ 1 ốc tán +1 vòng đệm)
256	Khoen xỏ bằng kim loại (1 KPC = 1000 Cái)
257	Khoen xỏ bằng kim loại (1 KPC = 1000 Cái)
258	Khoen xỏ bằng kim loại (10 TH = 10000 Cái)
259	Khoen xỏ bằng kim loại (1khoen xỏ+ 1ốc tán +1 vòng đệm)
260	Khoen xỏ dây giày
261	Khoen xỏ dây giày (1 KST = 1000 Set)
262	Khoen xỏ dây giày (bằng nhựa)
263	Khoen xỏ dây giày (bằng nhựa)(1 Set = 16 Cái)
264	Khoen xỏ dây giày bằng sắt (1 bộ = 1 vòng đệm + 1 đinh tán + 1 khoen xỏ dây)
265	Khoen xỏ dây giày (1 KST = 1000 Set)
266	Khoen xỏ dây quay (bằng kim loại)
267	Khoen xỏ dây quay (bằng nhựa)
268	Khoen xỏ quai giày (dép) bằng nhựa
269	Khớp nối của khóa giày bằng nhựa
270	Khung carbon
271	Khung giày bằng nhựa
272	Khung giày carbon
273	Khung kim loại
274	Khuy bấm bằng kim loại (1 bộ gồm 4 chi tiết)
275	Khuy bấm bằng kim loại

276	Khuy nhựa (nút nhựa) dùng để trang trí
277	Khóa bằng kim loại
278	Khóa bằng nhựa
279	Khoen xỏ bằng nhựa
280	Khớp nối của khóa giày bằng nhựa
281	Khung nhựa
282	Lò xo bằng sắt
283	Logo bằng nhựa của giày JORDAN (1SH = 1 CÁI)
284	Logo Trang Trí
285	Logo trang trí bằng kim loại (1 logo + 1 khoen cái)
286	Logo trang trí bằng nhựa
287	Logo trang trí bằng vải
288	Logo trang trí bằng vải không dệt
289	Logo trang trí giày bằng kim loại
290	Logo trang trí giày bằng kim loại - 1 Bộ = 1 Cái logo + 2 vít gắn logo
291	Lưỡi giày
292	Long đền bằng nhựa
293	Màng nhựa
294	Màng nhựa ép nhiệt
295	Màng nhựa ép nhiệt (khổ 44")
296	Màng nhựa ép nhiệt (khổ 52")
297	Màng nhựa ép nhiệt (khổ 54")
298	Màng nhựa ép nhiệt (kích thước 91CMX183CM)
299	Màng nhựa TPU (khổ 45CM)
300	Màng nhựa TPU không xốp (khổ 54")
301	Màng silicon không xốp, bề mặt không tự dính
302	Màng silicon không xốp, bề mặt không tự dính (khổ 50CM)
303	Miếng bọc gót giày bằng sợi carbon
304	Miếng chống móc bằng giấy
305	Miếng dán mũi giày
306	Miếng đệm đế giày bằng cao su
307	Miếng đệm đế giày bằng nhôm
308	Miếng đệm đế giày bằng sắt
309	Miếng đệm lót giày bằng nhựa TPU loại xốp được gia cố thêm vật liệu dệt (khổ 54")
310	Miếng kéo dây giày bằng nhựa
311	Miếng làm đế giữa
312	Miếng làm đế giữa (khổ 54")
313	Miếng làm đế giữa bằng nhựa
314	Miếng làm đế giữa bằng nhựa (khổ 38")
315	Miếng làm đế giữa bằng nhựa (kích thước 1SH = 100CMX150CM)
316	Miếng làm đế giữa bằng nhựa (kích thước 1SH = 150CMX100CM)
317	Miếng làm đế giữa chất liệu bằng sản phẩm không dệt từ xơ staple, trọng lượng trên 150g/M2 (kích thước 1SH = 112CMx127CM)
318	Miếng lót bằng mút
319	Miếng lót đế giày bằng cao su
320	Miếng lót đế giày bằng cao su (lót ngoài)
321	Miếng lót đế giày bằng nhựa (dán ngoài chống trượt)
322	Miếng lót giày bằng cao su

323	Miếng lót giày bằng mút
324	Miếng lót giày bằng mút (khổ 54")
325	Miếng lót giày bằng PU
326	Miếng lót mũi giày
327	Miếng lót mũi giày (khổ 36")
328	Miếng lót mũi giày (kích thước 1SH = 145CMX100CM)
329	Miếng lót mũi giày bằng nhựa (khổ 100CMX145CM)
330	Miếng lót mũi giày bằng nhựa (khổ 100CMX150CM)
331	Miếng lót mũi giày bằng nhựa (khổ 36")
332	Miếng mút lót giày
333	Miếng nhựa bao gót giày
334	Miếng nhựa cách nhiệt
335	Miếng nhựa làm cứng gót giày
336	Miếng nhựa làm cứng gót giày (khổ 100CMX145CM)
337	Miếng nhựa làm cứng gót giày (khổ 40"X60")
338	Miếng nhựa lót giày
339	Miếng nhựa lót gót giày (đã định hình)
340	Miếng nhựa lót mũi giày
341	Miếng nhựa lót mũi giày (đã định hình)
342	Miếng thu giữ nhiệt
343	Miếng thu nhiệt (1bộ = 1 tấm giữ nhiệt + 1 điều chỉnh tăng giảm nhiệt độ)
344	Miếng trang trí
345	Miếng trang trí bằng cao su mềm không xốp (khổ 52")
346	Miếng trang trí bằng kim loại
347	Miếng trang trí bằng nhựa
348	Miếng trang trí bằng nhựa (1 Set = 1Pr = 4 Chi tiết)
349	Miếng trang trí bằng nhựa (1 Set = 4 Cái)
350	Miếng trang trí bằng nhựa (1Set = 2 cái khung áp + 2 long đền)
351	Miếng trang trí bằng nhựa (1Set = 2 Cái)
352	Miếng trang trí bằng nhựa (khổ 137CM)
353	Miếng trang trí bằng nhựa (khổ 36")
354	Miếng trang trí bằng nhựa (khổ 38")
355	Miếng trang trí bằng nhựa (khổ 40")
356	Miếng trang trí bằng nhựa (khổ 45CM)
357	Miếng trang trí bằng nhựa (khổ 52")
358	Miếng trang trí bằng nhựa (khổ 54")
359	Miếng trang trí bằng nhựa (khổ 58")
360	Miếng trang trí bằng nhựa (kích thước 1SH = 45CMX45CM)
361	Miếng trang trí đế giày
362	Miếng trang trí đế giày bằng cao su xốp (1 SET = 4 Cái)
363	Miếng trang trí đế giày bằng cao su xốp
364	Miếng trang trí giày
365	Miếng trang trí gót giày
366	Miếng trang trí hông giày
367	Miếng trang trí lưỡi gà bằng nhựa
368	Miếng trang trí lưỡi giày
369	Miếng trang trí mặt giày
370	Miếng trang trí mũi giày

371	Miếng trung đế
372	Móc dây giày bằng nhựa
373	Móc gài logo bằng kim loại
374	Móc giày dép bằng giấy
375	Móc khóa giày bằng sắt
376	Móc khóa giày bằng sắt (1 bộ = 2 vòng đệm + 2 đinh tán + 2 móc khóa)
377	Móc kim loại
378	Móc kim loại (1 bộ = 2 đinh tán + 2 vòng đệm + 1 móc kim loại)
379	Móc kim loại (1 Set = 2 chi tiết (1 móc + 1 vòng đệm))
380	Móc nhựa
381	Mút lót
382	Mút lót (bằng cao su) (khổ 100CM)
383	Mút lót (bằng cao su) (khổ 110CM x 170CM)
384	Mút lót (bằng cao su) (khổ 44")
385	Mút lót (bằng cao su) (khổ 60")
386	Mút lót (bằng cao su) (kích thước 1SH = 60"X49")
387	Mút lót (bằng plastic từ polyetylen) (khổ 54")
388	Mút lót (bằng plastic)
389	Mút lót (bằng plastic) (khổ 100CM)
390	Mút lót (bằng plastic) (khổ 110CMx170CM)
391	Mút lót (bằng plastic) (khổ 145CM)
392	Mút lót (bằng plastic) (khổ 150CMX66.7CM)
393	Mút lót (bằng plastic) (khổ 44")
394	Mút lót (bằng plastic) (khổ 45")
395	Mút lót (bằng plastic) (khổ 48")
396	Mút lót (bằng plastic) (kích thước 44"X54")
397	Mút lót bằng EVA (khổ 48")
398	Màng nhựa TPU không xốp
399	Miếng bọc gót giày bằng sợi carbon
400	Miếng kéo dây giày bằng nhựa
401	Miếng nhựa bảo vệ thanh trượt của giày trượt băng
402	Miếng nhựa gắn lưỡi giày
403	Miếng nhựa làm đế giày
404	Miếng nhựa làm hông giày
405	Miếng nhựa làm quai giày
406	Miếng nhựa lót gót
407	Miếng thu giữ nhiệt
408	Miếng thu nhiệt
409	Miếng trang trí bằng cao su mềm không xốp
410	Miếng trang trí bằng kim loại
411	Miếng trang trí bằng pha lê
412	Miếng trang trí đế giày bằng cao su xốp
413	Móc giày dép bằng nhựa
414	Móc giày dép bằng kim loại
415	Mũi giày bằng nhựa
416	Mũi giày bằng nhựa TPU
417	Mút lót bằng EVA
418	Nam châm vĩnh cửu

419	Nắp của khóa dây quai
420	Nắp hộp bằng giấy
421	Nhãn dán giấy
422	Nhãn dán giấy (1 SH = 1 Cái)
423	Nhãn giấy
424	Nhãn giấy (đã in)
425	Nhãn giấy (đã in)(không in xuất xứ trên mặt)(1 SH = 1 Cái)
426	Nhãn giấy (dán trên hộp)
427	Nhãn giấy (dán trên thùng carton)
428	Nhãn nhựa
429	Nhãn treo
430	Nhãn treo (1 SH = 1 Cái) (khổ 60mmX80mm)
431	Nhãn treo (không ghi xuất xứ in trên mặt)(1 SH = 1 Cái)
432	Nhãn treo bằng da đã thuộc
433	Nhãn treo bằng giấy (đã in) (không in xuất xứ trên mặt)
434	Nhãn treo bằng giấy (đã in) (không in xuất xứ trên mặt) (1 SH = 1 Cái)
435	Nhãn treo bằng kim loại
436	Nhãn treo bằng nhựa
437	Nhãn vải
438	Nhãn vải (1 SH = 1 Cái)
439	Nút kim loại (1 bộ = 2 cái)
440	Nút kim loại (1bộ = 3 cái)
441	Nút kim loại
442	Nút nhựa
443	Nút trang trí bằng kim loại (1 Set = 1 Cái)
444	Nút trang trí bằng nhựa
445	Nút xỏ dây giày bằng kim loại (1 bộ = 1 móc ở trên + 1 nút nằm dưới)
446	Nẹp sắt
447	Ô bi dùng cho giày
448	Ốc gắn đế giày bằng sắt
449	Ốc nhựa
450	Ốc tán bằng nhôm
451	Ốc tán gắn trên giày, dép
452	Ốc tán gắn trên giày, dép bằng sắt
453	Ốc vặn bằng nhôm
454	Ốc vặn bằng sắt
455	Ốc vặn bằng thép
456	Ốc vặn bằng thép của giày trượt tuyết (có đường kính 1.5CM)
457	Ốc vít bằng sắt có đường kính ngoài không quá 16MM
458	Ống xỏ dây giày bằng nhựa
459	Ống xỏ dây giày bằng nhựa (1 Rol = 200 Mét)
460	Ốc tán
461	Ốc vặn
462	Ốc vít
463	Ống nhựa
464	Pát của khóa giày bằng sắt
465	Pát giày bằng sắt
466	Phom giày bằng giấy

467	Phong bì giấy
468	Pin
469	Ruy băng in nhãn
470	Ruy băng in nhãn (1 Rol = 120 Met)
471	Ruy băng in nhãn (1 Rol = 1640 Feet = 499.87 Met)
472	Ruy băng in nhãn (1 Rol = 375 Met)
473	Sách hướng dẫn sử dụng
474	Sản phẩm không dệt
475	Sản phẩm không dệt (bằng filament nhân tạo ,trọng lượng 129-188g/M2) (khổ 44")
476	Sản phẩm không dệt (bằng filament nhân tạo ,trọng lượng trên 150G/m2)
477	Sản phẩm không dệt (bằng filament nhân tạo ,trọng lượng trên 150g/m2) (khổ 100CM)
478	Sản phẩm không dệt (bằng filament nhân tạo ,trọng lượng trên 150g/M2) (khổ 147CM)
479	Sản phẩm không dệt (bằng filament nhân tạo ,trọng lượng trên 150g/M2) (khổ 36")
480	Sản phẩm không dệt (bằng filament nhân tạo ,trọng lượng trên 150G/m2) (khổ 44")
481	Sản phẩm không dệt (bằng filament nhân tạo ,trọng lượng trên 150g/M2) (khổ 54")
482	Sản phẩm không dệt (bằng filament nhân tạo ,trọng lượng trên 150g/M2) (kích thước 36"X72")
483	Sản phẩm không dệt (bằng filament nhân tạo ,trọng lượng trên 150g/M2,chưa ngâm tẩm tráng phủ)
484	Sản phẩm không dệt (bằng filament nhân tạo ,trọng lượng trên 150g/M2,chưa ngâm tẩm tráng phủ) (kích thước 1SH = 36"X72")
485	Sản phẩm không dệt (bằng filament nhân tạo ,trọng lượng trên 70g/M2 --> 150G/m2)
486	Sản phẩm không dệt (bằng filament nhân tạo ,trọng lượng trên 70g/M2 --> 150G/m2,tráng nhựa) (khổ 110CM)
487	Sản phẩm không dệt (bằng filament nhân tạo ,Trọng lượng trên 70g/m2 nhưng không quá 150 g/m2) (khổ 54")
488	Sản phẩm không dệt (chủ yếu bằng xơ staple, trọng lượng trên 150g/m2) (khổ 45")
489	Sản phẩm không dệt (chủ yếu bằng xơ staple, trọng lượng trên 150g/M2) (khổ 140CM)
490	Sản phẩm không dệt (chủ yếu bằng xơ staple, trọng lượng trên 150g/m2) (khổ 44")
491	Sản phẩm không dệt (chủ yếu bằng xơ staple, trọng lượng trên 150g/m2) (khổ 45")
492	Sản phẩm không dệt (chủ yếu bằng xơ staple, trọng lượng trên 150g/m2) (khổ 54")
493	Sản phẩm không dệt (chủ yếu bằng xơ staple, trọng lượng trên 150g/m2) (khổ 56")
494	Sản phẩm không dệt (chủ yếu bằng xơ staple, trọng lượng trên 150g/m2,chưa ngâm tẩm tráng phủ)
495	Sản phẩm không dệt (chủ yếu bằng xơ staple, trọng lượng trên 150g/m2,chưa ngâm tẩm tráng phủ) (khổ 45")
496	Sản phẩm không dệt (từ xơ staple ,trọng lượng lượng trên 25g/m2 nhưng không quá 70g/m2) (khổ 100CM)
497	Sản phẩm không dệt (từ xơ staple ,trọng lượng trên 150g/M2) (khổ 44")
498	Sản phẩm không dệt (từ xơ staple ,trọng lượng trên 150g/M2) (khổ 54")
499	Sản phẩm không dệt (từ xơ staple ,trọng lượng trên 150g/M2,chưa ngâm tẩm tráng phủ)
500	Sản phẩm không dệt (từ xơ staple ,trọng lượng trên 150g/M2,chưa ngâm tẩm tráng phủ) (khổ 155CM)
501	Sản phẩm không dệt (từ xơ staple ,trọng lượng trên 150g/M2,chưa ngâm tẩm tráng phủ) (khổ 44")
502	Sản phẩm không dệt (từ xơ staple ,trọng lượng trên 150g/M2,chưa ngâm tẩm tráng phủ) (khổ 54")
503	Sản phẩm không dệt (từ xơ staple ,trọng lượng trên 70G/M2 --> 150G/M2)
504	Sản phẩm không dệt (từ xơ staple ,trọng lượng trên 70g/M2 nhưng không quá 150g/M2) (khổ 44")

505	Sản phẩm không dệt (từ xơ staple và xơ polyester, trọng lượng trên 150g/m2) (khổ 44")
506	Sản phẩm không dệt (từ xơ staple và xơ polyester, trọng lượng trên 150g/m2) (khổ 54")
507	Sản phẩm không dệt (từ xơ staple và xơ polyester, trọng lượng trên 150g/M2, vải không dệt) (khổ 44")
508	Tấm cao su
509	Tấm cao su lưu hóa không xốp
510	Tấm cao su lưu hóa không xốp (khổ 50")
511	Tấm đan bằng nhựa PE khổ 40" (dùng để sản xuất giày)
512	Tấm EVA
513	Tấm EVA (khổ 200CMX100CM)
514	Tấm gòn
515	Tấm gòn (khổ 152CM)
516	Tấm lót carton
517	Tấm lót giày bằng plastic
518	Tấm nhựa giả da
519	Tấm nhựa giả da (bằng TPU, không xốp, dạng cuộn) (khổ 54")
520	Tấm nhựa giả da (khổ 138 CM)
521	Tấm nhựa giả da (màng plastic không xốp từ polyurethane và polyethylene)
522	Tấm nhựa giả da (màng plastic không xốp từ polyurethane và polyethylene) (khổ 137CM)
523	Tấm nhựa giả da (màng plastic không xốp từ polyurethane và polyethylene) (khổ 138CM)
524	Tấm nhựa giả da (màng plastic không xốp từ polyurethane và polyethylene) (khổ 50")
525	Tấm nhựa giả da (màng plastic không xốp từ polyurethane và polyethylene) (Khổ 54")
526	Tấm nhựa giả da (Tấm nhựa PU chưa gia cố bề mặt) (khổ 54")
527	Tấm nhựa giả da (Tấm nhựa PU đã gia cố bề mặt) (khổ 54")
528	Tấm nhựa giả da (từ polyurethane) (khổ 138CM)
529	Tấm nhựa giả da (từ polyurethane) (khổ 140CM)
530	Tấm nhựa giả da (từ polyurethane) (khổ 54")
531	Tấm nhựa lót
532	Tấm nhựa lót (khổ 100CMX145CM)
533	Tấm nhựa lót (khổ 137CM)
534	Tập hướng dẫn (dùng để xuất kèm theo sản phẩm)
535	Tay cầm khóa giày bằng nhựa
536	Tem ép đế
537	Tem ép nhiệt (tem đề can)
538	Tem ép nhiệt (tem đề can) (khổ 260MMX285MM)
539	Tem ép nhiệt (tem đề can) (khổ 274MMX320MM)
540	Tem ép nhiệt (tem đề can) (khổ 280MMX375MM)
541	Tem ép nhiệt (tem đề can) (khổ 310MMX350MM)
542	Tem ép nhiệt (tem đề can) (khổ 324MMX365MM)
543	Thân hộp bằng giấy
544	Thiết bị điều chỉnh tăng giảm nhiệt độ
545	Thùng Carton
546	Túi đựng dây giày
547	Túi đựng giày
548	Túi đựng giày, dép bằng vải
549	Túi khí
550	Túi lọc hóa chất
551	Túi lọc hóa chất (bằng nylon)
552	Túi nhựa bao hộp giày, dép (dạng hộp)

553	Túi nylon
554	Túi vải
555	Túi vải đựng giày
556	Túi xách đựng giày, dép
557	Tay cầm khóa giày bằng nhựa
558	Tem ép nhiệt
559	Thân hộp bằng giấy
560	Thanh hỗ trợ phanh (thắng) bằng nhựa của giày patanh
561	Thanh trượt bằng sắt của giày trượt băng
562	Vải bố
563	Vải canvas
564	Vải canvas (khổ 43")
565	Vải canvas (khổ 44")
566	Vải canvas (khổ 58")
567	Vải cotton
568	Vải đã in hình mũ giày
569	Vải dệt kim cao su hóa
570	Vải dệt kim cao su hóa (khổ 23")
571	Vải dệt kim cao su hóa (khổ 88CM)
572	Vải dệt kim đan dọc từ xơ tổng hợp, loại khác, đã nhuộm
573	Vải dệt kim đan dọc từ xơ tổng hợp, loại khác, đã nhuộm (khổ 44")
574	Vải dệt thoi (có hàm lượng sợi filament bằng ni lông hoặc các polyamit khác chiếm từ 85% trở lên tính theo khối lượng) (khổ 44")
575	Vải dệt thoi (có hàm lượng sợi filament tái tạo hoặc dải hoặc dạng tương tự chiếm từ 85% trở lên tính theo khối lượng) (khổ 44")
576	Vải dệt thoi bằng sợi filament tái tạo (khổ 44")
577	Vải dệt thoi bằng sợi filament tổng hợp hai lớp (khổ 52")
578	Vải dệt thoi bằng sợi filament tổng hợp(có độ bền cao bằng polyamit) (khổ 168CM)
579	Vải dệt thoi từ sợi filament tổng hợp
580	Vải ép gia cố
581	Vải ép gia cố (khổ 41")
582	Vải ép gia cố (khổ 56")
583	Vải ép gia cố TP gồm 2 lớp: Vải dệt kim và vải thun
584	Vải ép mút
585	Vải ép mút (khổ 40")
586	Vải ép mút (khổ 44")
587	Vải ép mút (khổ 54")
588	Vải ép mút (khổ 56")
589	Vải ép mút (kích thước 42"X60")
590	Vải ép mút (kích thước 44"X2.2Yard)
591	Vải ép nhựa
592	Vải lưới
593	Vải lưới (vải dệt kim đan dọc từ xơ tổng hợp)
594	Vải lưới (khổ 38")
595	Vải lưới (khổ 40")
596	Vải lưới (khổ 44")
597	Vải lưới (khổ 46")
598	Vải lưới (khổ 47")
599	Vải lưới (khổ 48")

600	Vải lưới (khổ 50")
601	Vải lưới (khổ 52")
602	Vải lưới (khổ 54")
603	Vải lưới (khổ 56")
604	Vải lưới (kích thước 140X71.42CM)
605	Vải lưới (kích thước 42"X130")
606	Vải lưới (kích thước 56"X70.3CM)
607	Vải lưới (vải dệt kim)
608	Vải lưới (vải dệt kim) (khổ 36")
609	Vải lưới (vải dệt kim) (khổ 38")
610	Vải lưới (vải dệt kim) (khổ 40")
611	Vải lưới (vải dệt kim) (khổ 42")
612	Vải lưới (vải dệt kim) (khổ 44")
613	Vải lưới (vải dệt kim) (khổ 45")
614	Vải lưới (vải dệt kim) (khổ 46")
615	Vải lưới (vải dệt kim) (khổ 48")
616	Vải lưới (vải dệt kim) (khổ 50")
617	Vải lưới (vải dệt kim) (khổ 52")
618	Vải lưới (vải dệt kim) (khổ 54")
619	Vải lưới (vải dệt kim) (khổ 56")
620	Vải lưới (vải dệt kim) (khổ 56"X70.3CM)
621	Vải lưới (vải dệt kim) (khổ 58")
622	Vải lưới (vải dệt kim) (khổ 60")
623	Vải lưới (vải dệt kim) (kích thước 1SH = 44"X2.2Yard)
624	Vải lưới (vải dệt kim,100% polyester) (khổ 44")
625	Vải lưới (vải dệt kim,100% polyester) (khổ 46")
626	Vải lưới (vải dệt kim,100% polyester) (khổ 52")
627	Vải lưới (vải dệt kim,100% polyester) (khổ 54")
628	Vải lưới (vải dệt kim,100% polyester) (khổ 56")
629	Vải lưới (vải dệt kim,100% polyester) (khổ 60")
630	Vải nỉ
631	Vải nỉ (khổ 44")
632	Vải nỉ (khổ 56")
633	Vải nylon
634	Vải nylon (khổ 44")
635	Vải thun
636	Vải thun (khổ 42")
637	Vải thun (khổ 44")
638	Vải thun (khổ 45")
639	Vải thun (khổ 52")
640	Vải thun (khổ 54")
641	Vải thun (khổ 60")
642	Vải tráng keo
643	Vải tráng keo (khổ 40")
644	Vải tráng keo (khổ 42")
645	Vải tráng keo (khổ 44")
646	Vải tráng keo (khổ 52")
647	Vải tráng keo (khổ 53")

648	Vải tráng keo (khổ 54")
649	Vải tráng keo (khổ 56")
650	Vải tráng keo (khổ 58")
651	Vải tráng keo (Vải dệt đã được ngâm tẩm, tráng, phủ hoặc ép với plastic)
652	Vải tráng keo (Vải dệt đã được ngâm tẩm, tráng, phủ hoặc ép với plastic) (khổ 150X66 68CM)
653	Vải tráng keo (Vải dệt đã được ngâm tẩm, tráng, phủ hoặc ép với plastic) (khổ 43")
654	Vải tráng keo (vải dệt đã được ngâm tẩm, tráng, phủ hoặc ép với plastic) (khổ 44")
655	Vải tráng keo (Vải dệt đã được ngâm tẩm, tráng, phủ hoặc ép với plastic) (khổ 56")
656	Vải tráng keo (Vải dệt đã được ngâm tẩm, tráng, phủ hoặc ép với plastic) (khổ 58")
657	Vải tráng keo (vải dệt đã được tráng phủ với plastic) (khổ 44")
658	Vớ lót may trong giày thể thao
659	Vòng đệm bằng đồng
660	Vòng đệm bằng đồng (1 HPC = 1 HPCE = 100 Cái)
661	Vòng đệm bằng đồng (1KPC = 1 KPCE = 1000 CÁI)
662	Vòng đệm bằng đồng của giày trượt tuyết
663	Vòng đệm bằng nhôm
664	Vòng đệm bằng nhựa
665	Vòng đệm bằng nhựa của giày trượt tuyết
666	Vòng đệm bằng sắt
667	Vòng đệm bằng sắt (1 HPC = 1 HPCE = 100 Cái)
668	Vòng đệm kim loại
669	Cao su styren - butadien (SBR)
670	Hạt nhựa polyeste khác
671	Canxi carbonat

CÔNG TY CỔ PHẦN TM TÀI TIẾN **CN NHÀ MÁY XỬ LÝ CTNH VÀ CTRSH** Số: PL01/01-2026/HĐCTNH-DS/TT	**CỘNG HÒA XÃ HỘI CHỦ NGHĨA VIỆT NAM** **Độc Lập – Tự Do – Hạnh Phúc** ooooo

PHỤ LỤC HỢP ĐỒNG

(V/v: Bổ sung chất thải)

- Căn cứ vào Hợp đồng số: 01-2026/HĐCTNH-DS/TT giữa Công Ty TNHH Giày Dona Standard Việt Nam và Chi Nhánh Nhà Máy Xử Lý Chất Thải Nguy Hại Và Chất Thải Rắn Sinh Hoạt – Công Ty Cổ Phần TM Tài Tiến.

Hôm nay, ngày 02 tháng 05 năm 2026, Hai bên gồm có:

BÊN A: CÔNG TY TNHH GIÀY DONA STANDARD VIỆT NAM

* Địa chỉ : KCN Xuân Lộc, Xã Xuân Hòa, Thành phố Đồng Nai, Việt Nam
* Điện thoại : 02513-744828
* Điện diện bởi: Bà HUỲNH THỊ PHƯƠNG LOAN Chức vụ: Tổng Giám Đốc
* Mã số thuế : 3600834796

BÊN B: CHI NHÁNH NHÀ MÁY XỬ LÝ CHẤT THẢI NGUY HẠI VÀ CHẤT THẢI RẮN SINH HOẠT - CÔNG TY CỔ PHẦN TM TÀI TIẾN

* Đại diện pháp lý: Ông VŨ VĂN LỘC Chức vụ: Giám Đốc
* Địa chỉ: Ấp Nhân Hòa, Xã Hưng Thịnh, Thành phố Đồng Nai, Việt Nam
* Điện thoại: 0251.6294986
* MST: 3602168686-001

❖ Sau khi thỏa thuận hai bên đồng ý ký kết phụ lục hợp đồng với nội dung sau:

ĐIỀU 1: NỘI DUNG PHỤ LỤC

1. Điều chỉnh nội dung tại **ĐIỀU 1: NỘI DUNG** của hợp đồng số: 01-2026/HĐCTNH-DS/TT với nội dung như sau:
   - Trước khi điều chỉnh:
     ĐIỀU 1: NỘI DUNG
     Bên A đồng ý giao cho Bên B là đơn vị thu gom, vận chuyển và xử lý bao bì, vỏ thùng rỗng dính hóa chất và chất thải nguy hại của Bên A.
   - Sau khi điều chỉnh:
     ĐIỀU 1: NỘI DUNG
     Bên A đồng ý giao cho Bên B là đơn vị thu gom, vận chuyển và xử lý bao bì, vỏ thùng rỗng dính hóa chất, chất thải nguy hại và chất thải thông thường, sinh hoạt của Bên A.
2. Hai bên thống nhất bổ sung thêm các loại chất thải và đơn giá thu gom, vận chuyển và xử lý tại **ĐIỀU 5: SỐ LƯỢNG – ĐƠN GIÁ** của Hợp đồng số: 01-2026/HĐCTNH-DS/TT với nội dung như sau:

ĐIỀU 5: SỐ LƯỢNG – ĐƠN GIÁ

1. GIÁ XỬ LÝ CHẤT THẢI NGUY HẠI:

Stt	Tên chất thải	Trạng thái tồn tại	Mã Số CTNH	Chi phí Xử lý (vnđ/Kg)	Phương pháp xử lý
1	Bùn thải có các thành phần nguy hại từ quá trình xử lý nước thải công nghiệp (bùn sau khi ép)	Bùn	12 06 05	5,000	Cô lập trong hố chôn lấp an toàn
2	Bùn thải có các thành phần nguy hại từ quá trình xử lý nước thải công nghiệp (lẫn nước)	Bùn	12 06 05	5,500	Cô lập trong hố chôn lấp an toàn
3	Các loại chất thải khác có thành phần nguy hại	Rắn/lỏng	12 02 06	5,200	Thiêu đốt, tro xỉ hóa rắn
Ghi chú	Đơn giá áp dụng định mức khối lượng chất thải thu gom phải từ 2,000 kg/chuyến trở lên. Nếu bên A giao ít hơn 2,000 kg/chuyến thì bên A vẫn thanh toán đủ 2,000 kg/chuyến. (tức 2,000 kg x đơn giá cùng loại vnđ/kg)				

2. GIÁ XỬ LÝ CHẤT THẢI THÔNG THƯỜNG, SINH HOẠT:

Stt	Tên chất thải	Trạng thái tồn tại	Chi phí Xử lý (vnđ/Kg)	Ghi Chú
1	Nước thải có lẫn dầu mỡ từ khu vực nhà bếp	Bùn	4,200	Xử lý tại hệ thống xử lý nước thải 150M³
2	Bùn phát sinh từ nhà vệ sinh, bể tự hoại	Bùn	2,750	Xử lý tại hệ thống xử lý nước thải 150M³
3	Kính vỡ	Rắn	2,600	Nghiền, hóa rắn, chôn lấp hợp vệ sinh
Ghi chú	- Đơn giá áp dụng định mức khối lượng tại mục 1 bàn giao từ 2,000 kg/chuyến trở lên. Nếu bên A giao ít hơn 2,000 kg/chuyến thì bên A vẫn thanh toán đủ 2,000 kg/chuyến. (tức 2,000 kg x 4.200 vnđ) - Đơn giá áp dụng định mức khối lượng tại mục 2 bàn giao từ 4.000 kg/chuyến trở lên. Nếu bên A giao ít hơn 4.000 kg/chuyến thì bên A vẫn thanh toán đủ 4.000 kg/chuyến. (tức 4.000 kg x 3.000 vnđ) - Đơn giá áp dụng định mức khối lượng tại mục 3 bàn giao từ 1,200 kg/chuyến trở lên. Nếu bên A giao ít hơn 1,200 kg/chuyến thì bên A vẫn thanh toán đủ 1,200 kg/chuyến. (tức 1,200 kg x 2,600 vnđ)			

Đơn giá thu gom, vận chuyển và xử lý CTNH và chất thải thông thường, sinh hoạt chưa bao gồm thuế GTGT.

(% GTGT thay đổi theo quy định pháp luật hiện hành)

ĐIỀU 2: ĐIỀU KHOẢN CHUNG

- Phụ lục hợp đồng này là một bộ phận không thể tách rời hợp đồng chính số: 01-2026/HĐCTNH-DS/TT
- Các điều khoản khác không nêu trong phụ lục hợp đồng này được thực hiện như hợp đồng chính số: 01-2026/HĐCTNH-DS/TT
- Phụ lục hợp đồng này được lập thành 04 bản, mỗi bên giữ 02 bản có giá trị như nhau. Phụ lục này có hiệu lực kể từ ngày 02 tháng 05 năm 2026 đến ngày 31/12/2026.

ĐẠI DIỆN BÊN B	ĐẠI DIỆN BÊN A
VŨ VĂN LỘC	HUỲNH THỊ PHƯƠNG LOAN

CỘNG HÒA – XÃ HỘI - CHỦ NGHĨA –VIỆT NAM
Độc lập – Tự do – Hạnh phúc

.....

HỢP ĐỒNG THU GOM VÀ XỬ LÝ THÙNG HÓA CHẤT RỖNG

Hợp đồng số: 01-2026/HĐCTNH-DS/TT

- Căn cứ Bộ luật Dân sự số 91/2015/QH13 được Quốc Hội thông qua ngày 24/11/2015 và có hiệu lực vào ngày 01/01/2017.

- Căn cứ luật Thương Mại của Quốc Hội nước Cộng Hòa Xã Hội Chủ Nghĩa Việt Nam số 36/2005/QH11 ngày 14/06/2005, được sửa đổi bổ sung bởi luật Quản lý ngoại thương số 05/2017/QH14 ngày 12/06/2017, có hiệu lực từ ngày 1/1/2018.

- Căn cứ Luật Bảo Vệ Môi Trường số 72/2020/QH14 ngày 17/11/2020 được Quốc Hội nước Cộng Hòa Xã Hội Chủ Nghĩa Việt Nam thông qua;

- Căn cứ Nghị định số 45/2022/NĐ-CP ngày 07/07/2022 của Chính Phủ quy định về xử phạt vi phạm hành chính trong lĩnh vực bảo vệ môi trường;

- Căn cứ Nghị định số 08/2022/TT-BTNMT ngày 10/01/2022 về việc quy định chi tiết thi hành một số điều của Luật Bảo vệ môi trường;

- Căn cứ Thông tư số 02/2022/TT-BTNMT ngày 10/01/2022 v/v Quy định chi tiết thi hành một số điều của Luật Bảo vệ môi trường;

- Căn cứ Giấy phép đăng ký kinh doanh số 3602168686 của Công ty Cổ Phần TM Tài Tiến do Sở Kế hoạch & Đầu tư tỉnh Đồng Nai cấp phép ngày 11/11/2009, điều chỉnh lần thứ 16 ngày 19/12/2024;

- Căn cứ Giấy chứng nhận đăng ký hoạt động chi nhánh số 3602168686-001 của chi nhánh Nhà máy xử lý chất thải nguy hại và chất thải rắn sinh hoạt – Công ty Cổ Phần TM Tài Tiến do Sở Kế hoạch và Đầu tư cấp lần đầu ngày 26/07/2010 và cấp lần bảy ngày 05/03/2025.

- Căn cứ Giấy phép môi trường số 433/GPMT-BTNMT do Bộ Tài nguyên và Môi trường cấp ngày 21/10/2024;

- Căn cứ vào nhu cầu và khả năng của hai bên.

Hôm nay, Ngày 20 Tháng 1 năm 2025, Hai bên gồm có:

Bên A: **CÔNG TY TNHH GIÀY DONA STANDARD VIỆT NAM**

* Địa chỉ : KCN Xuân Lộc, Xã Xuân Hòa, Tỉnh Đồng Nai, Việt Nam.

* Điện thoại : 02513-744828

* Điện diện bởi : Bà HUỲNH THỊ PHƯƠNG LOAN Chức vụ: Tổng Giám Đốc

* Mã số thuế : 3600834796

* Tên tài khoản : CÔNG TY TNHH GIÀY DONA STANDARD VIỆT NAM

* Tài khoản số : 012 1001149716 tại Ngân Hàng TMCP Ngoại Thương Việt Nam – Chi Nhánh Đông Đồng Nai

* Địa chỉ ngân hàng: Số 53A/4, Quốc lộ 1A, Phường Hố Nai, Tỉnh Đồng Nai, Việt Nam

BÊN B: CHI NHÁNH NHÀ MÁY XỬ LÝ CHẤT THẢI NGUY HẠI VÀ CHẤT THẢI RẮN SINH HOẠT - CÔNG TY CỔ PHẦN TM TÀI TIẾN

* Đại diện pháp lý: **Ông VŨ VĂN LỘC** - Chức vụ:Giám Đốc

* Địa chỉ : Ấp Nhân Hòa, Xã Hưng Thịnh, Tỉnh Đồng Nai, Việt Nam.

* Điện thoại : 0251.6294986

* MST : 3602168686-001

* Tài khoản số : 113002994224

* Mã ngân hàng : ICBVVNVX680

* Tên ngân hàng : Ngân hàng TMCP Công thương Việt Nam - Chi nhánh Đồng Nai

* Địa chỉ ngân hàng : 77D, Hưng Đạo Vương, Phường Trấn Biên, Tỉnh Đồng Nai

*Tên chủ tài khoản: **CHI NHÁNH NHÀ MÁY XỬ LÝ CHẤT THẢI NGUY HẠI VÀ CHẤT THẢI RẮN SINH HOẠT – CÔNG TY CỔ PHẦN TM TÀI TIẾN**

Hai bên đã đồng ý thống nhất ký kết hợp đồng với các điều khoản như sau:

ĐIỀU 1: NỘI DUNG

Bên A đồng ý giao cho Bên B là đơn vị thu gom, vận chuyển và xử lý bao bì, vỏ thùng rỗng dính hóa chất và chất thải nguy hại của Bên A.

ĐIỀU 2: ĐIỀU KIỆN TIẾP NHẬN

2.1 Đơn vị tiếp nhận

Bên B sẽ tiếp nhận chất thải tại kho chứa chất thải của Bên A.

(Địa chỉ: KCN Xuân Lộc, Xã Xuân Hòa, Tỉnh Đồng Nai, Việt Nam.)

2.2 Thời gian tiếp nhận

Việc tiếp nhận chất thải được thực hiện theo yêu cầu của Bên A.

ĐIỀU 3: TRÁCH NHIỆM

+ Trách nhiệm Bên A:

- Sắp sếp, bố trí khu vực thực hiện đảm bảo cho xe Bên B ra, vào được thuận lợi.

- Đối với CTNH: Bên A phải hoàn thành việc lập chứng từ CTNH theo Thông tư số 02/2022/TT-BTNMT ngày 10/01/2022.
- Bên A phải hoàn thành việc lập chứng từ chất thải nguy hại hoặc Biên bản bàn giao chất thải và các giấy tờ liên quan trong vòng 120 phút (thời gian làm việc). Thời gian được tính từ khi Bên B thực hiện xong việc thu gom chất thải.

+ Trách nhiệm Bên B:

- Thực hiện theo đúng nội dung tại điều 1 như trên.
- Giữ vệ sinh trong quá trình thu gom và vận chuyển
- Nhân viên Bên B khi vào nhà máy phải tuyệt đối tuân thủ quy định an toàn và nội qui của Bên A.
- Bên B có trách nhiệm tuân theo luật Bảo vệ Môi trường, các quy định của địa phương về Bảo Vệ môi trường và Quyết định về việc ban hành Danh mục chất thải nguy hại theo Thông tư số số 02/2022/TT-BTNMT ngày 10/01/2022 về việc quy định về Quản lý chất thải nguy hại trong quá trình thu gom, vận chuyển, xử lý hợp lý bao bì, vỏ thùng hóa chất rỗng được thu gom từ Bên A theo giải trình đã được phê duyệt, tóm tắt như sau:
  - ❖ Bao bì, vỏ thùng hoá chất rỗng: Được xử lý hoá- lý trong các hệ thống súc rửa, vệ sinh thùng phuy để thu hồi.
  - ❖ Bên B có trách nhiệm xử lý hợp lý những chất thải phát sinh trong quá trình vệ sinh đúng theo Luật pháp Việt Nam.
  - ❖ Sau khi bao bì, vỏ thùng hoá chất rỗng đã được Bên B vận chuyển ra khỏi nhà máy của Bên A, nếu có bất kỳ sự cố nào xảy ra thì Bên B hoàn toàn chịu trách nhiệm.
- Khi thu gom, vận chuyển chất thải bên B chỉ sử dụng các xe vận chuyển được cho phép, xe có thiết lập định vị GPS, xe còn hạn đăng kiểm. Tài xế vận chuyển có đầy đủ giấy phép lái xe hợp lệ và được trang bị bảo hộ lao động theo qui định. Bên B thông báo cho bên A vị trí lưu trữ và xử lý chất thải, rác thải của bên A. Trong trường hợp thay đổi vị trí xử lý thì bên B phải thông báo cho bên A được biết qua email hoặc điện thoại hoặc gửi văn bản thông báo.
- Giá cả xử lý cung cấp cho Công ty phải tương đồng nhau giữa các Công ty trong tập đoàn không cao hơn giá thị trường. Nếu cao hơn thì phải bồi thường hay hoàn trả phần chênh lệch cho bên A.
- Trước khi tiến hành thi công Bên B phải tiến hành kiểm tra các tình huống khẩn cấp có thể xảy ra tại khu vực làm việc của mình như: phòng cháy chữa cháy, phương án ứng cứu khẩn cấp khi có sự cố. Các biện pháp đảm bảo về môi trường, sức khỏe an toàn tại công trình... thông qua sự hướng dẫn và hỗ trợ của bộ phận SMD của nhà máy
- Đại diện Bên B phải thống nhất với Bên A tuân thủ an toàn vệ sinh lao động đối với công tác phòng chống cháy nổ, thiết bị bảo hộ lao động, vệ sinh môi trường.
- Bên B phải thực hiện việc mua bảo hiểm rủi ro 24/24 cho người lao động của mình (trong trường hợp không có mua Bảo hiểm y tế) trước khi vào nhà máy để thực hiện thi công công trình.
- Trong trường hợp Bên B vi phạm "Quy định về an toàn, vệ sinh lao động đối với nhà thầu
- Các quy tắc xử phạt và cam kết thực hiện" mà hai Bên đã ký kết thì Bên A căn cứ vào quy định này để xử phạt.

- Không để người lao động của mình vào khu vực cấm, khu làm việc của Bên A hoặc những nơi khác không liên quan tới việc thực hiện hợp đồng này. Chịu trách nhiệm bồi thường thiệt hại do những hành vi trên gây ra.
- Tự chịu trách nhiệm về tai nạn lao động và các chế độ xã hội khác đối với người lao động của mình.
- Bên B phải chịu tất cả các khoản chi phí bảo vệ môi trường liên quan đến rác thải nhận từ Bên A.
- Bên B trong quá trình thực hiện tại Bên A mà làm hư hỏng các vật dụng, thiết bị, tài sản của Bên A thì Bên B phải bồi thường theo giá trị thị trường tại thời điểm đó cho Bên A.
- Tuyệt đối không được phép gián tiếp cấu kết với công nhân của Bên A để có hành vi trục lợi hoặc trực tiếp có hành vi trộm cắp tài sản của Bên A với bất kì tài sản có giá trị lớn hay nhỏ. Các hành vi vi phạm đều sẽ xử lý theo quy định của pháp luật và tùy theo mức độ, giá trị Bên A có quyền chấm dứt hợp đồng với Bên B ngay lập tức.
- Cam kết trong quá trình hợp tác hoặc giao dịch sẽ tuân thủ các quy định chính sách kinh doanh thành tín liêm khiết của Tập Đoàn Phong Thái, bao gồm nhưng không giới hạn các nghĩa vụ sau đây:
  - ❖ Không trực tiếp hoặc gián tiếp cung cấp cho nhân viên Phong Thái và người liên quan, hứa hẹn, yêu cầu hoặc chấp nhận lợi ích không chính đáng dưới bất kỳ hình thức nào, hoặc làm những điều trái với thành tín, trái phép hoặc làm trái nhiệm vụ được giao.
  - ❖ Không trực tiếp hoặc gián tiếp cung cấp hay tiếp nhận bất kỳ quà cáp, sự chiêu đãi không hợp lý hoặc những lợi ích không chính đáng.
  - ❖ Tuân thủ quy định pháp luật về lao động, bình đẳng, phòng chống quấy rối tình dục; cung cấp môi trường làm việc lành mạnh và an toàn cho người lao động.
  - ❖ Bảo vệ nhân quyền: phải tránh những hành động gây tổn hại đến tinh thần và sức khỏe của người lao động
  - ❖ Nghiêm cấm các hành vi bao gồm nhưng không giới hạn: về phân biệt chủng tộc, khiếm khuyết cơ thể, tình trạng thai sản, hôn nhân...

<u>ĐIỀU 4 :</u> LỊCH VẬN CHUYỂN

- Bên B sẽ điều xe đến nhà máy của Bên A theo định kỳ hoặc không chậm quá 24 giờ sau khi nhận được thông báo của bên A.
- Bên B phải đảm bảo rằng chỉ có những xe được đăng ký vận chuyển của Bên B thì mới được thu gom và vận chuyển thùng hoá chất rỗng từ Bên A về cơ sở xử lý của Bên B.

<u>ĐIỀU 5 :</u> SỐ LƯỢNG – ĐƠN GIÁ

- Số lượng căn cứ theo số lượng thực tế Bên A giao nhận cho Bên B tại kho của Bên A.
- **Phương pháp xác định khối lượng:** Khối lượng chất thải được xác định tại trạm cân của Bên A (Bên A sẽ gửi giấy kiểm định trạm cân có hiệu lực pháp luật cho Bên B để lưu hồ sơ). Trong trường hợp Bên A không có trạm cân thì khối lượng chất thải sẽ được xác định bằng thiết bị cân phù hợp có sự thống nhất của đại diện hai bên. Việc xác định khối lượng chất thải sẽ chịu sự giám sát của đại diện hai bên.

+ Chi phí xử lý là chi phí mà Bên B thực hiện thu gom, vận chuyển và xử lý theo như bảng giá đính kèm:

1. **<u>GIÁ XỬ LÝ CHẤT THẢI NGUY HẠI:</u>**

Stt	Tên chất thải	Trạng thái tồn tại	Mã Số CTNH	Chi phí Xử lý (vnd/Kg)	Ghi Chú
1	Bao bì cứng thải bằng kim loại Thùng phuy sắt 200L	Rắn	18 01 02	5,500	
2	Bao bì cứng thải bằng kim loại Thùng sắt 60L	Rắn	18 01 02	5,500	
3	Bao bì cứng thải bằng kim loại Thùng thiếc 15L	Rắn	18 01 02	5,500	
4	Bao bì cứng thải bằng kim loại Thùng thiếc 10L	Rắn	18 01 02	5,500	
5	Bao bì cứng thải bằng kim loại Thùng thiếc 1L, 5L	Rắn	18 01 02	5,500	
6	Bao bì cứng thải bằng kim loại Bình nhôm 1L	Rắn	18 01 02	5,500	
7	Bao bì kim loại cứng thải (*)	Rắn	18 01 02	5,500	
8	Bao bì cứng thải bằng nhựa Thùng phuy nhựa 200L	Rắn	18 01 03	5,500	
9	Bao bì cứng thải bằng nhựa Thùng Nhựa 120L	Rắn	18 01 03	5,500	
10	Bao bì cứng thải bằng nhựa Thùng nhựa 35L	Rắn	18 01 03	5,500	
11	Bao bì cứng thải bằng nhựa Thùng nhựa 30L	Rắn	18 01 03	5,500	
12	Bao bì cứng thải bằng nhựa Thùng nhựa 25L	Rắn	18 01 03	5,500	
13	Bao bì cứng thải bằng nhựa Thùng nhựa 20L	Rắn	18 01 03	5,500	
14	Bao bì cứng thải bằng nhựa Bình nhựa 15L	Rắn	18 01 03	5,500	
15	Bao bì cứng thải bằng nhựa Can nhựa 10L (trắng, xanh)	Rắn	18 01 03	5,500	
16	Bao bì cứng thải bằng nhựa Can nhựa 1L – 3L – 5L)	Rắn	18 01 03	4,000	
17	Bao bì cứng thải bằng vật liệu khác	Rắn	18 01 04	5,500	
18	Hóa chất và hỗn hợp hóa chất phòng thí nghiệm thải có các thành phần nguy hại	Lỏng	19 05 02	5,500	
19	Chất thải lây nhiễm (Bao gồm cả chất thải sắc nhọn)	Rắn	13 01 01	5,500	
20	Bóng đèn huỳnh quang thải	Rắn	16 01 06	5,500	
21	Ắc quy chì thải	Rắn	19 06 01	5,000	
22	Pin, Ắc quy thải	Rắn	16 01 12	5,000	
23	Các thiết bị, linh kiện điện tử thải hoặc các thiết bị điện có các linh kiện điện tử thải	Rắn	16 01 13	5,000	
24	Que hàn thải có các kim loại nặng hoặc thành phần nguy hại	Rắn	07 04 01	5,000	
25	Xỉ hàn có các kim loại nặng hoặc các thành phần nguy hại	Rắn	07 04 02	5,000	

26	Chất hấp thụ thải, vật liệu lọc	Rắn	18 02 01	5,000	
27	Chất thải lẫn dầu	Rắn	19 07 01	5,500	
28	Hóa chất thải có các thành phần nguy hại	Rắn/Lỏng	13 01 02	5,500	

Đơn giá thu gom, vận chuyển và xử lý CTNH chưa bao gồm thuế GTGT.

(% GTGT thay đổi theo quy định pháp luật hiện hành).

Ghi chú: (*) Bao bì kim loại cứng thải nêu trên bao gồm các bao bì kim loại khác khi thải ra là CTNH: lon hóa chất, hũ sơn/ keo dán, hũ dung môi pha sơn, hũ chứa chất đông cứng, súng bắn sơn và tất cả những loại bao bì kim loại khác có mã CTNH là 18 01 02. Ngoại trừ những loại chất thải đã đề cập tại mục 1 có số thứ tự 1,2,3,4,5,6

<u>ĐIỀU 6</u> : PHƯƠNG THỨC THANH TOÁN

- Bên B sẽ xuất hóa đơn cho Bên A. Bên A sẽ căn cứ vào chứng từ nhận được, hóa đơn tháng này sẽ thanh toán từ ngày 01 đến ngày cuối cùng của tháng sau. Cho những hóa đơn, chứng từ đúng và hoàn chỉnh.
- Bên A thanh toán cho Bên B bằng tiền đồng Việt Nam theo hình thức chuyển khoản dựa trên số lượng thực tế giao nhận qua mỗi lần thu gom chất thải tại kho lưu trữ của bên A (phí chuyển khoản do Bên B chịu)
- Người thụ hưởng: **CHI NHÁNH NHÀ MÁY XỬ LÝ CHẤT THẢI NGUY HẠI VÀ CHẤT THẢI RẮN SINH HOẠT – CÔNG TY CỔ PHẦN TM TÀI TIẾN**
- Mã số thuế: 3602168686-001
- Tài khoản số: 113002994224 tại ngân hàng TMCP Công thương Việt Nam - Chi nhánh Đồng Nai

<u>ĐIỀU 7</u>: ĐIỀU KHOẢN CHUNG

- Hai bên cam kết thực hiện đầy đủ các điều khoản đã ký, nếu có phát sinh hoặc thay đổi trong quá trình thực hiện của hai bên sẽ thỏa thuận giải quyết và được thể hiện bằng Phụ Lục Hợp Đồng.
- Hợp đồng này có hiệu lực kể từ ngày 01/01/2026 đến hết ngày 31/12/2028. Một tháng trước khi hết hạn hợp đồng, hai bên sẽ cùng nhau bàn bạc để tái ký lại hợp đồng.
- Hợp đồng trên được lập thành 05 bản, Bên A giữ 03 bản, Bên B giữ 02 bản có giá trị như nhau.
- Hợp đồng này có thể bị đơn phương chấm dứt (phải báo trước 1 tháng) nếu một bên vi phạm các cam kết về bảo vệ Môi trường theo luật và các quy định hiện hành.

ĐẠI DIỆN BÊN B	ĐẠI DIỆN BÊN A
VŨ VĂN LỘC	HUỲNH THỊ PHƯƠNG LOAN

CÔNG TY TNHH BÁCH VIỆT ĐỒNG NAI
VP&PTN: Số 27, Tổ 6, Khu phố 6, P. Tam Hiệp, Tp. Biên Hòa, ĐN.
Điện thoại: (0251).8822.789 Fax: (0251).8822.388
Email: bachvietdongnai2021@gmail.com

VIMCERTS 045

VILAS 621

KẾT QUẢ THỬ NGHIỆM

Số : 0511-24-KT

Đồng Nai, ngày 16 tháng 07 năm 2024

1. Địa điểm lấy mẫu : CÔNG TY TNHH GIÀY DONA STANDARD VIỆT NAM – CƠ SỞ 2

2. Địa chỉ : KCN Xuân Lộc, Xã Xuân Tâm, Huyện Xuân Lộc, Tỉnh Đồng Nai, Việt Nam

3. Ngày lấy mẫu : 24/06/2024, trời nắng

4. Loại mẫu : Khí thải tại nguồn

5. Thời gian thử nghiệm : 25/06/2024 – 01/07/2024

6. Kết quả thử nghiệm : Xem trang 1-7/7

Bảng 1: Ống thoát khí thải NOS A xưởng 1A – Phòng pha trộn hóa chất (240624-01 (01-KT)), NOS A xưởng 1A – Chuyền lasting (240624-01 (02-KT))

TT	CHỈ TIÊU	PHƯƠNG PHÁP	ĐƠN VỊ	KẾT QUẢ		QCVN19:2009/ BTNMT Cột B, Kp=0,8, Kv=1	QCVN 20:2009/ BTNMT
				KT01	KT02		
1	Lưu lượng(1)	US EPA 02	m^3/h	1.869	3.980	>100.000	-
2	Bụi tổng (1)	US EPA 05	mg/Nm^3	<30(a)	<30(a)	160	-
3	Trietylamin (3)	PD CEN/TS 13649:2014 + US EPA Method 18+ US EPA Method 0031	mg/Nm^3	KPH (<0,001)	KPH (<0,001)	-	100
4	Toluen (3)	PD CEN/TS 13649:2014	mg/Nm^3	KPH (<0,06)	KPH (<0,06)	-	750
5	Xylen (3)	PD CENTS 13649:2014	mg/Nm^3	KPH (<0,01)	KPH (<0,01)	-	870
6	Benzen (3)	PD CEN/TS 13649:2014	mg/Nm^3	KPH (<0,06)	KPH (<0,06)	-	5
7	Vinyl Clorua(3)	PD CENTS 13649:2014	mg/Nm^3	KPH (<0,01)	KPH (<0,01)	-	20
8	MEK (3)	PD CEN/TS 13649	mg/Nm^3	KPH (<1)	KPH (<1)	-	-
9	Acetone (3)	PD CEN/TS 13649	mg/Nm^3	KPH (<1)	KPH (<1)	-	-

Ghi chú: Kết quả thử nghiệm và đo đạc có giá trị trên mẫu thử và tại thời điểm đo
(1): Chỉ tiêu VIMCERTS công nhận; (3): Chỉ tiêu VIMCERTS 077, 292, 229 thực hiện
(a): Kết quả phân tích nằm trong khoảng 9 – 30 mg/Nm^3; KPH: Không phát hiện

ĐẠI DIỆN
PHÒNG THỬ NGHIỆM

CAO VŨ NGỌC TRAI

PHÓ GIÁM ĐỐC

CÔNG TY TNHH BÁCH VIỆT ĐỒNG NAI

VÕ LÊ DUY KHÁNH

CÔNG TY TNHH BÁCH VIỆT ĐỒNG NAI
VP&PTN: Số 27, Tổ 6, Khu phố 6, P. Tam Hiệp, Tp. Biên Hòa, ĐN.
Điện thoại: (0251).8822.789 Fax: (0251).8822.388
Email: bachvietdongnai2021@gmail.com

VIMCERTS 045

VILAS 521

KẾT QUẢ CHẤT LƯỢNG KHÍ THẢI

Địa điểm lấy mẫu: CÔNG TY TNHH GIÀY DONA STANDARD VIỆT NAM – CƠ SỞ 2

Ngày lấy mẫu: 24/06/2024

Bảng 2: Ống thoát khí thải NOS A xưởng 1A – Khu vực lưu trữ tạm thời (240624-01 (03-KT)), NOS B xưởng 2A – Chuyền lasting (240624-01 (04-KT)), NOS B xưởng 2A – Khu vực lưu trữ tạm thời (240624-01 (05-KT))

TT	CHỈ TIÊU	PHƯƠNG PHÁP	ĐƠN VỊ	KẾT QUẢ			QCVN19:2009/ BTNMT;Cột B Kp=0,8,Kv=1	QCVN 20:2009/ BTNMT
				KT03	KT04	KT05		
1	Lưu lượng[1]	US EPA 02	m^3/h	1.633	3.894	1.415	>100.000	-
2	Bụi tổng [1]	US EPA 05	mg/Nm^3	<30[a]	<30[a]	<30[a]	160	-
3	Trietylamin [3]	PD CEN/TS 13649:2014 + US EPA Method 18+ US EPA Method 0031	mg/Nm^3	KPH (<0,001)	KPH (<0,001)	KPH (<0,001)	-	100
4	Toluen [3]	PD CEN/TS 13649:2014	mg/Nm^3	KPH (<0,06)	KPH (<0,06)	KPH (<0,06)	-	750
5	Xylen [3]	PD CENTS 13649:2014	mg/Nm^3	KPH (<0,01)	KPH (<0,01)	KPH (<0,01)	-	870
6	Benzen [3]	PD CEN/TS 13649:2014	mg/Nm^3	KPH (<0,06)	KPH (<0,06)	KPH (<0,06)	-	5
7	Vinyl Clorua[3]	PD CENTS 13649:2014	mg/Nm^3	KPH (<0,01)	KPH (<0,01)	KPH (<0,01)	-	20
8	MEK [3]	PD CEN/TS 13649	mg/Nm^3	KPH (<1)	21,2	KPH (<1)	-	-
9	Acetone [3]	PD CEN/TS 13649	mg/Nm^3	KPH (<1)	45,7	KPH (<1)	-	-

Ghi chú: Kết quả thử nghiệm và đo đạc có giá trị trên mẫu thử và tại thời điểm đo

(1): Chỉ tiêu VIMCERTS công nhận; (3): Chỉ tiêu VIMCERTS 077, 292, 229 thực hiện

(a): Kết quả phân tích nằm trong khoảng 9 – 30 mg/Nm^3; KPH: Không phát hiện

Bảng 3: Ống thoát khí thải NOS C xưởng 2B – Chuyền lasting (240624-01 (06-KT)), NOS C xưởng 2B – Khu vực lưu trữ tạm thời (240624-01 (07-KT)), Midsole & Pre-stitching xưởng 27 – Chuyền sơn (240624-01 (08-KT))

TT	CHỈ TIÊU	PHƯƠNG PHÁP	ĐƠN VỊ	KẾT QUẢ			QCVN19:2009/ BTNMTCột B Kp=0,8, Kv=1	QCVN 20:2009/ BTNMT
				KT06	KT07	KT08		
1	Lưu lượng[1]	US EPA 02	m^3/h	2.355	3.239	4.010	>100.000	-
2	Bụi tổng [1]	US EPA 05	mg/Nm^3	<30[a]	<30[a]	34,4	160	-
3	Trietylamin [3]	PD CEN/TS 13649:2014 + US EPA Method 18+ US EPA Method 0031	mg/Nm^3	KPH (<0,001)	KPH (<0,001)	KPH (<0,001)	-	100
4	Toluen [3]	PD CEN/TS 13649:2014	mg/Nm^3	KPH (<0,06)	KPH (<0,06)	KPH (<0,06)	-	750
5	Xylen [3]	PD CENTS 13649:2014	mg/Nm^3	KPH (<0,01)	KPH (<0,01)	KPH (<0,01)	-	870
6	Benzen [3]	PD CEN/TS 13649:2014	mg/Nm^3	KPH (<0,06)	KPH (<0,06)	KPH (<0,06)	-	5
7	Vinyl Clorua [3]	PD CENTS 13649:2014	mg/Nm^3	KPH (<0,01)	KPH (<0,01)	KPH (<0,01)	-	20
8	MEK [3]	PD CEN/TS 13649	mg/Nm^3	14,1	KPH (<1)	KPH (<1)	-	-
9	Acetone [3]	PD CEN/TS 13649	mg/Nm^3	20,8	KPH (<1)	KPH (<1)	-	-

Ghi chú: Kết quả thử nghiệm và đo đạc có giá trị trên mẫu thử và tại thời điểm đo

(1): Chỉ tiêu VIMCERTS công nhận; (3): Chỉ tiêu VIMCERTS 077, 292, 229 thực hiện

(a): Kết quả phân tích nằm trong khoảng 9 – 30 mg/Nm^3; KPH: Không phát hiện

CÔNG TY TNHH BÁCH VIỆT ĐỒNG NAI
VP&PTN: Số 27, Tổ 6, Khu phố 6, P. Tam Hiệp, Tp. Biên Hòa, ĐN.
Điện thoại: (0251).8822.789 Fax: (0251).8822.388
Email: bachvietdongnai2021@gmail.com
VIMCERTS 045
VILAS 521

KẾT QUẢ CHẤT LƯỢNG KHÍ THẢI

Địa điểm lấy mẫu: CÔNG TY TNHH GIÀY DONA STANDARD VIỆT NAM – CƠ SỞ 2

Số : 0511-24-KT **Ngày lấy mẫu:** 24/06/2024

Bảng 4: Ống thoát khí thải Midsole & Pre-stitching xưởng 27 – Chuyền UV (240624-01 (09-KT)), Midsole & Pre-stitching xưởng 27 – Máy Auto UV (240624-01 (10-KT)), Midsole & Pre-stitching xưởng 27 – Khu vực rửa khuôn (240624-01 (11-KT))

TT	CHỈ TIÊU	PHƯƠNG PHÁP	ĐƠN VỊ	KẾT QUẢ			QCVN19:2009/ BTNMTCột B Kp=0,8, Kv=1	QCVN 20:2009/ BTNMT
				KT09	KT10	KT11		
1	Lưu lượng (1)	US EPA 02	m^3/h	7.183	4.517	1.642	>100.000	-
2	Bụi tổng (1)	US EPA 05	mg/Nm^3	<30(a)	<30(a)	<30(a)	160	-
3	Trietylamin (3)	PD CEN/TS 13649:2014 + US EPA Method 18+ US EPA Method 0031	mg/Nm^3	KPH (<0,001)	KPH (<0,001)	KPH (<0,001)	-	100
4	Toluen (3)	PD CEN/TS 13649:2014	mg/Nm^3	KPH (<0,06)	KPH (<0,06)	KPH (<0,06)	-	750
5	Xylen (3)	PD CENTS 13649:2014	mg/Nm^3	KPH (<0,01)	KPH (<0,01)	KPH (<0,01)	-	870
6	Benzen (3)	PD CEN/TS 13649:2014	mg/Nm^3	KPH (<0,06)	KPH (<0,06)	KPH (<0,06)	-	5
7	Vinyl Clorua (3)	PD CENTS 13649:2014	mg/Nm^3	KPH (<0,01)	KPH (<0,01)	KPH (<0,01)	-	20
8	MEK (3)	PD CEN/TS 13649	mg/Nm^3	17,3	KPH (<1)	KPH (<1)	-	-
9	Acetone (3)	PD CEN/TS 13649	mg/Nm^3	44,6	KPH (<1)	KPH (<1)	-	-

Ghi chú: Kết quả thử nghiệm và đo đạc có giá trị trên mẫu thử và tại thời điểm đo
(1): Chỉ tiêu VIMCERTS công nhận; (3): Chỉ tiêu VIMCERTS 077, 292, 229 thực hiện
(a): Kết quả phân tích nằm trong khoảng 9 – 30 mg/Nm^3; KPH: Không phát hiện

Bảng 5: Ống thoát khí thải Midsole & Pre-stitching xưởng 27 – Chuyền in 1 (240624-01 (12-KT)), Midsole & Pre-stitching xưởng 27 – Chuyền in 2 (240624-01 (13-KT))

TT	CHỈ TIÊU	PHƯƠNG PHÁP	ĐƠN VỊ	KẾT QUẢ		QCVN19:2009/ BTNMT;Cột B Kp=0,8,Kv=1	QCVN 20:2009/ BTNMT
				KT12	KT13		
1	Lưu lượng(1)	USEPA 02	m^3/h	14.884	9.470	>100.000	-
2	Bụi tổng (1)	USEPA 05	mg/Nm^3	30,6	<30(a)	160	-
3	Trietylamin (3)	PD CEN/TS 13649:2014 + US EPA Method 18+ US EPA Method 0031	mg/Nm^3	KPH (<0,001)	KPH (<0,001)	-	100
4	Toluen (3)	PD CEN/TS 13649:2014	mg/Nm^3	KPH (<0,06)	KPH (<0,06)	-	750
5	Xylen (3)	PD CENTS 13649:2014	mg/Nm^3	KPH (<0,01)	KPH (<0,01)	-	870
6	Benzen (3)	PD CEN/TS 13649:2014	mg/Nm^3	KPH (<0,06)	KPH (<0,06)	-	5
7	Vinyl Clorua (3)	PD CENTS 13649:2014	mg/Nm^3	KPH (<0,01)	KPH (<0,01)	-	20
8	MEK (3)	PD CEN/TS 13649	mg/Nm^3	15,2	15,3	-	-
9	Acetone (3)	PD CEN/TS 13649	mg/Nm^3	19,6	28,7	-	-

Ghi chú: Kết quả thử nghiệm và đo đạc có giá trị trên mẫu thử và tại thời điểm đo
(1): Chỉ tiêu VIMCERTS công nhận; (3): Chỉ tiêu VIMCERTS 077, 292, 229 thực hiện
(a): Kết quả phân tích nằm trong khoảng 9 – 30 mg/Nm^3; KPH: Không phát hiện

CÔNG TY TNHH BÁCH VIỆT ĐỒNG NAI
VP&PTN: Số 27, Tổ 6, Khu phố 6, P. Tam Hiệp, Tp. Biên Hòa, ĐN.
Điện thoại: (0251).8822.789 Fax: (0251).8822.388
Email: buchvietdongnai2021@gmail.com

VIMCERTS 045

VILAS 521

KẾT QUẢ CHẤT LƯỢNG KHÍ THẢI

Địa điểm lấy mẫu: CÔNG TY TNHH GIÀY DONA STANDARD VIỆT NAM – CƠ SỞ 2

Số : 0511-24-KT **Ngày lấy mẫu:** 24/06/2024

Bảng 6: Ống thoát khí thải Midsole & Pre-stitching xưởng 27 - Khu vực làm khuôn in Tech (240624-01 (14-KT)), Midsole & Pre-stitching xưởng 27 - Phòng Pad (240624-01 (15-KT))

TT	CHỈ TIÊU	PHƯƠNG PHÁP	ĐƠN VỊ	KẾT QUẢ		QCVN19:2009/ BTNMT;Cột B Kp=0,8,Kv=1	QCVN 20:2009/ BTNMT
				KT14	KT15		
1	Lưu lượng[1]	US EPA 02	m^3/h	2.916	1.154	>100.000	-
2	Bụi tổng [1]	US EPA 05	mg/Nm^3	<30[a]	30,2	160	-
3	Trietylamin [3]	PD CEN/TS 13649:2014 + US EPA Method 18+ US EPA Method 0031	mg/Nm^3	KPH (<0,001)	KPH (<0,001)	-	100
4	Toluen [3]	PD CEN/TS 13649:2014	mg/Nm^3	KPH (<0,06)	KPH (<0,06)	-	750
5	Xylen [3]	PD CENTS 13649:2014	mg/Nm^3	KPH (<0,01)	KPH (<0,01)	-	870
6	Benzen [3]	PD CEN/TS 13649:2014	mg/Nm^3	KPH (<0,06)	KPH (<0,06)	-	5
7	Vinyl Clorua [3]	PD CENTS 13649:2014	mg/Nm^3	KPH (<0,01)	KPH (<0,01)	-	20
8	MEK [3]	PD CEN/TS 13649	mg/Nm^3	17,5	KPH (<1)	-	-
9	Acetone [3]	PD CEN/TS 13649	mg/Nm^3	16,3	KPH (<1)	-	-

Ghi chú: Kết quả thử nghiệm và đo đạc có giá trị trên mẫu thử và tại thời điểm đo
(1): Chỉ tiêu VIMCERTS công nhận; (3): Chỉ tiêu VIMCERTS 077, 292, 229 thực hiện
(a): Kết quả phân tích nằm trong khoảng 9 – 30 mg/Nm^3; KPH: Không phát hiện

Bảng 7: Ống thoát khí thải RB & Stockfit xưởng 28 – Khu vực rửa khuôn (240624-01 (16-KT)), RB & Stockfit xưởng 28 – Máy giặt (Air bag) (240624-01 (17-KT))

TT	CHỈ TIÊU	PHƯƠNG PHÁP	ĐƠN VỊ	KẾT QUẢ		QCVN19:2009/ BTNMT;Cột B Kp=0,8,Kv=1	QCVN 20:2009/ BTNMT
				KT16	KT17		
1	Lưu lượng[1]	US EPA 02	m^3/h	1.832	1.414	>100.000	-
2	Bụi tổng [1]	US EPA 05	mg/Nm^3	<30[a]	<30[a]	160	-
3	Trietylamin [3]	PD CEN/TS 13649:2014 + US EPA Method 18+ US EPA Method 0031	mg/Nm^3	KPH (<0,001)	KPH (<0,001)	-	100
4	Toluen [3]	PD CEN/TS 13649:2014	mg/Nm^3	KPH (<0,06)	KPH (<0,06)	-	750
5	Xylen [3]	PD CENTS 13649:2014	mg/Nm^3	KPH (<0,01)	KPH (<0,01)	-	870
6	Benzen [3]	PD CEN/TS 13649:2014	mg/Nm^3	KPH (<0,06)	KPH (<0,06)	-	5
7	Vinyl Clorua [3]	PD CENTS 13649:2014	mg/Nm^3	KPH (<0,01)	KPH (<0,01)	-	20
8	MEK [3]	PD CEN/TS 13649	mg/Nm^3	KPH (<1)	KPH (<1)	-	-
9	Acetone [3]	PD CEN/TS 13649	mg/Nm^3	KPH (<1)	KPH (<1)	-	-

Ghi chú: Kết quả thử nghiệm và đo đạc có giá trị trên mẫu thử và tại thời điểm đo
(1): Chỉ tiêu VIMCERTS công nhận; (3): Chỉ tiêu VIMCERTS 077, 292, 229 thực hiện
(a): Kết quả phân tích nằm trong khoảng 9 – 30 mg/Nm^3; KPH: Không phát hiện

CÔNG TY TNHH BÁCH VIỆT ĐỒNG NAI
VP&PTN: Số 27, Tổ 6, Khu phố 6, P. Tam Hiệp, Tp. Biên Hòa, ĐN.
Điện thoại: (0251).8822.789 Fax: (0251).8822.388
Email: bachvietdongnai2021@gmail.com
VIMCERTS 045
VILAS 521

KẾT QUẢ CHẤT LƯỢNG KHÍ THẢI

Địa điểm lấy mẫu: CÔNG TY TNHH GIÀY DONA STANDARD VIỆT NAM – CƠ SỞ 2

Số : 0511-24-KT **Ngày lấy mẫu:** 24/06/2024

Bảng 8: Ống thoát khí thải RB & Stockfit xưởng 28 – Máy phun keo tự động 1 (240624-01 (18-KT)), RB & Stockfit xưởng 28 – Máy phun keo tự động 2 (240624-01 (19-KT)), RB & Stockfit xưởng 28 – Phòng pha trộn hóa chất (240624-01 (20-KT)), RB & Stockfit xưởng 28 – Chuyền Stockfit 1 (240624-01 (21-KT))

TT	CHỈ TIÊU	PHƯƠNG PHÁP	ĐƠN VỊ	KẾT QUẢ				QCVN19:2009/ BTNMTCột B Kp=0,8, Kv=1	QCVN 20:2009/ BTNMT
				KT18	KT19	KT20	KT21		
1	Lưu lượng[1]	US EPA 02	m^3/h	1.402	1.637	1.873	3.968	>100.000	-
2	Bụi tổng [1]	US EPA 05	mg/Nm^3	<30[a]	<30[a]	<30[a]	<30[a]	160	-
3	Trietylamin[3]	PD CEN/TS 13649:2014 + US EPA Method 18+ US EPA Method 0031	mg/Nm^3	KPH (<0,001)	KPH (<0,001)	KPH (<0,001)	KPH (<0,001)	-	100
4	Toluen [3]	PD CEN/TS 13649:2014	mg/Nm^3	KPH (<0,06)	KPH (<0,06)	KPH (<0,06)	KPH (<0,06)	-	750
5	Xylen [3]	PD CENTS 13649:2014	mg/Nm^3	KPH (<0,01)	KPH (<0,01)	KPH (<0,01)	KPH (<0,01)	-	870
6	Benzen [3]	PD CEN/TS 13649:2014	mg/Nm^3	KPH (<0,06)	KPH (<0,06)	KPH (<0,06)	KPH (<0,06)	-	5
7	Vinyl Clorua[3]	PD CENTS 13649:2014	mg/Nm^3	KPH (<0,01)	KPH (<0,01)	KPH (<0,01)	KPH (<0,01)	-	20
8	MEK [3]	PD CEN/TS 13649	mg/Nm^3	KPH (<1)	KPH (<1)	17,5	KPH (<1)	-	-
9	Acetone [3]	PD CEN/TS 13649	mg/Nm^3	KPH (<1)	KPH (<1)	35,6	KPH (<1)	-	-

Ghi chú: Kết quả thử nghiệm và đo đạc có giá trị trên mẫu thử và tại thời điểm đo
(1): Chỉ tiêu VIMCERTS công nhận; (3): Chỉ tiêu VIMCERTS 077, 292, 229 thực hiện
(a): Kết quả phân tích nằm trong khoảng 9 – 30 mg/Nm^3; KPH: Không phát hiện

Bảng 9: Ống thoát khí thải RB & Stockfit xưởng 28 – Chuyền Stockfit 2 (240624-01 (22-KT)), RB & Stockfit xưởng 28 – Chuyền Stockfit 3 (240624-01 (23-KT))

TT	CHỈ TIÊU	PHƯƠNG PHÁP	ĐƠN VỊ	KẾT QUẢ		QCVN19:2009/ BTNMTCột B Kp=0,8, Kv=1	QCVN 20:2009/ BTNMT
				KT22	KT23		
1	Lưu lượng[1]	US EPA 02	m^3/h	4.103	3.187	>100.000	-
2	Bụi tổng [1]	US EPA 05	mg/Nm^3	31,1	<30[a]	160	-
3	Trietylamin [3]	PD CEN/TS 13649:2014 + US EPA Method 18+ US EPA Method 0031	mg/Nm^3	KPH (<0,001)	KPH (<0,001)	-	100
4	Toluen [3]	PD CEN/TS 13649:2014	mg/Nm^3	KPH (<0,06)	KPH (<0,06)	-	750
5	Xylen [3]	PD CENTS 13649:2014	mg/Nm^3	KPH (<0,01)	KPH (<0,01)	-	870
6	Benzen [3]	PD CEN/TS 13649:2014	mg/Nm^3	KPH (<0,06)	KPH (<0,06)	-	5
7	Vinyl Clorua [3]	PD CENTS 13649:2014	mg/Nm^3	KPH (<0,01)	KPH (<0,01)	-	20
8	MEK [3]	PD CEN/TS 13649	mg/Nm^3	KPH (<1)	13,1	-	-
9	Acetone [3]	PD CEN/TS 13649	mg/Nm^3	KPH (<1)	15,6	-	-

Ghi chú: Kết quả thử nghiệm và đo đạc có giá trị trên mẫu thử và tại thời điểm đo
(1): Chỉ tiêu VIMCERTS công nhận; (3): Chỉ tiêu VIMCERTS 077, 292, 229 thực hiện
(a): Kết quả phân tích nằm trong khoảng 9 – 30 mg/Nm^3; KPH: Không phát hiện

CÔNG TY TNHH BÁCH VIỆT ĐỒNG NAI
VP&PTN: Số 27, Tổ 6, Khu phố 6, P. Tam Hiệp, Tp. Biên Hòa, ĐN.
Điện thoại: (0251).8822.789 Fax: (0251).8822.388
Email: bachvietdongnai2021@gmail.com
VIMCERTS 045
VILAS 321

KẾT QUẢ CHẤT LƯỢNG KHÍ THẢI

Địa điểm lấy mẫu: CÔNG TY TNHH GIÀY DONA STANDARD VIỆT NAM – CƠ SỞ 2

Số : 0511-24-KT **Ngày lấy mẫu:** 24/06/2024

Bảng 10: Ống thoát khí thải RB & Stockfit xưởng 28 – Khu vực lưu trữ tạm thời (240624-01 (24-KT)), xưởng 29 – Kho hóa chất khu vực san chiết (240624-01 (25-KT)), xưởng 29 - Phòng lab (240624-01 (26-KT))

TT	CHỈ TIÊU	PHƯƠNG PHÁP	ĐƠN VỊ	KẾT QUẢ			QCVN19:2009/ BTNMTCột B Kp=0,8, Kv=1	QCVN 20:2009/ BTNMT
				KT24	KT25	KT26		
1	Lưu lượng (1)	US EPA 02	m^3/h	1.421	2.106	1.630	>100.000	-
2	Bụi tổng (1)	US EPA 05	mg/Nm^3	<30(a)	31,2	<30(a)	160	-
3	Trietylamin (3)	PD CEN/TS 13649:2014 + US EPA Method 18+ US EPA Method 0031	mg/Nm^3	KPH (<0,001)	KPH (<0,001)	KPH (<0,001)	-	100
4	Toluen (3)	PD CEN/TS 13649:2014	mg/Nm^3	KPH (<0,06)	KPH (<0,06)	KPH (<0,06)	-	750
5	Xylen (3)	PD CENTS 13649:2014	mg/Nm^3	KPH (<0,01)	KPH (<0,01)	KPH (<0,01)	-	870
6	Benzen (3)	PD CEN/TS 13649:2014	mg/Nm^3	KPH (<0,06)	KPH (<0,06)	KPH (<0,06)	-	5
7	Vinyl Clorua (3)	PD CENTS 13649:2014	mg/Nm^3	KPH (<0,01)	KPH (<0,01)	KPH (<0,01)	-	20
8	MEK (3)	PD CEN/TS 13649	mg/Nm^3	KPH (<1)	KPH (<1)	KPH (<1)	-	-
9	Acetone (3)	PD CEN/TS 13649	mg/Nm^3	KPH (<1)	KPH (<1)	KPH (<1)	-	-

Ghi chú: Kết quả thử nghiệm và đo đạc có giá trị trên mẫu thử và tại thời điểm đo
(1): Chỉ tiêu VIMCERTS công nhận; (3): Chỉ tiêu VIMCERTS 077, 292, 229 thực hiện
(a): Kết quả phân tích nằm trong khoảng 9 – 30 mg/Nm^3; KPH: Không phát hiện

Bảng 11: Ống thoát khí thải NOS A xưởng 1A – Máy cắt laser (240624-01 (27-KT)), Midsole & Pre-stitching xưởng 27 – Máy cắt laser (240624-01 (28-KT))

TT	CHỈ TIÊU	PHƯƠNG PHÁP	ĐƠN VỊ	KẾT QUẢ		QCVN19:2009/ BTNMT; cột B Kp=0,8; Kv=1
				KT27	KT28	
1	Lưu lượng (1)	US EPA 02	m^3/h	8.434	6.981	>100.000
2	Bụi tổng (1)	US EPA 05	mg/Nm^3	36,4	31,3	160
3	CO (1)	HDCV-QTKT-01	mg/Nm^3	<1	<1	800
4	NO_2 (1)	HDCV-QTKT-01	mg/Nm^3	<1	<1	680
5	SO_2 (1)	HDCV-QTKT-01	mg/Nm^3	<1	<1	400

Ghi chú: Kết quả thử nghiệm và đo đạc có giá trị trên mẫu thử và tại thời điểm đo
(1): Chỉ tiêu VIMCERTS công nhận

Bảng 12: Ống thoát khí thải Midsole & Pre-stitching xưởng 27 – Máy cắt Pallet (240624-01 (29-KT)), RB & Stockfit xưởng 28 – Máy luyện kín (240624-01 (30-KT))

TT	CHỈ TIÊU	PHƯƠNG PHÁP	ĐƠN VỊ	KẾT QUẢ		QCVN19:2009/ BTNMT; cột B Kp=0,8; Kv=1
				KT29	KT30	
1	Lưu lượng (1)	US EPA 02	m^3/h	1.437	1.665	>100.000
2	Bụi tổng (1)	US EPA 05	mg/Nm^3	<30(a)	<30(a)	160

Ghi chú: Kết quả thử nghiệm và đo đạc có giá trị trên mẫu thử và tại thời điểm đo
(1): Chỉ tiêu VIMCERTS công nhận
(a): Kết quả phân tích nằm trong khoảng 9 – 30 mg/Nm^3

CÔNG TY TNHH BÁCH VIỆT ĐỒNG NAI
VP&PTN: Số 27, Tổ 6, Khu phố 6, P. Tam Hiệp, Tp. Biên Hòa, ĐN.
Điện thoại: (0251).8822.789 Fax: (0251).8822.388
Email: bachvietdongnai2021@gmail.com
VIMCERTS 045
VILAS 521

KẾT QUẢ CHẤT LƯỢNG KHÍ THẢI

Địa điểm lấy mẫu: CÔNG TY TNHH GIÀY DONA STANDARD VIỆT NAM – CƠ SỞ 2

Số : 0511-24-KT **Ngày lấy mẫu:** 24/06/2024

Bảng 13: Khí thải máy phát điện 1 (240624-01 (31-KT)), Khí thải máy phát điện 2 (240624-01 (32-KT)), Khí thải máy phát điện 3 (240624-01 (33-KT))

TT	CHỈ TIÊU	PHƯƠNG PHÁP	ĐƠN VỊ	KẾT QUẢ			QCVN19:2009/ BTNMT; cột B Kp=0,8; Kv=1
				KT31	KT32	KT33	
1	Lưu lượng (1)	US EPA 02	m^3/h	1.217	986	1.205	>100.000
2	Bụi tổng (1)	US EPA 05	mg/Nm^3	<30(a)	<30(a)	<30(a)	160
3	CO (1)	HDCV-QTKT-01	mg/Nm^3	355	367	365	800
4	NO_x (1)	HDCV-QTKT-01	mg/Nm^3	366	394	402	680
5	SO_2 (1)	HDCV-QTKT-01	mg/Nm^3	4	13	12	400

Ghi chú: Kết quả thử nghiệm và đo đạc có giá trị trên mẫu thử và tại thời điểm đo

(1): Chỉ tiêu VIMCERTS công nhận

(a): Kết quả phân tích nằm trong khoảng 9 – 30 mg/Nm^3

Bảng 14: Ống thoát hơi nhà ăn chuyên gia (240624-01 (34-KT)), Ống thoát hơi nhà bếp ăn công nghiệp 1 (240624-01 (35-KT)), Ống thoát hơi nhà bếp ăn công nghiệp 2 (240624-01 (36-KT))

TT	CHỈ TIÊU	PHƯƠNG PHÁP	ĐƠN VỊ	KẾT QUẢ			QCVN19:2009/ BTNMT; cột B Kp=0,8; Kv=1
				KT34	KT35	KT36	
1	Lưu lượng (1)	US EPA 02	m^3/h	4.394	1.409	1.400	>100.000
2	Bụi tổng (1)	US EPA 05	mg/Nm^3	<30(a)	<30(a)	<30(a)	160
3	CO (1)	HDCV-QTKT-01	mg/Nm^3	<1	19	8	800
4	NO_x (1)	HDCV-QTKT-01	mg/Nm^3	<1	<1	<1	680
5	SO_2 (1)	HDCV-QTKT-01	mg/Nm^3	<1	<1	<1	400

Ghi chú: Kết quả thử nghiệm và đo đạc có giá trị trên mẫu thử và tại thời điểm đo

(1): Chỉ tiêu VIMCERTS công nhận

(a): Kết quả phân tích nằm trong khoảng 9 – 30 mg/Nm^3

CÔNG TY TNHH BÁCH VIỆT ĐỒNG NAI
VP&PTN: Số 27, Tổ 6, Khu phố 6, P. Tam Hiệp, Tp. Biên Hòa, ĐN.
Điện thoại: (0251).8822.789 Fax: (0251).8822.588
Email: bachvietdongnai2021@gmail.com

VIMCERTS 045

VILAS 521

KẾT QUẢ THỬ NGHIỆM

Số : 0734-24-KT

Đồng Nai, ngày 18 tháng 10 năm 2024

1. Địa điểm lấy mẫu : CÔNG TY TNHH GIÀY DONA STANDARD VIỆT NAM – CƠ SỞ 2

2. Địa chỉ : KCN Xuân Lộc, Xã Xuân Tâm, Huyện Xuân Lộc, Tỉnh Đồng Nai, Việt Nam

3. Ngày lấy mẫu : 25/09/2024, trời nắng

4. Loại mẫu : Khí thải tại nguồn

5. Thời gian thử nghiệm : 26/09/2024 – 01/10/2024

6. Kết quả thử nghiệm : Xem trang 1-7/7

Bảng 1: Ống thoát khí thải NOS A xưởng 1A – Phòng pha trộn hóa chất (250924-01 (01-KT)), NOS A xưởng 1A – Chuyền lasting (250924-01 (02-KT))

TT	CHỈ TIÊU	PHƯƠNG PHÁP	ĐƠN VỊ	KẾT QUẢ		QCVN19:2009/ BTNMT Cột B, Kp=0,8, Kv=1	QCVN 20:2009/ BTNMT
				KT01	KT02		
1	Lưu lượng (1)	US EPA 02	m^3/h	1.960	3.607	>100.000	-
2	Bụi tổng (1)	US EPA 05	mg/Nm^3	<30(a)	<30(a)	160	-
3	Trietylamin (3)	PDCEN/TS 13649:2014 + US EPA Method 18+ US EPA method 0031	mg/Nm^3	KPH (<0,001)	KPH (<0,001)	-	100
4	Toluen (3)	PD CEN/TS 13649	mg/Nm^3	KPH (<0,025)	KPH (<0,025)	-	750
5	Xylen (3)	PD CEN/TS 13649	mg/Nm^3	KPH (<0,025)	KPH (<0,025)	-	870
6	Benzen (3)	PD CENTS 13649:2014	mg/Nm^3	KPH (<0,01)	KPH (<0,01)	-	5
7	Vinyl Clorua (3)	PD CEN/TS 13649	mg/Nm^3	KPH (<0,025)	KPH (<0,025)	-	20

Ghi chú: Kết quả thử nghiệm và đo đạc có giá trị trên mẫu thử và tại thời điểm đo
(1): Chỉ tiêu VIMCERTS công nhận; (3): Chỉ tiêu VIMCERTS 076, 292, 229 thực hiện
(a): Kết quả phân tích nằm trong khoảng 9 – 30 mg/Nm³; KPH: Không phát hiện

ĐẠI DIỆN
PHÒNG THỬ NGHIỆM

CAO VŨ NGỌC TRAI

PHÓ GIÁM ĐỐC

CÔNG TY TNHH BÁCH VIỆT ĐỒNG NAI

VÕ LÊ DUY KHÁNH

CÔNG TY TNHH BÁCH VIỆT ĐỒNG NAI
VP&PTN: Số 27, Tổ 6, Khu phố 6, P. Tam Hiệp, Tp. Biên Hòa, ĐN.
Điện thoại: (0251).8822.789 Fax: (0251).8822.388
Email: bachvietdongnai2021@gmail.com
VIMCERTS 045
VILAS 521

KẾT QUẢ CHẤT LƯỢNG KHÍ THẢI

Địa điểm lấy mẫu: CÔNG TY TNHH GIÀY DONA STANDARD VIỆT NAM – CƠ SỞ 2

Số: 0734-24-KT

Ngày lấy mẫu: 25/09/2024

Bảng 2: Ống thoát khí thải NOS A xưởng 1A – Khu vực lưu trữ tạm thời (250924-01 (03-KT)), NOS B xưởng 2A – Chuyền lasting (250924-01 (04-KT)), NOS B xưởng 2A – Khu vực lưu trữ tạm thời (250924-01 (05-KT))

TT	CHỈ TIÊU	PHƯƠNG PHÁP	ĐƠN VỊ	KẾT QUẢ			QCVN19:2009/ BTNMT;Cột B Kp=0,8,Kv=1	QCVN 20:2009/ BTNMT
				KT03	KT04	KT05		
1	Lưu lượng (1)	US EPA 02	m^3/h	1.746	3.973	1.418	>100.000	-
2	Bụi tổng (1)	US EPA 05	mg/Nm^3	<30(a)	<30(a)	<30(a)	160	-
3	Trietylamin (3)	PDCEN/TS 13649:2014 + US EPA Method 18+ US EPA method 0031	mg/Nm^3	KPH (<0,001)	KPH (<0,001)	KPH (<0,001)	-	100
4	Toluen (3)	PD CEN/TS 13649	mg/Nm^3	KPH (<0,025)	KPH (<0,025)	KPH (<0,025)	-	750
5	Xylen (3)	PD CEN/TS 13649	mg/Nm^3	KPH (<0,025)	KPH (<0,025)	KPH (<0,025)	-	870
6	Benzen (3)	PD CENTS 13649:2014	mg/Nm^3	KPH (<0,01)	KPH (<0,01)	KPH (<0,01)	-	5
7	Vinyl Clorua (3)	PD CEN/TS 13649	mg/Nm^3	KPH (<0,025)	KPH (<0,025)	KPH (<0,025)	-	20

Ghi chú: Kết quả thử nghiệm và đo đạc có giá trị trên mẫu thử và tại thời điểm đo
(1): Chỉ tiêu VIMCERTS công nhận; (3): Chỉ tiêu VIMCERTS 076, 292, 229 thực hiện
(a): Kết quả phân tích nằm trong khoảng 9 – 30 mg/Nm^3; KPH: Không phát hiện

Bảng 3: Ống thoát khí thải NOS C xưởng 2B – Chuyền lasting (250924-01 (06-KT)), NOS C xưởng 2B – Khu vực lưu trữ tạm thời (250924-01 (07-KT)), Midsole & Pre-stitching xưởng 27 – Chuyền sơn (250924-01 (08-KT))

TT	CHỈ TIÊU	PHƯƠNG PHÁP	ĐƠN VỊ	KẾT QUẢ			QCVN19:2009/ BTNMTCột B Kp=0,8, Kv=1	QCVN 20:2009/ BTNMT
				KT06	KT07	KT08		
1	Lưu lượng (1)	US EPA 02	m^3/h	2.439	1.356	3.951	>100.000	-
2	Bụi tổng (1)	US EPA 05	mg/Nm^3	<30(a)	<30(a)	33,0	160	-
3	Trietylamin (3)	PDCEN/TS 13649:2014 + US EPA Method 18+ US EPA method 0031	mg/Nm^3	KPH (<0,001)	KPH (<0,001)	KPH (<0,001)	-	100
4	Toluen (3)	PD CEN/TS 13649	mg/Nm^3	KPH (<0,025)	KPH (<0,025)	KPH (<0,025)	-	750
5	Xylen (3)	PD CEN/TS 13649	mg/Nm^3	KPH (<0,025)	KPH (<0,025)	KPH (<0,025)	-	870
6	Benzen (3)	PD CENTS 13649:2014	mg/Nm^3	KPH (<0,01)	KPH (<0,01)	KPH (<0,01)	-	5
7	Vinyl Clorua (3)	PD CEN/TS 13649	mg/Nm^3	KPH (<0,025)	KPH (<0,025)	KPH (<0,025)	-	20

Ghi chú: Kết quả thử nghiệm và đo đạc có giá trị trên mẫu thử và tại thời điểm đo
(1): Chỉ tiêu VIMCERTS công nhận; (3): Chỉ tiêu VIMCERTS 076, 292, 229 thực hiện
(a): Kết quả phân tích nằm trong khoảng 9 – 30 mg/Nm^3; KPH: Không phát hiện

CÔNG TY TNHH BÁCH VIỆT ĐỒNG NAI
VP&PTN: Số 27, Tổ 6, Khu phố 6, P. Tam Hiệp, Tp. Biên Hòa, ĐN.
Điện thoại: (0251).8822.789 Fax: (0251).8822.388
Email: bachvietdongnai2021@gmail.com
VIMCERTS 045
VILAS 321

KẾT QUẢ CHẤT LƯỢNG KHÍ THẢI

Địa điểm lấy mẫu: CÔNG TY TNHH GIÀY DONA STANDARD VIỆT NAM – CƠ SỞ 2

Số: 0[illegible]-KT

Ngày lấy mẫu: 25/09/2024

Bảng 4: Ống thoát khí thải Midsole & Pre-stitching xưởng 27 – Chuyền UV (250924-01 (09-KT)), Midsole & Pre-stitching xưởng 27 – Máy Auto UV (250924-01 (10-KT)), Midsole & Pre-stitching xưởng 27 – Khu vực rửa khuôn (250924-01 (11-KT))

TT	CHỈ TIÊU	PHƯƠNG PHÁP	ĐƠN VỊ	KẾT QUẢ			QCVN19:2009/ BTNMTCột B Kp=0,8, Kv=1	QCVN 20:2009/ BTNMT
				KT09	KT10	KT11		
1	Lưu lượng (1)	US EPA 02	m^3/h	7.149	4.642	1.837	>100.000	-
2	Bụi tổng (1)	US EPA 05	mg/Nm^3	<30(a)	<30(a)	<30(a)	160	-
3	Trietylamin (3)	PDCEN/TS 13649:2014 + US EPA Method 18+ US EPA method 0031	mg/Nm^3	KPH (<0,001)	KPH (<0,001)	KPH (<0,001)	-	100
4	Toluen (3)	PD CEN/TS 13649	mg/Nm^3	KPH (<0,025)	KPH (<0,025)	KPH (<0,025)	-	750
5	Xylen (3)	PD CEN/TS 13649	mg/Nm^3	KPH (<0,025)	KPH (<0,025)	KPH (<0,025)	-	870
6	Benzen (3)	PD CENTS 13649:2014	mg/Nm^3	KPH (<0,01)	KPH (<0,01)	KPH (<0,01)	-	5
7	Vinyl Clorua (3)	PD CEN/TS 13649	mg/Nm^3	KPH (<0,025)	KPH (<0,025)	KPH (<0,025)	-	20

Ghi chú: Kết quả thử nghiệm và đo đạc có giá trị trên mẫu thử và tại thời điểm đo
(1): Chỉ tiêu VIMCERTS công nhận; (3): Chỉ tiêu VIMCERTS 076, 292, 229 thực hiện
(a): Kết quả phân tích nằm trong khoảng 9 – 30 mg/Nm^3; KPH: Không phát hiện

Bảng 5: Ống thoát khí thải Midsole & Pre-stitching xưởng 27 – Chuyền in 1 (250924-01 (12-KT)), Midsole & Pre-stitching xưởng 27 – Chuyền in 2 (250924-01 (13-KT))

TT	CHỈ TIÊU	PHƯƠNG PHÁP	ĐƠN VỊ	KẾT QUẢ		QCVN19:2009/ BTNMT;Cột B Kp=0,8,Kv=1	QCVN 20:2009/ BTNMT
				KT12	KT13		
1	Lưu lượng (1)	US EPA 02	m^3/h	14.669	9.172	>100.000	-
2	Bụi tổng (1)	US EPA 05	mg/Nm^3	<30(a)	<30(a)	160	-
3	Trietylamin (3)	PDCEN/TS 13649:2014 + US EPA Method 18+ US EPA method 0031	mg/Nm^3	KPH (<0,001)	KPH (<0,001)	-	100
4	Toluen (3)	PD CEN/TS 13649	mg/Nm^3	KPH (<0,025)	KPH (<0,025)	-	750
5	Xylen (3)	PD CEN/TS 13649	mg/Nm^3	KPH (<0,025)	KPH (<0,025)	-	870
6	Benzen (3)	PD CENTS 13649:2014	mg/Nm^3	KPH (<0,01)	KPH (<0,01)	-	5
7	Vinyl Clorua (3)	PD CEN/TS 13649	mg/Nm^3	KPH (<0,025)	KPH (<0,025)	-	20

Ghi chú: Kết quả thử nghiệm và đo đạc có giá trị trên mẫu thử và tại thời điểm đo
(1): Chỉ tiêu VIMCERTS công nhận; (3): Chỉ tiêu VIMCERTS 076, 292, 229 thực hiện
(a): Kết quả phân tích nằm trong khoảng 9 – 30 mg/Nm^3; KPH: Không phát hiện

CÔNG TY TNHH BÁCH VIỆT ĐỒNG NAI
VP&PTN: Số 27, Tổ 6, Khu phố 6, P. Tam Hiệp, Tp. Biên Hòa, ĐN.
Điện thoại: (0251).8822.789 Fax: (0251).8822.388
Email: bachvietdongnai2021@gmail.com
VIMCERTS 045
VILAS 321

KẾT QUẢ CHẤT LƯỢNG KHÍ THẢI

Địa điểm lấy mẫu: CÔNG TY TNHH GIÀY DONA STANDARD VIỆT NAM – CƠ SỞ 2

Số: 0734/2024/KT

Ngày lấy mẫu: 25/09/2024

Bảng 6: Ống thoát khí thải Midsole & Pre-stitching xưởng 27 - Khu vực làm khuôn in Tech (250924-01 (14-KT)), Midsole & Pre-stitching xưởng 27 - Phòng Pad (250924-01 (15-KT))

TT	CHỈ TIÊU	PHƯƠNG PHÁP	ĐƠN VỊ	KẾT QUẢ		QCVN19:2009/ BTNMT;Cột B Kp=0,8,Kv=1	QCVN 20:2009/ BTNMT
				KT14	KT15		
1	Lưu lượng (1)	US EPA 02	m^3/h	2.811	1.299	>100.000	-
2	Bụi tổng (1)	US EPA 05	mg/Nm^3	<30(a)	<30(a)	160	-
3	Trietylamin (3)	PDCEN/TS 13649:2014 + US EPA Method 18+ US EPA method 0031	mg/Nm^3	KPH (<0,001)	KPH (<0,001)	-	100
4	Toluen (3)	PD CEN/TS 13649	mg/Nm^3	KPH (<0,025)	KPH (<0,025)	-	750
5	Xylen (3)	PD CEN/TS 13649	mg/Nm^3	KPH (<0,025)	KPH (<0,025)	-	870
6	Benzen (3)	PD CENTS 13649:2014	mg/Nm^3	KPH (<0,01)	KPH (<0,01)	-	5
7	Vinyl Clorua (3)	PD CEN/TS 13649	mg/Nm^3	KPH (<0,025)	KPH (<0,025)	-	20

Ghi chú: Kết quả thử nghiệm và đo đạc có giá trị trên mẫu thử và tại thời điểm đo
(1): Chỉ tiêu VIMCERTS công nhận; (3): Chỉ tiêu VIMCERTS 076, 292, 229 thực hiện
(a): Kết quả phân tích nằm trong khoảng 9 – 30 mg/Nm^3; KPH: Không phát hiện

Bảng 7: Ống thoát khí thải RB & Stockfit xưởng 28 – Khu vực rửa khuôn (250924-01 (16-KT)), RB & Stockfit xưởng 28 – Máy giặt (Air bag) (250924-01 (17-KT))

TT	CHỈ TIÊU	PHƯƠNG PHÁP	ĐƠN VỊ	KẾT QUẢ		QCVN19:2009/ BTNMT;Cột B Kp=0,8,Kv=1	QCVN 20:2009/ BTNMT
				KT16	KT17		
1	Lưu lượng (1)	US EPA 02	m^3/h	1.869	1.528	>100.000	-
2	Bụi tổng (1)	US EPA 05	mg/Nm^3	<30(a)	<30(a)	160	-
3	Trietylamin (3)	PDCEN/TS 13649:2014 + US EPA Method 18+ US EPA method 0031	mg/Nm^3	KPH (<0,001)	KPH (<0,001)	-	100
4	Toluen (3)	PD CEN/TS 13649	mg/Nm^3	KPH (<0,025)	KPH (<0,025)	-	750
5	Xylen (3)	PD CEN/TS 13649	mg/Nm^3	KPH (<0,025)	KPH (<0,025)	-	870
6	Benzen (3)	PD CENTS 13649:2014	mg/Nm^3	KPH (<0,01)	KPH (<0,01)	-	5
7	Vinyl Clorua (3)	PD CEN/TS 13649	mg/Nm^3	KPH (<0,025)	KPH (<0,025)	-	20

Ghi chú: Kết quả thử nghiệm và đo đạc có giá trị trên mẫu thử và tại thời điểm đo
(1): Chỉ tiêu VIMCERTS công nhận; (3): Chỉ tiêu VIMCERTS 076, 292, 229 thực hiện
(a): Kết quả phân tích nằm trong khoảng 9 – 30 mg/Nm^3; KPH: Không phát hiện

CÔNG TY TNHH BÁCH VIỆT ĐỒNG NAI
VP&PTN: Số 27, Tổ 6, Khu phố 6, P. Tam Hiệp, Tp. Biên Hòa, ĐN.
Điện thoại: (0251).8822.789 Fax: (0251).8822.388
Email: buchvietdongnai2021@gmail.com

VIMCERTS 045

VILAS 521

KẾT QUẢ CHẤT LƯỢNG KHÍ THẢI

Địa điểm lấy mẫu: CÔNG TY TNHH GIÀY DONA STANDARD VIỆT NAM – CƠ SỞ 2

Ngày lấy mẫu: 25/09/2024

Bảng 8: Ống thoát khí thải RB & Stockfit xưởng 28 – Máy phun keo tự động 1 (250924-01 (18-KT)), RB & Stockfit xưởng 28 – Máy phun keo tự động 2 (250924-01 (19-KT)), RB & Stockfit xưởng 28 – Phòng pha trộn hóa chất (250924-01 (20-KT))

TT	CHỈ TIÊU	PHƯƠNG PHÁP	ĐƠN VỊ	KẾT QUẢ			QCVN19:2009/ BTNMTCột B Kp=0,8, Kv=1	QCVN 20:2009/ BTNMT
				KT18	KT19	KT20		
1	Lưu lượng (1)	US EPA 02	m^3/h	1.514	1.573	1.851	>100.000	-
2	Bụi tổng (1)	US EPA 05	mg/Nm^3	<30(a)	<30(a)	<30(a)	160	-
3	Trietylamin (3)	PDCEN/TS 13649:2014 + US EPA Method 18+ US EPA method 0031	mg/Nm^3	KPH (<0,001)	KPH (<0,001)	KPH (<0,001)	-	100
4	Toluen (3)	PD CEN/TS 13649	mg/Nm^3	KPH (<0,025)	KPH (<0,025)	KPH (<0,025)	-	750
5	Xylen (3)	PD CEN/TS 13649	mg/Nm^3	KPH (<0,025)	KPH (<0,025)	KPH (<0,025)	-	870
6	Benzen (3)	PD CENTS 13649:2014	mg/Nm^3	KPH (<0,01)	KPH (<0,01)	KPH (<0,01)	-	5
7	Vinyl Clorua (3)	PD CEN/TS 13649	mg/Nm^3	KPH (<0,025)	KPH (<0,025)	KPH (<0,025)	-	20

Ghi chú: Kết quả thử nghiệm và đo đạc có giá trị trên mẫu thử và tại thời điểm đo
(1): Chỉ tiêu VIMCERTS công nhận; (3): Chỉ tiêu VIMCERTS 076, 292, 229 thực hiện
(a): Kết quả phân tích nằm trong khoảng 9 – 30 mg/Nm^3; KPH: Không phát hiện

Bảng 9: Ống thoát khí thải RB & Stockfit xưởng 28 – Chuyền Stockfit 1(250924-01 (21-KT)), Ống thoát khí thải RB & Stockfit xưởng 28 – Chuyền Stockfit 2 (250924-01 (22-KT)), RB & Stockfit xưởng 28 – Chuyền Stockfit 3 (250924-01 (23-KT))

TT	CHỈ TIÊU	PHƯƠNG PHÁP	ĐƠN VỊ	KẾT QUẢ			QCVN19:2009/ BTNMTCột B Kp=0,8, Kv=1	QCVN 20:2009/ BTNMT
				KT21	KT22	KT23		
1	Lưu lượng (1)	US EPA 02	m^3/h	4.250	4.196	3.606	>100.000	-
2	Bụi tổng (1)	US EPA 05	mg/Nm^3	<30(a)	<30(a)	<30(a)	160	-
3	Trietylamin (3)	PDCEN/TS 13649:2014 + US EPA Method 18+ US EPA method 0031	mg/Nm^3	KPH (<0,001)	KPH (<0,001)	KPH (<0,001)	-	100
4	Toluen (3)	PD CEN/TS 13649	mg/Nm^3	KPH (<0,025)	KPH (<0,025)	KPH (<0,025)	-	750
5	Xylen (3)	PD CEN/TS 13649	mg/Nm^3	KPH (<0,025)	KPH (<0,025)	KPH (<0,025)	-	870
6	Benzen (3)	PD CENTS 13649:2014	mg/Nm^3	KPH (<0,01)	KPH (<0,01)	KPH (<0,01)	-	5
7	Vinyl Clorua (3)	PD CEN/TS 13649	mg/Nm^3	KPH (<0,025)	KPH (<0,025)	KPH (<0,025)	-	20

Ghi chú: Kết quả thử nghiệm và đo đạc có giá trị trên mẫu thử và tại thời điểm đo
(1): Chỉ tiêu VIMCERTS công nhận; (3): Chỉ tiêu VIMCERTS 076, 292, 229 thực hiện
(a): Kết quả phân tích nằm trong khoảng 9 – 30 mg/Nm^3; KPH: Không phát hiện

CÔNG TY TNHH BÁCH VIỆT ĐỒNG NAI
VPGDTN: Số 27, Tổ 6, Khu phố 6, P. Tam Hiệp, Tp. Biên Hòa, ĐN.
Điện thoại: (0251).8822.789 Fax: (0251).8822.388
Email: bachvietdongnai2021@gmail.com
VIMCERTS 045
VILAS 521

KẾT QUẢ CHẤT LƯỢNG KHÍ THẢI

Địa điểm lấy mẫu: CÔNG TY TNHH GIÀY DONA STANDARD VIỆT NAM – CƠ SỞ 2

Số : 0734-24-KT **Ngày lấy mẫu:** 25/09/2024

Bảng 10: Ống thoát khí thải RB & Stockfit xưởng 28 – Khu vực lưu trữ tạm thời (250924-01 (24-KT)), xưởng 29 - Kho hóa chất khu vực san chiết (250924-01 (25-KT)), xưởng 29 - Phòng lab (250924-01 (26-KT))

TT	CHỈ TIÊU	PHƯƠNG PHÁP	ĐƠN VỊ	KẾT QUẢ			QCVN19:2009/ BTNMTCột B Kp=0,8, Kv=1	QCVN 20:2009/ BTNMT
				KT24	KT25	KT26		
1	Lưu lượng	US EPA 02	m^3/h	1.292	2.355	1.750	>100.000	-
2	Bụi tổng (1)	US EPA 05	mg/Nm^3	<30(a)	30,7	<30(a)	160	-
3	Trietylamin (3)	PDCEN/TS 13649:2014 + US EPA Method 18+ US EPA method 0031	mg/Nm^3	KPH (<0,001)	KPH (<0,001)	KPH (<0,001)	-	100
4	Toluen (3)	PD CEN/TS 13649	mg/Nm^3	KPH (<0,025)	KPH (<0,025)	KPH (<0,025)	-	750
5	Xylen (3)	PD CEN/TS 13649	mg/Nm^3	KPH (<0,025)	KPH (<0,025)	KPH (<0,025)	-	870
6	Benzen (3)	PD CENTS 13649:2014	mg/Nm^3	KPH (<0,01)	KPH (<0,01)	KPH (<0,01)	-	5
7	Vinyl Clorua (3)	PD CEN/TS 13649	mg/Nm^3	KPH (<0,025)	KPH (<0,025)	KPH (<0,025)	-	20

Ghi chú: Kết quả thử nghiệm và đo đạc có giá trị trên mẫu thử và tại thời điểm đo
(1): Chỉ tiêu VIMCERTS công nhận; (3): Chỉ tiêu VIMCERTS 076, 292, 229 thực hiện
(a): Kết quả phân tích nằm trong khoảng 9 – 30 mg/Nm^3; KPH: Không phát hiện

Bảng 11: Khí thải máy phát điện 1 (250924-01 (27-KT)), Khí thải máy phát điện 2 (250924-01 (28-KT)), Khí thải máy phát điện 3 (250924-01 (29-KT))

TT	CHỈ TIÊU	PHƯƠNG PHÁP	ĐƠN VỊ	KẾT QUẢ			QCVN19:2009/ BTNMT; cột B Kp=0,8; Kv=1
				KT27	KT28	KT29	
1	Lưu lượng (1)	US EPA 02	m^3/h	1.406	1.051	1.178	>100.000
2	Bụi tổng (1)	US EPA 05	mg/Nm^3	<30(a)	<30(a)	<30(a)	160
3	CO (1)	HDCV-QTKT-01	mg/Nm^3	464	518	429	800
4	NO_x (1)	HDCV-QTKT-01	mg/Nm^3	448	491	502	680
5	SO_2 (1)	HDCV-QTKT-01	mg/Nm^3	<1	<1	<1	400

Ghi chú: Kết quả thử nghiệm và đo đạc có giá trị trên mẫu thử và tại thời điểm đo
(1): Chỉ tiêu VIMCERTS công nhận; (a): Kết quả phân tích nằm trong khoảng 9 – 30 mg/Nm^3

Bảng 12: Ống thoát hơi nhà ăn chuyên gia (250924-01 (30-KT)), Ống thoát hơi nhà bếp ăn công nghiệp 1 (250924-01 (31-KT)), Ống thoát hơi nhà bếp ăn công nghiệp 2 (250924-01 (32-KT))

TT	CHỈ TIÊU	PHƯƠNG PHÁP	ĐƠN VỊ	KẾT QUẢ			QCVN19:2009/ BTNMT; cột B Kp=0,8; Kv=1
				KT30	KT31	KT32	
1	Lưu lượng (1)	US EPA 02	m^3/h	4.137	1.616	1.425	>100.000
2	Bụi tổng (1)	US EPA 05	mg/Nm^3	<30(a)	<30(a)	<30(a)	160
3	CO (1)	HDCV-QTKT-01	mg/Nm^3	<1	<1	<1	800
4	NO_x (1)	HDCV-QTKT-01	mg/Nm^3	<1	<1	<1	680
5	SO_2 (1)	HDCV-QTKT-01	mg/Nm^3	<1	<1	<1	400

Ghi chú: Kết quả thử nghiệm và đo đạc có giá trị trên mẫu thử và tại thời điểm đo
(1): Chỉ tiêu VIMCERTS công nhận; (a): Kết quả phân tích nằm trong khoảng 9 – 30 mg/Nm^3

CÔNG TY TNHH BÁCH VIỆT ĐỒNG NAI
VP&PTN: Số 27, Tổ 6, Khu phố 6, P. Tam Hiệp, Tp. Biên Hòa, ĐN.
Điện thoại: (0251).8822.789 Fax: (0251).8822.388
Email: bachvietdongnai2021@gmail.com

VIMCERTS 045

VILAS 521

KẾT QUẢ CHẤT LƯỢNG KHÍ THẢI

Địa điểm lấy mẫu: CÔNG TY TNHH GIÀY DONA STANDARD VIỆT NAM – CƠ SỞ 2

Số : 0734-24-KT **Ngày lấy mẫu:** 25/09/2024

Bảng 13: Ống thoát khí thải NOS A xưởng 1A – Máy cắt laser (250924-01 (33-KT)), Ống thoát khí thải Midsole & Pre-stitching xưởng 27 – Máy cắt laser (250924-01 (34-KT))

TT	CHỈ TIÊU	PHƯƠNG PHÁP	ĐƠN VỊ	KẾT QUẢ		QCVN19:2009/ BTNMT; cột B Kp=0,8; Kv=1
				KT33	KT34	
1	Lưu lượng (1)	US EPA 02	m^3/h	8.321	6.756	>100.000
2	Bụi tổng (1)	US EPA 05	mg/Nm^3	38,8	39,3	160
3	CO (1)	HDCV-QTKT-01	mg/Nm^3	<1	<1	800
4	NO_2 (1)	HDCV-QTKT-01	mg/Nm^3	2	<1	680
5	SO_2 (1)	HDCV-QTKT-01	mg/Nm^3	<1	<1	400

Ghi chú: Kết quả thử nghiệm và đo đạc có giá trị trên mẫu thử và tại thời điểm đo
(1): Chỉ tiêu VIMCERTS công nhận

Bảng 14: Ống thoát khí thải Midsole & Pre-stitching xưởng 27 – Máy cắt Pallet (250924-01 (35-KT)), Ống thoát khí thải RB & Stockfit xưởng 28 – Máy luyện kín (250924-01 (36-KT))

TT	CHỈ TIÊU	PHƯƠNG PHÁP	ĐƠN VỊ	KẾT QUẢ		QCVN19:2009/ BTNMT; cột B Kp=0,8; Kv=1
				KT35	KT36	
1	Lưu lượng (1)	US EPA 02	m^3/h	1.542	1.532	>100.000
2	Bụi tổng (1)	US EPA 05	mg/Nm^3	<30(a)	<30(a)	160

Ghi chú: Kết quả thử nghiệm và đo đạc có giá trị trên mẫu thử và tại thời điểm đo
(1): Chỉ tiêu VIMCERTS công nhận
(a): Kết quả phân tích nằm trong khoảng 9 – 30 mg/Nm^3

CÔNG TY TNHH BÁCH VIỆT ĐỒNG NAI
VP&PTN: Số 27, Tổ 6, Khu phố 6, P. Tam Hiệp, Tp. Biên Hòa, ĐN.
Điện thoại: (0251).8822.789
Email: bachvietdongnai2021@gmail.com

VIMCERTS 045

VILAS 521

KẾT QUẢ THỬ NGHIỆM

Số : 0381-25-KT

Đồng Nai, ngày 22 tháng 05 năm 2025

1. Địa điểm lấy mẫu : CÔNG TY TNHH GIÀY DONA STANDARD VIỆT NAM – CƠ SỞ 2
2. Địa chỉ : Lô A2-A6; A8-A12, KCN Xuân Lộc, huyện Xuân Lộc, tỉnh Đồng Nai.
3. Ngày lấy mẫu : 13/05/2025, trời nắng
4. Loại mẫu : Khí thải tại nguồn
5. Thời gian thử nghiệm : 14/05/2025 - 21/05/2025
6. Kết quả thử nghiệm :

Bảng 1: Hệ thống xử lý bụi tại Máy cắt pallet - Xưởng 27 (KT21) (130525-01 (01-KT))

TT	CHỈ TIÊU	PHƯƠNG PHÁP	ĐƠN VỊ	KẾT QUẢ	QCVN 19:2009/ BTNMT (cột B với Kv=1,0 và Kp=0,8)
				KT01	
1	Lưu lượng (1)	US EPA 02	m^3/h	1.813	>100.000
2	Bụi tổng (1)	US EPA 05	mg/Nm^3	49,6	160

Ghi chú: Kết quả thử nghiệm và đo đạc có giá trị trên mẫu thử và tại thời điểm đo
(1): Chỉ tiêu VIMCERTS 045 công nhận

Bảng 2: Hệ thống xử lý bụi tại Máy cắt laser - Xưởng 27 (KT22) (130525-01 (02-KT))

TT	CHỈ TIÊU	PHƯƠNG PHÁP	ĐƠN VỊ	KẾT QUẢ	QCVN 19:2009/ BTNMT (cột B với Kv=1,0 và Kp=0,8)
				KT02	
1	Lưu lượng (1)	US EPA 02	m^3/h	16.871	>100.000
2	Bụi tổng (1)	US EPA 05	mg/Nm^3	45,2	160
3	SO_2 (1)	HDCV-QTKT-01	mg/Nm^3	<1	400
4	NO_x (1)	HDCV-QTKT-01	mg/Nm^3	<1	680
5	CO (1)	HDCV-QTKT-01	mg/Nm^3	<1	800

Ghi chú: Kết quả thử nghiệm và đo đạc có giá trị trên mẫu thử và tại thời điểm đo
(1): Chỉ tiêu VIMCERTS 045 công nhận

Bảng 3: Hệ thống xử lý bụi tại Máy luyện kín RB - Xưởng 28 (KT32) (130525-01 (03-KT))

TT	CHỈ TIÊU	PHƯƠNG PHÁP	ĐƠN VỊ	KẾT QUẢ	QCVN 19:2009/ BTNMT (cột B với Kv=1,0 và Kp=0,8)
				KT03	
1	Lưu lượng (1)	US EPA 02	m^3/h	9.033	>100.000
2	Bụi tổng (1)	US EPA 05	mg/Nm^3	31,8	160

Ghi chú: Kết quả thử nghiệm và đo đạc có giá trị trên mẫu thử và tại thời điểm đo
(1): Chỉ tiêu VIMCERTS 045 công nhận

ĐẠI DIỆN
PHÒNG THỬ NGHIỆM

CAO VŨ NGỌC TRAI

PHÓ GIÁM ĐỐC

CÔNG TY TNHH BÁCH VIỆT ĐỒNG NAI

VÕ LÊ DUY KHÁNH

CÔNG TY TNHH BÁCH VIỆT ĐỒNG NAI
Địa chỉ: Số 27, Tổ 6, Khu phố 6, Phường Tam Hiệp, Tỉnh Đồng Nai, Việt Nam
Mã số thuế: 3602407038 Điện thoại: (0251).8822.789
Email: bachvietdongnai2021@gmail.com

VIMCERTS 045

VILAS 821

KẾT QUẢ THỬ NGHIỆM

Số : 0813-25-KT

Đồng Nai, ngày 24 tháng 10 năm 2025

1. Địa điểm lấy mẫu : CÔNG TY TNHH GIÀY DONA STANDARD VIỆT NAM – CƠ SỞ 2

2. Địa chỉ : Lô A2-A6; A8-A12, KCN Xuân Lộc, xã Xuân Hòa, tỉnh Đồng Nai.

3. Ngày lấy mẫu : 13/10/2025, trời nắng

4. Loại mẫu : Khí thải tại nguồn

5. Thời gian thử nghiệm : 13/10/2025 - 20/10/2025

6. Kết quả thử nghiệm :

Bảng 1: Hệ thống xử lý bụi tại Máy cắt pallet - Xưởng 27 (131025-04 (01-KT)) Hệ thống xử lý bụi tại Máy luyện kín RB - Xưởng 28 (131025-04 (02-KT))

TT	CHỈ TIÊU	PHƯƠNG PHÁP	ĐƠN VỊ	KẾT QUẢ		QCVN 19:2009/ BTNMT (cột B với Kv=1,0 và Kp=0,8)
				KT01	KT02	
1	Lưu lượng (1)	US EPA 02	m^3/h	1.533	7.616	>100.000
2	Bụi tổng (1)	US EPA 05	mg/Nm^3	59,5	48,9	160

Ghi chú: Kết quả thử nghiệm và đo đạc có giá trị trên mẫu thử và tại thời điểm đo
(1): Chỉ tiêu VIMCERTS 045 công nhận

Bảng 2: Hệ thống xử lý bụi tại Máy cắt laser - Xưởng 27 (131025-04 (03-KT))

TT	CHỈ TIÊU	PHƯƠNG PHÁP	ĐƠN VỊ	KẾT QUẢ	QCVN 19:2009/ BTNMT (cột B với Kv=1,0 và Kp=0,8)
				KT03	
1	Lưu lượng (1)	US EPA 02	m^3/h	14.217	>100.000
2	Bụi tổng (1)	US EPA 05	mg/Nm^3	55,8	160
3	SO_2 (1)	HDCV-QTKT-01	mg/Nm^3	<1	400
4	NO_x (1)	HDCV-QTKT-01	mg/Nm^3	<1	680
5	CO (1)	HDCV-QTKT-01	mg/Nm^3	<1	800

Ghi chú: Kết quả thử nghiệm và đo đạc có giá trị trên mẫu thử và tại thời điểm đo
(1): Chỉ tiêu VIMCERTS 045 công nhận

ĐẠI DIỆN PHÒNG THỬ NGHIỆM

CAO VŨ NGỌC TRAI

PHÓ GIÁM ĐỐC

CÔNG TY TNHH BÁCH VIỆT ĐỒNG NAI

VÕ LÊ DUY KHÁNH

VIMCERTS 045

CÔNG TY TNHH BÁCH VIỆT ĐỒNG NAI
Địa chỉ: Số 27, Tổ 6, Khu phố 6, Phường Tam Hiệp, Tỉnh Đồng Nai, Việt Nam
Mã số thuế: 3602407038 Điện thoại: (0251).8822.719
Email: bachvietdongnai2021@gmail.com

VILAS 521

KẾT QUẢ THỬ NGHIỆM

Số : 0814-25-KT

Đồng Nai, ngày 24 tháng 10 năm 2025

1. Địa điểm lấy mẫu : CÔNG TY TNHH GIÀY DONA STANDARD VIỆT NAM – CƠ SỞ 2

2. Địa chỉ : Lô A2-A6; A8-A12, KCN Xuân Lộc, xã Xuân Hòa, tỉnh Đồng Nai.

3. Ngày lấy mẫu : 13/10/2025, trời nắng

4. Loại mẫu : Khí thải tại nguồn

5. Thời gian thử nghiệm : 13/10/2025 - 20/10/2025

6. Kết quả thử nghiệm :

Bảng 1: Máy phát điện 1 (131025-04 (04-KT))

TT	CHỈ TIÊU	PHƯƠNG PHÁP	ĐƠN VỊ	KẾT QUẢ	QCVN 19:2009/ BTNMT (cột B với Kv=1,0 và Kp=0,8)
				KT04	
1	Lưu lượng (1)	US EPA 02	m^3/h	2.708	>100.000
2	Bụi tổng (1)	US EPA 05	mg/Nm^3	62,7	160
3	SO_2 (1)	HDCV-QTKT-01	mg/Nm^3	<1	400
4	NO_x (1)	HDCV-QTKT-01	mg/Nm^3	181	680
5	CO (1)	HDCV-QTKT-01	mg/Nm^3	214	800

Ghi chú: Kết quả thử nghiệm và đo đạc có giá trị trên mẫu thử và tại thời điểm đo
(1): Chỉ tiêu VIMCERTS 045 công nhận

ĐẠI DIỆN
PHÒNG THỬ NGHIỆM

CAO VŨ NGỌC TRAI

PHÓ GIÁM ĐỐC

CÔNG TY TNHH BÁCH VIỆT ĐỒNG NAI

VÕ LÊ DUY KHÁNH

VIMCERTS 045

CÔNG TY TNHH BÁCH VIỆT ĐỒNG NAI
Địa chỉ: Số 27, Tổ 6, Khu phố 6, Phường Tam Hiệp, Tỉnh Đồng Nai, Việt Nam
Mã số thuế: 3602407038 Điện thoại: (0251).8822.789
Email: bachvietdongnai2021@gmail.com

VILAS 521

KẾT QUẢ THỬ NGHIỆM

Số : 0820-25-KT

Đồng Nai, ngày 27 tháng 10 năm 2025

1. Địa điểm lấy mẫu : CÔNG TY TNHH GIÀY DONA STANDARD VIỆT NAM – CƠ SỞ 2

2. Địa chỉ : Lô A2-A6; A8-A12, KCN Xuân Lộc, xã Xuân Hòa, tỉnh Đồng Nai.

3. Ngày lấy mẫu : 18/10/2025, trời nắng

4. Loại mẫu : Khí thải tại nguồn

5. Thời gian thử nghiệm : 18/10/2025 - 25/10/2025

6. Kết quả thử nghiệm :

Bảng 1: Máy phát điện 2 (181025-01 (01-KT))

TT	CHỈ TIÊU	PHƯƠNG PHÁP	ĐƠN VỊ	KẾT QUẢ	QCVN 19:2009/ BTNMT (cột B với Kv=1,0 và Kp=0,8)
				KT01	
1	Lưu lượng (1)	US EPA 02	m^3/h	2.901	>100.000
2	Bụi tổng (1)	US EPA 05	mg/Nm^3	63,8	160
3	SO_2 (1)	HDCV-QTKT-01	mg/Nm^3	<1	400
4	NO_x (1)	HDCV-QTKT-01	mg/Nm^3	100	680
5	CO (1)	HDCV-QTKT-01	mg/Nm^3	173	800

Ghi chú: Kết quả thử nghiệm và đo đạc có giá trị trên mẫu thử và tại thời điểm đo
(1): Chỉ tiêu VIMCERTS 045 công nhận

Bảng 2: Máy phát điện 3 (181025-01 (02-KT))

TT	CHỈ TIÊU	PHƯƠNG PHÁP	ĐƠN VỊ	KẾT QUẢ	QCVN 19:2009/ BTNMT (cột B với Kv=1,0 và Kp=0,8)
				KT02	
1	Lưu lượng (1)	US EPA 02	m^3/h	2.571	>100.000
2	Bụi tổng (1)	US EPA 05	mg/Nm^3	60,2	160
3	SO_2 (1)	HDCV-QTKT-01	mg/Nm^3	<1	400
4	NO_x (1)	HDCV-QTKT-01	mg/Nm^3	164	680
5	CO (1)	HDCV-QTKT-01	mg/Nm^3	213	800

Ghi chú: Kết quả thử nghiệm và đo đạc có giá trị trên mẫu thử và tại thời điểm đo
(1): Chỉ tiêu VIMCERTS 045 công nhận

ĐẠI DIỆN
PHÒNG THỬ NGHIỆM

CAO VŨ NGỌC TRAI

PHÓ GIÁM ĐỐC

CÔNG TY TNHH BÁCH VIỆT ĐỒNG NAI

VÕ LÊ DUY KHÁNH

CÔNG TY TNHH BÁCH VIỆT ĐỒNG NAI
VPĐPTN: Số 27, Tổ 6, Khu phố 6, P. Tam Hiệp, Tp. Biên Hòa, ĐN.
Điện thoại: (0251).3822.789
Email: bachvietdongnai2021@gmail.com

VIMCERTS 045

VILAS 521

KẾT QUẢ THỬ NGHIỆM

Số : 0171-25-KT

Đồng Nai, ngày 31 tháng 03 năm 2025

1. Địa điểm lấy mẫu : CÔNG TY TNHH GIÀY DONA STANDARD VIỆT NAM – CƠ SỞ 2
2. Địa chỉ : Lô A2-A6; A8-A12, KCN Xuân Lộc, huyện Xuân Lộc, tỉnh Đồng Nai.
3. Ngày lấy mẫu : 19/03/2025, trời nắng
4. Loại mẫu : Khí thải tại nguồn
5. Thời gian thử nghiệm : 20/03/2025 – 26/03/2025
6. Kết quả thử nghiệm : Xem trang 1-2/2

Bảng 1: Hệ thống xử lý hơi hóa chất tại Chuyền lasting NOS A - Xưởng 1A (KT2) (190325-01 (01-KT)), Hệ thống xử lý hơi hóa chất tại Khu vực lưu trữ tạm thời NOS A - Xưởng 1A (KT3) (190325-01 (02-KT))

TT	CHỈ TIÊU	PHƯƠNG PHÁP	ĐƠN VỊ	KẾT QUẢ		QCVN 20: 2009/BTNMT
				KT01	KT02	
1	Lưu lượng (1)	US EPA 02	m^3/h	20.361	1.596	-
2	Etylaxetat (3)	PD CEN/TS 13649:2014	mg/Nm^3	KPH (<0,2)	KPH (<0,2)	**1.400**
3	Metylcyclohexan (3)	PD CEN/TS 13649:2014	mg/Nm^3	KPH (<0,2)	KPH (<0,2)	**2.000**
4	Metylaxetat (3)	PD CEN/TS 13649:2014	mg/Nm^3	KPH (<0,2)	KPH (<0,2)	**610**
5	n-Heptan (3)	PD CEN/TS 13649:2014	mg/Nm^3	KPH (<0,2)	KPH (<0,2)	**2.000**
6	n-Butyl Axetat (3)	PD CEN/TS 13649:2014	mg/Nm^3	KPH (<0,2)	KPH (<0,2)	**950**

Ghi chú: Kết quả thử nghiệm và đo đạc có giá trị trên mẫu thử và tại thời điểm đo
(1): Chỉ tiêu VIMCERTS 045 công nhận;(3): Chỉ tiêu VIMCERTS 292 thực hiện; KPH: Không phát hiện

Bảng 2: Hệ thống xử lý hơi hóa chất tại Chuyền in 1 Pre-stitching - Xưởng 27 (KT18) (190325-01(03-KT)), Hệ thống xử lý hơi hóa chất tại Chuyền in 2 Pre-stitching - Xưởng 27 (KT19) (190325-01 (04-KT))

TT	CHỈ TIÊU	PHƯƠNG PHÁP	ĐƠN VỊ	KẾT QUẢ		QCVN 20: 2009/BTNMT
				KT03	KT04	
1	Lưu lượng (1)	US EPA 02	m^3/h	20.941	21.036	-
2	Etylaxetat (3)	PD CEN/TS 13649:2014	mg/Nm^3	KPH (<0,2)	KPH (<0,2)	**1.400**
3	Metylcyclohexan (3)	PD CEN/TS 13649:2014	mg/Nm^3	KPH (<0,2)	KPH (<0,2)	**2.000**
4	Metylaxetat (3)	PD CEN/TS 13649:2014	mg/Nm^3	KPH (<0,2)	KPH (<0,2)	**610**
5	n-Heptan (3)	PD CEN/TS 13649:2014	mg/Nm^3	KPH (<0,2)	KPH (<0,2)	**2.000**

Ghi chú: Kết quả thử nghiệm và đo đạc có giá trị trên mẫu thử và tại thời điểm đo
(1): Chỉ tiêu VIMCERTS 045 công nhận;(3): Chỉ tiêu VIMCERTS 292 thực hiện; KPH: Không phát hiện

ĐẠI DIỆN
PHÒNG THỬ NGHIỆM

CAO VŨ NGỌC TRAI

PHÓ GIÁM ĐỐC

CÔNG TY TNHH BÁCH VIỆT ĐỒNG NAI

VÕ LÊ DUY KHÁNH

CÔNG TY TNHH BÁCH VIỆT ĐỒNG NAI
VPĐPTN: Số 27, Tổ 6, Khu phố 6, P. Tân Hiệp, Tp. Biên Hòa, ĐN
Điện thoại: (0251) 8822 789
Email: bachvietdongnai2021@gmail.com
VIMCERTS 045
VILAS 521

KẾT QUẢ CHẤT LƯỢNG KHÍ THẢI

Địa điểm lấy mẫu: CÔNG TY TNHH GIÀY DONA STANDARD VIỆT NAM – CƠ SỞ 2

Địa chỉ: Lô A2-A6; A8-A12, KCN Xuân Lộc, xã Xuân Tâm, huyện Xuân Lộc, tỉnh Đồng Nai.

Số : 0171-25-KT **Ngày lấy mẫu:** 19/03/2025

Bảng 3: Hệ thống xử lý hơi hóa chất tại Phòng Pad và In lụa - Xưởng 27 (KT20) (190325-01 (05-KT))

TT	CHỈ TIÊU	PHƯƠNG PHÁP	ĐƠN VỊ	KẾT QUẢ	QCVN 20: 2009/BTNMT
				KT05	
1	Lưu lượng (1)	US EPA 02	m^3/h	3.941	-
2	Etylaxetat (3)	PD CEN/TS 13649:2014	mg/Nm^3	KPH (<0,2)	1.400
3	Metylcyclohexan (3)	PD CEN/TS 13649:2014	mg/Nm^3	KPH (<0,2)	2.000
4	n-Butyl Axetat (3)	PD CEN/TS 13649:2014	mg/Nm^3	KPH (<0,2)	950
5	Metanol (3)	PD CEN/TS 13649:2014	mg/Nm^3	KPH (<0,2)	260
6	n-Hexan (3)	PD CEN/TS 13649:2014	mg/Nm^3	KPH (<0,2)	450
7	n-Heptan (3)	PD CEN/TS 13649:2014	mg/Nm^3	KPH (<0,2)	2.000

Ghi chú: Kết quả thử nghiệm và đo đạc có giá trị trên mẫu thử và tại thời điểm đo
(1): Chỉ tiêu VIMCERTS 045 công nhận;(3): Chỉ tiêu VIMCERTS 292 thực hiện; KPH: Không phát hiện

Bảng 4: Hệ thống xử lý bụi tại Máy cắt pallet - Xưởng 27 (KT21) (190325-01 (06-KT))

TT	CHỈ TIÊU	PHƯƠNG PHÁP	ĐƠN VỊ	KẾT QUẢ	QCVN 19:2009/ BTNMT (cột B với Kv=1,0 và Kp=0,8)
				KT06	
1	Lưu lượng (1)	US EPA 02	m^3/h	1.662	>100.000
2	Bụi tổng (1)	US EPA 05	mg/Nm^3	48,5	160

Ghi chú: Kết quả thử nghiệm và đo đạc có giá trị trên mẫu thử và tại thời điểm đo
(1): Chỉ tiêu VIMCERTS 045 công nhận

CÔNG TY TNHH BÁCH VIỆT ĐỒNG NAI
VPĐPTN: Số 27, Tổ 6, Khu phố 6, P. Tam Hiệp, Tp. Biên Hòa, ĐN
Điện thoại: (0251).8822.789
Email: bachvietdongnai2021@gmail.com
VIMCERTS 045
VILAS 531

KẾT QUẢ THỬ NGHIỆM

Số : 0192-25-KT

Đồng Nai, ngày 02 tháng 04 năm 2025

1. Địa điểm lấy mẫu : CÔNG TY TNHH GIÀY DONA STANDARD VIỆT NAM – CƠ SỞ 2
2. Địa chỉ : Lô A2-A6; A8-A12, KCN Xuân Lộc, huyện Xuân Lộc, tỉnh Đồng Nai.
3. Ngày lấy mẫu : 22/03/2025, trời nắng
4. Loại mẫu : Khí thải tại nguồn
5. Thời gian thử nghiệm : 24/03/2025 – 31/03/2025
6. Kết quả thử nghiệm : Xem trang 1-2/2

Bảng 1: Hệ thống xử lý hơi hóa chất tại Chuyền sơn khu vực Midsole - Xưởng 27 (KT15) (220325-01(01-KT),

TT	CHỈ TIÊU	PHƯƠNG PHÁP	ĐƠN VỊ	KẾT QUẢ	QCVN 20: 2009/BTNMT
				KT01	
1.	Lưu lượng (1)	US EPA 02	m^3/h	15.954	-
2.	Etylaxetat (3)	PD CEN/TS 13649:2014	mg/Nm^3	KPH (<0,2)	1.400

Ghi chú: Kết quả thử nghiệm và đo đạc có giá trị trên mẫu thử và tại thời điểm đo
(1): Chỉ tiêu VIMCERTS 045 công nhận.(3): Chỉ tiêu VIMCERTS 292 thực hiện; KPH: Không phát hiện

Bảng 2: Hệ thống xử lý hơi hóa chất tại Chuyền UV khu vực Midsole - Xưởng 27 (KT16) (220325-01(02-KT),

TT	CHỈ TIÊU	PHƯƠNG PHÁP	ĐƠN VỊ	KẾT QUẢ	QCVN 20: 2009/BTNMT
				KT02	
1.	Lưu lượng (1)	US EPA 02	m^3/h	11.136	-
2.	Etylaxetat (3)	PD CEN/TS 13649:2014	mg/Nm^3	KPH (<0,2)	1.400
3.	Metylcyclohexan (3)	PD CEN/TS 13649:2014	mg/Nm^3	KPH (<0,2)	2.000
4.	n-Butyl Axetat (3)	PD CEN/TS 13649:2014	mg/Nm^3	KPH (<0,2)	950

Ghi chú: Kết quả thử nghiệm và đo đạc có giá trị trên mẫu thử và tại thời điểm đo
(1): Chỉ tiêu VIMCERTS 045 công nhận.(3): Chỉ tiêu VIMCERTS 292 thực hiện; KPH: Không phát hiện

Bảng 3:Hệ thống xử lý hơi hóa chất tại Máy Auto UV khu vực Midsole - Xưởng 27 (KT17)(220325-01(03-KT),

TT	CHỈ TIÊU	PHƯƠNG PHÁP	ĐƠN VỊ	KẾT QUẢ	QCVN 20: 2009/BTNMT
				KT03	
1.	Lưu lượng (1)	US EPA 02	m^3/h	15.844	-
2.	n-Butyl Axetat (3)	PD CEN/TS 13649:2014	mg/Nm^3	KPH (<0,2)	950

Ghi chú: Kết quả thử nghiệm và đo đạc có giá trị trên mẫu thử và tại thời điểm đo
(1): Chỉ tiêu VIMCERTS 045 công nhận.(3): Chỉ tiêu VIMCERTS 292 thực hiện; KPH: Không phát hiện

ĐẠI DIỆN
PHÒNG THỬ NGHIỆM

CAO VŨ NGỌC TRAI

PHÓ GIÁM ĐỐC

CÔNG TY TNHH BÁCH VIỆT ĐỒNG NAI

VÕ LÊ DUY KHÁNH

CÔNG TY TNHH BÁCH VIỆT ĐỒNG NAI
VPĐPTN: Số 27, Tổ 6, khu phố 6, P. Tam Hiệp, Tp. Biên Hòa, ĐN
Điện thoại: (0251).8822.789
Email: bachvietdongnai2021@gmail.com
VIMCERTS 045
VILAS 521

KẾT QUẢ CHẤT LƯỢNG KHÍ THẢI

Địa điểm lấy mẫu: CÔNG TY TNHH GIÀY DONA STANDARD VIỆT NAM – CƠ SỞ 2

Địa chỉ: Lô A2-A6; A8-A12, KCN Xuân Lộc, huyện Xuân Lộc, tỉnh Đồng Nai

Số : 0192-25-KT **Ngày lấy mẫu:** 22/03/2025

Bảng 4: Hệ thống xử lý hơi hóa chất tại Chuyền Stockfit 3 - Xưởng 28 (KT27) (220325-01 (04-KT)); Hệ thống xử lý hơi hóa chất tại Phòng lab - Xưởng 29 (KT34) (220325-01 (05-KT))

TT	CHỈ TIÊU	PHƯƠNG PHÁP	ĐƠN VỊ	KẾT QUẢ		QCVN 20: 2009/BTNMT
				KT04	KT05	
1.	Lưu lượng (1)	US EPA 02	m^3/h	15.355	1.612	-
2.	Etylaxetat (3)	PD CEN/TS 13649:2014	mg/Nm^3	KPH (<0,2)	KPH (<0,2)	**1.400**
3.	Metylcyclohexan (3)	PD CEN/TS 13649:2014	mg/Nm^3	KPH (<0,2)	KPH (<0,2)	**2.000**
4.	n-Butyl Axetat (3)	PD CEN/TS 13649:2014	mg/Nm^3	KPH (<0,2)	KPH (<0,2)	**950**
5.	Metylaxetat (3)	PD CEN/TS 13649:2014	mg/Nm^3	KPH (<0,2)	KPH (<0,2)	**610**
6.	n-Heptan (3)	PD CEN/TS 13649:2014	mg/Nm^3	KPH (<0,2)	KPH (<0,2)	**2.000**

Ghi chú: Kết quả thử nghiệm và đo đạc có giá trị trên mẫu thử và tại thời điểm đo
(1): Chỉ tiêu VIMCERTS 045 công nhận; (3): Chỉ tiêu VIMCERTS 292 thực hiện; KPH: Không phát hiện

Bảng 5: Hệ thống xử lý bụi tại Máy cắt laser - Xưởng 27 (KT22) (220325-01 (06-KT))

TT	CHỈ TIÊU	PHƯƠNG PHÁP	ĐƠN VỊ	KẾT QUẢ	QCVN 19:2009/ BTNMT (cột B với Kv=1,0 và Kp=0,8)
				KT06	
1.	Lưu lượng (1)	US EPA 02	m^3/h	15.139	**>100.000**
2.	Bụi tổng (1)	US EPA 05	mg/Nm^3	43,4	**160**
3.	SO_2 (1)	HDCV-QTKT-01	mg/Nm^3	<1	**400**
4.	NO_x (1)	HDCV-QTKT-01	mg/Nm^3	<1	**680**
5.	CO (1)	HDCV-QTKT-01	mg/Nm^3	<1	**800**

Ghi chú: Kết quả thử nghiệm và đo đạc có giá trị trên mẫu thử và tại thời điểm đo
(1): Chỉ tiêu VIMCERTS 045 công nhận

CÔNG TY TNHH BÁCH VIỆT ĐỒNG NAI
VP&PTN: Số 22, Tổ 6, Khu phố 6, P. Tam Hiệp, Tp. Biên Hòa, ĐN.
Điện thoại: (0251).8822.789
Email: bachvietdongnai2021@gmail.com
VIMCERTS 045
VILAS 521

KẾT QUẢ THỬ NGHIỆM

Số : 0205-25-KT

Đồng Nai, ngày 04 tháng 04 năm 2025

1. Địa điểm lấy mẫu : CÔNG TY TNHH GIÀY DONA STANDARD VIỆT NAM – CƠ SỞ 2

2. Địa chỉ : Lô A2-A6; A8-A12, KCN Xuân Lộc, huyện Xuân Lộc, tỉnh Đồng Nai.

3. Ngày lấy mẫu : 26/03/2025, trời nắng

4. Loại mẫu : Khí thải tại nguồn

5. Thời gian thử nghiệm : 27/03/2025 – 02/04/2025

6. Kết quả thử nghiệm : Xem trang 1-2/2

Bảng 1: Hệ thống xử lý hơi hóa chất tại Phòng pha trộn hóa chất & khu vực lưu trữ tạm thời Stockfit - Xưởng 28 (KT24) (260325-01 (01-KT)),
Hệ thống xử lý hơi hóa chất tại Chuyền Stockfit 1 - Xưởng 28 (KT25) (260325-01 (02-KT)),
Hệ thống xử lý hơi hóa chất tại Chuyền Stockfit 2 - Xưởng 28 (KT26) (260325-01 (03-KT))

TT	CHỈ TIÊU	PHƯƠNG PHÁP	ĐƠN VỊ	KẾT QUẢ			QCVN 20:2009/ BTNMT
				KT01	KT02	KT03	
1	Lưu lượng (1)	US EPA 02	m^3/h	1.622	20.980	15.039	-
2	Etylaxetat (3)	PD CEN/TS 13649:2014	mg/Nm^3	5,4	5,5	3,2	**1.400**
3	Metylcyclohexan (3)	PD CEN/TS 13649:2014	mg/Nm^3	KPH (<0,2)	KPH (<0,2)	KPH (<0,2)	**2.000**
4	n-Butyl Axetat (3)	PD CEN/TS 13649:2014	mg/Nm^3	KPH (<0,2)	KPH (<0,2)	KPH (<0,2)	**950**
5	Metylaxetat (3)	PD CEN/TS 13649:2014	mg/Nm^3	KPH (<0,2)	KPH (<0,2)	KPH (<0,2)	**610**
6	n-Heptan (3)	PD CEN/TS 13649:2014	mg/Nm^3	KPH (<0,2)	KPH (<0,2)	KPH (<0,2)	**2.000**

Ghi chú: Kết quả thử nghiệm và đo đạc có giá trị trên mẫu thử và tại thời điểm đo
(1): Chỉ tiêu VIMCERTS 045 công nhận; (3): Chỉ tiêu VIMCERTS 292 thực hiện; KPH: Không phát hiện

ĐẠI DIỆN
PHÒNG THỬ NGHIỆM

CAO VŨ NGỌC TRAI

PHÓ GIÁM ĐỐC

CÔNG TY TNHH BÁCH VIỆT ĐỒNG NAI

VÕ LÊ DUY KHÁNH

CÔNG TY TNHH BÁCH VIỆT ĐỒNG NAI
VP&PTN: Số 27, Tổ 6, Khu phố 6, P. Tam Hiệp, Tp. Biên Hòa, ĐN.
Điện thoại: (0251).8822.789
Email: bachvietdongnai2021@gmail.com
VIMCERTS 045
VILAS 521

KẾT QUẢ CHẤT LƯỢNG KHÍ THẢI

Địa điểm lấy mẫu: CÔNG TY TNHH GIÀY DONA STANDARD VIỆT NAM – CƠ SỞ 2

Địa chỉ: Lô A2-A6; A8-A12, KCN Xuân Lộc, xã Xuân Tâm, huyện Xuân Lộc, tỉnh Đồng Nai.

Số : 0205-25-KT **Ngày lấy mẫu:** 26/03/2025

Bảng 2: Hệ thống xử lý hơi hóa chất tại Khu vực san chiết kho hóa chất - Xưởng 29 (KT33) (260325-01 (04-KT))

TT	CHỈ TIÊU	PHƯƠNG PHÁP	ĐƠN VỊ	KẾT QUẢ	QCVN 20: 2009/BTNMT
				KT04	
1	Lưu lượng	US EPA 02	m^3/h	1.899	-
2	Etylaxetat (3)	PD CEN/TS 13649:2014	mg/Nm^3	5,8	**1.400**
3	Metylcyclohexan (3)	PD CEN/TS 13649:2014	mg/Nm^3	KPH (<0,2)	**2.000**
4	n-Butyl Axetat (3)	PD CEN/TS 13649:2014	mg/Nm^3	KPH (<0,2)	**950**
5	Metylaxetat (3)	PD CEN/TS 13649:2014	mg/Nm^3	KPH (<0,2)	**610**
6	n-Heptan (3)	PD CEN/TS 13649:2014	mg/Nm^3	KPH (<0,2)	**2.000**

Ghi chú: Kết quả thử nghiệm và đo đạc có giá trị trên mẫu thử và tại thời điểm đo
(1): Chỉ tiêu VIMCERTS 045 công nhận;(3): Chỉ tiêu VIMCERTS 292 thực hiện; KPH: Không phát hiện

Bảng 3: Hệ thống xử lý bụi tại Máy luyện kín RB - Xưởng 28 (KT32) (260325-01 (05-KT))

TT	CHỈ TIÊU	PHƯƠNG PHÁP	ĐƠN VỊ	KẾT QUẢ	QCVN 19:2009/ BTNMT (cột B với Kv=1,0 và Kp=0,8)
				KT05	
1	Lưu lượng (1)	US EPA 02	m^3/h	7.939	**>100.000**
2	Bụi tổng (1)	US EPA 05	mg/Nm^3	30,3	**160**

Ghi chú: Kết quả thử nghiệm và đo đạc có giá trị trên mẫu thử và tại thời điểm đo
(1): Chỉ tiêu VIMCERTS 045 công nhận

CÔNG TY TNHH BÁCH VIỆT ĐỒNG NAI
VP&PTN: Số 27, Tổ 6, Khu phố 6, P. Tam Hiệp, Tp. Biên Hòa, ĐN.
Điện thoại: (0251).8822.789
Email: bachvietdongnai2021@gmail.com
VIMCERTS 045
VILAS 521

KẾT QUẢ THỬ NGHIỆM

Số : 0233-25-KT

Đồng Nai, ngày 10 tháng 04 năm 2025

1. Địa điểm lấy mẫu : CÔNG TY TNHH GIÀY DONA STANDARD VIỆT NAM – CƠ SỞ 2
2. Địa chỉ : Lô A2-A6; A8-A12, KCN Xuân Lộc, huyện Xuân Lộc, tỉnh Đồng Nai.
3. Ngày lấy mẫu : 29/03/2025, trời nắng
4. Loại mẫu : Khí thải tại nguồn
5. Thời gian thử nghiệm : 31/03/2025 - 07/04/2025
6. Kết quả thử nghiệm : Xem trang 1-2/2

Bảng 1: Hệ thống xử lý hơi hóa chất tại Phòng pha trộn hóa chất NOS A - Xưởng 1A (KT1) (290325-01 (01-KT))

TT	CHỈ TIÊU	PHƯƠNG PHÁP	ĐƠN VỊ	KẾT QUẢ	QCVN20: 2009/BTNMT
				KT01	
1	Lưu lượng (1)	US EPA 02	m^3/h	1.622	-
2	Etylaxetat (3)	PD CEN/TS 13649:2014	mg/Nm^3	KPH (<0,2)	**1.400**
3	Metylcyclohexan (3)	PD CEN/TS 13649:2014	mg/Nm^3	KPH (<0,2)	**2.000**
4	Metylaxetat (3)	PD CEN/TS 13649:2014	mg/Nm^3	KPH (<0,2)	**610**

Ghi chú: Kết quả thử nghiệm và đo đạc có giá trị trên mẫu thử và tại thời điểm đo
(1): Chỉ tiêu VIMCERTS 045 công nhận;(3): Chỉ tiêu VIMCERTS 292 thực hiện; KPH: Không phát hiện

Bảng 2: Hệ thống xử lý hơi hóa chất tại Chuyền lasting NOS B - Xưởng 2A (KT11) (290325-01(02-KT)), Hệ thống xử lý hơi hóa chất tại Khu vực lưu trữ tạm thời NOS B - Xưởng 2A(KT12) (290325-01(03-KT))

TT	CHỈ TIÊU	PHƯƠNG PHÁP	ĐƠN VỊ	KẾT QUẢ		QCVN20: 2009/BTNMT
				KT02	KT03	
1	Lưu lượng (1)	US EPA 02	m^3/h	16.037	1.627	-
2	Etylaxetat (3)	PD CEN/TS 13649:2014	mg/Nm^3	KPH (<0,2)	KPH (<0,2)	**1.400**
3	Metylcyclohexan (3)	PD CEN/TS 13649:2014	mg/Nm^3	KPH (<0,2)	KPH (<0,2)	**2.000**
4	n-Butyl Axetat (3)	PD CEN/TS 13649:2014	mg/Nm^3	KPH (<0,2)	KPH (<0,2)	**950**
5	Metylaxetat (3)	PD CEN/TS 13649:2014	mg/Nm^3	KPH (<0,2)	KPH (<0,2)	**610**
6	n-Heptan (3)	PD CEN/TS 13649:2014	mg/Nm^3	KPH (<0,2)	KPH (<0,2)	**2.000**

Ghi chú: Kết quả thử nghiệm và đo đạc có giá trị trên mẫu thử và tại thời điểm đo
(1): Chỉ tiêu VIMCERTS 045 công nhận;(3): Chỉ tiêu VIMCERTS 292 thực hiện; KPH: Không phát hiện

ĐẠI DIỆN
PHÒNG THỬ NGHIỆM

CAO VŨ NGỌC TRAI

PHÓ GIÁM ĐỐC

CÔNG TY TNHH BÁCH VIỆT ĐỒNG NAI

VÕ LÊ DUY KHÁNH

CÔNG TY TNHH BÁCH VIỆT ĐỒNG NAI
VPĐPTN: Số 27, Tổ 6, Khu phố 6, P. Tam Hiệp, Tp. Biên Hòa, ĐN.
Điện thoại: (0251).8822.789
Email: bachvietdongnai.2021@gmail.com
VIMCERTS 045
VILAS 521

KẾT QUẢ CHẤT LƯỢNG KHÍ THẢI

Địa điểm lấy mẫu: CÔNG TY TNHH GIÀY DONA STANDARD VIỆT NAM – CƠ SỞ 2

Địa chỉ: Lô A2-A6; A8-A12, KCN Xuân Lộc, xã Xuân Tâm, huyện Xuân Lộc, tỉnh Đồng Nai.

Số : 0233-25-KT **Ngày lấy mẫu:** 29/03/2025

Bảng 3: Hệ thống xử lý hơi hóa chất tại Chuyền lasting NOS C - Xưởng 2B (KT13) (290325-01(04-KT)), Hệ thống xử lý hơi hóa chất tại Khu vực lưu trữ tạm thời NOS C - Xưởng 2B (KT14) (290325-01(05-KT))

TT	CHỈ TIÊU	PHƯƠNG PHÁP	ĐƠN VỊ	KẾT QUẢ		QCVN20: 2009/BTNMT
				KT04	KT05	
1	Lưu lượng (1)	US EPA 02	m^3/h	15.922	1.579	-
2	Etylaxetat (3)	PD CEN/TS 13649:2014	mg/Nm^3	KPH (<0,2)	KPH (<0,2)	**1.400**
3	Metylcyclohexan (3)	PD CEN/TS 13649:2014	mg/Nm^3	KPH (<0,2)	KPH (<0,2)	**2.000**
4	n-Butyl Axetat (3)	PD CEN/TS 13649:2014	mg/Nm^3	KPH (<0,2)	KPH (<0,2)	**950**
5	Metylaxetat (3)	PD CEN/TS 13649:2014	mg/Nm^3	KPH (<0,2)	KPH (<0,2)	**610**
6	n-Heptan (3)	PD CEN/TS 13649:2014	mg/Nm^3	KPH (<0,2)	KPH (<0,2)	**2.000**

Ghi chú: Kết quả thử nghiệm và đo đạc có giá trị trên mẫu thử và tại thời điểm đo
(1): Chỉ tiêu VIMCERTS 045 công nhận;(3): Chỉ tiêu VIMCERTS 292 thực hiện; KPH: Không phát hiện

PHỤ LỤC 2

SƠ ĐỒ BẢN VẼ

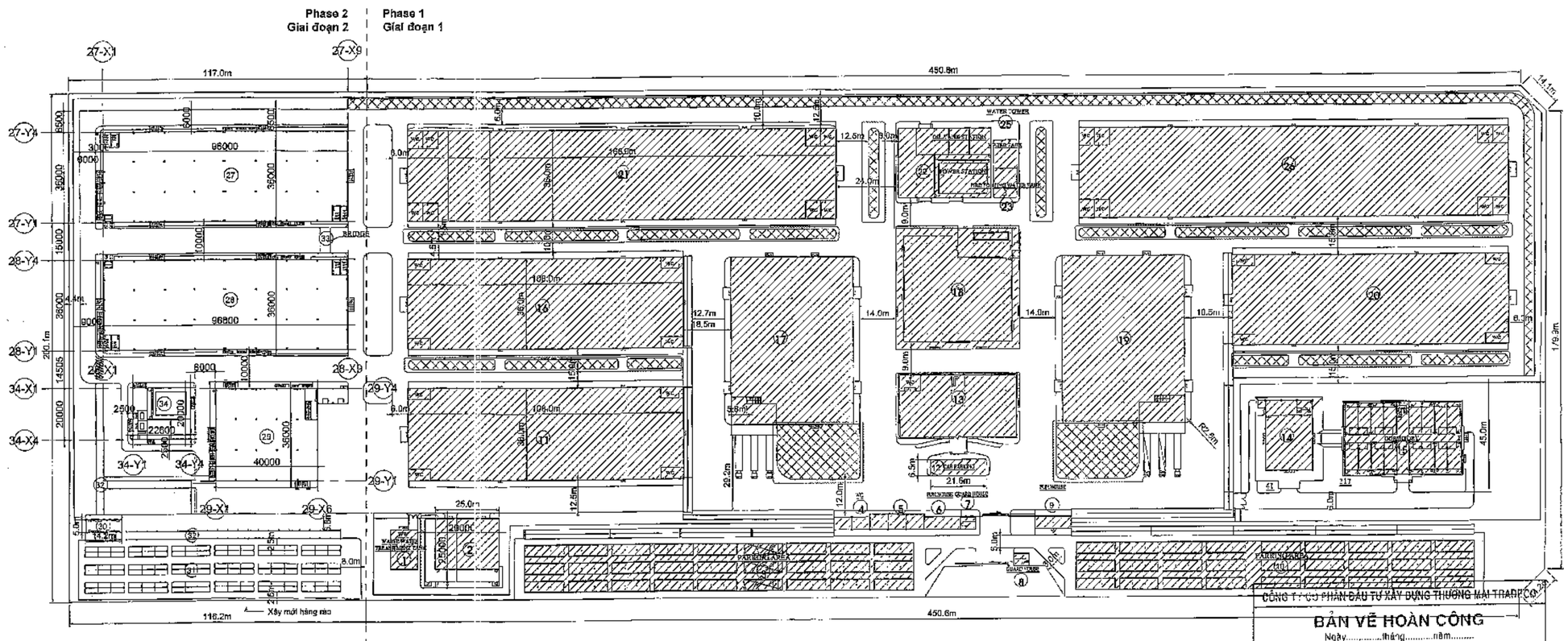

Item Phase 1
Hạng mục giai đoạn 1

Grass Extension
Cỏ mở rộng (có Hoàng Lạc)

Giai đoạn 2 bao gồm:
- Xây mới các hạng mục: 27, 28, 29, 30, 31, 32, 33, 34
- Diện tích xây dựng giai đoạn 2: 11.108,8m²
- Tổng diện tích mái che của hạng mục xây mới : 1.075m²

* Hạng mục mở rộng: 2

MASTER PLAN
MẶT BẰNG TỔNG THỂ

SCALE / TỶ LỆ : 1 : 900

Hạng mục số	Hạng mục công trình	Diện tích xây dựng (m2)	Diện tích sàn (m2) hoàn công suất
-/-	Hành lang nối kiểu 1-2-3	1697,1	1697,1
1	Bể xử lý nước thải (không bao gồm)	0	0
2	Nhà rác (hiện hữu)	500	500
2	Nhà rác (mở rộng)	225	225
3-10	Nhà xe công nhân	3240	3240
4	Nhà vệ sinh	70	70
5	Nhà y tế	126	126
6	Nhà bơm thủ (5A)	70	70
7	Nhà bảo vệ (15A)	30	30
8	Nhà bảo vệ (15B)	30	30
9	Nhà bơm thủ (6B)	70	70
11	Nhà xưởng (2D)	3888	3888
12	Nhà xe ô tô	126	126
13	Nhà văn phòng	1110	2190
14	Nhà ăn chuyên gia	792	792
15	Nhà nghỉ giữa ca chuyên gia	1278	2556
16	Nhà xưởng (2A)	3888	3888
17	Nhà kho (3A)	3168	3168
18	Nhà ăn công nhân	2304	2304
19	Nhà kho (3B)	3168	3168
20	Nhà xưởng (2C)	3888	3888
21	Nhà xưởng (1A)	6048	6048
22	Nhà khối kỹ thuật	1008	1141
23	Bể nước PCCC	103,5	103,5
24	Bể nước sinh hoạt	103,5	103,5
25	Nhà xưởng (1B)	6048	6048
27	Nhà xưởng 27 (xây mới) 2F	3456	6912
28	Nhà xưởng 28 (xây mới) 2F	3456	6912
29	Nhà kho - Phòng kỹ thuật 29 (xây mới) 2F	1512	3096
30	Nhà bơm thủ (xây mới)	71	71
31	Nhà xe công nhân (xây mới)	1239,3	1239,3
32	Hành lang (xây mới)	607,5	607,5
33	Cầu nối (xây mới)	90	90
34	Tiạm chiến (xây mới)	452	452
Grand total: 34		53859,5	64843,9

LAND AREA DIỆN TÍCH KHU ĐẤT	(A)	115.329,1	m2
BUILDING EXISTING AREA DIỆN TÍCH XÂY DỰNG HIỆN HỮU		42.751,1	m2
NEW BUILDING AREA DIỆN TÍCH XÂY DỰNG MỚI		11.108,8	m2
BUILDING AREA DIỆN TÍCH XÂY DỰNG	(B)	53.859,9	m2
GROSS FLOOR AREA DIỆN TÍCH SÀN	(C)	64.843,9	m2
INTER ROAD'S AREA DIỆN TÍCH ĐƯỜNG	(D)	38.377,7	m2
GRASS AREA DIỆN TÍCH CÂY XANH	(E)	23.091,5	m2

BUILDING COVERAGE (MẬT ĐỘ XÂY DỰNG)
BUILDING AREA / TOTAL AREA = 53.859,9 / 115.329,1 *100% = 46,7 %

PLOT RATIO (HỆ SỐ SỬ DỤNG ĐẤT)
GROSS FLOOR AREA / TOTAL AREA = 64.843,9 / 115.329,1 = 0,6

INTER ROAD'S RATIO (MẬT ĐỘ SÂN BÃI)
INTER ROAD'S RATIO / TOTAL AREA = 38.377,7 / 115.329,1 *100% = 33,3 %

GREEN RATIO (MẬT ĐỘ CÂY XANH)
GRASS RATIO / TOTAL AREA = 23.091,5 / 115.329,1 *100% = 20,0 %

CÔNG TY CỔ PHẦN ĐẦU TƯ XÂY DỰNG THƯƠNG MẠI TRADECO

BẢN VẼ HOÀN CÔNG
Ngày.....tháng.....năm.....

NGƯỜI LẬP	CHỈ HUY TRƯỞNG CÔNG TRÌNH	TƯ VẤN GIÁM SÁT TRƯỞNG
NGUYỄN TRƯỜNG EM	CAO VĂN HÀO	NGUYỄN NGỌC ƠI

PHÁT HÀNH
ISSUED FOR

Trình duyệt	☐	For approval
Thiết kế cơ sở	☐	Basic design
Thi công	☐	For construction
Hoàn công	☒	As-built

Tên dự án / Project name:
VIETNAM DONA STANDARD FOOTWEAR DS2 (PHASE 2)
NHÀ MÁY GIÀY DONA STANDARD VIỆT NAM DS2 (GIAI ĐOẠN 2)
KCN XUÂN LỘC - HUYỆN XUÂN LỘC - TỈNH ĐỒNG NAI

Chủ đầu tư / Client:
VIETNAM DONA STANDARD FOOTWEAR Co.,Ltd
CÔNG TY TNHH GIÀY DONA STANDARD VIỆT NAM
DONA STANDARD
KHU CÔNG NGHIỆP XUÂN LỘC - HUYỆN XUÂN LỘC - TỈNH ĐỒNG NAI
Tổng giám đốc / General director
Huỳnh Thị Phương Loan

Tư vấn giám sát / Consultant
TEW CC CONSTRUCTION CONSULTANTS Co. Ltd.
CÔNG TY TNHH TƯ VẤN XÂY DỰNG TÂN CC
Tổng giám đốc / General director
Nguyễn Ngọc Ẩn
Giám sát trưởng / Consultant manager
Nguyễn Ngọc Ơi

Nhà thầu thi công/ Main Contractor
TRADECO CONSTRUCTION
CÔNG TY CỔ PHẦN ĐẦU TƯ XÂY DỰNG THƯƠNG MẠI TRADECO
Tổng giám đốc / General director
Nguyễn Đình Phụng
Chỉ huy trưởng / Site manager
Cao Văn Hào

Thiết kế / Drawn by
Nguyễn Trường Em

Hạng mục / Item
MASTER (DS2)
TỔNG THỂ (DS2)

Tên bản vẽ / Drawing name
MASTER PLAN
MẶT BẰNG TỔNG THỂ

Ngày / Date | Bản sửa / REV
Tỷ lệ / Scale
Bản vẽ số / Drawing No. A.MA.002

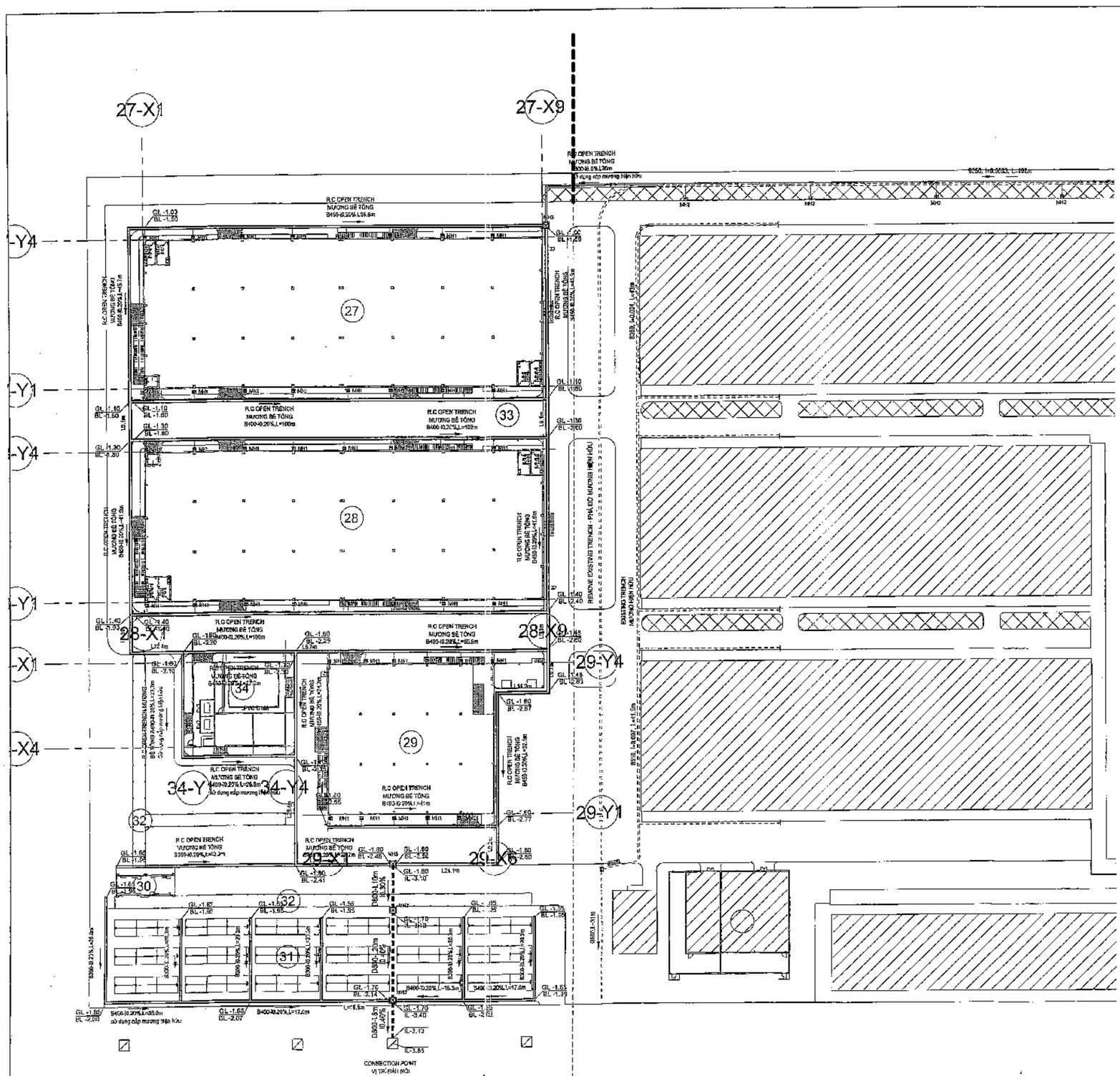

DRAINAGE LAYOUT
MẶT BẰNG THOÁT NƯỚC MƯA

SCALE 1 : 500
TỶ LỆ 1 : 500

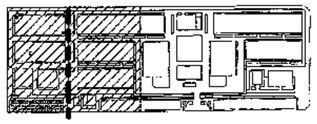

KEY PLAN

CÔNG TY CỔ PHẦN ĐẦU TƯ XÂY DỰNG THƯƠNG MẠI TRADECO

BẢN VẼ HOÀN CÔNG

Ngày.....tháng.....năm.....

NGƯỜI LẬP	CHỈ HUY TRƯỞNG CÔNG TRÌNH	TƯ VẤN GIÁM SÁT TRƯỞNG
NGUYỄN TRƯỜNG EM	CAO VĂN HẢO	NGUYỄN NGỌC ƠI

LEGENT
KÍ HIỆU

D=800-l=20m-i=0.3%	DIAMETER-LENGTH-SLOPE OF DRAIN PIPE ĐƯỜNG KÍNH- CHIỀU DÀI-ĐỘ DỐC CỐNG THOÁT NƯỚC MƯA
	DRAINAGE R.C PIPE CỐNG BÊ TÔNG CỐT THÉP
	OPEN TRENCH MƯƠNG THOÁT NƯỚC
	EXISTING TRENCH MƯƠNG THOÁT NƯỚC HIỆN HỮU
	MANHOLE OF PROJECT HỐ GA CỦA DỰ ÁN
GL -0.15 / IL -1.25	GROUND LEVEL/CAO ĐỘ MẶT ĐẤT INVERT LEVEL/CAO ĐỘ ĐÁY CỐNG

* NOTES
- MH1 MANHOLE 400x400 ON KERB
- MH2 MANHOLE 400x400 ON KERB
- MH3 MANHOLE 1200x1200 ON ROAD
* ALL PIPE CONNECT MH1, MH2 MANHOLE TO TRENCH ARE PVC PIPE DN220
* PIPE ON KERB USING PIPE VH
* PIPE ON ROAD USING PIPE H20
* SPECIFICATION'S PIPE BY MANUFACTURE
* MANHOLE REFER TO DETAILS OF MANHOLE DRAWINGS

* GHI CHÚ
- MH1 - HỐ GA TRÊN LỀ 400x400 KHÔNG CỬA THU
- MH2 - HỐ GA TRÊN LỀ 400x400
- MH3 - HỐ GA DƯỚI ĐƯỜNG 1200x1200
* TOÀN BỘ ỐNG THOÁT NƯỚC MƯA NỐI TỪ HỐ GA MH1,MH2 RA MƯƠNG LÀ ỐNG PVC DN220
* CỐNG TRÊN LỀ SỬ DỤNG CỐNG TẢI VH
* CỐNG DƯỚI ĐƯỜNG SỬ DỤNG CỐNG TẢI H30
* TCKT CỐNG THEO NHÀ SẢN XUẤT

PHÁT HÀNH
ISSUED FOR

Trình duyệt	☐	For approval
Thiết kế cơ sở	☐	Basic design
Thi công	☐	For construction
Hoàn công	☒	As-built

Tên dự án / Project name:

VIETNAM DONA STANDARD FOOTWEAR DS2 (PHASE 2)
NHÀ MÁY GIÀY DONA STANDARD VIỆT NAM DS2 (GIAI ĐOẠN 2)

Revised station 0+000 to 0+100 and add pipe to connect existing trench with new trench
Above-ground-line avoid overlap with foundation

Chủ đầu tư / Client:

VIETNAM DONA STANDARD FOOTWEAR
Vietside
CÔNG TY TNHH GIÀY DONA STANDARD VIỆT NAM

DONA STANDARD
KHU CÔNG NGHIỆP XUÂN LỘC - HUYỆN XUÂN LỘC - TỈNH ĐỒNG NAI

Tổng giám đốc / General director

Huỳnh Thị Phương Loan

Tư vấn giám sát / Consultant

NEWCC CONSTRUCTION CONSULTANTS Co. Ltd.
CÔNG TY TNHH TƯ VẤN XÂY DỰNG TÂN CC
Số 198 đường số 2 cư xá Lữ Gia, p.15, q.11, tp.Hồ Chí Minh
Tel: (+84-28) 39338700-38641284-38641252 Fax: 38641258
E-mail: newcc@newcc.com.vn Website: newcc.com.vn

Tổng giám đốc / General director

Nguyễn Ngọc Ẩn

Giám sát trưởng / Consultant manager

Nguyễn Ngọc Ơi

Nhà thầu thi công/ Main Contractor

TRADECO CONSTRUCTION
CÔNG TY CỔ PHẦN ĐẦU TƯ XÂY DỰNG THƯƠNG MẠI TRADECO
Địa chỉ: 14 Lê Văn Sỹ, P.10, Q.Phú Nhuận, TP. HCM
Tel: 086 253 0 253 Website: http://www.tradeco.com.vn
Email: tradeco@tradeco.com.vn

Tổng giám đốc / General director

Nguyễn Đình Phụng

Chỉ huy trưởng / Site manager

Cao Văn Hảo

Thể hiện / Drawn by

Nguyễn Trường Em

Hạng mục / Item

DRAINAGE
THOÁT NƯỚC MƯA

Tên bản vẽ / Drawing name

DRAINAGE LAYOUT
MẶT BẰNG THOÁT NƯỚC MƯA

Ngày / Date | Bản sửa / REV

Tỷ lệ / Scale

Bản vẽ số / Drawing No. I.MA.DR.001

303

1. NHÀ XƯỞNG 1 (108m x 36m) x 2
FACTORY 1 (108m x 36m) x 2
2. NHÀ XƯỞNG 2 (108m x 36m) x 3
FACTORY 2 (108m x 36m) x 3
3. NHÀ KHO (48m x 48m) x 2
WAREHOUSE (48m x 48m) x 2
4. CĂN-TIN CÔNG NHÂN (48m x 48m)
DINING (48m x 48m)
5. NHÀ VĂN PHÒNG (45m x 24m)
OFFICE (45m x 24m)
6. NHÀ CHUYÊN GIA (40m x 24m)
DORMITORY (40m x 24m)
7. NHÀ ĂN CHUYÊN GIA (28m x 22m)
DINING ROOM (28m x 22m)
8. KHỐI KỸ THUẬT (20m x 30m) + (15m x 20m)
TECHNICAL BLOCK (20m x 30m) + (15m x 20m)
9. NHÀ ĐẬM THẺ (3m x 14m) x 2
PUNCHING HOUSE (3m x 14m) x 2
10. NHÀ Y TẾ (7m x 21m)
CLINIC HOUSE (7m x 21m)
11. KHU VỆ SINH CHUNG (8m x 14m)
TOILET (8m x 14m)
12. BỂ NƯỚC PCCC (8m x 15m)
FIRE FIGHTING TANK (8m x 15m)
13. BỂ NƯỚC SINH HOẠT (8m x 22m)
WATER TANK (8m x 22m)
14. THÁP NƯỚC
WATER TOWER
15. NHÀ BẢO VỆ (3m x 6m) x 2
GUARDHOUSE (3m x 6m) x 2
16. CỔNG CHÍNH TOÀN KHU (10m)
MAIN GATE (10m)
17. CỔNG VÀO KHU SX (10m)
INNER GATE (10m)
18. HÀNH LANG NỐI KIỂU 1
LINKING CORRIDOR TYPE 1
19. HÀNH LANG NỐI KIỂU 2
LINKING CORRIDOR TYPE 2
20. HÀNH LANG NỐI KIỂU 3
LINKING CORRIDOR TYPE 3
21. NHÀ XE CÔNG NHÂN 34m x 6m x 2m (1080 SL)
BICYCLE SHED 34m x 6m x 2m (1080 SLOTS)
22. HÀNG RÀO NGOÀI
OUTSIDE FENCE
23. HÀNG RÀO TRONG
INNER FENCE
24. NHÀ XE 4 BÁNH
CAR PARKING
25. CỔNG NHÀ CHUYÊN GIA
GATE OF DORMITORY
26. BỂ XỬ LÝ NƯỚC THẢI
WATER TREATMENT TANK
27. KHO BÃO PHẾ (20m x 25m)
WASTE (14BAGE HOUSE (20m x 25m)

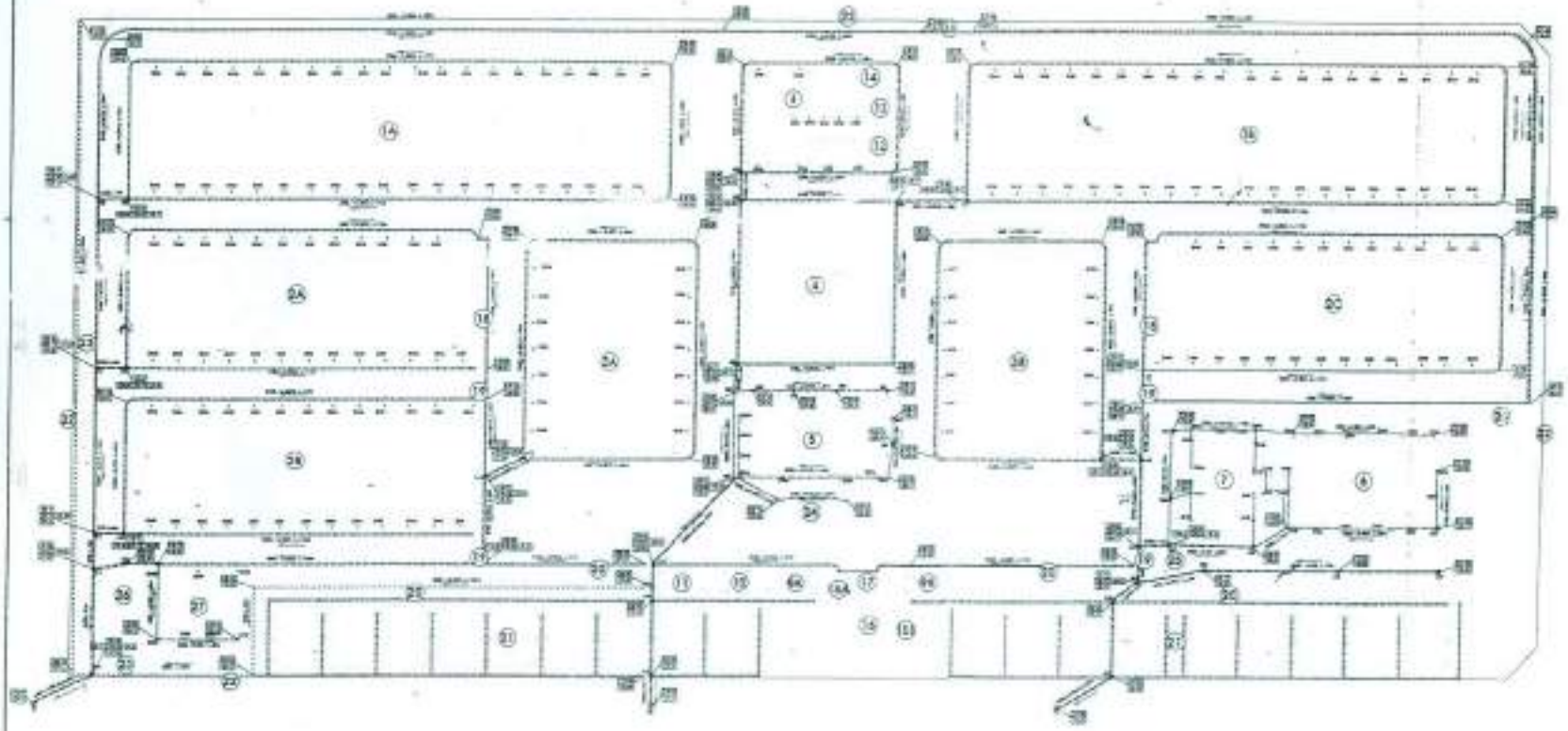

SƠ ĐỒ HỆ THỐNG THOÁT NƯỚC MƯA TL: 1/750

TRUYỀN MINH

VIETNAM DONA STANDARD FOOTWEAR CO., LTD	
VIETNAM DONA STANDARD FOOTWEAR FACTORY (DGD)	
TỔNG THỂ / MASTER PLAN	
SƠ ĐỒ HỆ THỐNG THOÁT NƯỚC MƯA	

25-11-2011

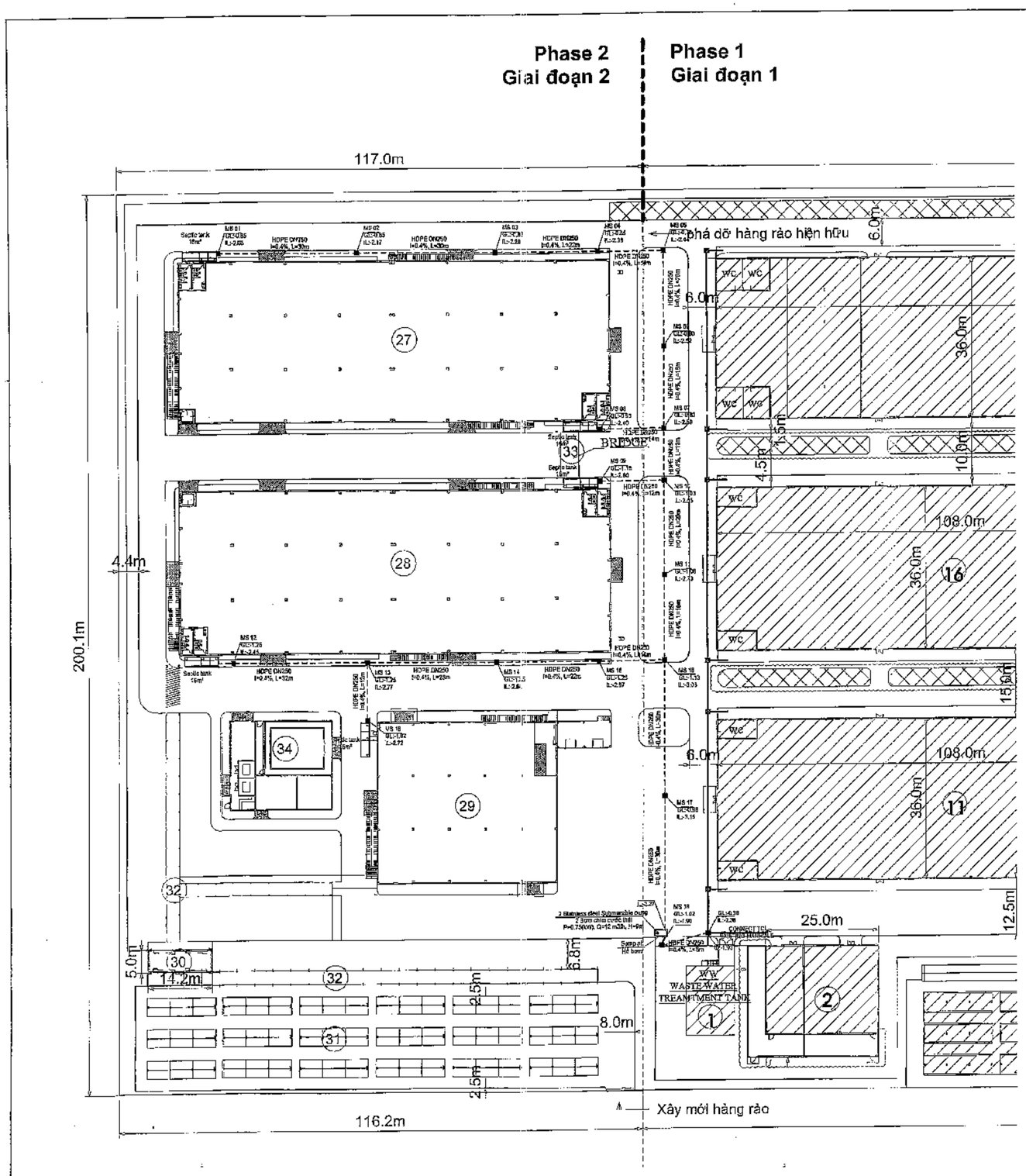

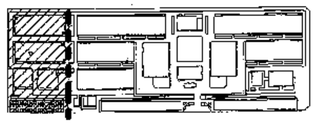

KEY PLAN

CÔNG TY CỔ PHẦN ĐẦU TƯ XÂY DỰNG THƯƠNG MẠI TRADECO		
BẢN VẼ HOÀN CÔNG Ngày.....tháng.....năm.....		
NGƯỜI LẬP	CHỈ HUY TRƯỞNG CÔNG TRÌNH	TƯ VẤN GIÁM SÁT TRƯỞNG
NGUYỄN TRƯỜNG EM	CAO VĂN HÀO	NGUYỄN NGỌC ƠI

NOTE
KÝ HIỆU

HDPE DN250 i=0.4%, L=30m	DIAMETER - SLOPE- LENGTH ĐƯỜNG KÍNH ỐNG - ĐỘ DỐC - CHIỀU DÀI
----------	SEWAGE PIPE ỐNG THOÁT NƯỚC THẢI
	MANHOLE HỐ GA

* COVERED PIPE THAT CROSS ROAD BY HAUNCHING CONCRETE
ỐNG NHỰA BẰNG ĐƯỜNG ĐƯỢC BỌC BTCT

* MARKING THE POSITION OF UNDERGROUND PIPE ON THE FINISHED SURFACE
ĐỐI VỚI CÁC TUYẾN ỐNG ĐI NGẦM BỔ SUNG MIẾNG ĐÁNH DẤU VỊ TRÍ ỐNG TRÊN BỀ MẶT HOÀN THIỆN

SEWAGE LAYOUT
MẶT BẰNG THOÁT NƯỚC THẢI

SCALE / TỶ LỆ: 1 : 500

PHÁT HÀNH
ISSUED FOR

Trình duyệt	☐	For approval
Thiết kế cơ sở	☐	Basic design
Thi công	☐	For construction
Hoàn công	☑	As-built

Tên dự án / Project name:
VIETNAM DONA STANDARD FOOTWEAR DS2 (PHASE 2)
NHÀ MÁY GIÀY DONA STANDARD VIỆT NAM DS2 (GIAI ĐOẠN 2)

KHU CN XUÂN LỘC - HUYỆN XUÂN LỘC - TỈNH ĐỒNG NAI

Chủ đầu tư / Owner:
VIETNAM DONA STANDARD FOOTWEAR Co.,Ltd
CÔNG TY TNHH GIÀY DONA STANDARD VIỆT NAM

DONA STANDARD
KHU CÔNG NGHIỆP XUÂN LỘC - HUYỆN XUÂN LỘC - TỈNH ĐỒNG NAI

Tổng giám đốc / General director
Huỳnh Thị Phương Loan

Tư vấn giám sát / Consultant
NEW CC CONSTRUCTION CONSULTANTS Co. Ltd.
CÔNG TY TNHH TƯ VẤN XÂY DỰNG TÂN CC
Số 189 Đường số 2 cư xá Lữ Gia, p.15, q.11, TP.Hồ Chí Minh
Tel: (+84 28) 38626709-38641254-38641262 Fax: 38641255
E-mail: newcc@vnnet.com.vn Website: newcc.com.vn

Tổng giám đốc / General director
Nguyễn Ngọc Ẩn

Giám sát trưởng / Consultant manager
Nguyễn Ngọc Ơi

Nhà thầu thi công / Main Contractor
TRADECO CONSTRUCTION
CÔNG TY CỔ PHẦN ĐẦU TƯ XÂY DỰNG THƯƠNG MẠI TRADECO
Số 146 Lũy Bán Bích, Phường 5, Quận Tân Phú, TP. HCM
Tel: (08) 3975 22 55
Website: https://www.tradeco.com.vn/

Tổng giám đốc / General director
Nguyễn Đình Phụng

Chỉ huy trưởng / Site manager
Cao Văn Hào

Thể hiện / Drawn by
Nguyễn Trường Em

Hạng mục / Item
SEWAGE
THOÁT NƯỚC THẢI

Tên bản vẽ / Drawing name
SEWAGE LAYOUT
MẶT BẰNG THOÁT NƯỚC THẢI

Ngày / Date | Bản sửa / REV
Tỷ lệ / Scale
Bản vẽ số / Drawing No. J.MA.SE.001

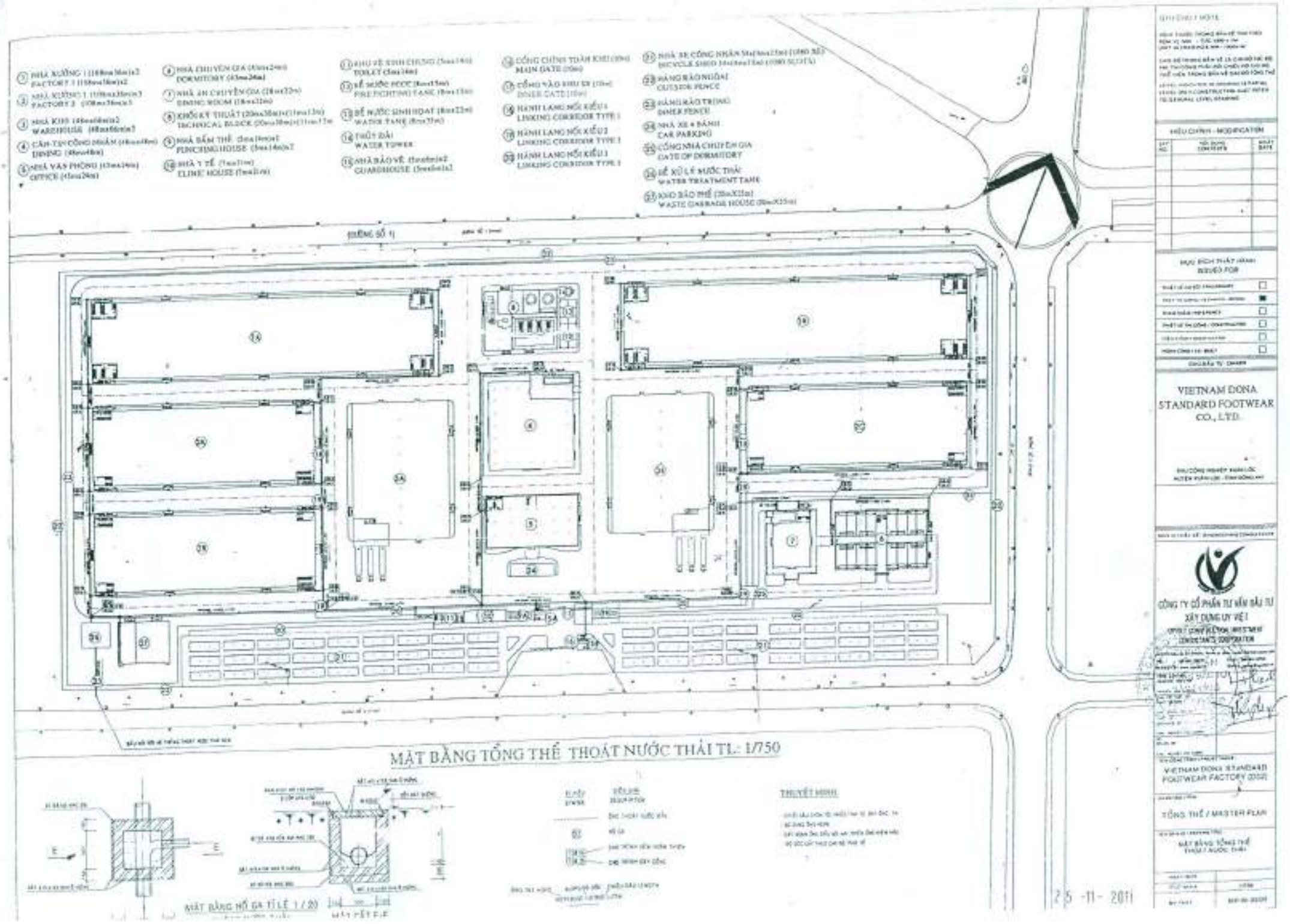
MẶT BẰNG TỔNG THỂ THOÁT NƯỚC THẢI TL: 1/750
VIETNAM DONA STANDARD FOOTWEAR CO., LTD.
CÔNG TY CỔ PHẦN TƯ VẤN ĐẦU TƯ XÂY DỰNG UY VỆ 1
VIETNAM DONA STANDARD FOOTWEAR FACTORY (DOSF)
TỔNG THỂ / MASTER PLAN
25 -11- 2011

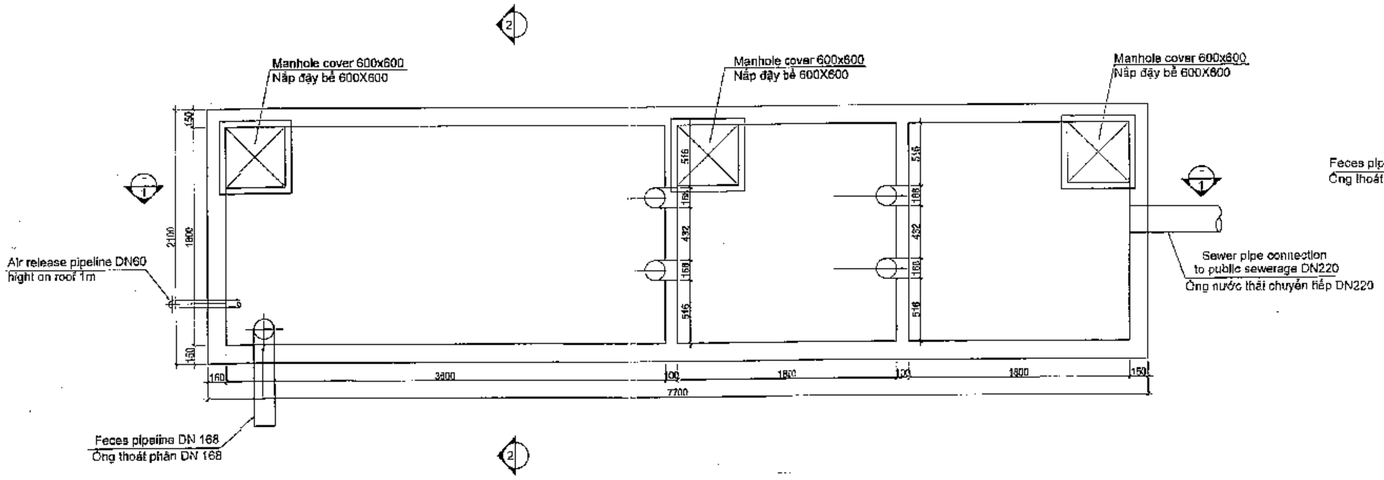

SEPTIC TANK PLAN
MẶT BẰNG BỂ TỰ HOẠI ĐIỂN HÌNH

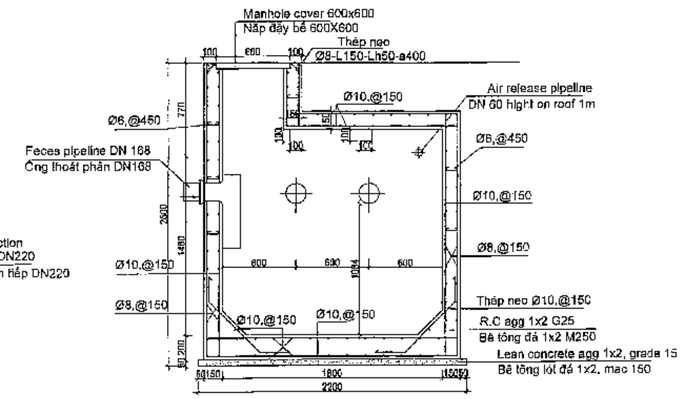

SECTION 2-2
MẶT CẮT 2-2

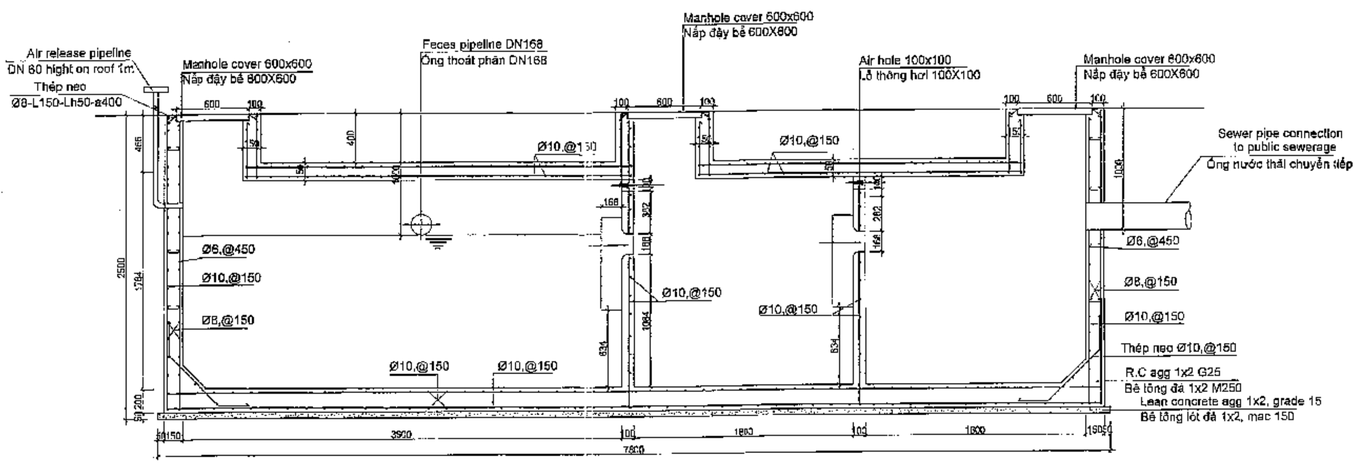

SECTION 1-1
MẶT CẮT 1-1

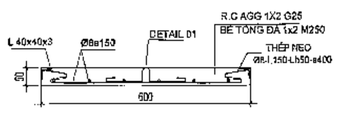

DETAIL OF COVER 600x600 ON KERB
CHI TIẾT NẮP 600x600 TRÊN LỀ

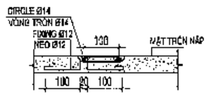

DETAIL 01
CHI TIẾT 01

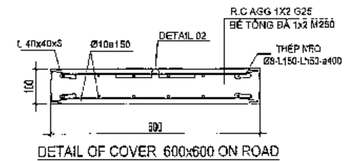

DETAIL OF COVER 600x600 ON ROAD
CHI TIẾT NẮP 600x600 DƯỚI ĐƯỜNG

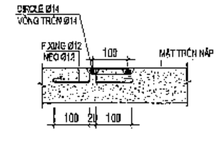

DETAIL 02
CHI TIẾT 02

CÔNG TY CỔ PHẦN ĐẦU TƯ XÂY DỰNG THƯƠNG MẠI TRADECO

BẢN VẼ HOÀN CÔNG
Ngày.....tháng.....năm.....

NGƯỜI LẬP	CHỈ HUY TRƯỞNG CÔNG TRÌNH	TƯ VẤN GIÁM SÁT TRƯỞNG
NGUYỄN TRƯỜNG EM	CAO VĂN HÀO	NGUYỄN NGỌC ƠI

PHÁT HÀNH
ISSUED FOR

Trình duyệt	☐	For approval
Thiết kế cơ sở	☐	Basic design
Thi công	☐	For construction
Hoàn công	☑	As-built

Tên dự án / Project name:
VIETNAM DONA STANDARD FOOTWEAR DS2 (PHASE 2)
NHÀ MÁY GIÀY DONA STANDARD VIỆT NAM DS2 (GIAI ĐOẠN 2)
KHU CN XUÂN LỘC - HUYỆN XUÂN LỘC - TỈNH ĐỒNG NAI

Chủ đầu tư / Client:
VIETNAM DONA STANDARD FOOTWEAR Co.,Ltd
CÔNG TY TNHH GIÀY DONA STANDARD VIỆT NAM
DONA STANDARD
KHU CÔNG NGHIỆP XUÂN LỘC - HUYỆN XUÂN LỘC - TỈNH ĐỒNG NAI
Tổng giám đốc / General director
Huỳnh Thị Phương Loan

Tư vấn giám sát / Consultant
NEW CC CONSTRUCTION CONSULTANTS Co. Ltd.
CÔNG TY TNHH TƯ VẤN XÂY DỰNG TÂN CC
Số 198 đường số 2 cư xá Lữ Gia, p.15, q.11, tp.Hồ Chí Minh
Tel: (+84-28) 39638799-38641284-38641282 Fax: 8641258
E-mail: newcc@newcc.com.vn Website: newcc.com.vn
Tổng giám đốc / General director
Nguyễn Ngọc Ẩn
Giám sát trưởng / Consultant manager
Nguyễn Ngọc Ơi

Nhà thầu thi công/ Main Contractor
TRADECO CONSTRUCTION
CÔNG TY CỔ PHẦN ĐẦU TƯ XÂY DỰNG THƯƠNG MẠI TRADECO
Địa chỉ: 345 Âu Cơ, Phường 9, Quận Phú Nhuận, TP. HCM
T: (08) 62.962.962
E: info@tradeco.com.vn Website: http://www.tradeco.com.vn
Tổng giám đốc / Director
Nguyễn Đình Phụng
Chỉ huy trưởng / Site manager
Cao Văn Hào

Thể hiện / Drawn by
Nguyễn Trường Em

Hạng mục / Item
SEWAGE
THOÁT NƯỚC THẢI

Tên bản vẽ / Drawing name
DETAIL OF SEPTIC TANK 16M3
CHI TIẾT BỂ TỰ HOẠI 16M3

Ngày / Date | Bản sửa / REV
Tỷ lệ / Scale
Bản vẽ số / Drawing No. I.MA.SE.002

SƠ ĐỒ CÔNG NGHỆ HỆ THỐNG XỬ LÝ NƯỚC THẢI SINH HOẠT

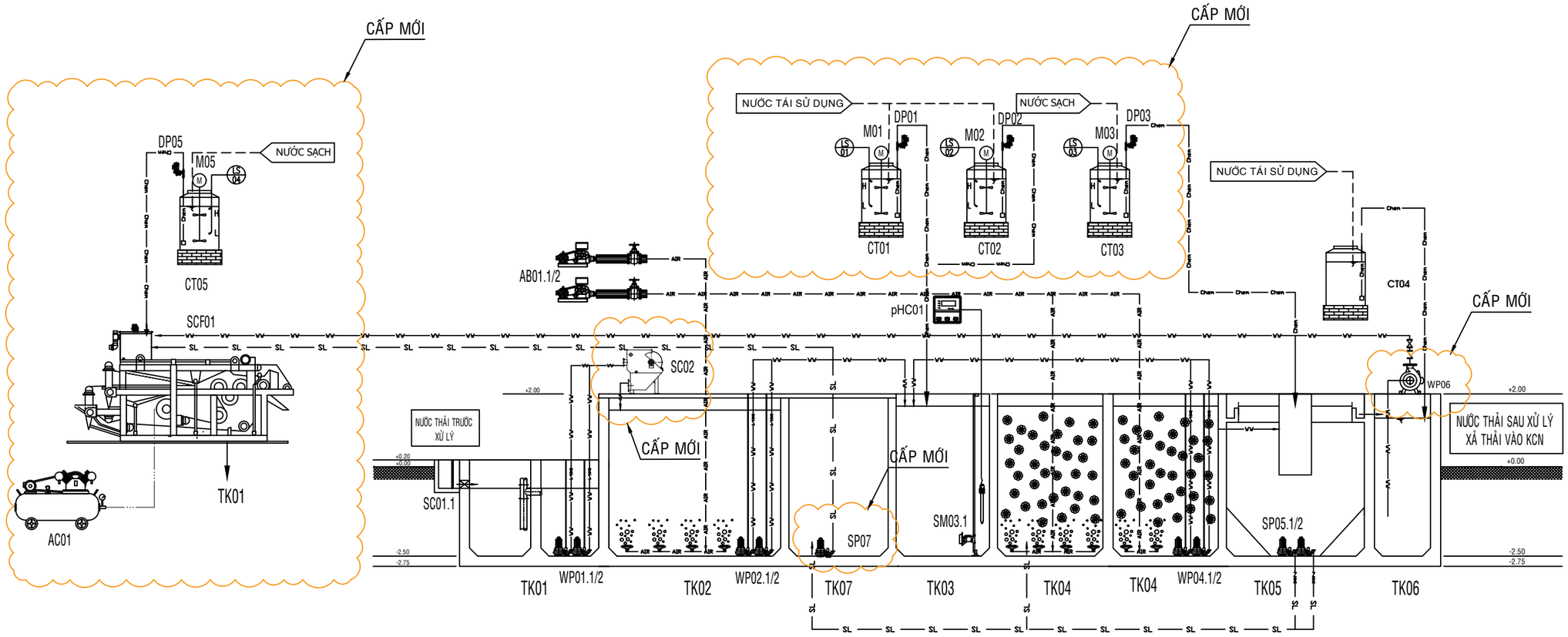

TK01	: HỐ THU GOM	SC01.1	: SONG CHẮN RÁC THÔ	CT01	: THÙNG PHA CHẾ HÓA CHẤT NaOH	M01	: MOTOR KHUẤY HÓA CHẤT NaOH
TK02	: BỂ ĐIỀU HÒA	WP01.1/2	: BƠM NƯỚC THẢI HỐ THU	CT02	: THÙNG PHA CHẾ HÓA CHẤT DINH DƯỠNG	M02	: MOTOR KHUẤY HÓA CHẤT DINH DƯỠNG
TK03	: BỂ ANOXIC	WP02.1/2	: BƠM NƯỚC THẢI BỂ ĐIỀU HÒA	CT03	: THÙNG PHA CHẾ HÓA CHẤT PAC	M03	: MOTOR KHUẤY HÓA CHẤT PAC
TK04	: BỂ SINH HỌC MBBR	WP04.1/2	: BƠM NƯỚC THẢI TUẦN HOÀN	CT04	: THÙNG PHA CHẾ HÓA CHẤT JAVEN	M05	: MOTOR KHUẤY HÓA CHẤT POLYMER
TK05	: BỂ LẮNG SINH HỌC	SP05.1/2	: BƠM BÙN SINH HỌC	CT05	: THÙNG PHA CHẾ HÓA CHẤT POLYMER	CP02	: TỦ ĐIỆN HỆ THỐNG HÓA CHẤT
TK06	: BỂ TRUNG GIAN	SM03.1	: MOTOR KHUẤY TRỘN CHÌM	DP01	: BƠM ĐỊNH LƯỢNG HÓA CHẤT NaOH	CP03	; TỦ ĐIỆN MÁY TÁCH RÁC
TK07	: BỂ CHỨA BÙN	AB01.1/2	: MÁY THỔI KHÍ	DP02	: BƠM ĐỊNH LƯỢNG HÓA CHẤT DINH DƯỠNG	SCF01	: MÁY ÉP BÙN
N01	: NHÀ ĐIỀU HÀNH	ES01.1	: TỦ ĐIỆN HỆ THỐNG	DP03	: BƠM ĐỊNH LƯỢNG HÓA CHẤT PAC	WP06	: BƠM RỬA MÁY ÉP BÙN
				DP05	: BƠM ĐỊNH LƯỢNG HÓA CHẤT POLYMER		

SP07	: BƠM BÙN MÁY ÉP BÙN
AC01	: MÁY NÉN KHÍ
SC02	: MÁY TÁCH RÁC
pHC01	: THIẾT BỊ ĐO pH

THÔNG SỐ	THÔNG SỐ	GIỚI HẠN ĐẦU RA
pH	-	4-10
BOD5	MG/L	300
COD	MG/L	500
CHẤT RẮN LƠ LỬNG	MG/L	300
TỔNG N	MG/L	60
TỔNG P	MG/L	8
COLIFORM	MPN/100ML	KHÔNG GIỚI HẠN

—vv— đường nước thải
— AIR — đường cấp khí
— SL — đường bùn
— Chem — đường hóa chất

GHI CHÚ :
NOTES :

CAO ĐỘ ±0.00 TRONG BẢN VẼ TƯƠNG ỨNG VỚI CAO ĐỘ HOÀN THIỆN KHU VỰC ĐẶT HỆ THỐNG XỬ LÝ

ĐIỀU CHỈNH: DESCRIPTION OF REVISION	NGƯỜI CHỈNH: REVISED BY:

CHỦ ĐẦU TƯ :
INVESTOR :

CÔNG TY TNHH GIÀY
DONA STANDARD VIỆT NAM

TỔNG GIÁM ĐỐC :
GENERAL DIRECTOR :

ĐƠN VỊ THỰC HIỆN :
CONTRACTOR :
CÔNG TY TNHH CÔNG NGHỆ MÔI TRƯỜNG VIỆT BẢO MINH

ĐỊA CHỈ: SỐ 7 , ĐƯỜNG 37, KHU ĐÔ THỊ VAN PHÚC PHƯỜNG HIỆP BÌNH, TP.HCM
PHONE : (84) 2862 789 768 FAX:

GIÁM ĐỐC :
DIRECTOR :

TRẦN THANH VIỆT

QUẢN LÝ KT / MANAGED BY: LÊ ĐÌNH BẢO	
THIẾT KẾ / DESIGNED BY: NGUYỄN ANH ĐÀO	
VẼ / DRAWN BY: NGUYỄN ANH ĐÀO	
KIỂM / CHECKED BY: LÊ ĐÌNH BẢO	

TÊN CÔNG TRÌNH :
PROJECT NAME :

CẢI TẠO HỆ THỐNG NƯỚC THẢI
TẠI NHÀ MÁY DS2 (#1 WWTP)

ĐỊA ĐIỂM : KCN XUÂN LỘC, XÃ XUÂN HÒA, TỈNH ĐỒNG NAI
LOCATION :

TÊN BẢN VẼ :
DRAWING NAME :

MẶT BẰNG ĐƯỜNG ỐNG MÁY TÁCH RÁC,
HỆ THỐNG HÓA CHẤT, HỆ THỐNG MÁY ÉP BÙN

☐ THIẾT KẾ SƠ BỘ / FOR CONCEPT DESIGN
☑ THIẾT KẾ CHI TIẾT / FOR DETAIL DESIGNED
☐ TRÌNH DUYỆT / FOR APPROVED
☐ HOÀN CÔNG / FOR AS - BUILT

TỶ LỆ : SCALE : KTL	KÝ HIỆU : DRAWING No : DS2-WWT-CN-01
NGÀY : DATE : 06-2026	

MẶT BẰNG ĐƯỜNG ỐNG MÁY TÁCH RÁC, HỆ THỐNG HÓA CHẤT, HỆ THỐNG MÁY ÉP BÙN

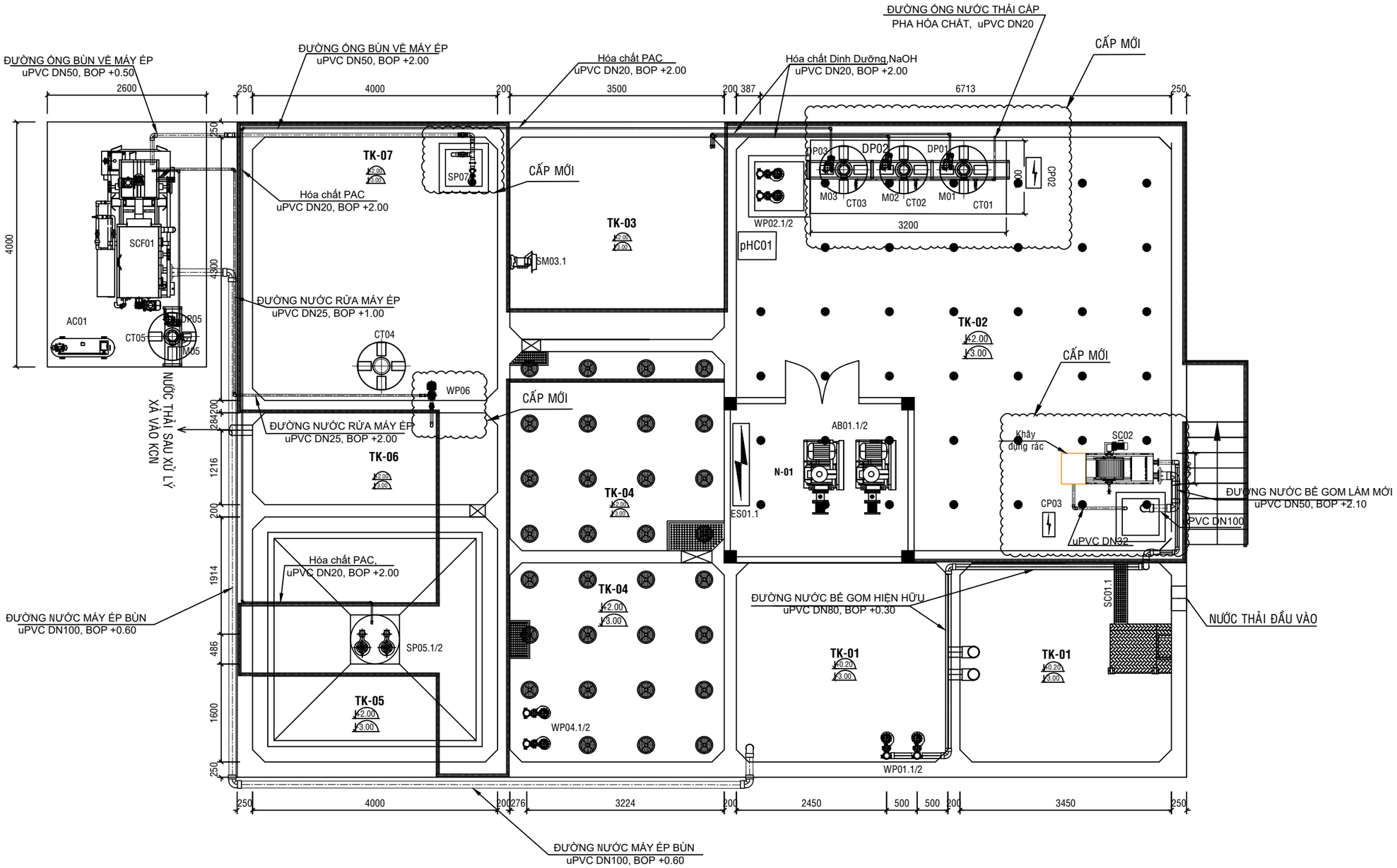

TK01	: HỐ THU GOM	SC01.1	: SONG CHẮN RÁC THÔ	CT01	: THÙNG PHA CHẾ HÓA CHẤT NaOH	M01	: MOTOR KHUẤY HÓA CHẤT NaOH
TK02	: BỂ ĐIỀU HÒA	WP01.1/2	: BƠM NƯỚC THẢI HỐ THU	CT02	: THÙNG PHA CHẾ HÓA CHẤT DINH DƯỠNG	M02	: MOTOR KHUẤY HÓA CHẤT DINH DƯỠNG
TK03	: BỂ ANOXIC	WP02.1/2	: BƠM NƯỚC THẢI BỂ ĐIỀU HÒA	CT03	: THÙNG PHA CHẾ HÓA CHẤT PAC	M03	: MOTOR KHUẤY HÓA CHẤT PAC
TK04	: BỂ SINH HỌC MBBR	WP04.1/2	: BƠM NƯỚC THẢI TUẦN HOÀN	CT04	: THÙNG PHA CHẾ HÓA CHẤT JAVEN	M05	: MOTOR KHUẤY HÓA CHẤT POLYMER
TK05	: BỂ LẮNG SINH HỌC	SP05.1/2	: BƠM BÙN SINH HỌC	CT05	: THÙNG PHA CHẾ HÓA CHẤT POLYMER	CP02	: TỦ ĐIỆN HỆ THỐNG HÓA CHẤT
TK06	: BỂ TRUNG GIAN	SM03.1	: MOTOR KHUẤY TRỘN CHÌM	DP01	: BƠM ĐỊNH LƯỢNG HÓA CHẤT NaOH	CP03	; TỦ ĐIỆN MÁY TÁCH RÁC
TK07	: BỂ CHỨA BÙN	AB01.1/2	: MÁY THỔI KHÍ	DP02	: BƠM ĐỊNH LƯỢNG HÓA CHẤT DINH DƯỠNG	SCF01	: MÁY ÉP BÙN
N01	: NHÀ ĐIỀU HÀNH	ES01.1	: TỦ ĐIỆN HỆ THỐNG	DP03	: BƠM ĐỊNH LƯỢNG HÓA CHẤT PAC	WP06	: BƠM RỬA MÁY ÉP BÙN
				DP05	: BƠM ĐỊNH LƯỢNG HÓA CHẤT POLYMER		

SP07	: BƠM BÙN MÁY ÉP BÙN
AC01	: MÁY NÉN KHÍ
SC02	: MÁY TÁCH RÁC
pHC01	: THIẾT BỊ ĐO pH

GHI CHÚ :
NOTES :

CAO ĐỘ ±0.00 TRONG BẢN VẼ TƯƠNG ỨNG VỚI CAO ĐỘ HOÀN THIỆN KHU VỰC ĐẶT HỆ THỐNG XỬ LÝ

ĐIỀU CHỈNH: DESCRIPTION OF REVISION	NGƯỜI CHỈNH: REVISED BY:

CHỦ ĐẦU TƯ :
INVESTOR :

CÔNG TY TNHH GIÀY
DONA STANDARD VIỆT NAM

TỔNG GIÁM ĐỐC :
GENERAL DIRECTOR :

ĐƠN VỊ THỰC HIỆN :
CONTRACTOR :
CÔNG TY TNHH CÔNG NGHỆ MÔI TRƯỜNG VIỆT BẢO MINH

ĐỊA CHỈ: SỐ 7 , ĐƯỜNG 37, KHU ĐÔ THỊ VAN PHÚC PHƯỜNG HIỆP BÌNH, TP.HCM
PHONE : (84) 2862 789 768 FAX:

GIÁM ĐỐC :
DIRECTOR :

TRẦN THANH VIỆT

QUẢN LÝ KT / MANAGED BY: LÊ ĐÌNH BẢO	
THIẾT KẾ / DESIGNED BY: NGUYỄN ANH ĐÀO	
VẼ / DRAWN BY: NGUYỄN ANH ĐÀO	
KIỂM / CHECKED BY: LÊ ĐÌNH BẢO	

TÊN CÔNG TRÌNH :
PROJECT NAME :

CẢI TẠO HỆ THỐNG NƯỚC THẢI
TẠI NHÀ MÁY DS2 (#1 WWTP)

ĐỊA ĐIỂM : KCN XUÂN LỘC, XÃ XUÂN HÒA, TỈNH ĐỒNG NAI
LOCATION :

TÊN BẢN VẼ :
DRAWING NAME :

MẶT BẰNG ĐƯỜNG ỐNG MÁY TÁCH RÁC,
HỆ THỐNG HÓA CHẤT, HỆ THỐNG MÁY ÉP BÙN

☐ THIẾT KẾ SƠ BỘ / FOR CONCEPT DESIGN
☑ THIẾT KẾ CHI TIẾT / FOR DETAIL DESIGNED
☐ TRÌNH DUYỆT / FOR APPROVED
☐ HOÀN CÔNG / FOR AS - BUILT

TỶ LỆ : SCALE : KTL	KÝ HIỆU : DRAWING No : DS2-WWT-CN-02
NGÀY : DATE : 06-2026	

CHI TIẾT GIA CÔNG SÀN ĐỠ MÁY ÉP BÙN

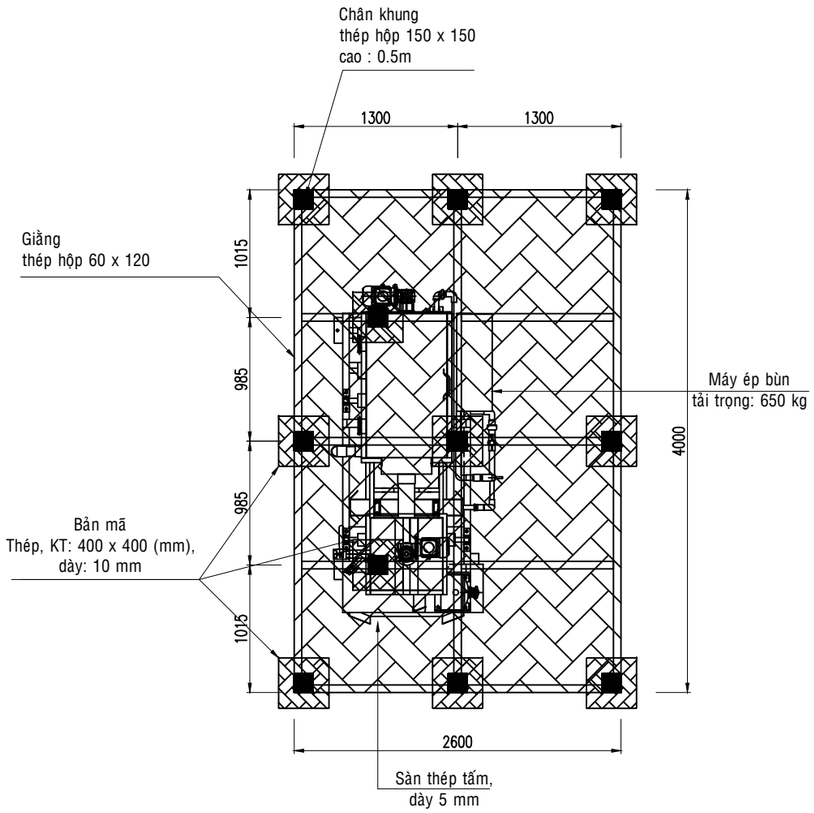

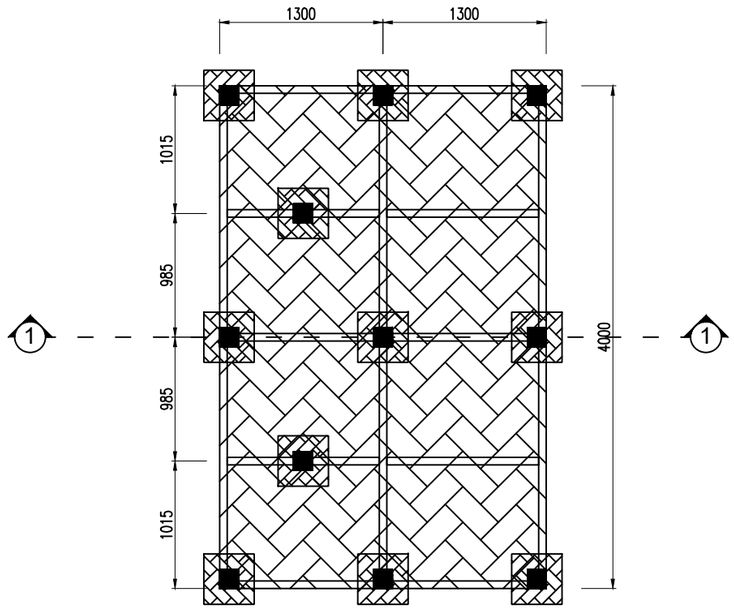

MẶT BẰNG CHÂN, KHUNG THÉP

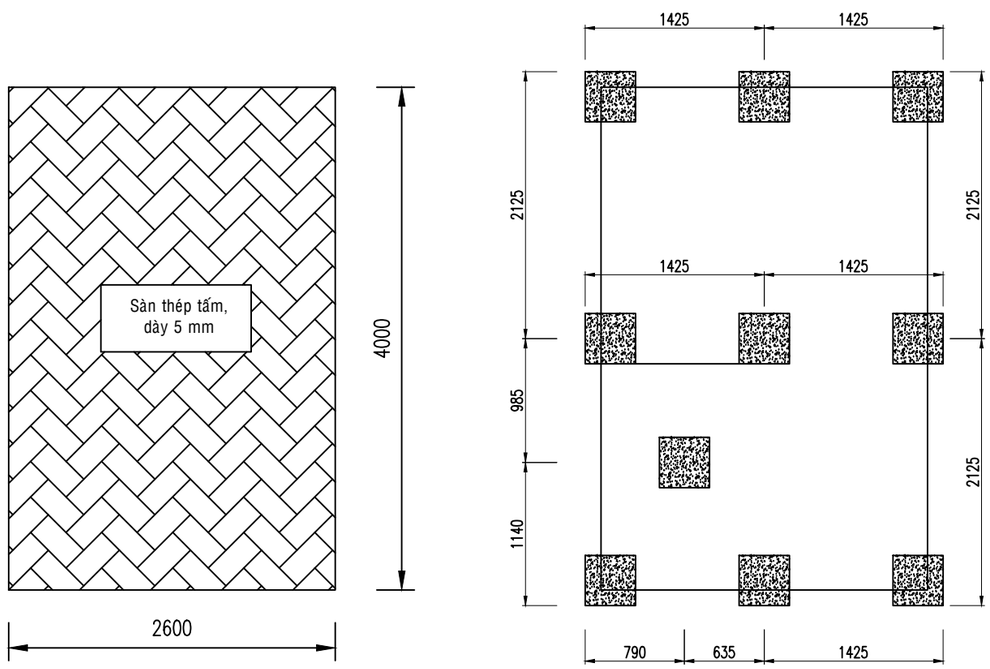

MẶT BẰNG GỐI ĐỠ BÊ TÔNG

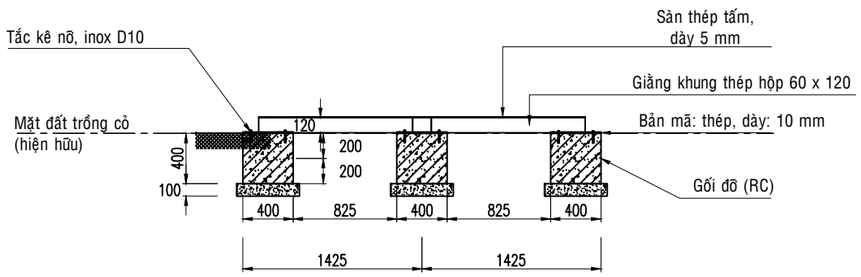

MẶT CẮT 1-1

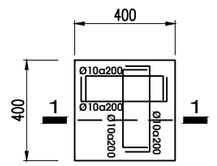

MB GỐI ĐỠ

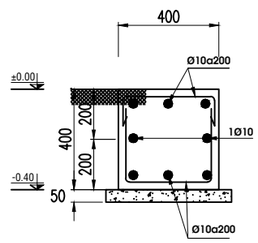

MC 1-1 GỐI ĐỠ

GHI CHÚ:

- NỀN ĐẤT DƯỚI ĐÁY MÓNG DỌN SẠCH ĐẦM CHẶT
- BÊ TÔNG LÓT MÓNG M100, DÀY 50MM
- BÊ TÔNG MÓNG ĐÁ 1X2 M250
- THÉP D10 DÙNG CB300-V

GHI CHÚ :
NOTES :

CAO ĐỘ ±0.00 TRONG BẢN VẼ TƯƠNG ỨNG VỚI CAO ĐỘ HOÀN THIỆN KHU VỰC ĐẶT HỆ THỐNG XỬ LÝ

ĐIỀU CHỈNH: DESCRIPTION OF REVISION	NGƯỜI CHỈNH: REVISED BY:

CHỦ ĐẦU TƯ :
INVESTOR :

CÔNG TY TNHH GIÀY
DONA STANDARD VIỆT NAM

TỔNG GIÁM ĐỐC :
GENERAL DIRECTOR :

ĐƠN VỊ THỰC HIỆN :
CONTRACTOR :
CÔNG TY TNHH CÔNG NGHỆ MÔI TRƯỜNG
VIỆT BẢO MINH

ĐỊA CHỈ: SỐ 7 , ĐƯỜNG 37, KHU ĐÔ THỊ VAN PHÚC
PHƯỜNG HIỆP BÌNH, TP.HCM
PHONE : (84) 2862 789 768 FAX:

GIÁM ĐỐC :
DIRECTOR :

TRẦN THANH VIỆT

QUẢN LÝ KT / MANAGED BY: LÊ ĐÌNH BẢO	
THIẾT KẾ / DESIGNED BY: NGUYỄN ANH ĐÀO	
VẼ / DRAWN BY: NGUYỄN ANH ĐÀO	
KIỂM / CHECKED BY: LÊ ĐÌNH BẢO	

TÊN CÔNG TRÌNH :
PROJECT NAME :

CẢI TẠO HỆ THỐNG NƯỚC THẢI
TẠI NHÀ MÁY DS2 (#1 WWTP)

ĐỊA ĐIỂM : KCN XUÂN LỘC, XÃ XUÂN HÒA, TỈNH ĐỒNG NAI
LOCATION :

TÊN BẢN VẼ :
DRAWING NAME :

CHI TIẾT LẮP ĐẶT SÀN ĐỠ MÁY ÉP BÙN

☐ THIẾT KẾ SƠ BỘ / FOR CONCEPT DESIGN
☑ THIẾT KẾ CHI TIẾT / FOR DETAIL DESIGNED
☐ TRÌNH DUYỆT / FOR APPROVED
☐ HOÀN CÔNG / FOR AS - BUILT

TỶ LỆ : SCALE : KTL	KÝ HIỆU : DRAWING No : DS2-WWT-CN-03
NGÀY : DATE : 06-2026	

CHI TIẾT LẮP ĐẶT CỤM HÓA CHẤT

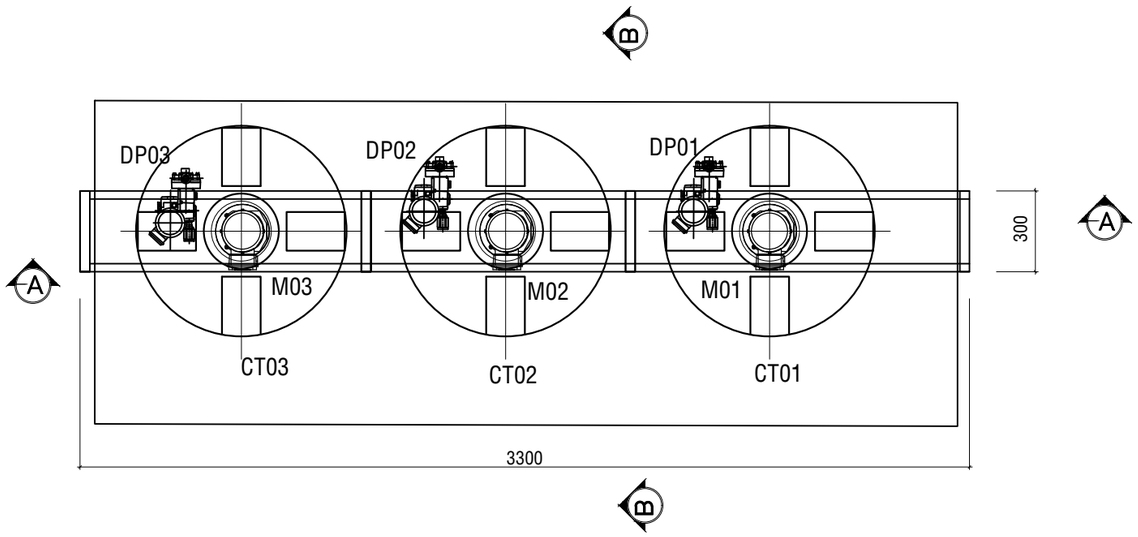

MẶT BẰNG GIÀN KHUẤY HÓA CHẤT

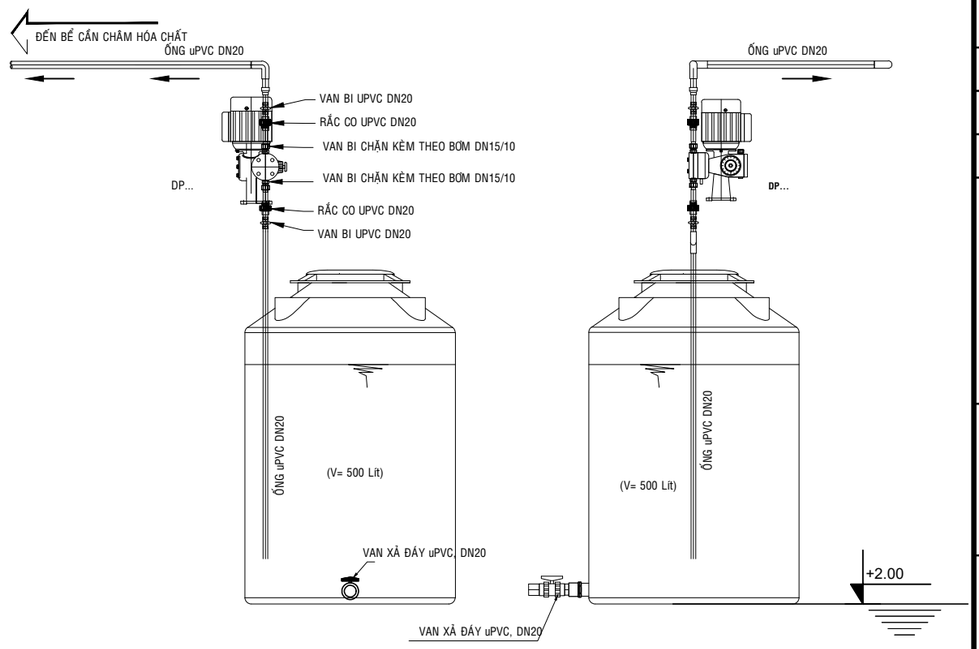

LẮP ĐẶT BƠM ĐỊNH LƯỢNG

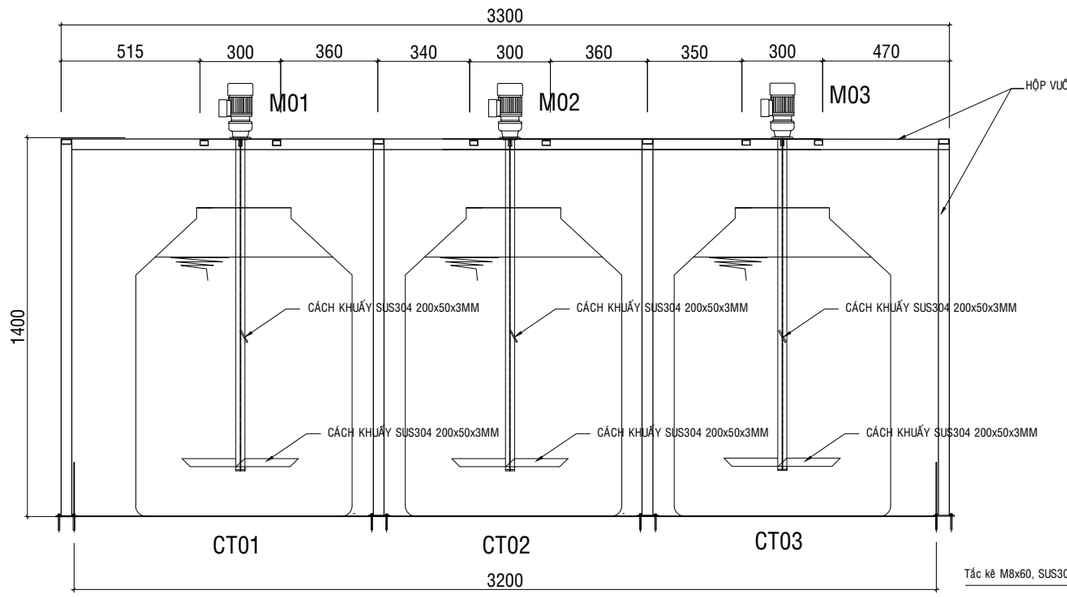

MẶT CẮT A-A

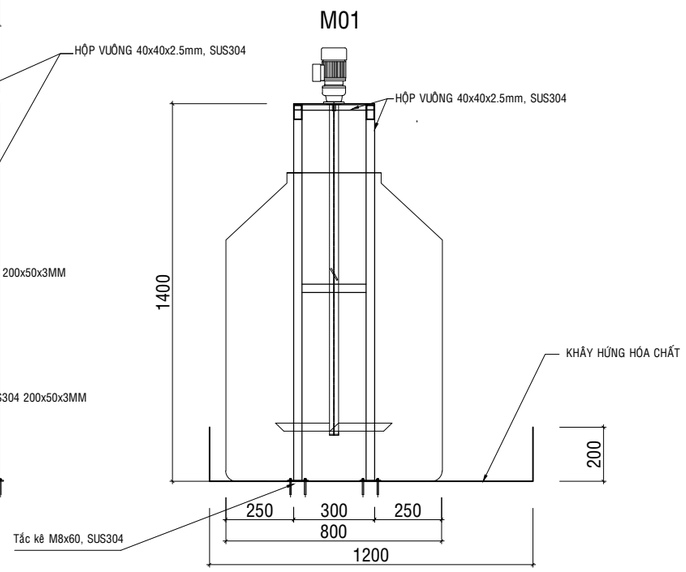

MẶT CẮT B - B

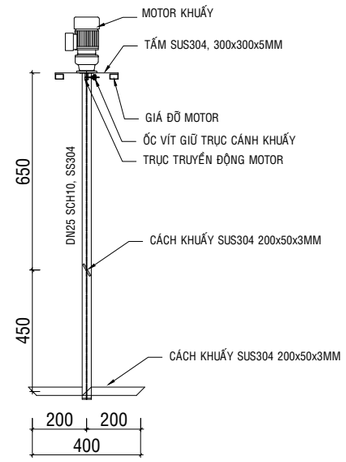

CHI TIẾT CÁNH KHUẤY BỒN HÓA CHẤT

GHI CHÚ VÀ CHỮ VIẾT TẮT:

CHỮ VIẾT TẮT	DIỄN GIẢI
COP	TÂM ỐNG
BOP	ĐÁY ỐNG
FL	CAO ĐỘ SÀN CÁC TẦNG
DN	ĐƯỜNG KÍNH DANH NGHĨA

GHI CHÚ :
NOTES :

CAO ĐỘ ±0.00 TRONG BẢN VẼ TƯƠNG ỨNG VỚI CAO ĐỘ HOÀN THIỆN KHU VỰC ĐẶT HỆ THỐNG XỬ LÝ

ĐIỀU CHỈNH: DESCRIPTION OF REVISION	NGƯỜI CHỈNH: REVISED BY:

CHỦ ĐẦU TƯ :
INVESTOR :

CÔNG TY TNHH GIÀY
DONA STANDARD VIỆT NAM

TỔNG GIÁM ĐỐC :
GENERAL DIRECTOR :

ĐƠN VỊ THỰC HIỆN :
CONTRACTOR :
CÔNG TY TNHH CÔNG NGHỆ MÔI TRƯỜNG VIỆT BẢO MINH

ĐỊA CHỈ: SỐ 7 , ĐƯỜNG 37, KHU ĐÔ THỊ VAN PHÚC PHƯỜNG HIỆP BÌNH, TP.HCM
PHONE : (84) 2862 789 768 FAX:

GIÁM ĐỐC :
DIRECTOR :

TRẦN THANH VIỆT

QUẢN LÝ KT / MANAGED BY: LÊ ĐÌNH BẢO	
THIẾT KẾ / DESIGNED BY: NGUYỄN ANH ĐÀO	
VẼ / DRAWN BY: NGUYỄN ANH ĐÀO	
KIỂM / CHECKED BY: LÊ ĐÌNH BẢO	

TÊN CÔNG TRÌNH :
PROJECT NAME :

CẢI TẠO HỆ THỐNG NƯỚC THẢI
TẠI NHÀ MÁY DS2 (#1 WWTP)

ĐỊA ĐIỂM : KCN XUÂN LỘC, XÃ XUÂN HÒA, TỈNH ĐỒNG NAI
LOCATION :

TÊN BẢN VẼ :
DRAWING NAME :

CHI TIẾT LẮP ĐẶT HỆ THỐNG HÓA CHẤT

☐ THIẾT KẾ SƠ BỘ / FOR CONCEPT DESIGN
☑ THIẾT KẾ CHI TIẾT / FOR DETAIL DESIGNED
☐ TRÌNH DUYỆT / FOR APPROVED
☐ HOÀN CÔNG / FOR AS - BUILT

TỶ LỆ : SCALE : KTL	KÝ HIỆU : DRAWING No : DS2-WWT-CN-04
NGÀY : DATE : 06-2026	

CHI TIẾT GIÀN KHUẤY POLYMER, KHAY HỨNG HÓA CHẤT, KHAY ĐỰNG RÁC

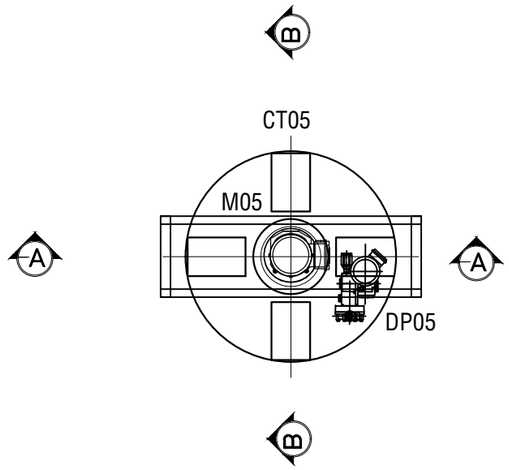

MẶT BẰNG GIÀN KHUẤY POLYMER

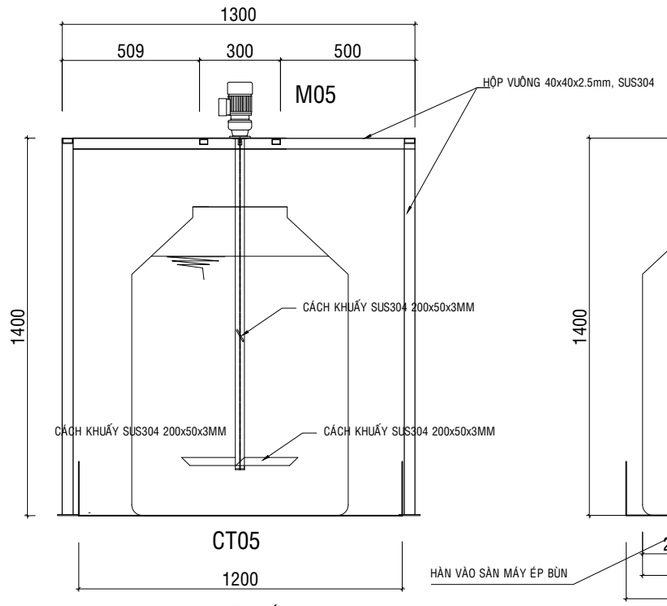

MẶT CẮT A-A

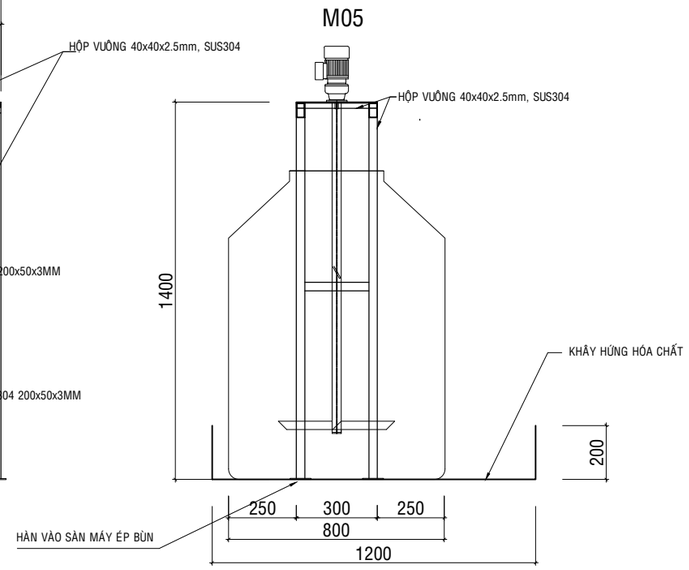

MẶT CẮT B - B

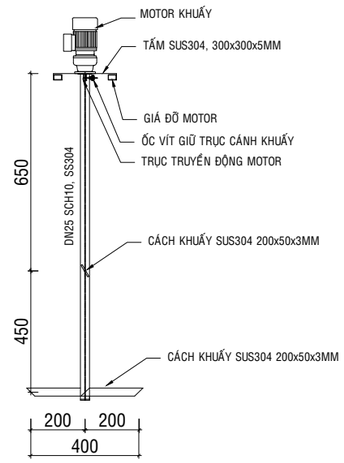

CHI TIẾT CÁNH KHUẤY BỒN HÓA CHẤT

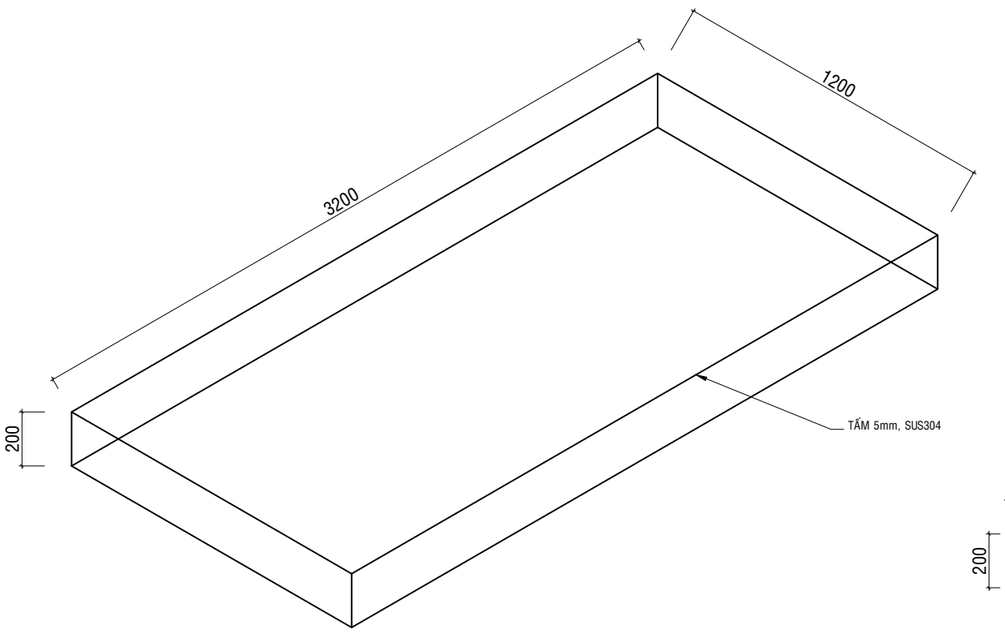

KHAY HỨNG HÓA CHẤT

Số Lượng: 1 cái

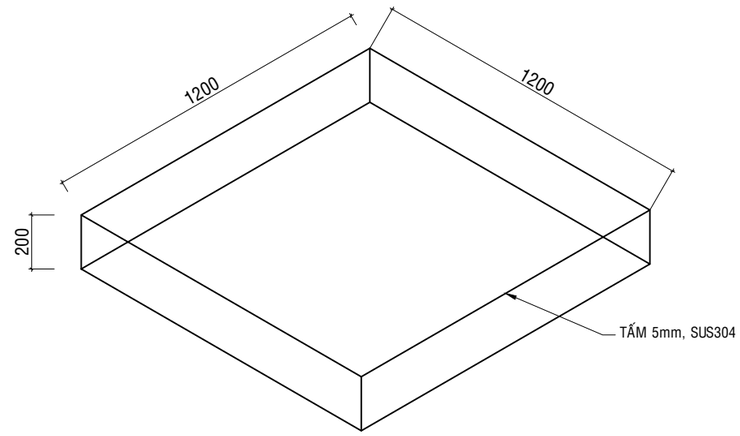

KHAY HỨNG HÓA CHẤT POLYME

Số Lượng: 1 cái

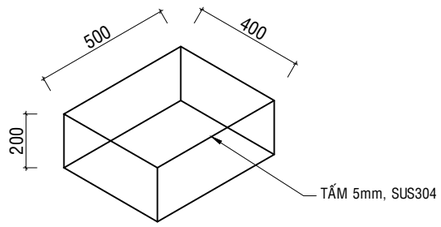

KHAY ĐỰNG RÁC

Số Lượng: 1 cái

GHI CHÚ VÀ CHỮ VIẾT TẮT:

CHỮ VIẾT TẮT	DIỄN GIẢI
COP	TẤM ỐNG
BOP	ĐÁY ỐNG
FL	CAO ĐỘ SÀN CÁC TẦNG
DN	ĐƯỜNG KÍNH DANH NGHĨA

GHI CHÚ :
NOTES :

CAO ĐỘ ±0.00 TRONG BẢN VẼ TƯƠNG ỨNG VỚI CAO ĐỘ HOÀN THIỆN KHU VỰC ĐẶT HỆ THỐNG XỬ LÝ

ĐIỀU CHỈNH: DESCRIPTION OF REVISION	NGƯỜI CHỈNH: REVISED BY:

CHỦ ĐẦU TƯ :
INVESTOR :

CÔNG TY TNHH GIÀY
DONA STANDARD VIỆT NAM

TỔNG GIÁM ĐỐC :
GENERAL DIRECTOR :

ĐƠN VỊ THỰC HIỆN :
CONTRACTOR :
CÔNG TY TNHH CÔNG NGHỆ MÔI TRƯỜNG VIỆT BẢO MINH

ĐỊA CHỈ: SỐ 7 , ĐƯỜNG 37, KHU ĐÔ THỊ VAN PHÚC PHƯỜNG HIỆP BÌNH, TP.HCM
PHONE : (84) 2862 789 768 FAX:

GIÁM ĐỐC :
DIRECTOR :

TRẦN THANH VIỆT

QUẢN LÝ KT / MANAGED BY: LÊ ĐÌNH BẢO	
THIẾT KẾ / DESIGNED BY: NGUYỄN ANH ĐÀO	
VẼ / DRAWN BY: NGUYỄN ANH ĐÀO	
KIỂM / CHECKED BY: LÊ ĐÌNH BẢO	

TÊN CÔNG TRÌNH :
PROJECT NAME :

CẢI TẠO HỆ THỐNG NƯỚC THẢI
TẠI NHÀ MÁY DS2 (#1 WWTP)

ĐỊA ĐIỂM : KCN XUÂN LỘC, XÃ XUÂN HÒA, TỈNH ĐỒNG NAI
LOCATION :

TÊN BẢN VẼ :
DRAWING NAME :

CHI TIẾT GIÀN KHUẤY POLYMER
KHAY HỨNG HÓA CHẤT, KHAY ĐỰNG RÁC

☐ THIẾT KẾ SƠ BỘ / FOR CONCEPT DESIGN
☑ THIẾT KẾ CHI TIẾT / FOR DETAIL DESIGNED
☐ TRÌNH DUYỆT / FOR APPROVED
☐ HOÀN CÔNG / FOR AS - BUILT

TỶ LỆ : SCALE : KTL	KÝ HIỆU : DRAWING No : DS2-WWT-CN-05
NGÀY : DATE : 06-2026	

CHI TIẾT MÁI CHE CHO MÁY ÉP BÙN

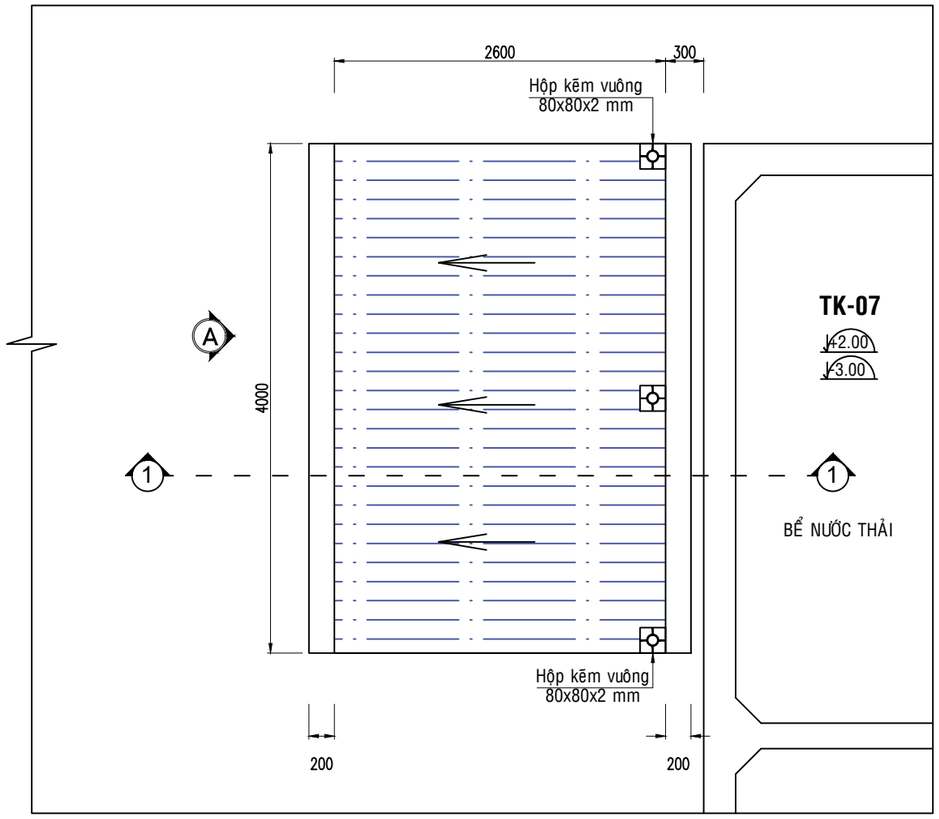

MẶT BẰNG NHÀ CHE THIẾT BỊ

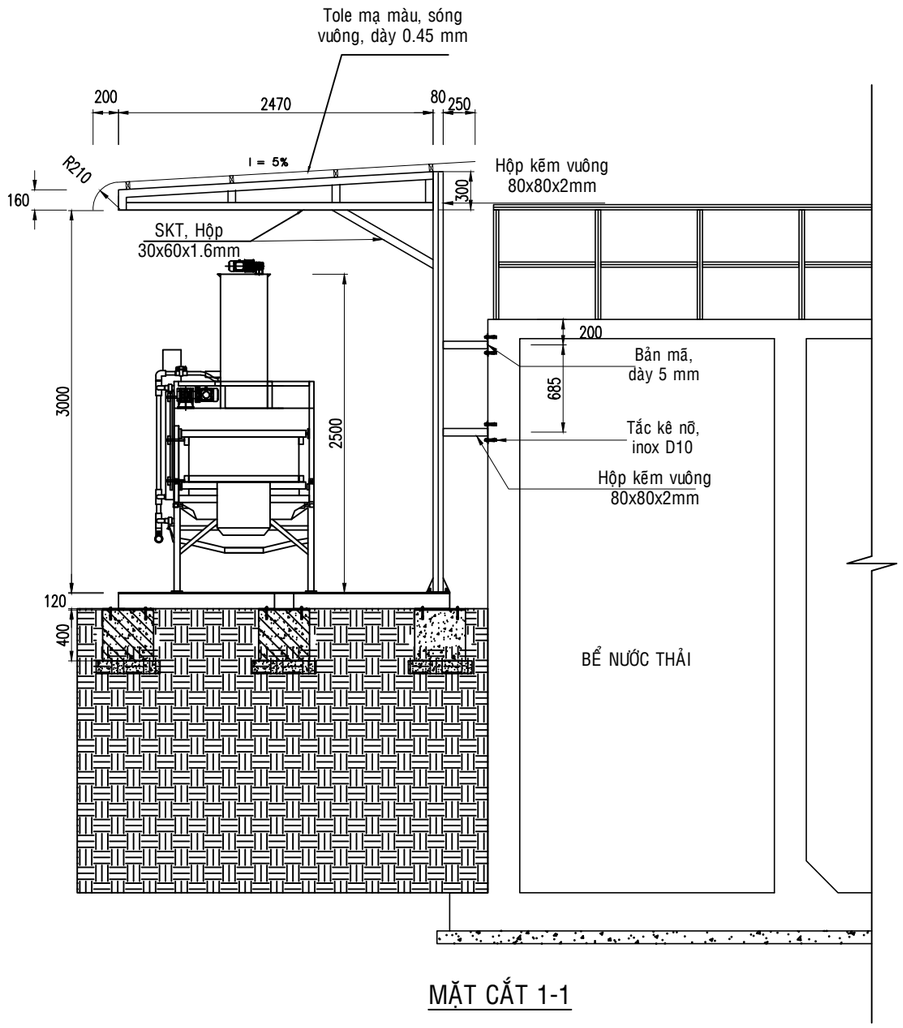

MẶT CẮT 1-1

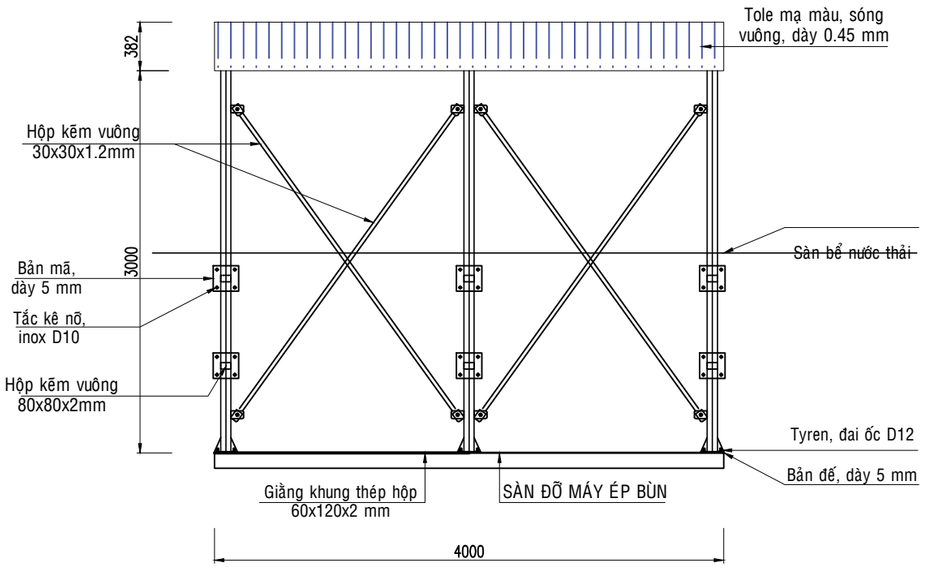

HƯỚNG NHÌN A

GHI CHÚ:

- NHÀ CHE MÁY ÉP BÙN: ĐỂ TRỐNG XUNG QUANH
- CỘT NHÀ ÉP BÙN: LIÊN KẾT VỚI THÀNH BỂ VÀ SÀN MÁY BẰNG TẮC KÊ (THÁO DỠ ĐƯỢC)

GHI CHÚ :
NOTES :

CAO ĐỘ ±0.00 TRONG BẢN VẼ TƯƠNG ỨNG VỚI CAO ĐỘ HOÀN THIỆN KHU VỰC ĐẶT HỆ THỐNG XỬ LÝ

ĐIỀU CHỈNH: DESCRIPTION OF REVISION	NGƯỜI CHỈNH: REVISED BY:

CHỦ ĐẦU TƯ :
INVESTOR :

CÔNG TY TNHH GIÀY
DONA STANDARD VIỆT NAM

TỔNG GIÁM ĐỐC :
GENERAL DIRECTOR :

ĐƠN VỊ THỰC HIỆN :
CONTRACTOR :
CÔNG TY TNHH CÔNG NGHỆ MÔI TRƯỜNG
VIỆT BẢO MINH

ĐỊA CHỈ: SỐ 7 , ĐƯỜNG 37, KHU ĐÔ THỊ VAN PHÚC
PHƯỜNG HIỆP BÌNH, TP.HCM
PHONE : (84) 2862 789 768 FAX:

GIÁM ĐỐC :
DIRECTOR :

TRẦN THANH VIỆT

QUẢN LÝ KT / MANAGED BY: LÊ ĐÌNH BẢO	
THIẾT KẾ / DESIGNED BY: NGUYỄN ANH ĐÀO	
VẼ / DRAWN BY: NGUYỄN ANH ĐÀO	
KIỂM / CHECKED BY: LÊ ĐÌNH BẢO	

TÊN CÔNG TRÌNH :
PROJECT NAME :

CẢI TẠO HỆ THỐNG NƯỚC THẢI
TẠI NHÀ MÁY DS2 (#1 WWTP)

ĐỊA ĐIỂM : KCN XUÂN LỘC, XÃ XUÂN HÒA, TỈNH ĐỒNG NAI
LOCATION :

TÊN BẢN VẼ :
DRAWING NAME :

CHI TIẾT MÁI CHE MÁY ÉP BÙN

☐ THIẾT KẾ SƠ BỘ / FOR CONCEPT DESIGN
◪ THIẾT KẾ CHI TIẾT / FOR DETAIL DESIGNED
☐ TRÌNH DUYỆT / FOR APPROVED
☐ HOÀN CÔNG / FOR AS - BUILT

TỶ LỆ : SCALE : KTL	KÝ HIỆU : DRAWING No : DS2-WWT-CN-06
NGÀY : DATE : 06-2026	

CHI TIẾT MÁI CHE CHO HỆ THỐNG HÓA CHẤT

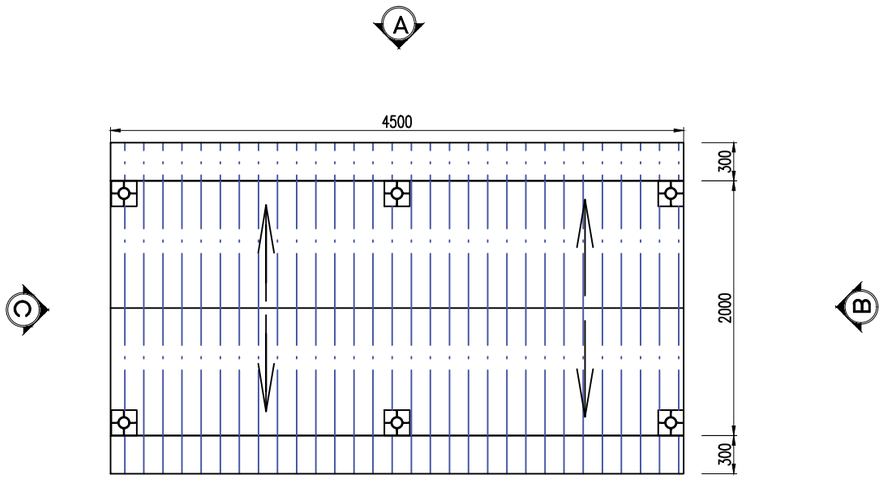

MẶT BẰNG NHÀ CHE THIẾT BỊ

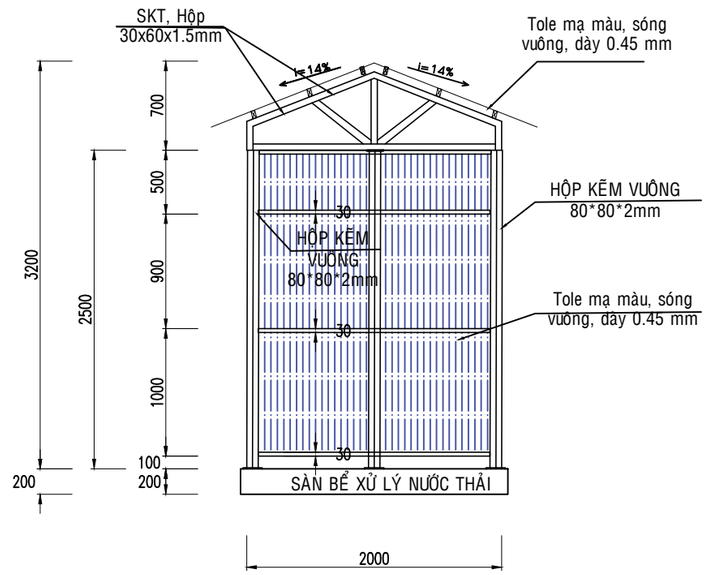

HƯỚNG NHÌN C

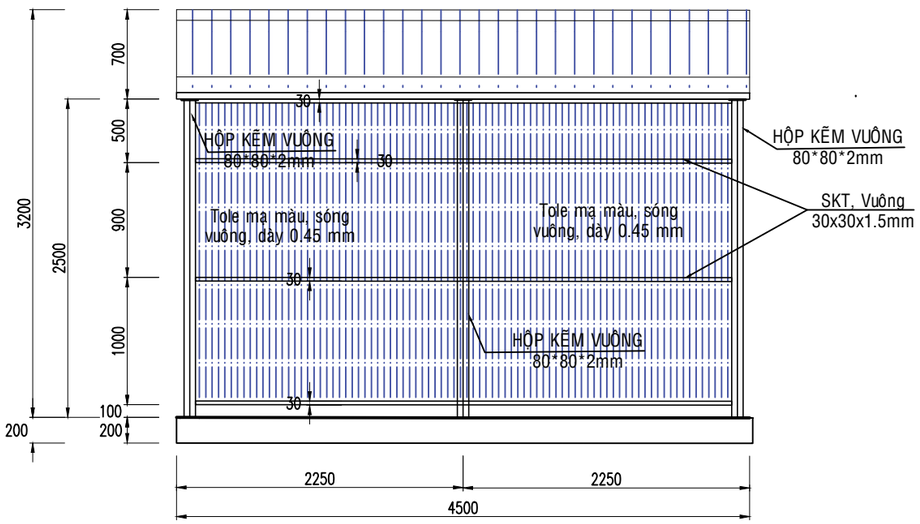

HƯỚNG NHÌN A

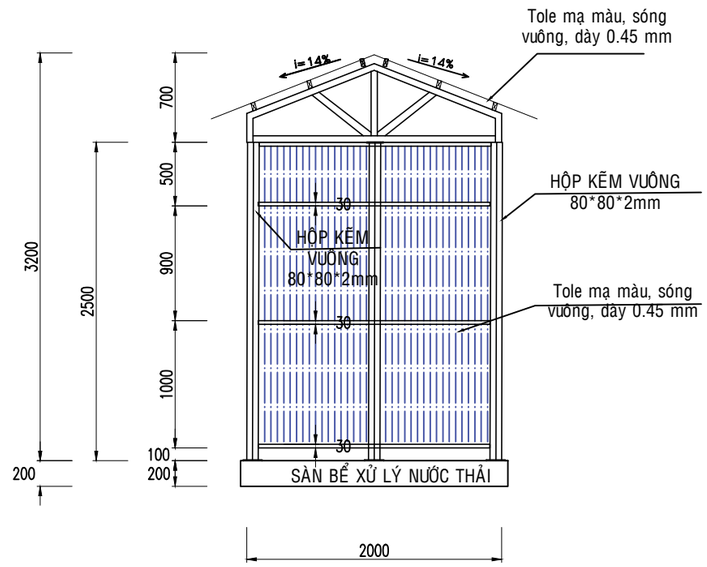

HƯỚNG NHÌN B

GHI CHÚ :
NOTES :

CAO ĐỘ ±0.00 TRONG BẢN VẼ TƯƠNG ỨNG VỚI CAO ĐỘ HOÀN THIỆN KHU VỰC ĐẶT HỆ THỐNG XỬ LÝ

ĐIỀU CHỈNH: DESCRIPTION OF REVISION	NGƯỜI CHỈNH: REVISED BY:

CHỦ ĐẦU TƯ :
INVESTOR :

CÔNG TY TNHH GIÀY
DONA STANDARD VIỆT NAM

TỔNG GIÁM ĐỐC :
GENERAL DIRECTOR :

ĐƠN VỊ THỰC HIỆN :
CONTRACTOR :
CÔNG TY TNHH CÔNG NGHỆ MÔI TRƯỜNG
VIỆT BẢO MINH

ĐỊA CHỈ: SỐ 7 , ĐƯỜNG 37, KHU ĐÔ THỊ VAN PHÚC
PHƯỜNG HIỆP BÌNH, TP.HCM
PHONE : (84) 2862 789 768 FAX:

GIÁM ĐỐC :
DIRECTOR :

TRẦN THANH VIỆT

QUẢN LÝ KT / MANAGED BY: LÊ ĐÌNH BẢO	
THIẾT KẾ / DESIGNED BY: NGUYỄN ANH ĐÀO	
VẼ / DRAWN BY: NGUYỄN ANH ĐÀO	
KIỂM / CHECKED BY: LÊ ĐÌNH BẢO	

TÊN CÔNG TRÌNH :
PROJECT NAME :

CẢI TẠO HỆ THỐNG NƯỚC THẢI
TẠI NHÀ MÁY DS2 (#1 WWTP)

ĐỊA ĐIỂM : KCN XUÂN LỘC, XÃ XUÂN HÒA, TỈNH ĐỒNG NAI
LOCATION :

TÊN BẢN VẼ :
DRAWING NAME :

CHI TIẾT MÁI CHE HỆ THỐNG HÓA CHẤT

- [ ] THIẾT KẾ SƠ BỘ / FOR CONCEPT DESIGN
- [x] THIẾT KẾ CHI TIẾT / FOR DETAIL DESIGNED
- [ ] TRÌNH DUYỆT / FOR APPROVED
- [ ] HOÀN CÔNG / FOR AS - BUILT

TỶ LỆ : SCALE : KTL	KÝ HIỆU : DRAWING No : DS2-WWT-CN-07
NGÀY : DATE : 06-2026	

MẶT BẰNG BỐ TRÍ MÁNG CÁP ĐIỆN

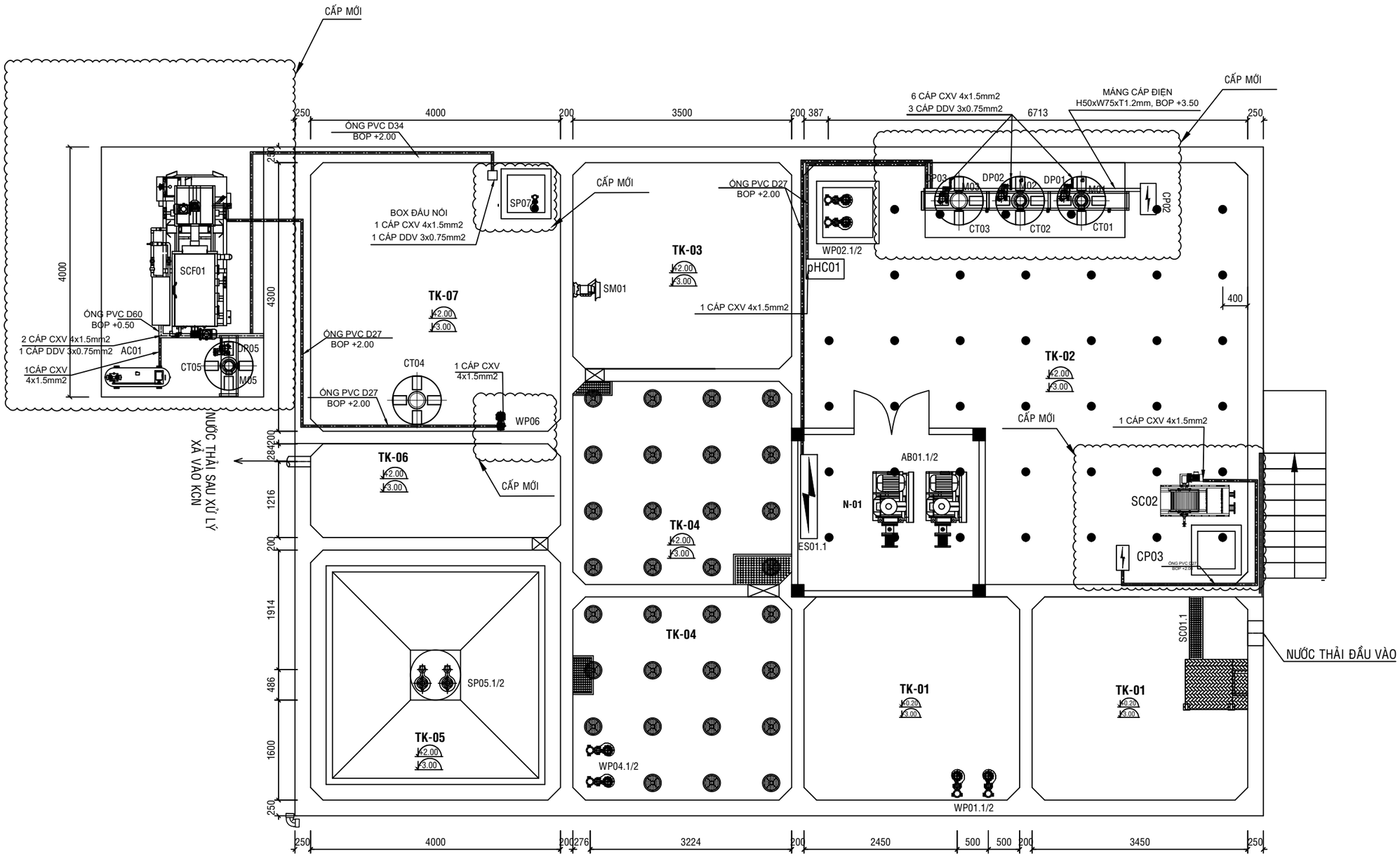

TK01	: HỐ THU GOM	SC01.1	: SONG CHẮN RÁC THÔ	CT01	: THÙNG PHA CHẾ HÓA CHẤT NaOH	M01	: MOTOR KHUẤY HÓA CHẤT NaOH
TK02	: BỂ ĐIỀU HÒA	WP01.1/2	: BƠM NƯỚC THẢI HỐ THU	CT02	: THÙNG PHA CHẾ HÓA CHẤT DINH DƯỠNG	M02	: MOTOR KHUẤY HÓA CHẤT DINH DƯỠNG
TK03	: BỂ ANOXIC	WP02.1/2	: BƠM NƯỚC THẢI BỂ ĐIỀU HÒA	CT03	: THÙNG PHA CHẾ HÓA CHẤT PAC	M03	: MOTOR KHUẤY HÓA CHẤT PAC
TK04	: BỂ SINH HỌC MBBR	WP04.1/2	: BƠM NƯỚC THẢI TUẦN HOÀN	CT04	: THÙNG PHA CHẾ HÓA CHẤT JAVEN	M05	: MOTOR KHUẤY HÓA CHẤT POLYMER
TK05	: BỂ LẮNG SINH HỌC	SP05.1/2	: BƠM BÙN SINH HỌC	CT05	: THÙNG PHA CHẾ HÓA CHẤT POLYMER	CP02	: TỦ ĐIỆN HỆ THỐNG HÓA CHẤT
TK06	: BỂ TRUNG GIAN	SM03.1	: MOTOR KHUẤY TRỘN CHÌM	DP01	: BƠM ĐỊNH LƯỢNG HÓA CHẤT NaOH	CP03	; TỦ ĐIỆN MÁY TÁCH RÁC
TK07	: BỂ CHỨA BÙN	AB01.1/2	: MÁY THỔI KHÍ	DP02	: BƠM ĐỊNH LƯỢNG HÓA CHẤT DINH DƯỠNG	SCF01	: MÁY ÉP BÙN
N01	: NHÀ ĐIỀU HÀNH	ES01.1	: TỦ ĐIỆN HỆ THỐNG	DP03	: BƠM ĐỊNH LƯỢNG HÓA CHẤT PAC	WP06	: BƠM RỬA MÁY ÉP BÙN
				DP05	: BƠM ĐỊNH LƯỢNG HÓA CHẤT POLYMER		

SP07	: BƠM BÙN MÁY ÉP BÙN
AC01	: MÁY NÉN KHÍ
SC02	: MÁY TÁCH RÁC
pHC01	: THIẾT BỊ ĐO pH

GHI CHÚ :
NOTES :

CAO ĐỘ ±0.00 TRONG BẢN VẼ TƯƠNG ỨNG VỚI CAO ĐỘ HOÀN THIỆN KHU VỰC ĐẶT HỆ THỐNG XỬ LÝ

ĐIỀU CHỈNH: DESCRIPTION OF REVISION	NGƯỜI CHỈNH: REVISED BY:

CHỦ ĐẦU TƯ :
INVESTOR :

CÔNG TY TNHH GIÀY
DONA STANDARD VIỆT NAM

TỔNG GIÁM ĐỐC :
GENERAL DIRECTOR :

ĐƠN VỊ THỰC HIỆN :
CONTRACTOR :
CÔNG TY TNHH CÔNG NGHỆ MÔI TRƯỜNG
VIỆT BẢO MINH

ĐỊA CHỈ: SỐ 7 , ĐƯỜNG 37, KHU ĐÔ THỊ VAN PHÚC
PHƯỜNG HIỆP BÌNH, TP.HCM
PHONE : (84) 2862 789 768 FAX:

GIÁM ĐỐC :
DIRECTOR :

TRẦN THANH VIỆT

QUẢN LÝ KT / MANAGED BY: LÊ ĐÌNH BẢO	
THIẾT KẾ / DESIGNED BY: NGUYỄN ANH ĐÀO	
VẼ / DRAWN BY: NGUYỄN ANH ĐÀO	
KIỂM / CHECKED BY: LÊ ĐÌNH BẢO	

TÊN CÔNG TRÌNH :
PROJECT NAME :

CẢI TẠO HỆ THỐNG NƯỚC THẢI
TẠI NHÀ MÁY DS2 (#1 WWTP)

ĐỊA ĐIỂM : KCN XUÂN LỘC, XÃ XUÂN HÒA, TỈNH ĐỒNG NAI
LOCATION :

TÊN BẢN VẼ :
DRAWING NAME :

MẶT BẰNG BỐ TRÍ MÁNG CÁP ĐIỆN

☐ THIẾT KẾ SƠ BỘ / FOR CONCEPT DESIGN
☒ THIẾT KẾ CHI TIẾT / FOR DETAIL DESIGNED
☐ TRÌNH DUYỆT / FOR APPROVED
☐ HOÀN CÔNG / FOR AS - BUILT

TỶ LỆ : SCALE : KTL	KÝ HIỆU : DRAWING No :
NGÀY : DATE : 06-2026	DS2-WWT-E-01

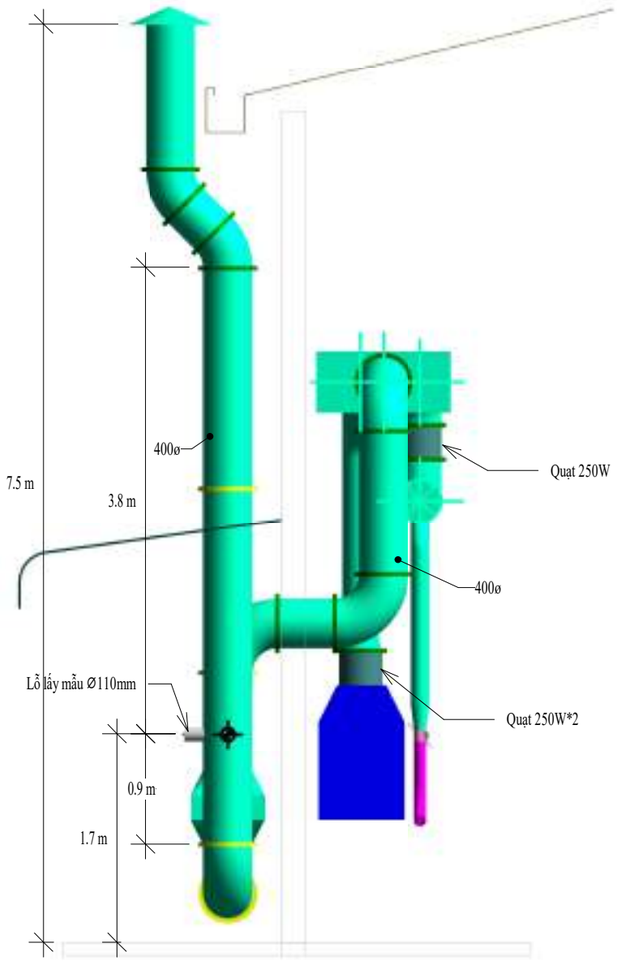

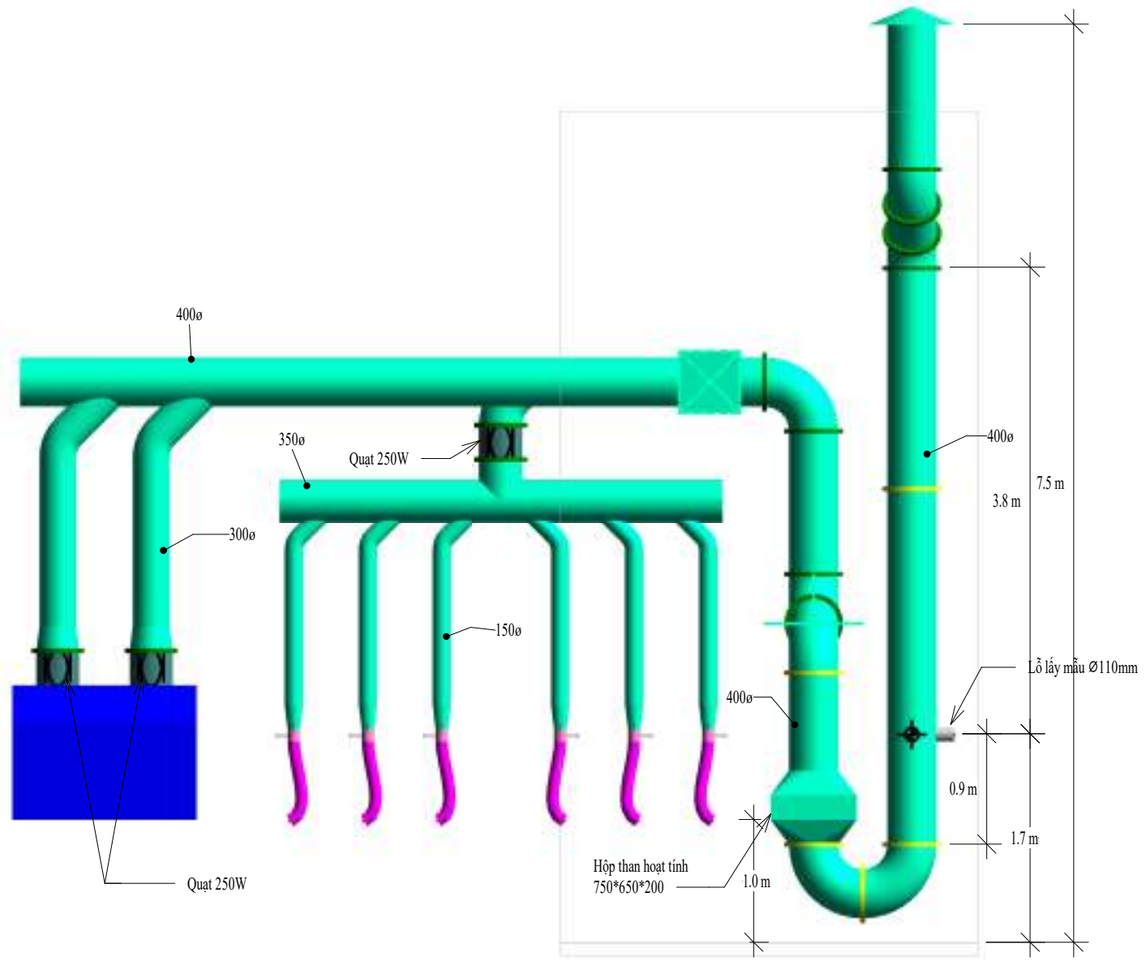

CHỦ DỰ ÁN :

CÔNG TY TNHH
GIÀY DONA STANDARD VIỆT NAM

HỒ SƠ/ DOCUMENT	
BAN HÀNH CHO/ ISSUED FOR	
	KIỂM TRA/ FOR INSPECTION
	DỰ TOÁN/ FOR QUANTITY SURVEY
X	TRÌNH DUYỆT/ FOR APPROVAL
	ĐẤU THẦU/ FOR TENDER
	THI CÔNG/ FOR CONSTRUCTION
	HOÀN CÔNG/ AS - BUILT

SỬA/REV.	NGÀY/DATE	MÔ TẢ /DESCRIPTION.
	07/2026	

CÔNG TRÌNH - ĐỊA ĐIỂM
PROJECT - SITE

CÔNG TY TNHH
GIÀY DONA STANDARD VIỆT NAM

THIẾT KẾ CƠ ĐIỆN
M&E CONSULTING ENGINEERS

CÔNG TY TNHH MTV CƠ ĐIỆN LẠNH
NAM HƯNG THỊNH

QL.KỸ THUẬT CHECKER	NGUYỄN TUẤN LÊ
THIẾT KẾ DESIGNER	

NỘI DUNG BẢN VẼ:
DRAWING TITLE

HỆ THỐNG XỬ LÝ HƠI HÓA CHẤT TẠI
PHÒNG PHA TRỘN HÓA CHẤT-XƯỞNG 1A

BẢN VẼ SỐ :
DRAWING NO :

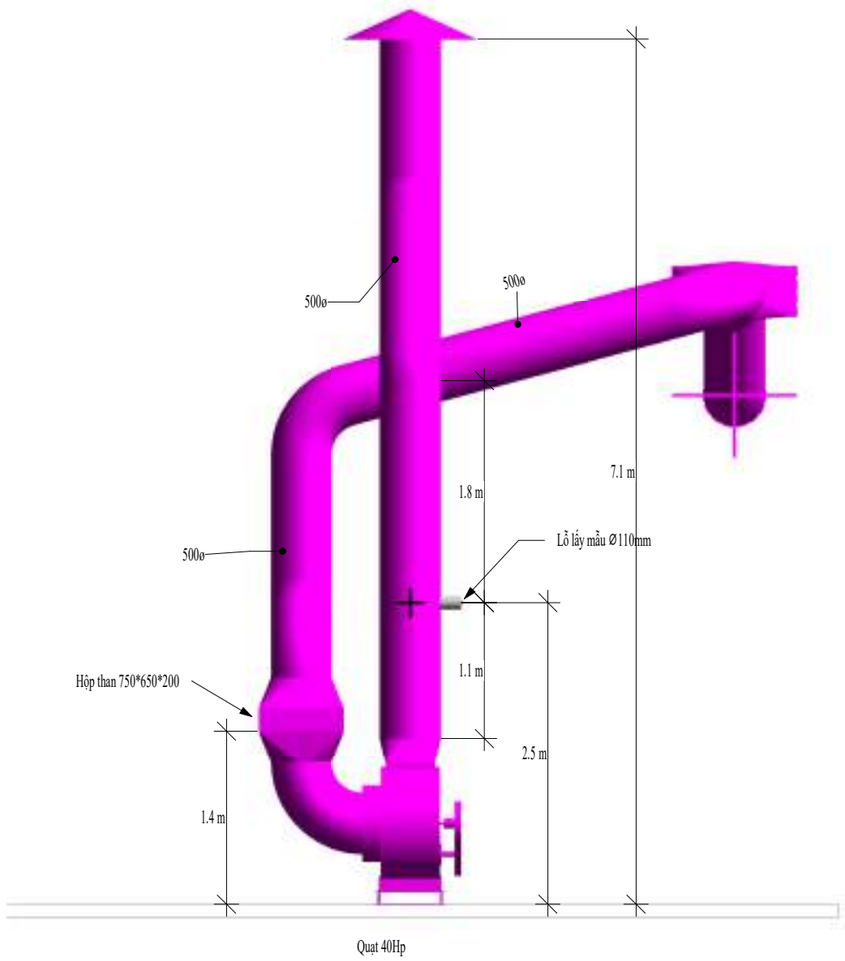

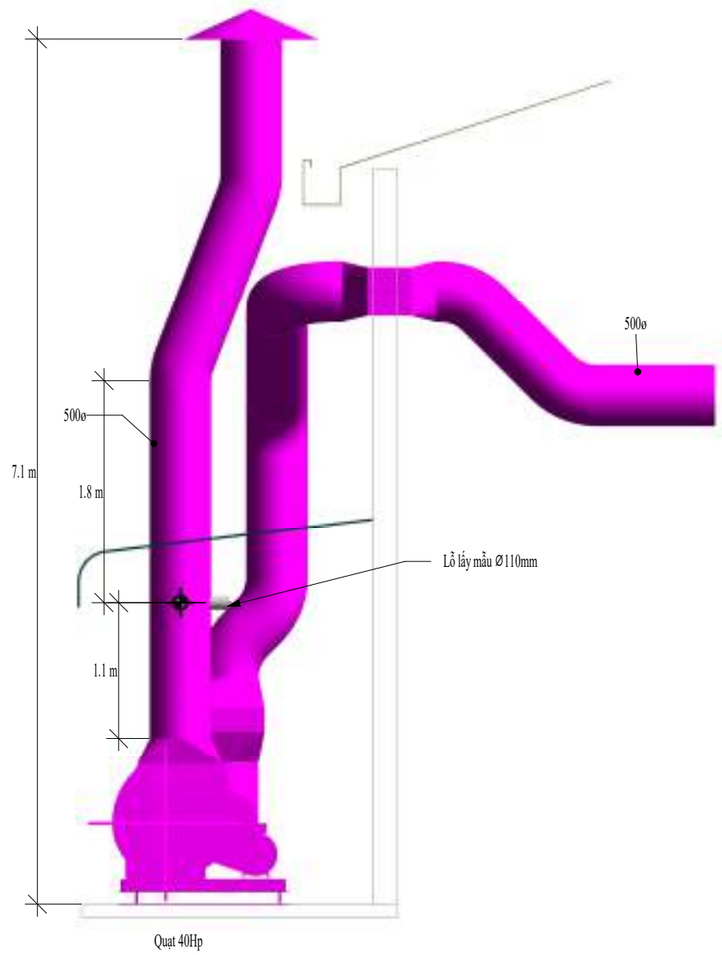

CHỦ DỰ ÁN :

CÔNG TY TNHH
GIÀY DONA STANDARD VIỆT NAM

HỒ SƠ/ DOCUMENT	
BAN HÀNH CHO/ ISSUED FOR	
	KIỂM TRA/ FOR INSPECTION
	DỰ TOÁN/ FOR QUANTITY SURVEY
X	TRÌNH DUYỆT/ FOR APPROVAL
	ĐẤU THẦU/ FOR TENDER
	THI CÔNG/ FOR CONSTRUCTION
	HOÀN CÔNG/ AS - BUILT

SỬA/REV.	NGÀY/DATE	MÔ TẢ /DESCRIPTION.

CÔNG TRÌNH - ĐỊA ĐIỂM
PROJECT - SITE

CÔNG TY TNHH
GIÀY DONA STANDARD VIỆT NAM

THIẾT KẾ CƠ ĐIỆN
M&E CONSULTING ENGINEERS

CÔNG TY TNHH MTV CƠ ĐIỆN LẠNH
NAM HƯNG THỊNH

QL.KỸ THUẬT CHECKER	NGUYỄN TUẤN LÊ
THIẾT KẾ DESIGNER	

NỘI DUNG BẢN VẼ:
DRAWING TITLE

HỆ THỐNG XỬ LÝ HƠI HÓA CHẤT TẠI CHUYỀN LASTING 1 - XƯỞNG 1A

BẢN VẼ SỐ : DRAWING NO :	NOS C - 03

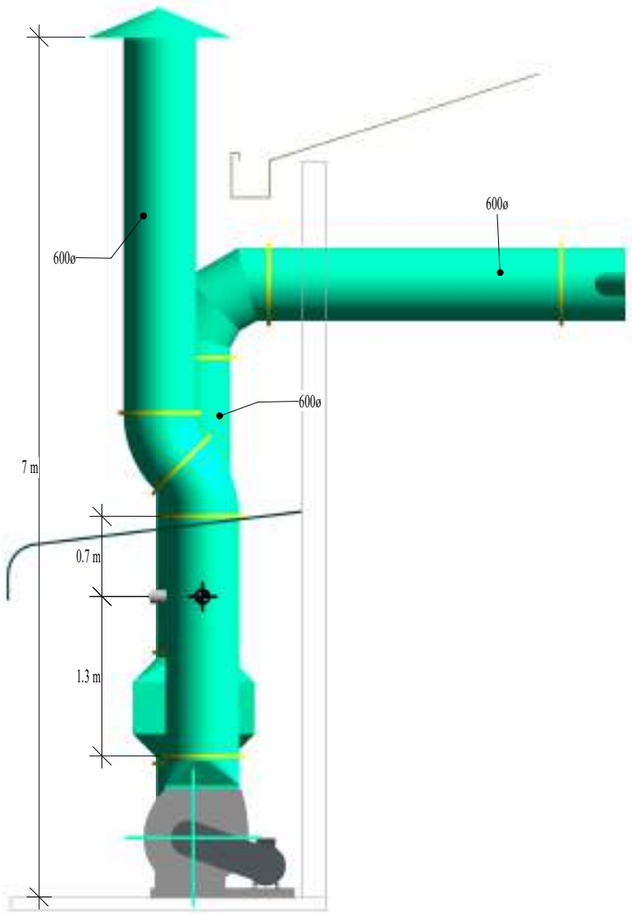

Quạt 30Hp

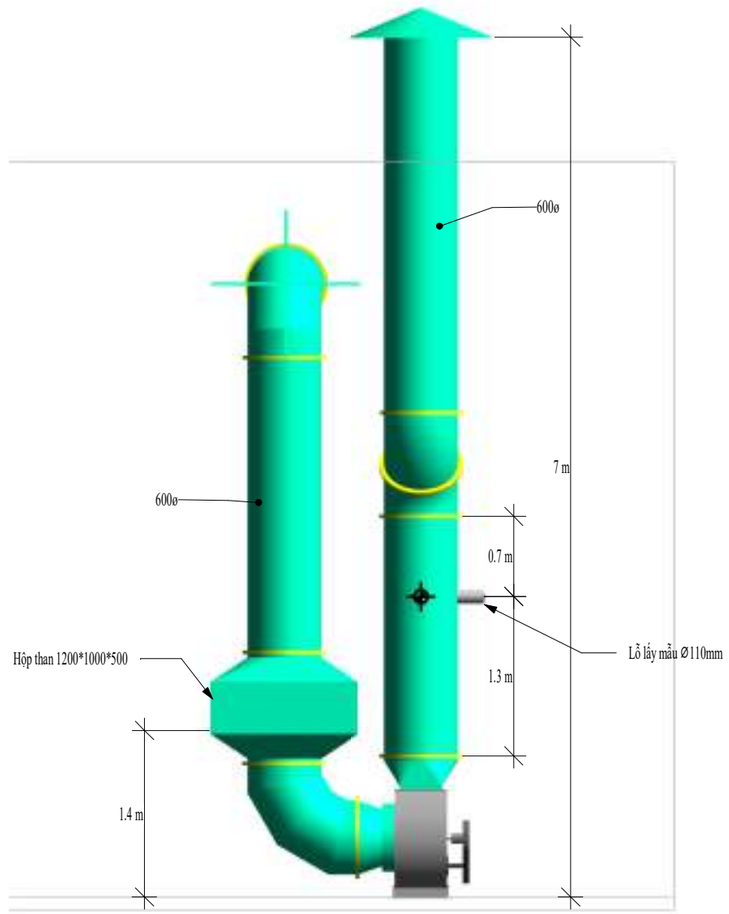

Quạt 30Hp

CHỦ DỰ ÁN :

CÔNG TY TNHH
GIÀY DONA STANDARD VIỆT NAM

HỒ SƠ/ DOCUMENT	
BAN HÀNH CHO/ ISSUED FOR	
	KIỂM TRA/ FOR INSPECTION
	DỰ TOÁN/ FOR QUANTITY SURVEY
X	TRÌNH DUYỆT/ FOR APPROVAL
	ĐẤU THẦU/ FOR TENDER
	THI CÔNG/ FOR CONSTRUCTION
	HOÀN CÔNG/ AS - BUILT

SỬA/REV.	NGÀY/DATE	MÔ TẢ /DESCRIPTION.

CÔNG TRÌNH - ĐỊA ĐIỂM
PROJECT - SITE

CÔNG TY TNHH
GIÀY DONA STANDARD VIỆT NAM

THIẾT KẾ CƠ ĐIỆN
M&E CONSULTING ENGINEERS

CÔNG TY TNHH MTV CƠ ĐIỆN LẠNH
NAM HƯNG THỊNH

QL.KỸ THUẬT CHECKER	NGUYỄN TUẤN LÊ
THIẾT KẾ DESIGNER	

NỘI DUNG BẢN VẼ:
DRAWING TITLE

HỆ THỐNG XỬ LÝ HƠI HÓA CHẤT TẠI CHUYỀN LASTING 2 - XƯỞNG 1A

BẢN VẼ SỐ : DRAWING NO :	NOS C - 03

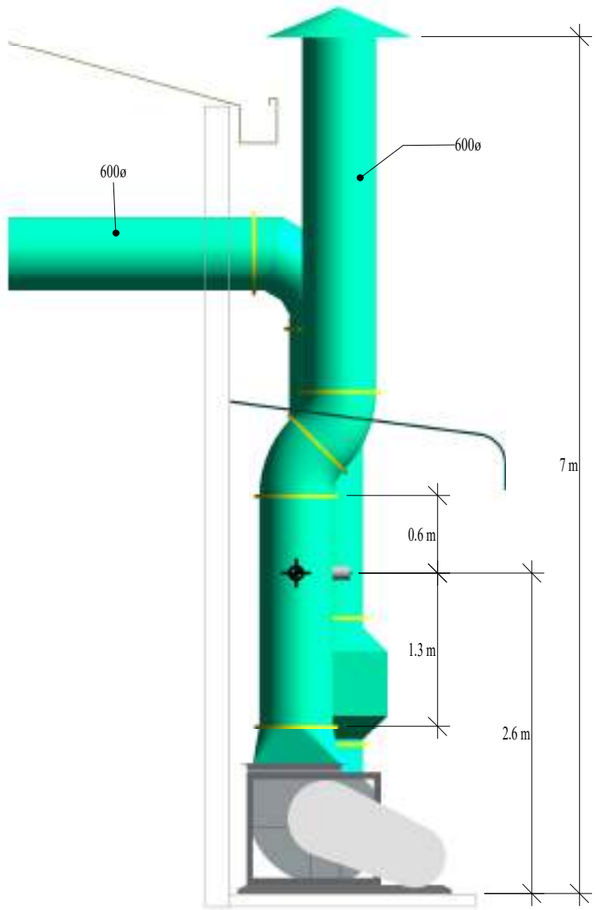

Quạt 30Hp

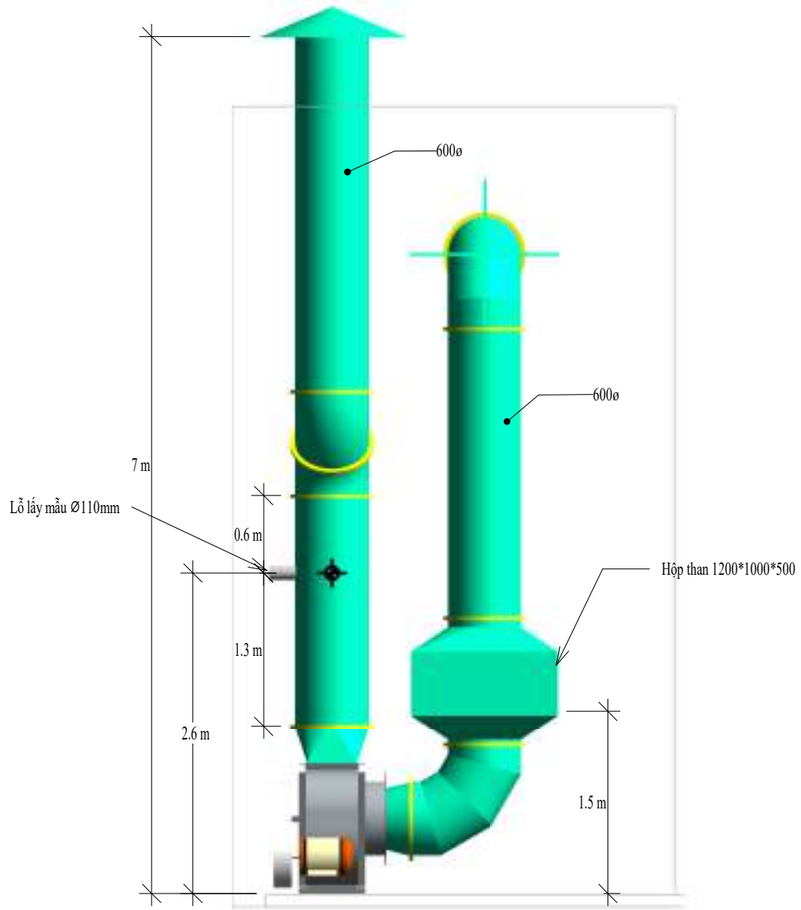

Quạt 30Hp

CHỦ DỰ ÁN :

CÔNG TY TNHH
GIÀY DONA STANDARD VIỆT NAM

HỒ SƠ/ DOCUMENT	
BAN HÀNH CHO/ ISSUED FOR	
	KIỂM TRA/ FOR INSPECTION
	DỰ TOÁN/ FOR QUANTITY SURVEY
X	TRÌNH DUYỆT/ FOR APPROVAL
	ĐẤU THẦU/ FOR TENDER
	THI CÔNG/ FOR CONSTRUCTION
	HOÀN CÔNG/ AS - BUILT

SỬA/REV.	NGÀY/DATE	MÔ TẢ /DESCRIPTION.

CÔNG TRÌNH - ĐỊA ĐIỂM
PROJECT - SITE

CÔNG TY TNHH
GIÀY DONA STANDARD VIỆT NAM

THIẾT KẾ CƠ ĐIỆN
M&E CONSULTING ENGINEERS

CÔNG TY TNHH MTV CƠ ĐIỆN LẠNH
NAM HƯNG THỊNH

QL.KỸ THUẬT CHECKER	NGUYỄN TUẤN LÊ
THIẾT KẾ DESIGNER	

NỘI DUNG BẢN VẼ:
DRAWING TITLE

HỆ THỐNG XỬ LÝ HƠI HÓA CHẤT TẠI CHUYỀN LASTING 1 - XƯỞNG 2A

BẢN VẼ SỐ :
DRAWING NO : **NOS B - 03**

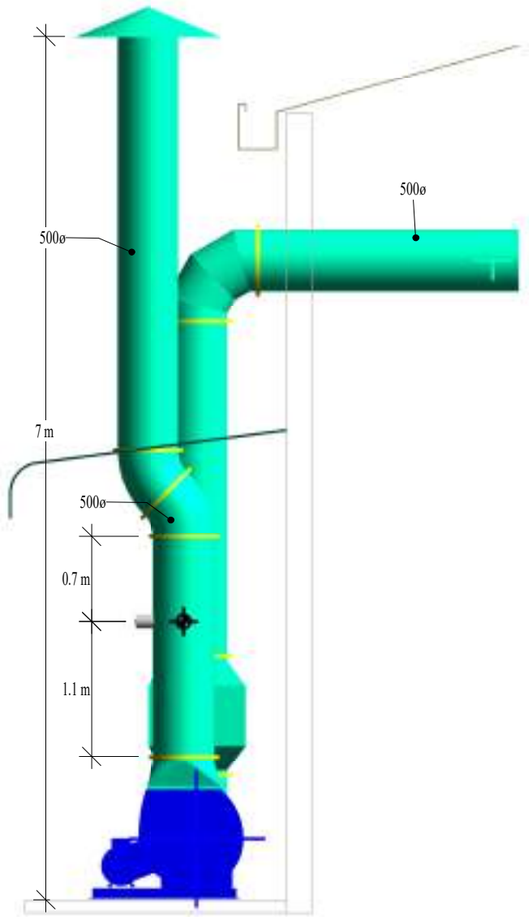

Quạt 20Hp

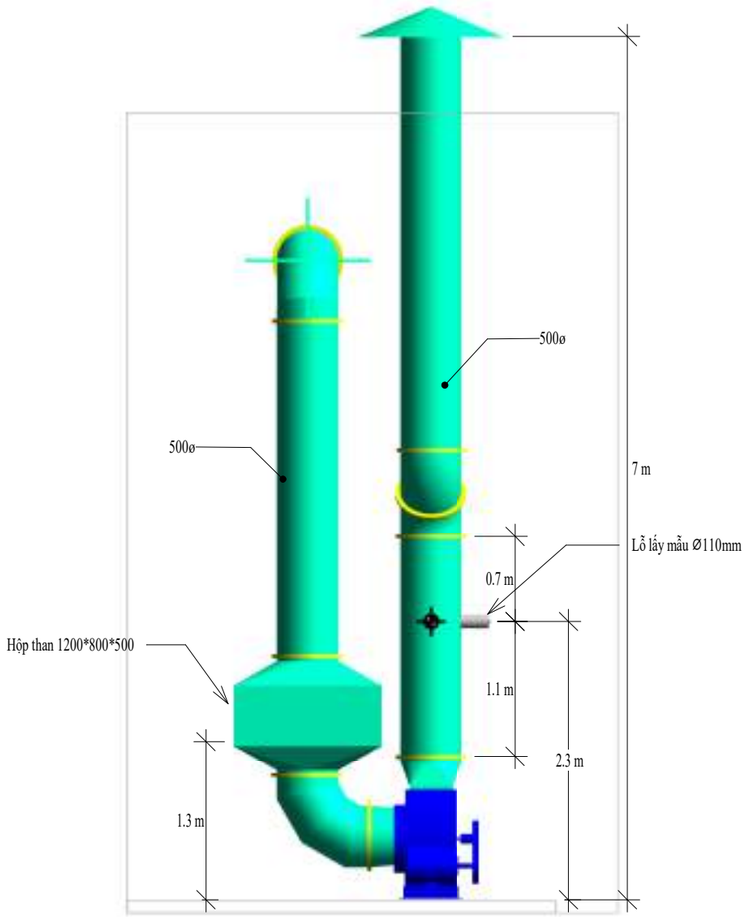

Quạt 20Hp

CHỦ DỰ ÁN :

CÔNG TY TNHH
GIÀY DONA STANDARD VIỆT NAM

HỒ SƠ/ DOCUMENT	
BAN HÀNH CHO/ ISSUED FOR	
	KIỂM TRA/ FOR INSPECTION
	DỰ TOÁN/ FOR QUANTITY SURVEY
X	TRÌNH DUYỆT/ FOR APPROVAL
	ĐẤU THẦU/ FOR TENDER
	THI CÔNG/ FOR CONSTRUCTION
	HOÀN CÔNG/ AS - BUILT

SỬA/REV.	NGÀY/DATE	MÔ TẢ /DESCRIPTION.

CÔNG TRÌNH - ĐỊA ĐIỂM
PROJECT - SITE

CÔNG TY TNHH
GIÀY DONA STANDARD VIỆT NAM

THIẾT KẾ CƠ ĐIỆN
M&E CONSULTING ENGINEERS

CÔNG TY TNHH MTV CƠ ĐIỆN LẠNH
NAM HƯNG THỊNH

QL.KỸ THUẬT CHECKER	NGUYỄN TUẤN LÊ
THIẾT KẾ DESIGNER	

NỘI DUNG BẢN VẼ:
DRAWING TITLE

HỆ THỐNG XỬ LÝ HƠI HÓA CHẤT TẠI CHUYỀN LASTING 2 - XƯỞNG 2A

BẢN VẼ SỐ :
DRAWING NO :

NOS B - 03

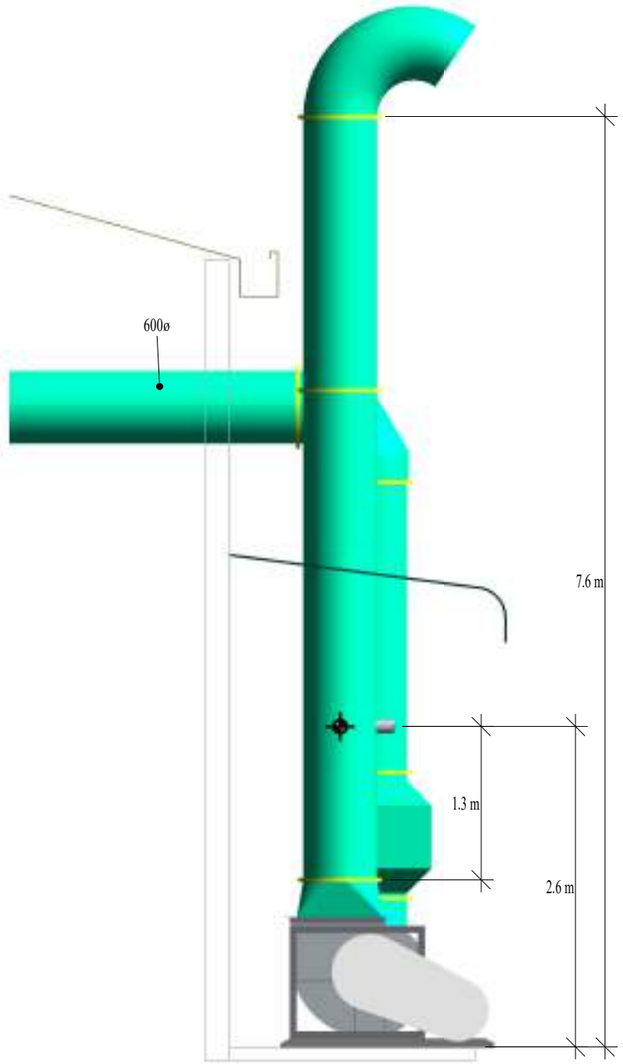

Quạt 30Hp

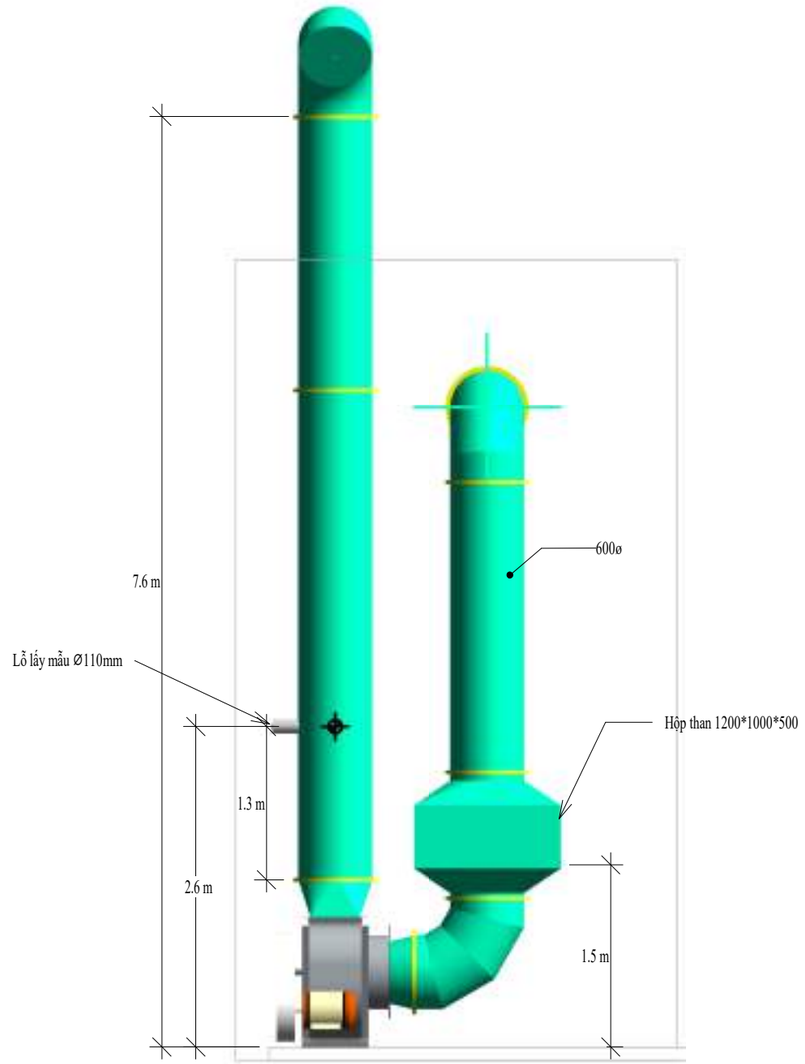

Quạt 30Hp

CHỦ DỰ ÁN :

CÔNG TY TNHH
GIÀY DONA STANDARD VIỆT NAM

HỒ SƠ/ DOCUMENT	
BAN HÀNH CHO/ ISSUED FOR	
	KIỂM TRA/ FOR INSPECTION
	DỰ TOÁN/ FOR QUANTITY SURVEY
X	TRÌNH DUYỆT/ FOR APPROVAL
	ĐẤU THẦU/ FOR TENDER
	THI CÔNG/ FOR CONSTRUCTION
	HOÀN CÔNG/ AS - BUILT

SỬA/REV.	NGÀY/DATE	MÔ TẢ /DESCRIPTION.

CÔNG TRÌNH - ĐỊA ĐIỂM
PROJECT - SITE

CÔNG TY TNHH
GIÀY DONA STANDARD VIỆT NAM

THIẾT KẾ CƠ ĐIỆN
M&E CONSULTING ENGINEERS

CÔNG TY TNHH MTV CƠ ĐIỆN LẠNH
NAM HƯNG THỊNH

QL.KỸ THUẬT CHECKER	NGUYỄN TUẤN LÊ
THIẾT KẾ DESIGNER	

NỘI DUNG BẢN VẼ:
DRAWING TITLE

HỆ THỐNG XỬ LÝ HƠI HÓA CHẤT TẠI CHUYỀN LASTING 1 - XƯỞNG 2B

BẢN VẼ SỐ :
DRAWING NO : **NOS A - 03**

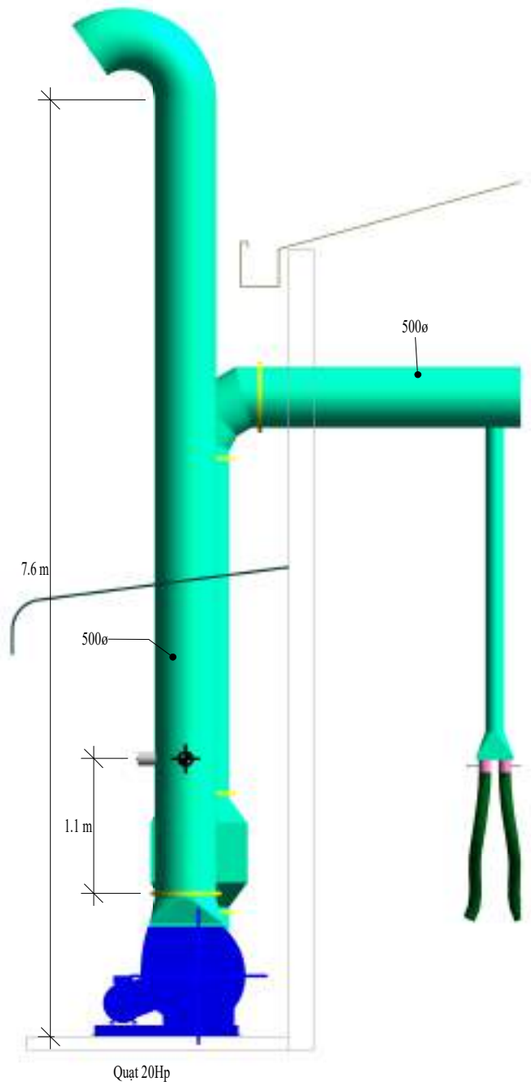

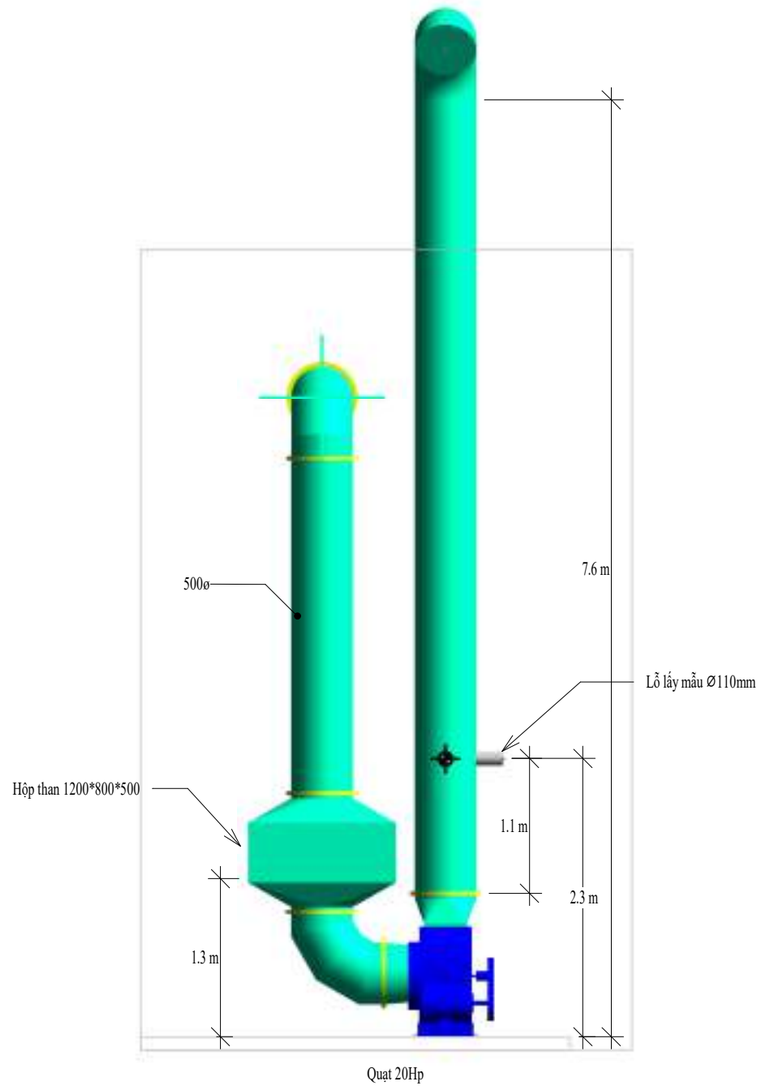

CHỦ DỰ ÁN :

CÔNG TY TNHH
GIÀY DONA STANDARD VIỆT NAM

HỒ SƠ/ DOCUMENT	
BAN HÀNH CHO/ ISSUED FOR	
	KIỂM TRA/ FOR INSPECTION
	DỰ TOÁN/ FOR QUANTITY SURVEY
X	TRÌNH DUYỆT/ FOR APPROVAL
	ĐẤU THẦU/ FOR TENDER
	THI CÔNG/ FOR CONSTRUCTION
	HOÀN CÔNG/ AS - BUILT

SỬA/REV.	NGÀY/DATE	MÔ TẢ /DESCRIPTION.

CÔNG TRÌNH - ĐỊA ĐIỂM
PROJECT - SITE

CÔNG TY TNHH
GIÀY DONA STANDARD VIỆT NAM

THIẾT KẾ CƠ ĐIỆN
M&E CONSULTING ENGINEERS

CÔNG TY TNHH MTV CƠ ĐIỆN LẠNH
NAM HƯNG THỊNH

QL.KỸ THUẬT CHECKER	NGUYỄN TUẤN LÊ
THIẾT KẾ DESIGNER	

NỘI DUNG BẢN VẼ:
DRAWING TITLE

HỆ THỐNG XỬ LÝ HƠI HÓA CHẤT TẠI CHUYỀN LASTING 2 - XƯỞNG 2B

BẢN VẼ SỐ :
DRAWING NO : **NOS A - 03**

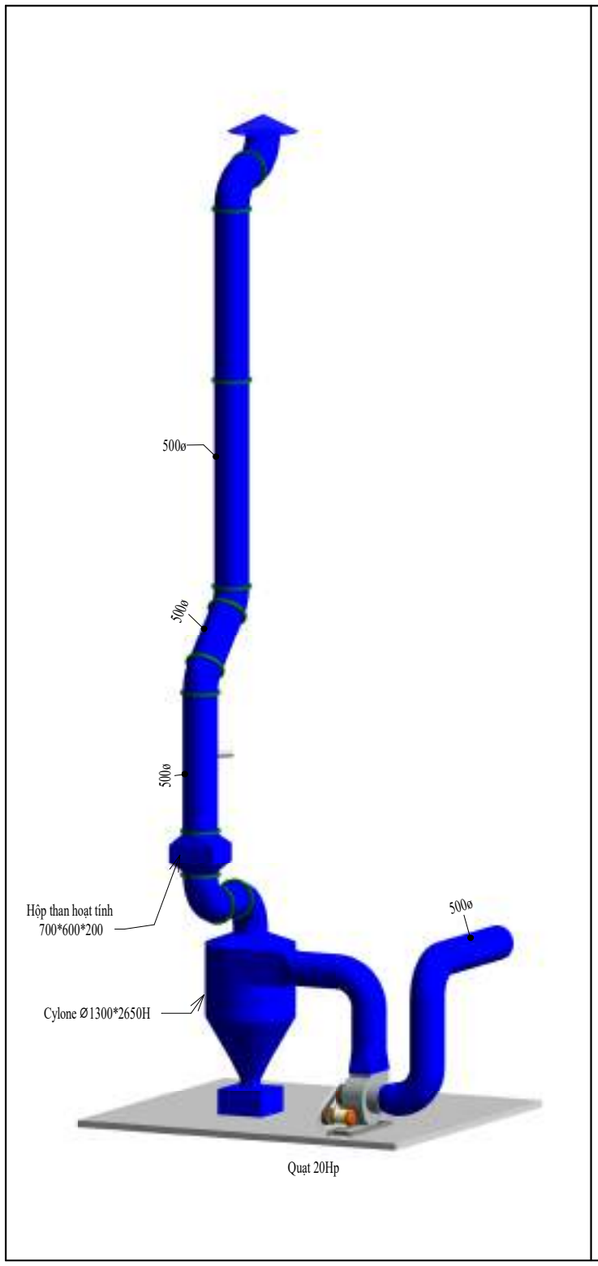

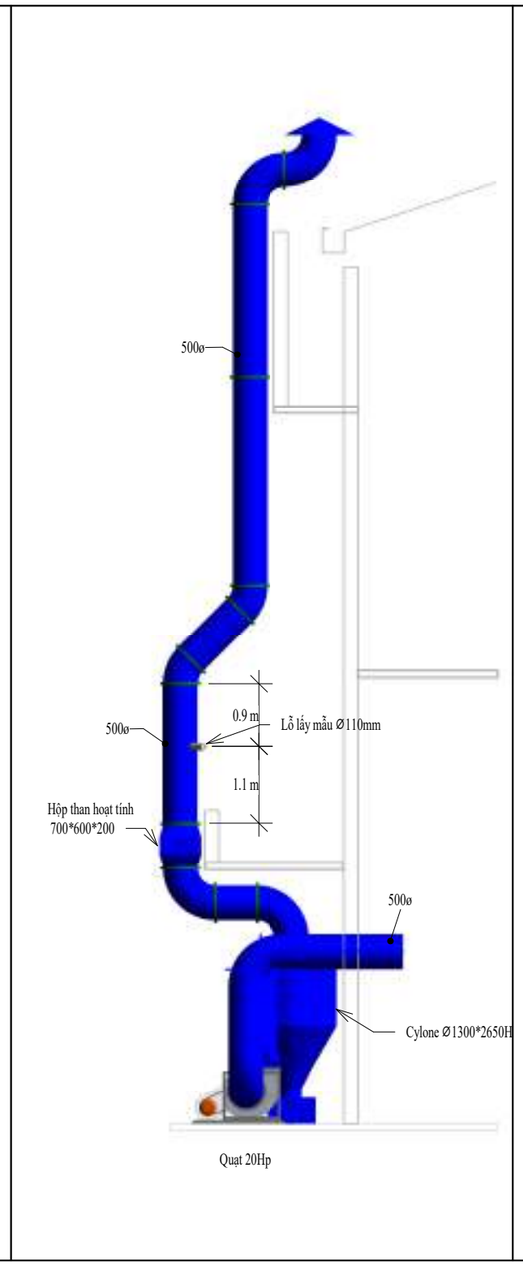

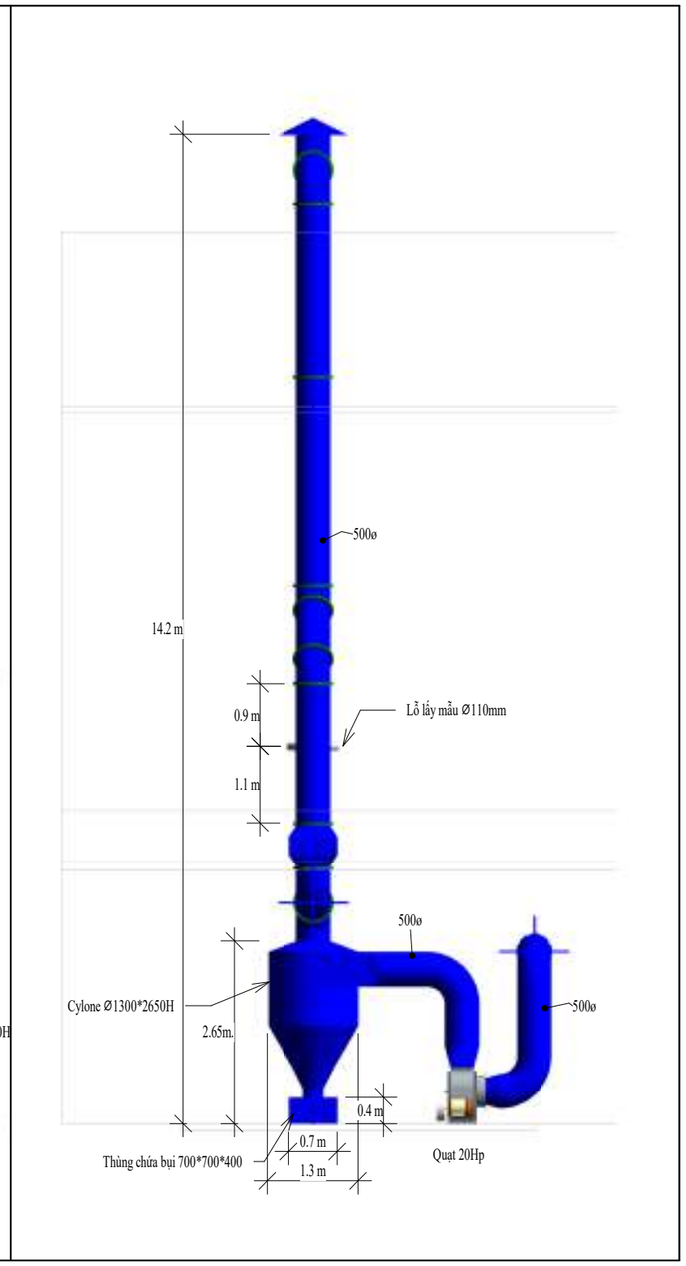

CHỦ DỰ ÁN :

CÔNG TY TNHH
GIÀY DONA STANDARD VIỆT NAM

HỒ SƠ/ DOCUMENT	
BAN HÀNH CHO/ ISSUED FOR	
	KIỂM TRA/ FOR INSPECTION
	DỰ TOÁN/ FOR QUANTITY SURVEY
X	TRÌNH DUYỆT/ FOR APPROVAL
	ĐẤU THẦU/ FOR TENDER
	THI CÔNG/ FOR CONSTRUCTION
	HOÀN CÔNG/ AS - BUILT

SỬA/REV.	NGÀY/DATE	MÔ TẢ /DESCRIPTION.

CÔNG TRÌNH - ĐỊA ĐIỂM
PROJECT - SITE

CÔNG TY TNHH
GIÀY DONA STANDARD VIỆT NAM

THIẾT KẾ CƠ ĐIỆN
M&E CONSULTING ENGINEERS

CÔNG TY TNHH MTV CƠ ĐIỆN LẠNH
NAM HƯNG THỊNH

QL.KỸ THUẬT CHECKER	NGUYỄN TUẤN LÊ
THIẾT KẾ DESIGNER	

NỘI DUNG BẢN VẼ:
DRAWING TITLE

HỆ THỐNG XỬ LÝ HƠI HÓA CHẤT TẠI CHUYỀN SƠN KHU VỰC MIDSOLE - XƯỞNG 27

BẢN VẼ SỐ :
DRAWING NO : **27 - DS2 - 01**

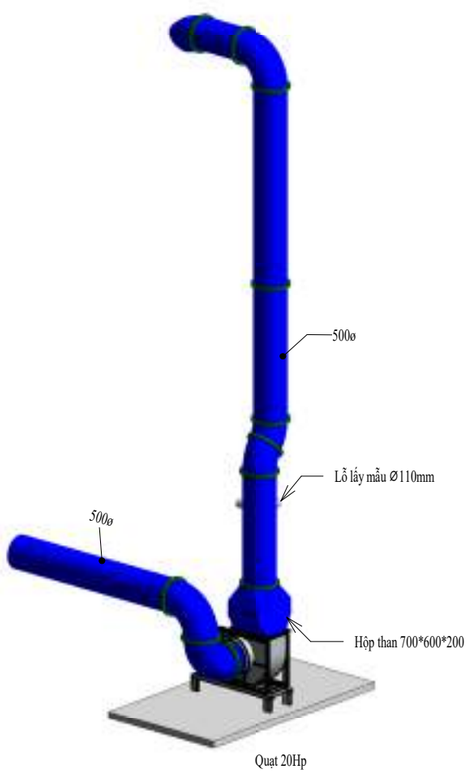

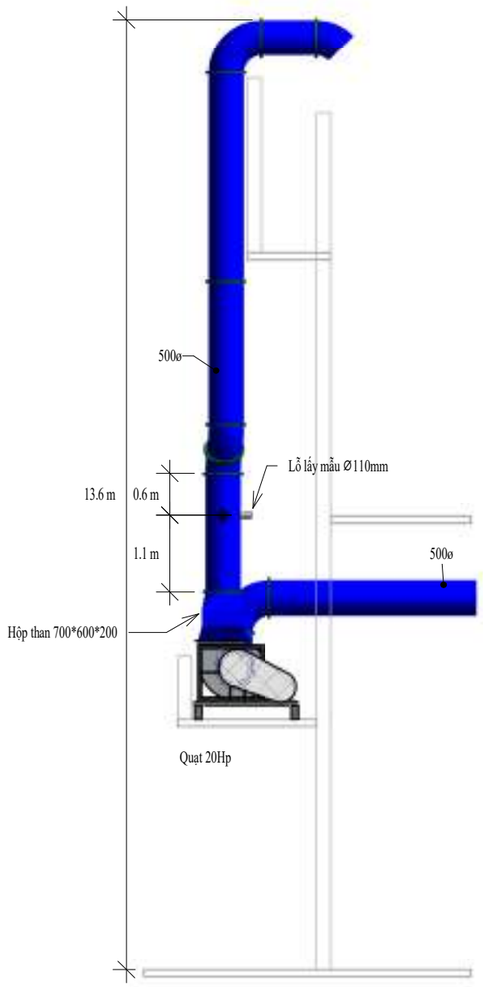

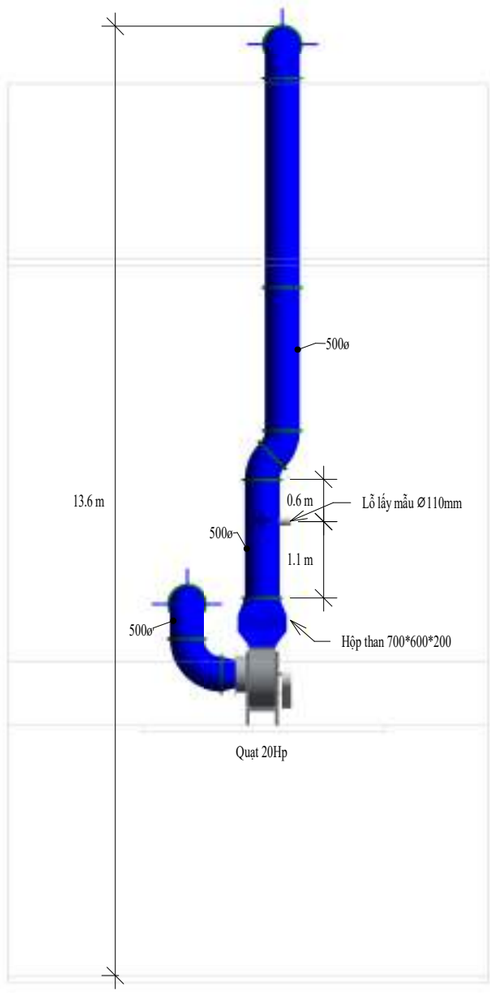

CHỦ DỰ ÁN :

CÔNG TY TNHH
GIÀY DONA STANDARD VIỆT NAM

HỒ SƠ/ DOCUMENT	
BAN HÀNH CHO/ ISSUED FOR	
	KIỂM TRA/ FOR INSPECTION
	DỰ TOÁN/ FOR QUANTITY SURVEY
X	TRÌNH DUYỆT/ FOR APPROVAL
	ĐẤU THẦU/ FOR TENDER
	THI CÔNG/ FOR CONSTRUCTION
	HOÀN CÔNG/ AS - BUILT

SỬA/REV.	NGÀY/DATE	MÔ TẢ /DESCRIPTION.

CÔNG TRÌNH - ĐỊA ĐIỂM
PROJECT - SITE

CÔNG TY TNHH
GIÀY DONA STANDARD VIỆT NAM

THIẾT KẾ CƠ ĐIỆN
M&E CONSULTING ENGINEERS

CÔNG TY TNHH MTV CƠ ĐIỆN LẠNH
NAM HƯNG THỊNH

QL.KỸ THUẬT CHECKER	NGUYỄN TUẤN LÊ
THIẾT KẾ DESIGNER	

NỘI DUNG BẢN VẼ:
DRAWING TITLE

HỆ THỐNG XỬ LÝ HƠI HÓA CHẤT TẠI CHUYỀN UV KHU VỰC MIDSOLE - XƯỞNG 27

BẢN VẼ SỐ : DRAWING NO :	**UV 27 - 01**

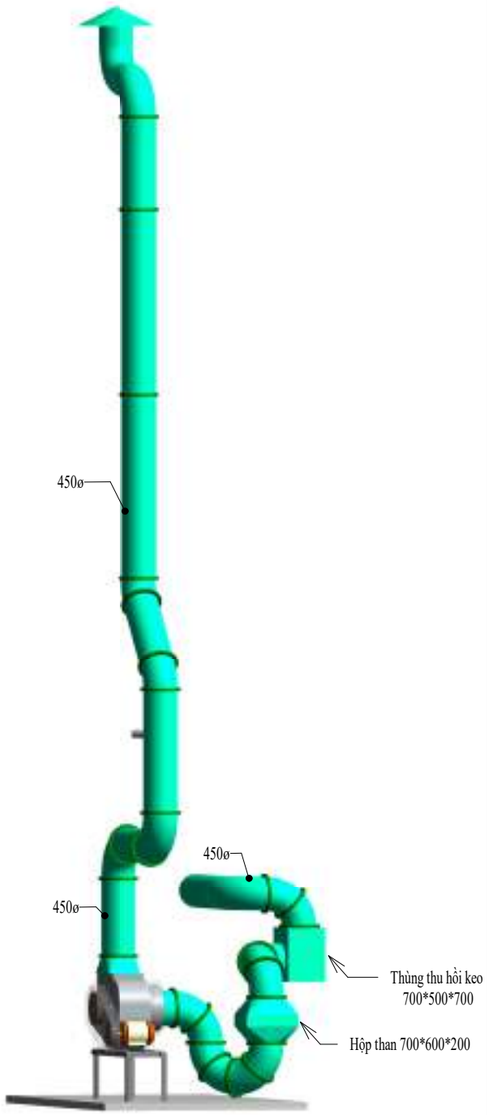

Quạt 30Hp

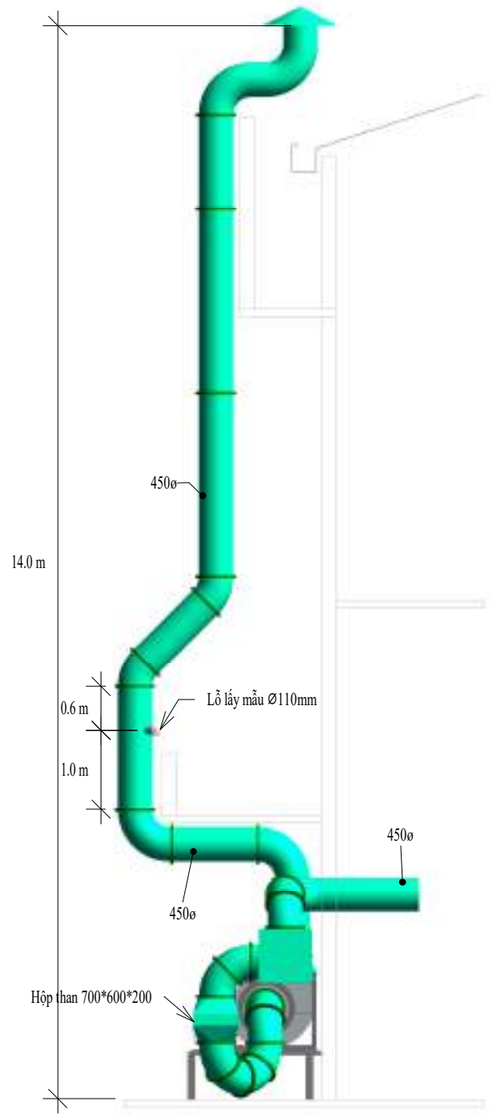

Quạt 30Hp

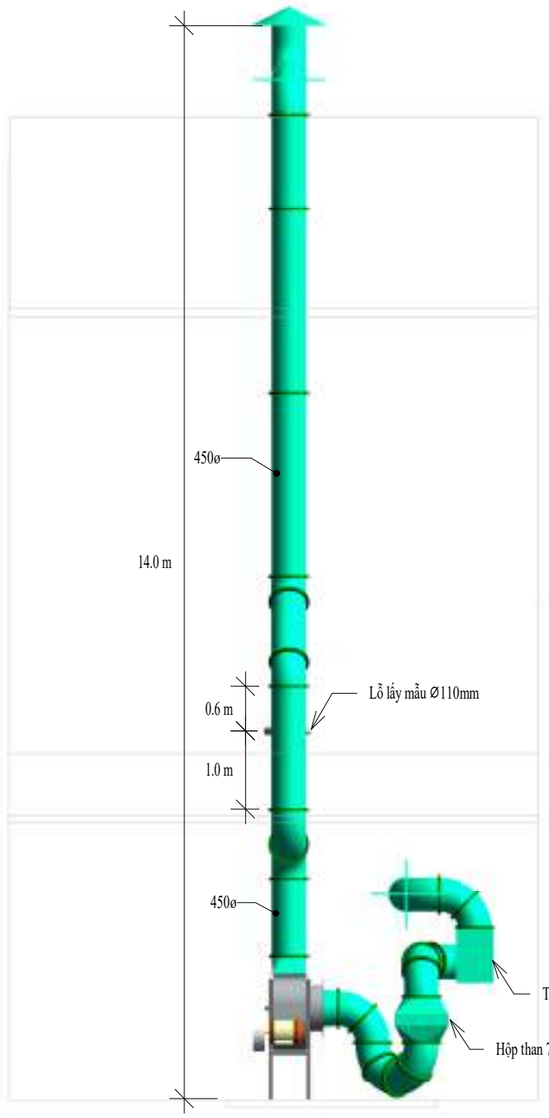

Quạt 30Hp

CHỦ DỰ ÁN :

CÔNG TY TNHH
GIÀY DONA STANDARD VIỆT NAM

HỒ SƠ/ DOCUMENT	
BAN HÀNH CHO/ ISSUED FOR	
	KIỂM TRA/ FOR INSPECTION
	DỰ TOÁN/ FOR QUANTITY SURVEY
X	TRÌNH DUYỆT/ FOR APPROVAL
	ĐẤU THẦU/ FOR TENDER
	THI CÔNG/ FOR CONSTRUCTION
	HOÀN CÔNG/ AS - BUILT

SỬA/REV.	NGÀY/DATE	MÔ TẢ /DESCRIPTION.

CÔNG TRÌNH - ĐỊA ĐIỂM
PROJECT - SITE

CÔNG TY TNHH
GIÀY DONA STANDARD VIỆT NAM

THIẾT KẾ CƠ ĐIỆN
M&E CONSULTING ENGINEERS

CÔNG TY TNHH MTV CƠ ĐIỆN LẠNH
NAM HƯNG THỊNH

QL.KỸ THUẬT CHECKER	NGUYỄN TUẤN LÊ
THIẾT KẾ DESIGNER	

NỘI DUNG BẢN VẼ:
DRAWING TITLE

HỆ THỐNG XỬ LÝ HƠI HÓA CHẤT TẠI MÁY AUTO UV KHU VỰC MIDSOLE - XƯỞNG 27

BẢN VẼ SỐ : DRAWING NO :	AUTO UV - 01

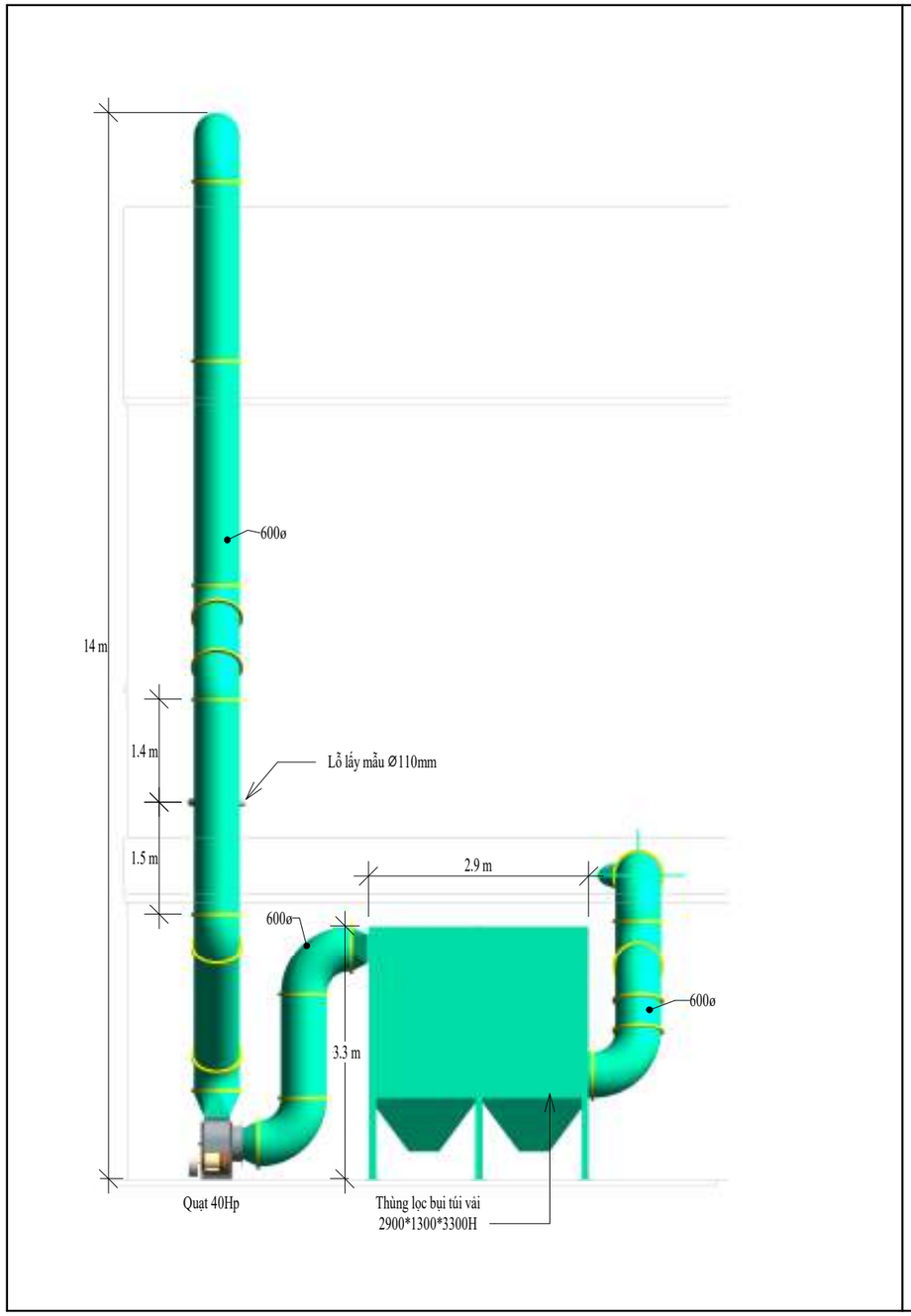

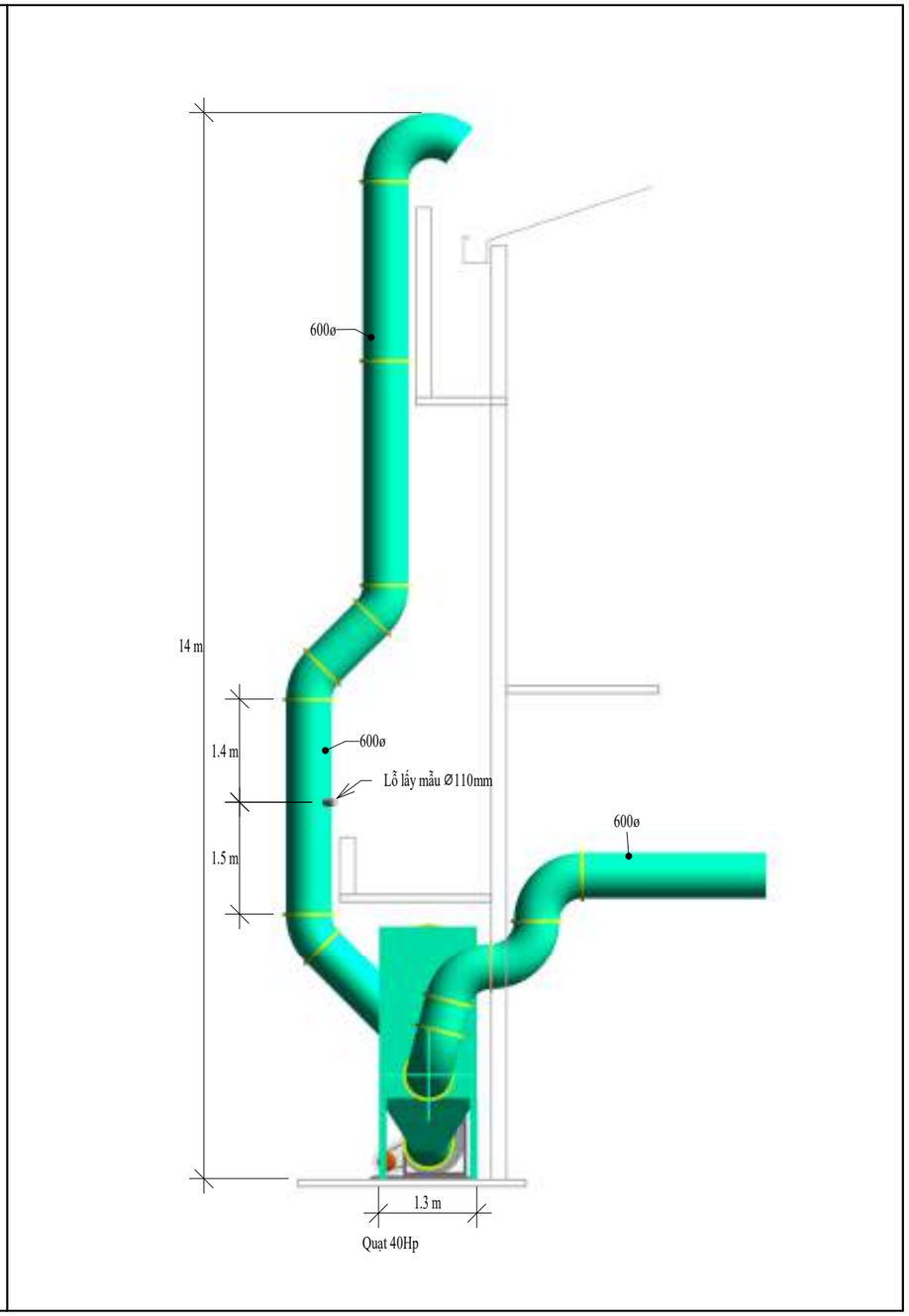

CHỦ DỰ ÁN :

CÔNG TY TNHH
GIÀY DONA STANDARD VIỆT NAM

HỒ SƠ/ DOCUMENT	
BAN HÀNH CHO/ ISSUED FOR	
	KIỂM TRA/ FOR INSPECTION
	DỰ TOÁN/ FOR QUANTITY SURVEY
X	TRÌNH DUYỆT/ FOR APPROVAL
	ĐẤU THẦU/ FOR TENDER
	THI CÔNG/ FOR CONSTRUCTION
	HOÀN CÔNG/ AS - BUILT

SỬA/REV.	NGÀY/DATE	MÔ TẢ /DESCRIPTION.

CÔNG TRÌNH - ĐỊA ĐIỂM
PROJECT - SITE

CÔNG TY TNHH
GIÀY DONA STANDARD VIỆT NAM

THIẾT KẾ CƠ ĐIỆN
M&E CONSULTING ENGINEERS

CÔNG TY TNHH MTV CƠ ĐIỆN LẠNH
NAM HƯNG THỊNH

QL.KỸ THUẬT CHECKER	NGUYỄN TUẤN LÊ
THIẾT KẾ DESIGNER	

NỘI DUNG BẢN VẼ:
DRAWING TITLE

HỆ THỐNG XỬ LÝ BỤI MÀI ĐẾ PHYLON
KHU VỰC MIDSOLE - XƯỞNG 27

BẢN VẼ SỐ :
DRAWING NO : **27 - DS2 - 03**

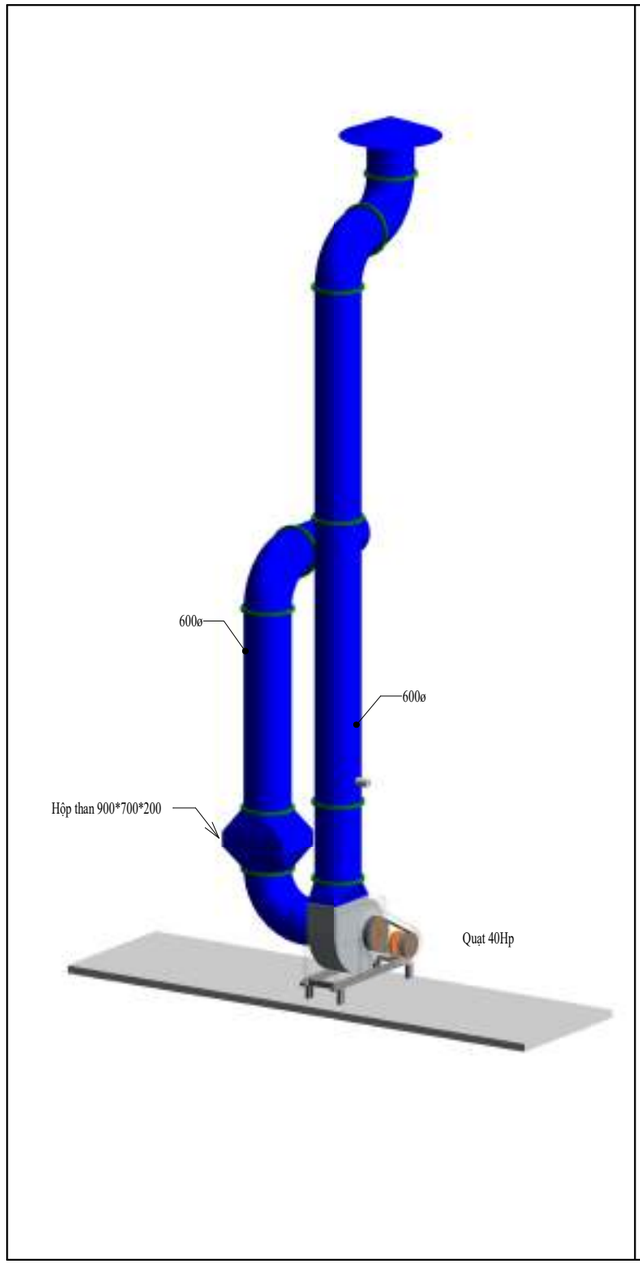

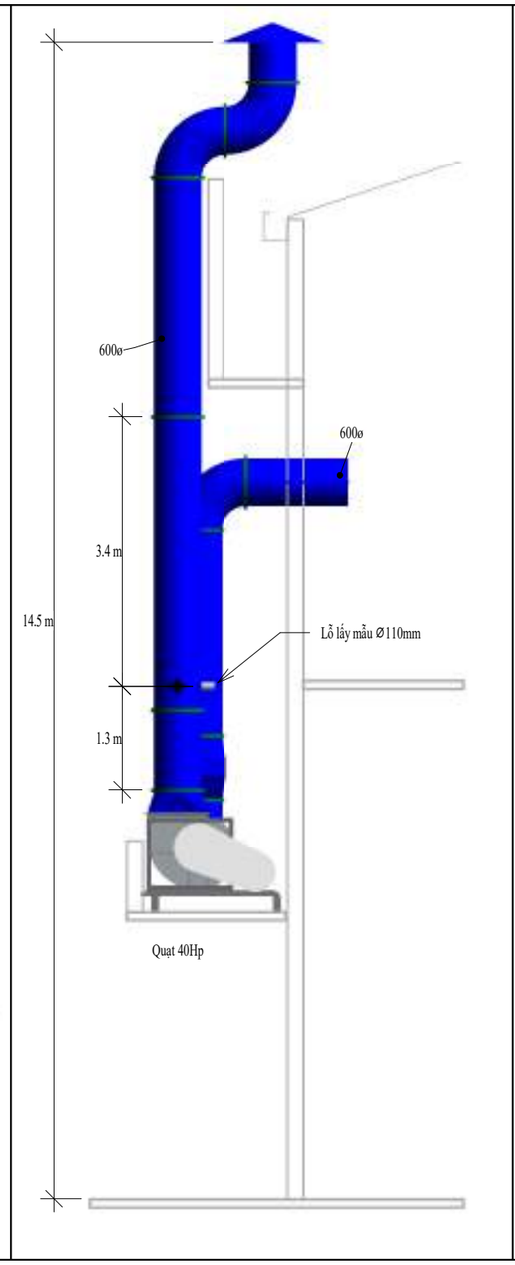

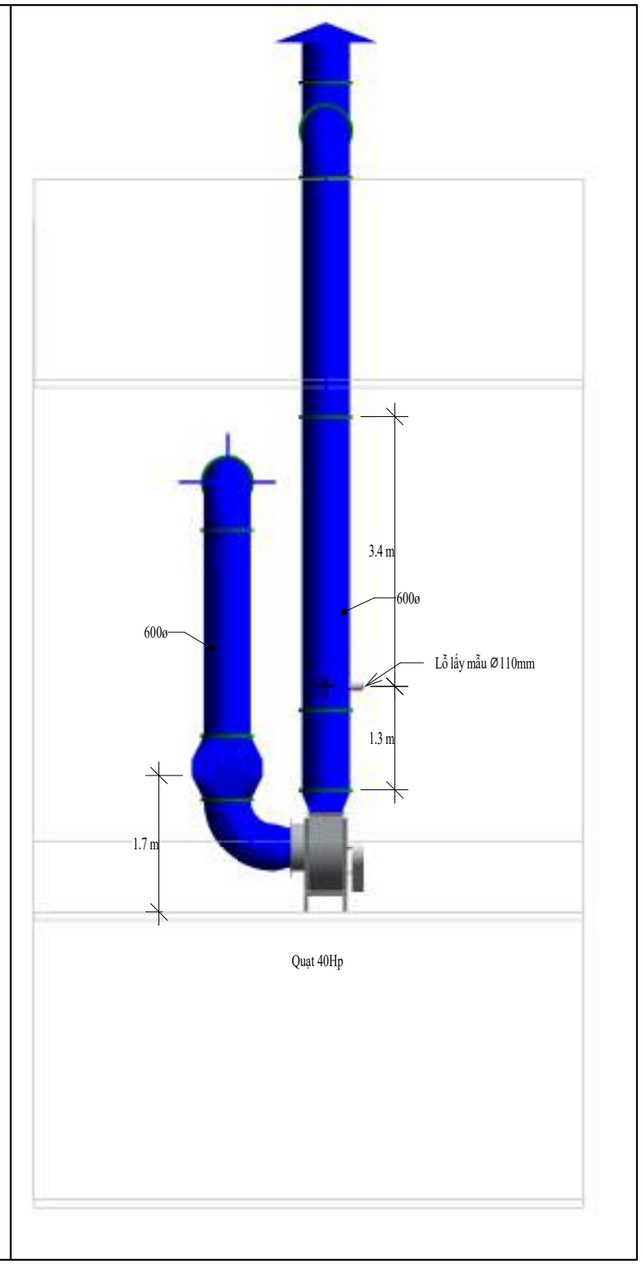

CHỦ DỰ ÁN :

CÔNG TY TNHH
GIÀY DONA STANDARD VIỆT NAM

HỒ SƠ/ DOCUMENT	
BAN HÀNH CHO/ ISSUED FOR	
	KIỂM TRA/ FOR INSPECTION
	DỰ TOÁN/ FOR QUANTITY SURVEY
X	TRÌNH DUYỆT/ FOR APPROVAL
	ĐẤU THẦU/ FOR TENDER
	THI CÔNG/ FOR CONSTRUCTION
	HOÀN CÔNG/ AS - BUILT

SỬA/REV.	NGÀY/DATE	MÔ TẢ /DESCRIPTION.

CÔNG TRÌNH - ĐỊA ĐIỂM
PROJECT - SITE

CÔNG TY TNHH
GIÀY DONA STANDARD VIỆT NAM

THIẾT KẾ CƠ ĐIỆN
M&E CONSULTING ENGINEERS

CÔNG TY TNHH MTV CƠ ĐIỆN LẠNH
NAM HƯNG THỊNH

QL.KỸ THUẬT CHECKER	NGUYỄN TUẤN LÊ
THIẾT KẾ DESIGNER	

NỘI DUNG BẢN VẼ:
DRAWING TITLE

HỆ THỐNG XỬ LÝ HƠI HÓA CHẤT TẠI CHUYỀN IN 1 PRE-STITCHING - XƯỞNG 27

BẢN VẼ SỐ : DRAWING NO :	27- 2F - 01

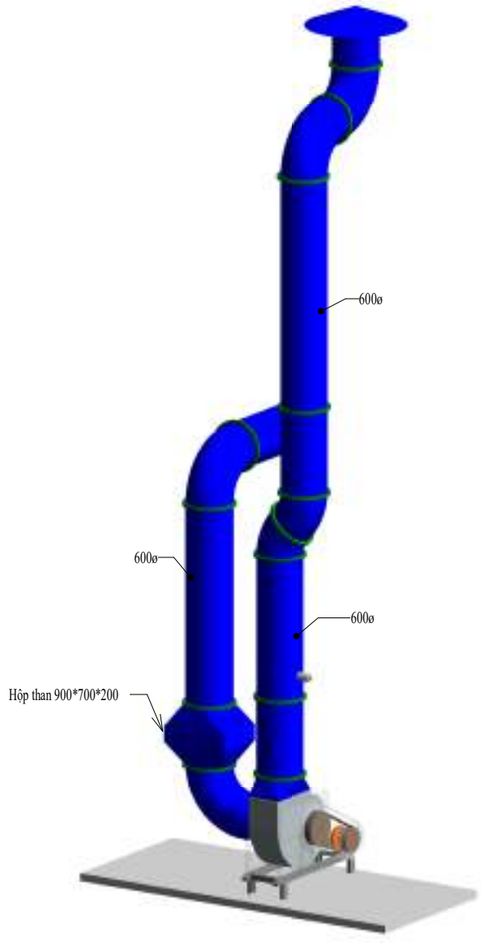

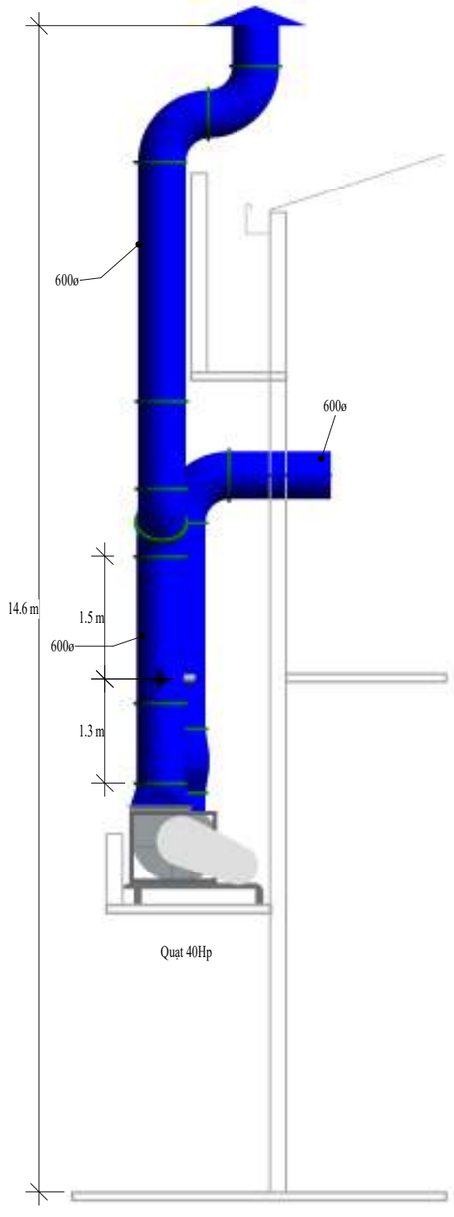

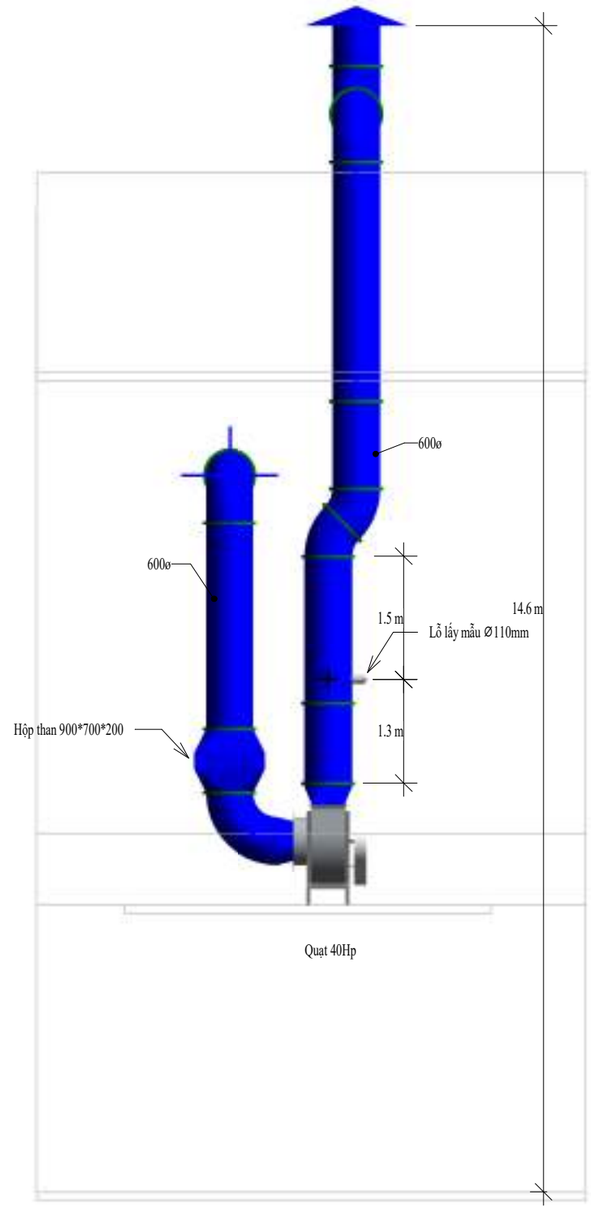

CHỦ DỰ ÁN :

CÔNG TY TNHH
GIÀY DONA STANDARD VIỆT NAM

HỒ SƠ/ DOCUMENT	
BAN HÀNH CHO/ ISSUED FOR	
	KIỂM TRA/ FOR INSPECTION
	DỰ TOÁN/ FOR QUANTITY SURVEY
X	TRÌNH DUYỆT/ FOR APPROVAL
	ĐẤU THẦU/ FOR TENDER
	THI CÔNG/ FOR CONSTRUCTION
	HOÀN CÔNG/ AS - BUILT

SỬA/REV.	NGÀY/DATE	MÔ TẢ /DESCRIPTION.

CÔNG TRÌNH - ĐỊA ĐIỂM
PROJECT - SITE

CÔNG TY TNHH
GIÀY DONA STANDARD VIỆT NAM

THIẾT KẾ CƠ ĐIỆN
M&E CONSULTING ENGINEERS

CÔNG TY TNHH MTV CƠ ĐIỆN LẠNH
NAM HƯNG THỊNH

QL.KỸ THUẬT CHECKER	NGUYỄN TUẤN LÊ
THIẾT KẾ DESIGNER	

NỘI DUNG BẢN VẼ:
DRAWING TITLE

HỆ THỐNG XỬ LÝ HƠI HÓA CHẤT TẠI CHUYỀN IN 2 PRE-STITCHING - XƯỞNG 27

BẢN VẼ SỐ : DRAWING NO :	27- 2F - 01

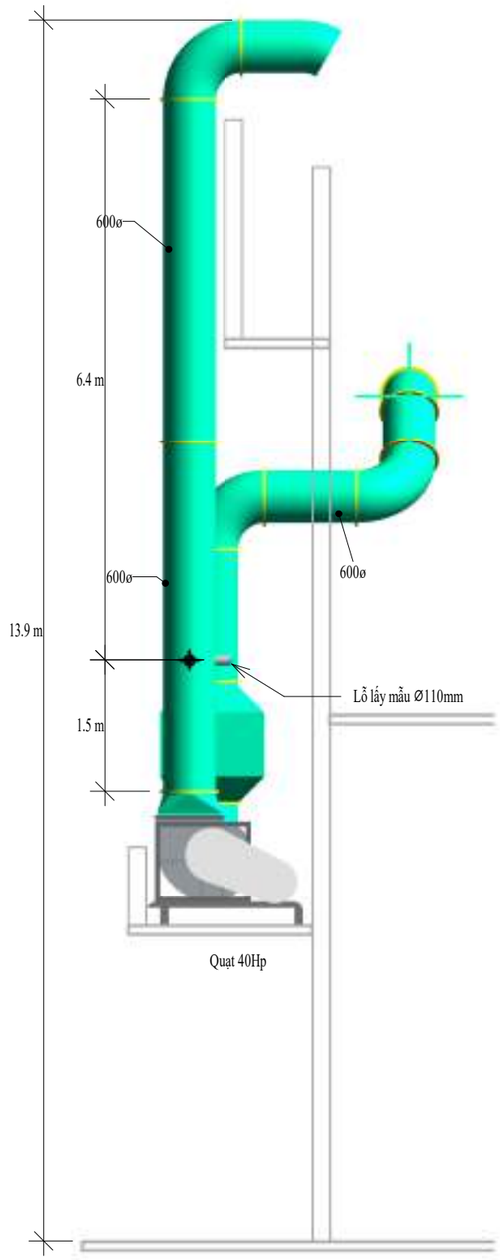

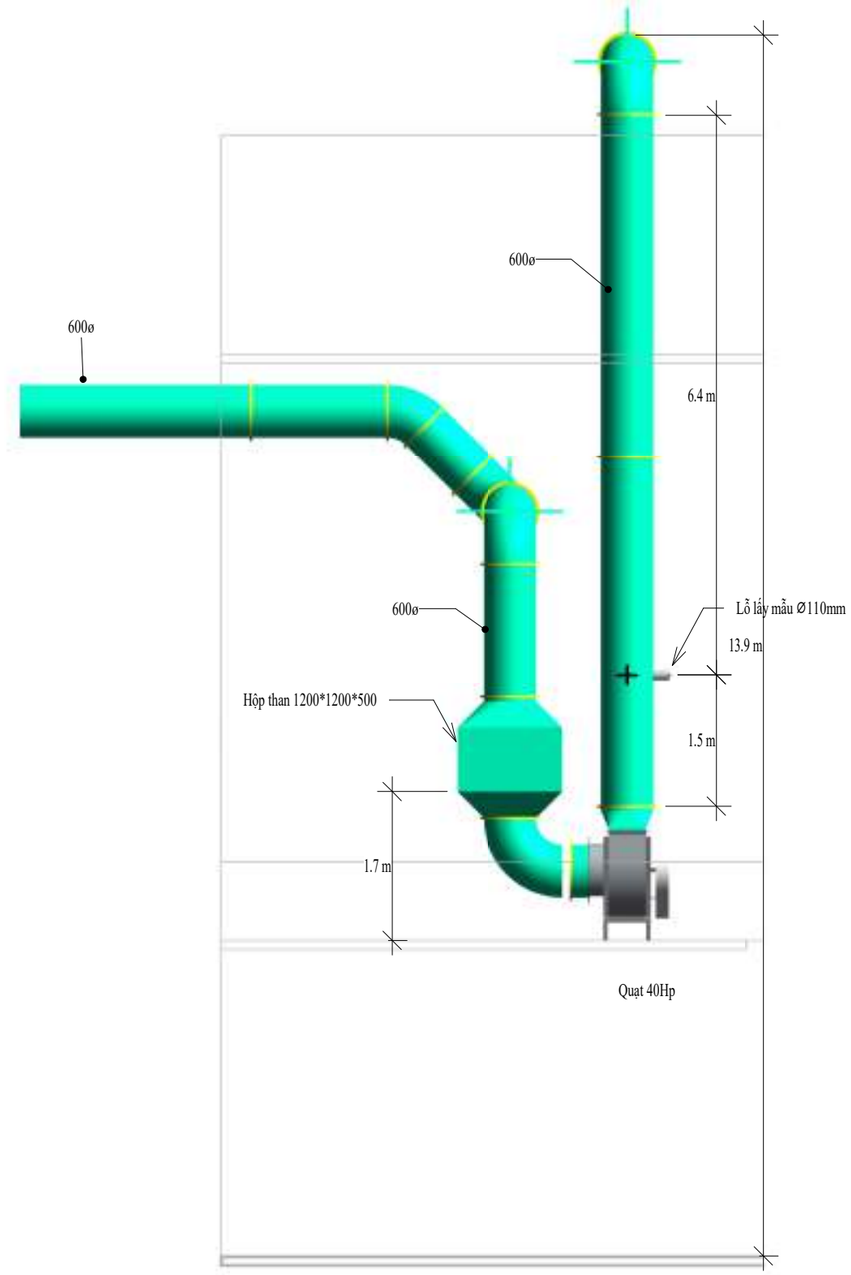

CHỦ DỰ ÁN :

CÔNG TY TNHH
GIÀY DONA STANDARD VIỆT NAM

HỒ SƠ/ DOCUMENT	
BAN HÀNH CHO/ ISSUED FOR	
	KIỂM TRA/ FOR INSPECTION
	DỰ TOÁN/ FOR QUANTITY SURVEY
X	TRÌNH DUYỆT/ FOR APPROVAL
	ĐẤU THẦU/ FOR TENDER
	THI CÔNG/ FOR CONSTRUCTION
	HOÀN CÔNG/ AS - BUILT

SỬA/REV.	NGÀY/DATE	MÔ TẢ /DESCRIPTION.

CÔNG TRÌNH - ĐỊA ĐIỂM
PROJECT - SITE

CÔNG TY TNHH
GIÀY DONA STANDARD VIỆT NAM

THIẾT KẾ CƠ ĐIỆN
M&E CONSULTING ENGINEERS

CÔNG TY TNHH MTV CƠ ĐIỆN LẠNH
NAM HƯNG THỊNH

QL.KỸ THUẬT CHECKER	NGUYỄN TUẤN LÊ
THIẾT KẾ DESIGNER	

NỘI DUNG BẢN VẼ:
DRAWING TITLE

HỆ THỐNG XỬ LÝ HƠI HÓA CHẤT TẠI CHUYỀN IN 3 PRE-STITCHING - XƯỞNG 27

BẢN VẼ SỐ : DRAWING NO :	27- 2F - 03

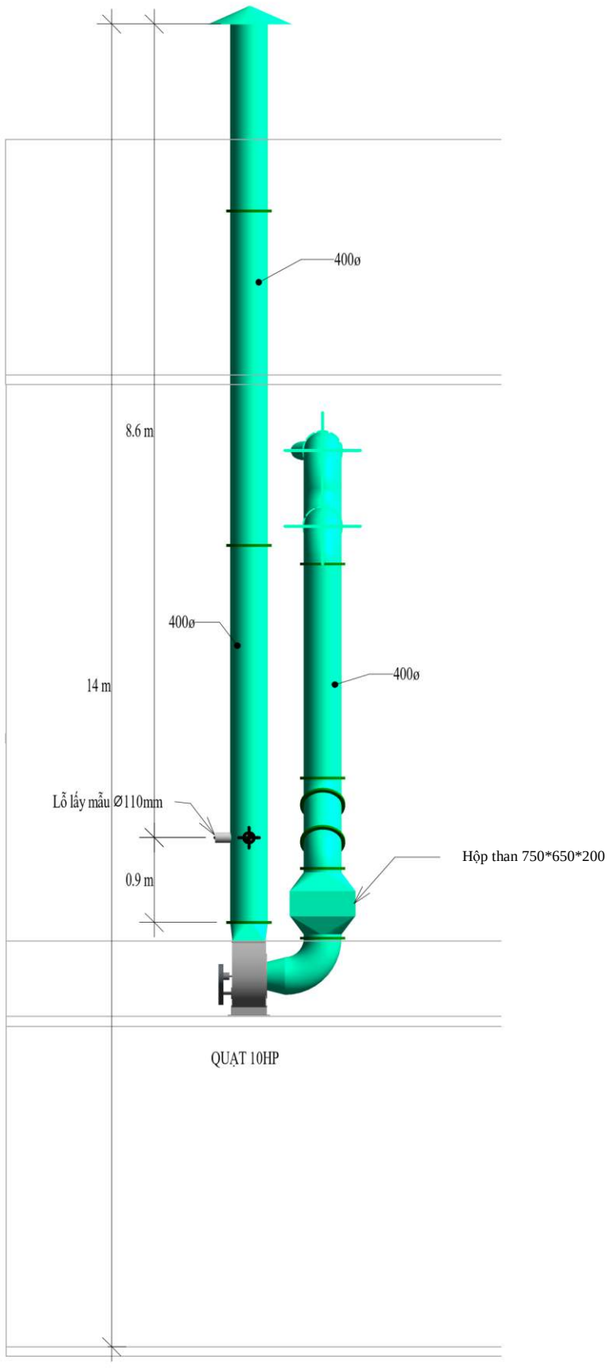

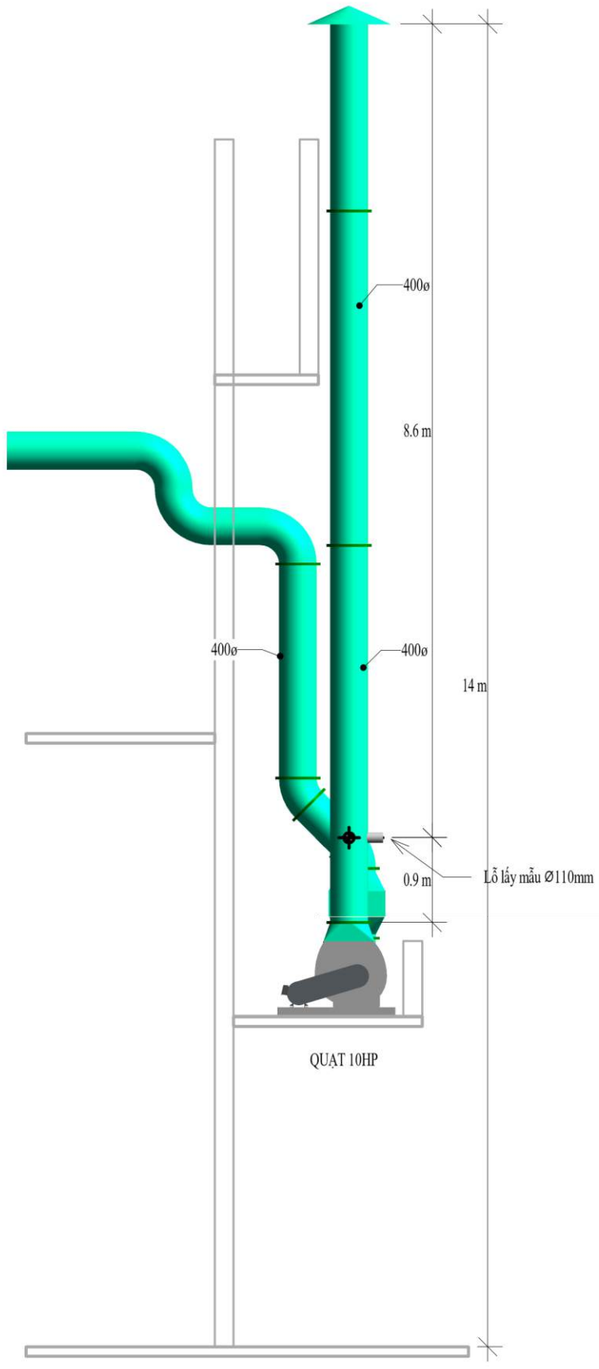

CHỦ DỰ ÁN :

CÔNG TY TNHH
GIÀY DONA STANDARD VIỆT NAM

HỒ SƠ/ DOCUMENT	
BAN HÀNH CHO/ ISSUED FOR	
	KIỂM TRA/ FOR INSPECTION
	DỰ TOÁN/ FOR QUANTITY SURVEY
X	TRÌNH DUYỆT/ FOR APPROVAL
	ĐẤU THẦU/ FOR TENDER
	THI CÔNG/ FOR CONSTRUCTION
	HOÀN CÔNG/ AS - BUILT

SỬA/REV.	NGÀY/DATE	MÔ TẢ /DESCRIPTION.

CÔNG TRÌNH - ĐỊA ĐIỂM
PROJECT - SITE

CÔNG TY TNHH
GIÀY DONA STANDARD VIỆT NAM

THIẾT KẾ CƠ ĐIỆN
M&E CONSULTING ENGINEERS

CÔNG TY TNHH MTV CƠ ĐIỆN LẠNH
NAM HƯNG THỊNH

QL.KỸ THUẬT CHECKER	NGUYỄN TUẤN LÊ
THIẾT KẾ DESIGNER	

NỘI DUNG BẢN VẼ:
DRAWING TITLE

HỆ THỐNG XỬ LÝ HƠI HÓA CHẤT TẠI PHÒNG PAD VÀ IN LỤA - XƯỞNG 27

BẢN VẼ SỐ :
DRAWING NO : **PAD - DS2 - 03**

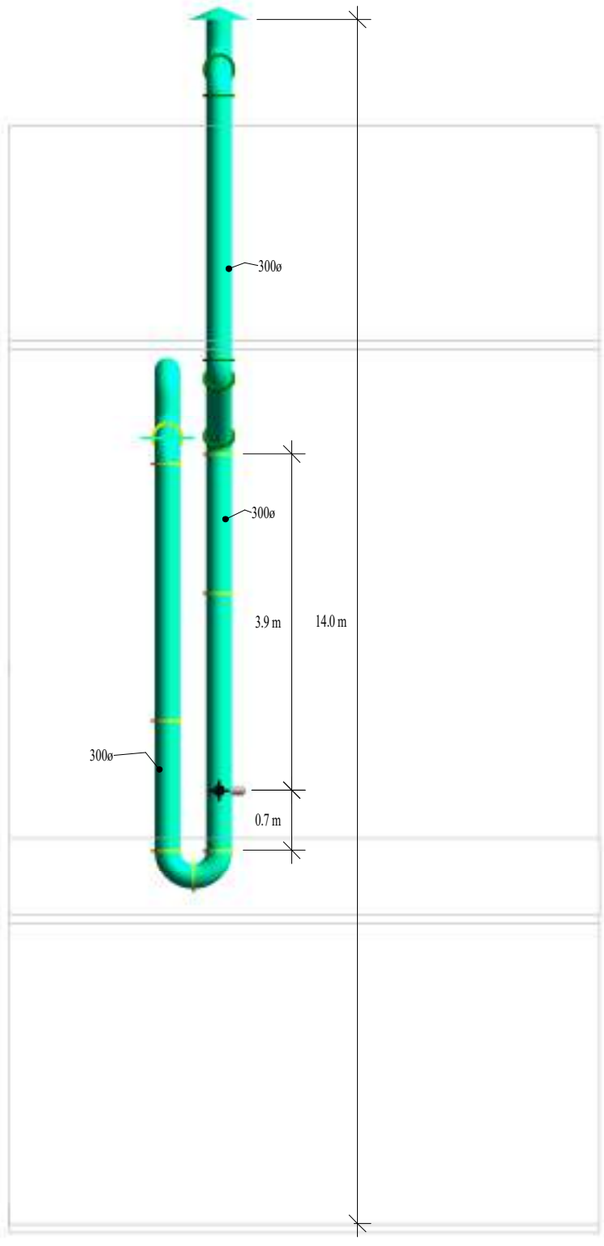

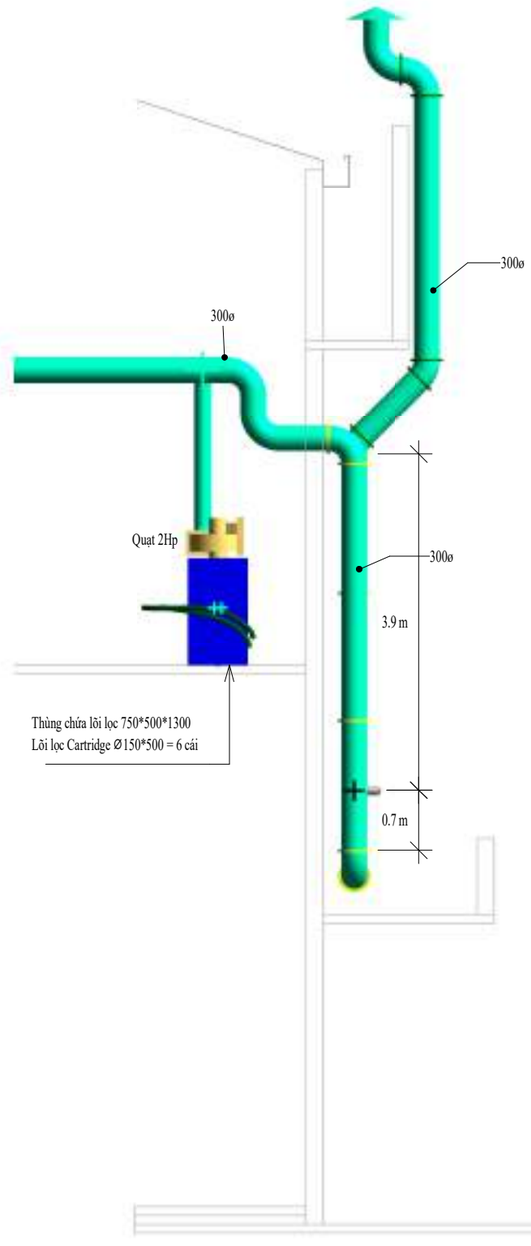

CHỦ DỰ ÁN :

CÔNG TY TNHH
GIÀY DONA STANDARD VIỆT NAM

HỒ SƠ/ DOCUMENT	
BAN HÀNH CHO/ ISSUED FOR	
	KIỂM TRA/ FOR INSPECTION
	DỰ TOÁN/ FOR QUANTITY SURVEY
x	TRÌNH DUYỆT/ FOR APPROVAL
	ĐẤU THẦU/ FOR TENDER
	THI CÔNG/ FOR CONSTRUCTION
	HOÀN CÔNG/ AS - BUILT

SỬA/REV.	NGÀY/DATE	MÔ TẢ /DESCRIPTION.

CÔNG TRÌNH - ĐỊA ĐIỂM
PROJECT - SITE

CÔNG TY TNHH
GIÀY DONA STANDARD VIỆT NAM

THIẾT KẾ CƠ ĐIỆN
M&E CONSULTING ENGINEERS

CÔNG TY TNHH MTV CƠ ĐIỆN LẠNH
NAM HƯNG THỊNH

QL.KỸ THUẬT CHECKER	NGUYỄN TUẤN LÊ
THIẾT KẾ DESIGNER	

NỘI DUNG BẢN VẼ:
DRAWING TITLE

HỆ THỐNG XỬ LÝ BỤI TẠI MÁY CẮT PALLET - XƯỞNG 27

BẢN VẼ SỐ : DRAWING NO :	PL 27 - 2F - 03

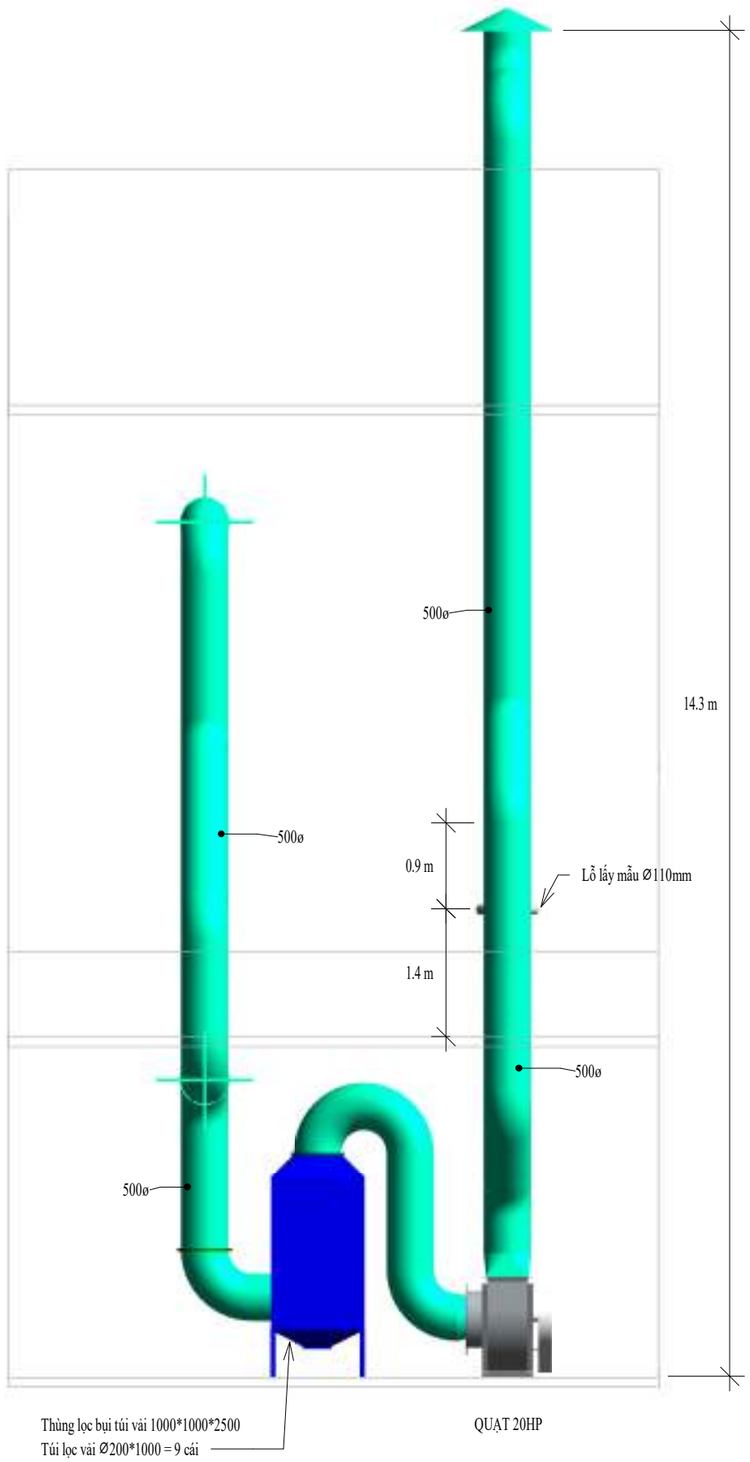

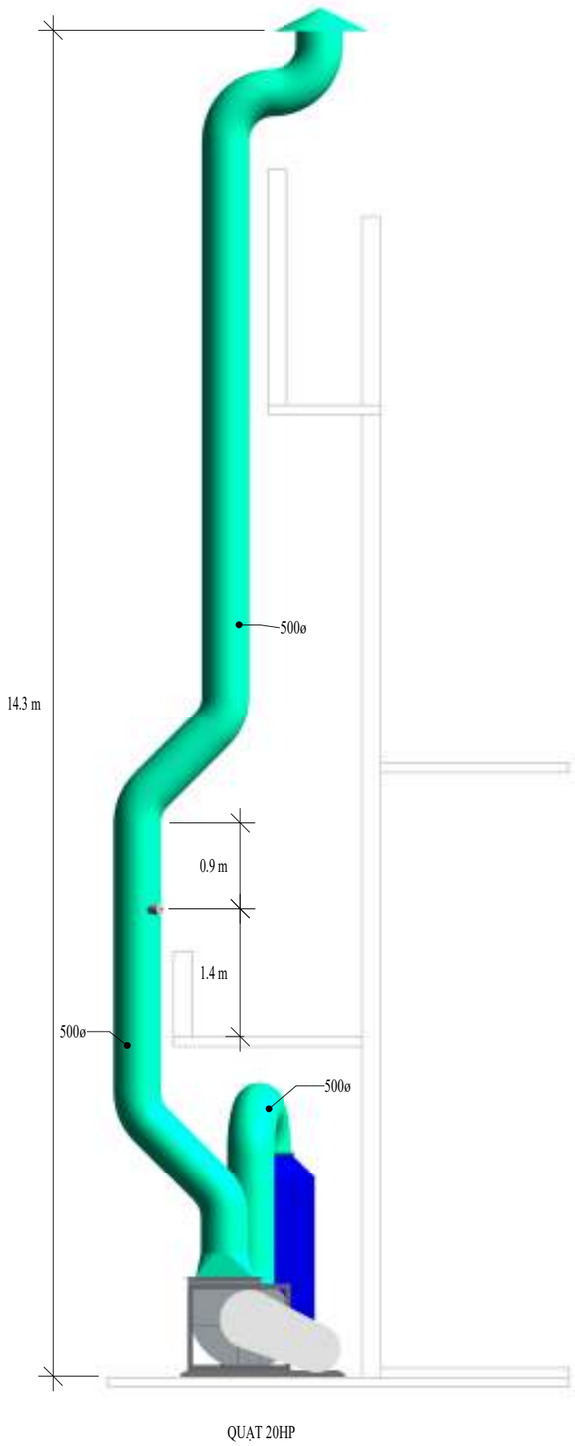

CHỦ DỰ ÁN :

CÔNG TY TNHH
GIÀY DONA STANDARD VIỆT NAM

HỒ SƠ/ DOCUMENT	
BAN HÀNH CHO/ ISSUED FOR	
	KIỂM TRA/ FOR INSPECTION
	DỰ TOÁN/ FOR QUANTITY SURVEY
X	TRÌNH DUYỆT/ FOR APPROVAL
	ĐẤU THẦU/ FOR TENDER
	THI CÔNG/ FOR CONSTRUCTION
	HOÀN CÔNG/ AS - BUILT

SỬA/REV.	NGÀY/DATE	MÔ TẢ /DESCRIPTION.

CÔNG TRÌNH - ĐỊA ĐIỂM
PROJECT - SITE

CÔNG TY TNHH
GIÀY DONA STANDARD VIỆT NAM

THIẾT KẾ CƠ ĐIỆN
M&E CONSULTING ENGINEERS

CÔNG TY TNHH MTV CƠ ĐIỆN LẠNH
NAM HƯNG THỊNH

QL.KỸ THUẬT CHECKER	NGUYỄN TUẤN LÊ
THIẾT KẾ DESIGNER	

NỘI DUNG BẢN VẼ:
DRAWING TITLE

HỆ THỐNG XỬ LÝ BỤI TẠI MÁY CẮT LASER - XƯỞNG 27

BẢN VẼ SỐ : DRAWING NO :	27 - 2F - 01

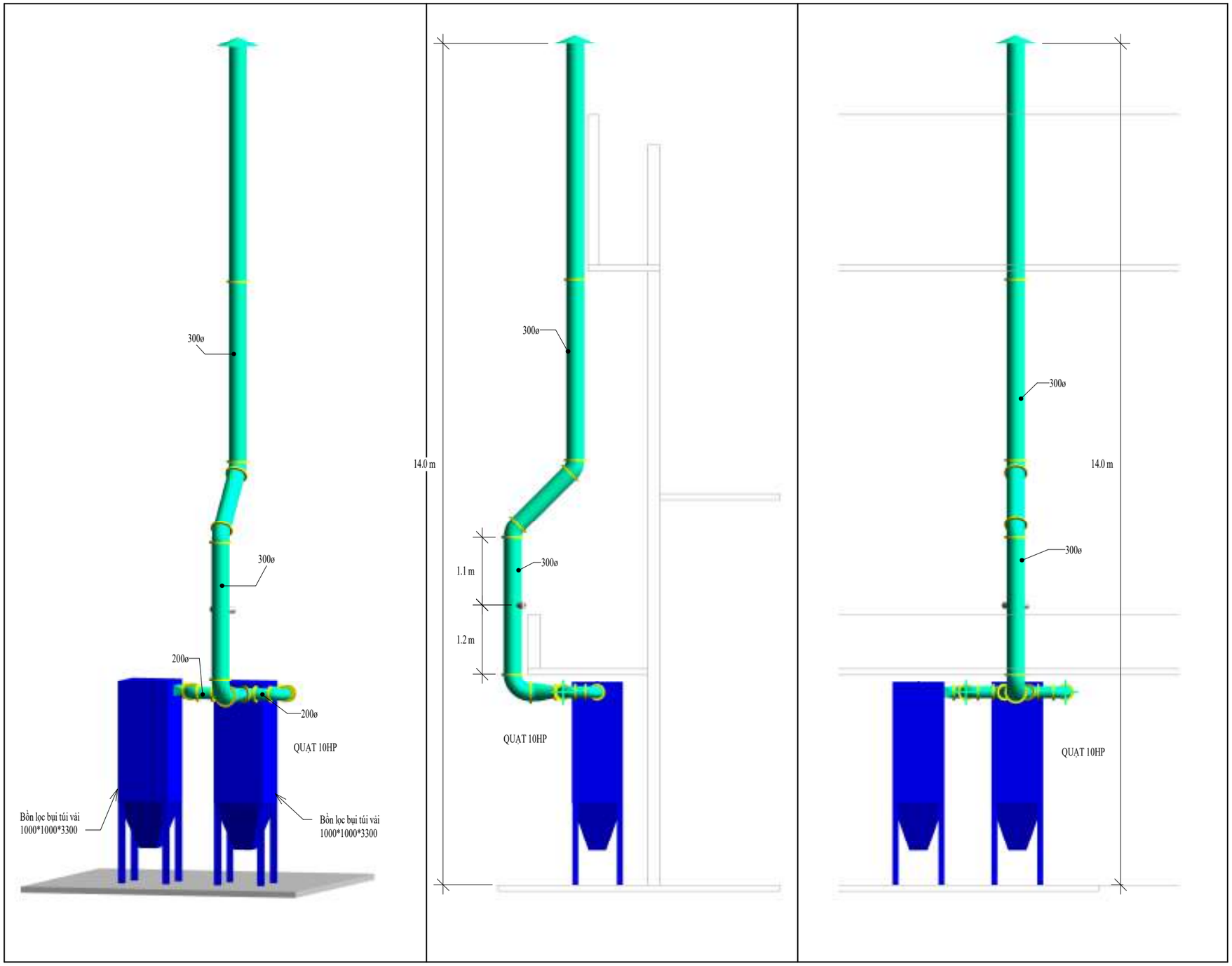

CHỦ DỰ ÁN :

CÔNG TY TNHH
GIÀY DONA STANDARD VIỆT NAM

HỒ SƠ/ DOCUMENT	
BAN HÀNH CHO/ ISSUED FOR	
	KIỂM TRA/ FOR INSPECTION
	DỰ TOÁN/ FOR QUANTITY SURVEY
X	TRÌNH DUYỆT/ FOR APPROVAL
	ĐẤU THẦU/ FOR TENDER
	THI CÔNG/ FOR CONSTRUCTION
	HOÀN CÔNG/ AS - BUILT

SỬA/REV.	NGÀY/DATE	MÔ TẢ /DESCRIPTION.

CÔNG TRÌNH - ĐỊA ĐIỂM
PROJECT - SITE

CÔNG TY TNHH
GIÀY DONA STANDARD VIỆT NAM

THIẾT KẾ CƠ ĐIỆN
M&E CONSULTING ENGINEERS

CÔNG TY TNHH MTV CƠ ĐIỆN LẠNH
NAM HƯNG THỊNH

QL.KỸ THUẬT CHECKER	NGUYỄN TUẤN LÊ
THIẾT KẾ DESIGNER	

NỘI DUNG BẢN VẼ:
DRAWING TITLE

HỆ THỐNG XỬ LÝ BỤI TẠI MÁY
LUYỆN KÍN RB - XƯỞNG 28

BẢN VẼ SỐ : DRAWING NO :	

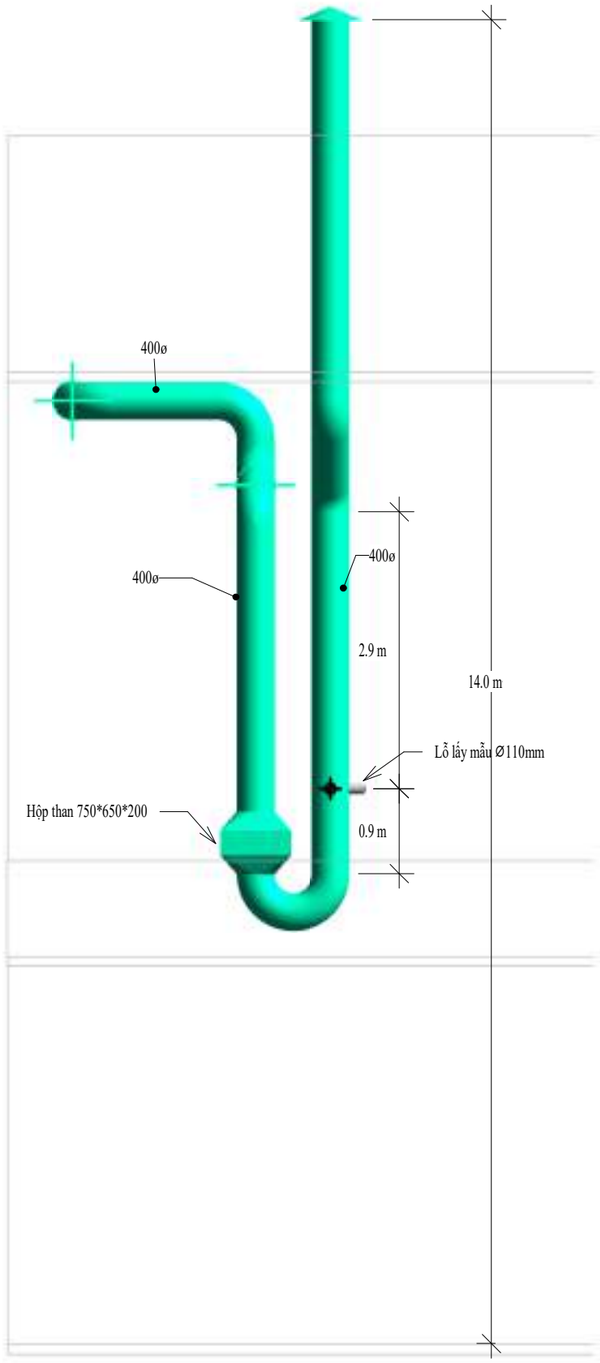

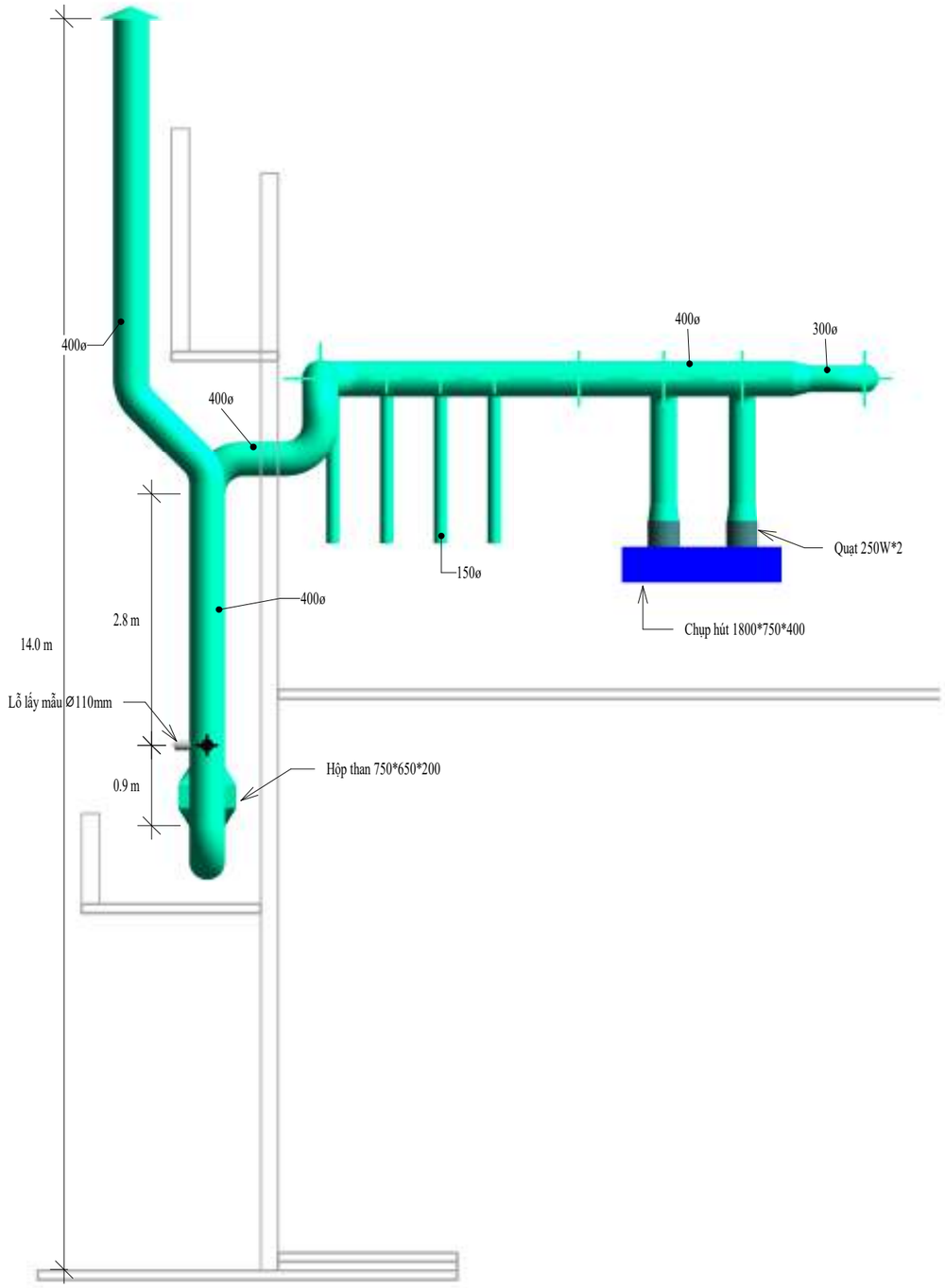

CHỦ DỰ ÁN :

CÔNG TY TNHH
GIÀY DONA STANDARD VIỆT NAM

HỒ SƠ/ DOCUMENT	
BAN HÀNH CHO/ ISSUED FOR	
	KIỂM TRA/ FOR INSPECTION
	DỰ TOÁN/ FOR QUANTITY SURVEY
X	TRÌNH DUYỆT/ FOR APPROVAL
	ĐẤU THẦU/ FOR TENDER
	THI CÔNG/ FOR CONSTRUCTION
	HOÀN CÔNG/ AS - BUILT

SỬA/REV.	NGÀY/DATE	MÔ TẢ /DESCRIPTION.

CÔNG TRÌNH - ĐỊA ĐIỂM
PROJECT - SITE

CÔNG TY TNHH
GIÀY DONA STANDARD VIỆT NAM

THIẾT KẾ CƠ ĐIỆN
M&E CONSULTING ENGINEERS

CÔNG TY TNHH MTV CƠ ĐIỆN LẠNH
NAM HƯNG THỊNH

QL.KỸ THUẬT CHECKER	NGUYỄN TUẤN LÊ
THIẾT KẾ DESIGNER	

NỘI DUNG BẢN VẼ:
DRAWING TITLE

HỆ THỐNG XỬ LÝ HƠI HÓA CHẤT TẠI PHÒNG PHA TRỘN HÓA CHẤT & KHU VỰC LƯU TRỮ TẠM THỜI STOCKFIT - XƯỞNG 28

BẢN VẼ SỐ : DRAWING NO :	PL 28 - 2F - 03

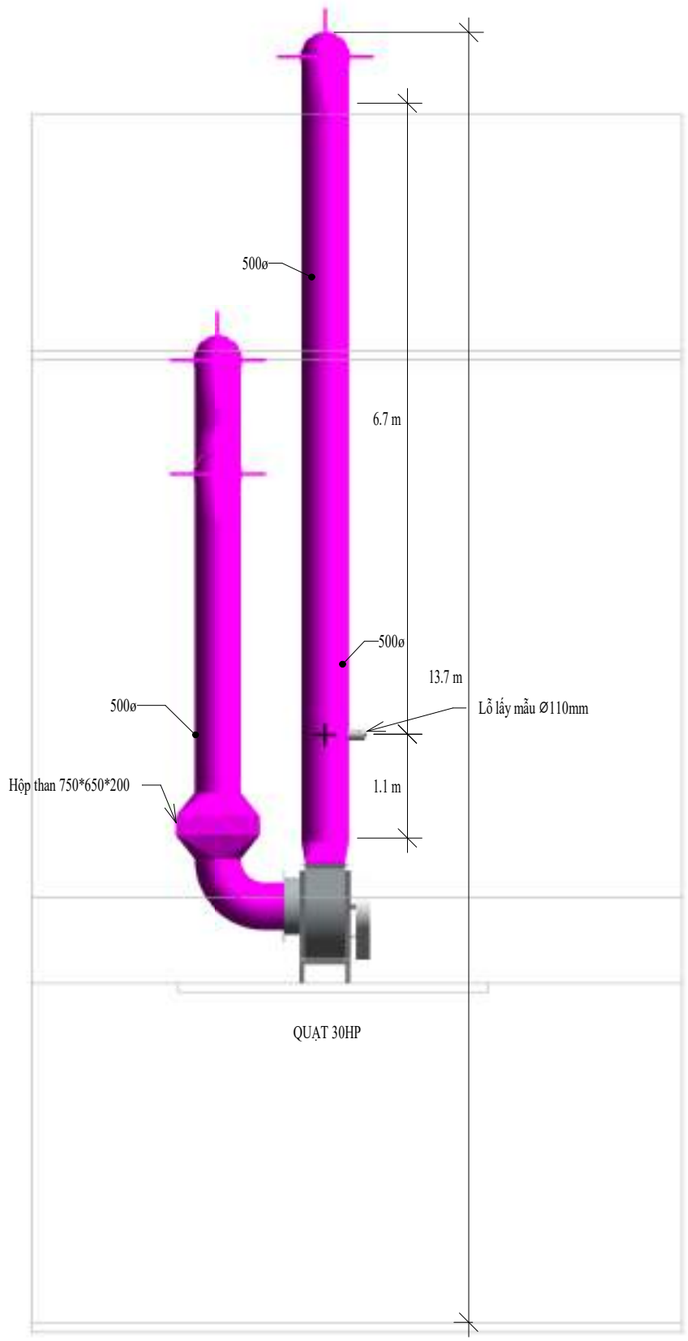

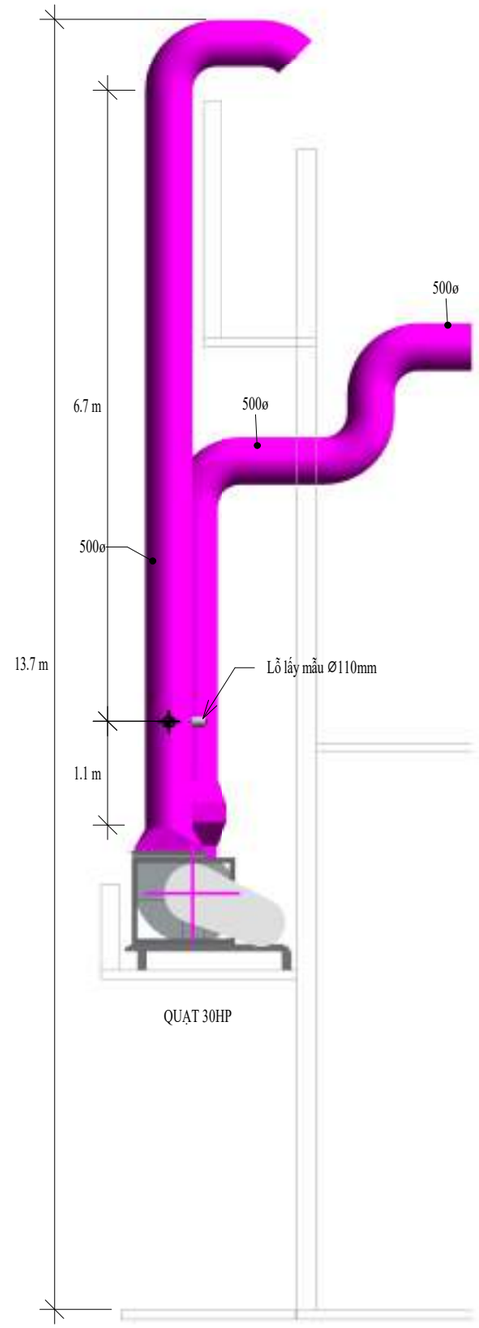

CHỦ DỰ ÁN :

CÔNG TY TNHH
GIÀY DONA STANDARD VIỆT NAM

HỒ SƠ/ DOCUMENT	
BAN HÀNH CHO/ ISSUED FOR	
	KIỂM TRA/ FOR INSPECTION
	DỰ TOÁN/ FOR QUANTITY SURVEY
X	TRÌNH DUYỆT/ FOR APPROVAL
	ĐẤU THẦU/ FOR TENDER
	THI CÔNG/ FOR CONSTRUCTION
	HOÀN CÔNG/ AS - BUILT

SỬA/REV.	NGÀY/DATE	MÔ TẢ /DESCRIPTION.

CÔNG TRÌNH - ĐỊA ĐIỂM
PROJECT - SITE

CÔNG TY TNHH
GIÀY DONA STANDARD VIỆT NAM

THIẾT KẾ CƠ ĐIỆN
M&E CONSULTING ENGINEERS

CÔNG TY TNHH MTV CƠ ĐIỆN LẠNH
NAM HƯNG THỊNH

QL.KỸ THUẬT CHECKER	NGUYỄN TUẤN LÊ
THIẾT KẾ DESIGNER	

NỘI DUNG BẢN VẼ:
DRAWING TITLE

HỆ THỐNG XỬ LÝ HƠI HÓA CHẤT TẠI CHUYỀN STOCKFIT 1 - XƯỞNG 28

BẢN VẼ SỐ : DRAWING NO :	**28 - 2F - 03**

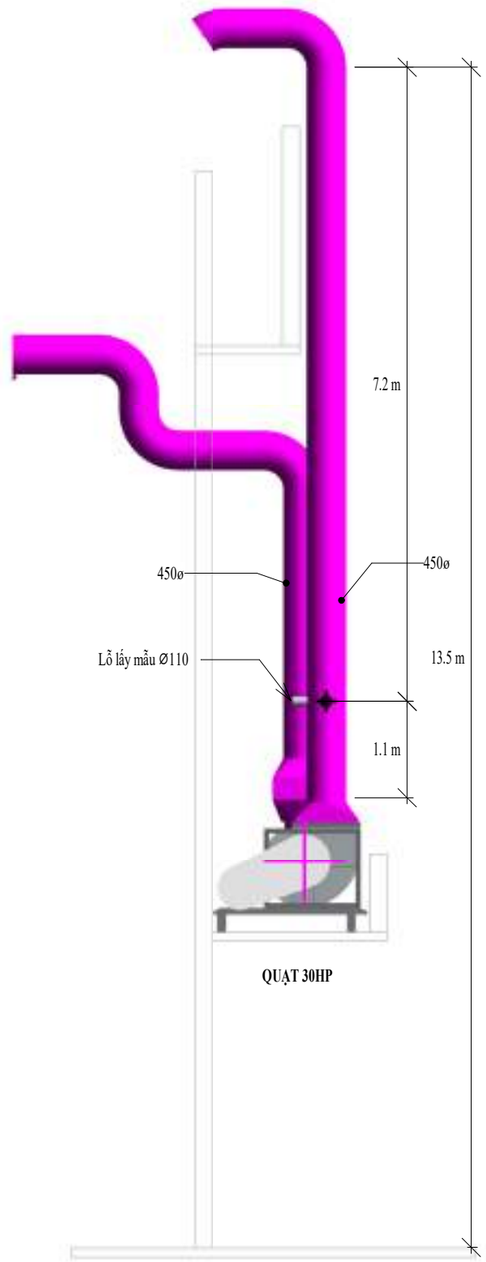

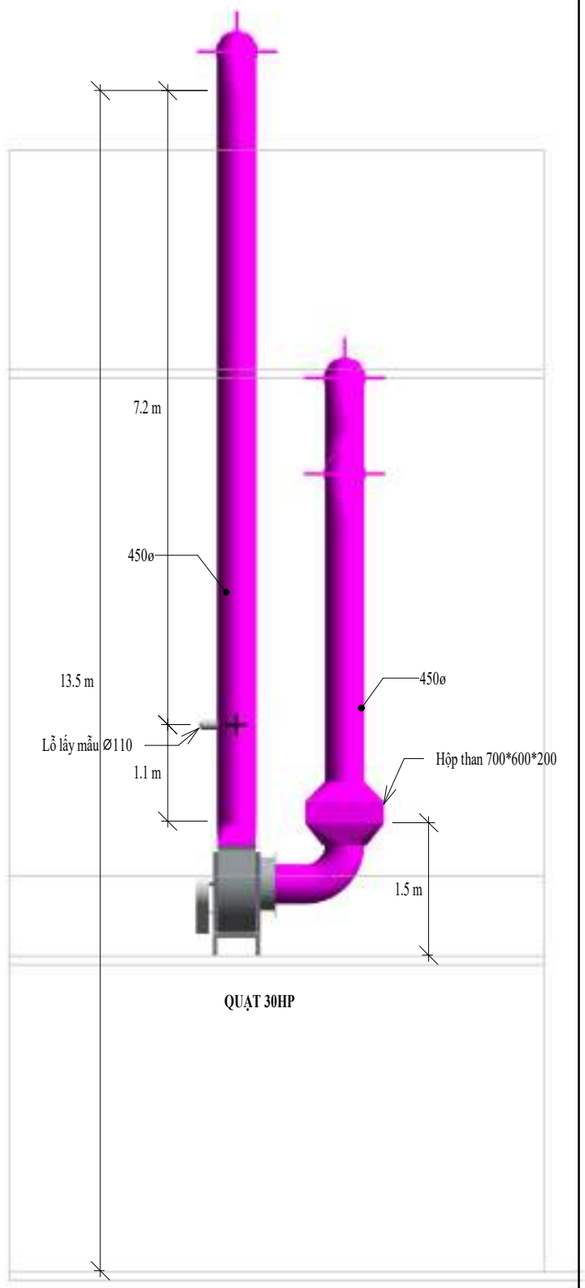

CHỦ DỰ ÁN :

CÔNG TY TNHH
GIÀY DONA STANDARD VIỆT NAM

HỒ SƠ/ DOCUMENT	
BAN HÀNH CHO/ ISSUED FOR	
	KIỂM TRA/ FOR INSPECTION
	DỰ TOÁN/ FOR QUANTITY SURVEY
X	TRÌNH DUYỆT/ FOR APPROVAL
	ĐẤU THẦU/ FOR TENDER
	THI CÔNG/ FOR CONSTRUCTION
	HOÀN CÔNG/ AS - BUILT

SỬA/REV.	NGÀY/DATE	MÔ TẢ /DESCRIPTION.

CÔNG TRÌNH - ĐỊA ĐIỂM
PROJECT - SITE

CÔNG TY TNHH
GIÀY DONA STANDARD VIỆT NAM

THIẾT KẾ CƠ ĐIỆN
M&E CONSULTING ENGINEERS

CÔNG TY TNHH MTV CƠ ĐIỆN LẠNH
NAM HƯNG THỊNH

QL.KỸ THUẬT CHECKER	NGUYỄN TUẤN LÊ
THIẾT KẾ DESIGNER	

NỘI DUNG BẢN VẼ:
DRAWING TITLE

HỆ THỐNG XỬ LÝ HƠI HÓA CHẤT TẠI CHUYỀN STOCKFIT 2 - XƯỞNG 28

BẢN VẼ SỐ : DRAWING NO :	**28 - 2F - 03**

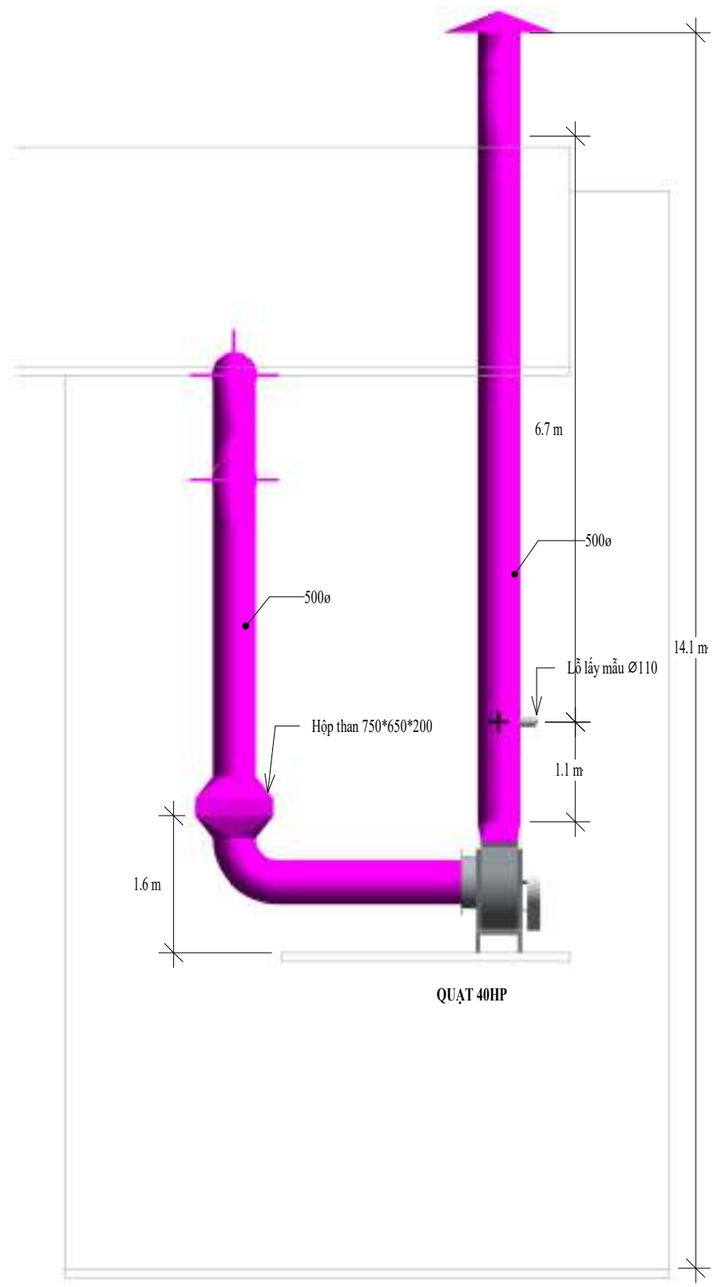

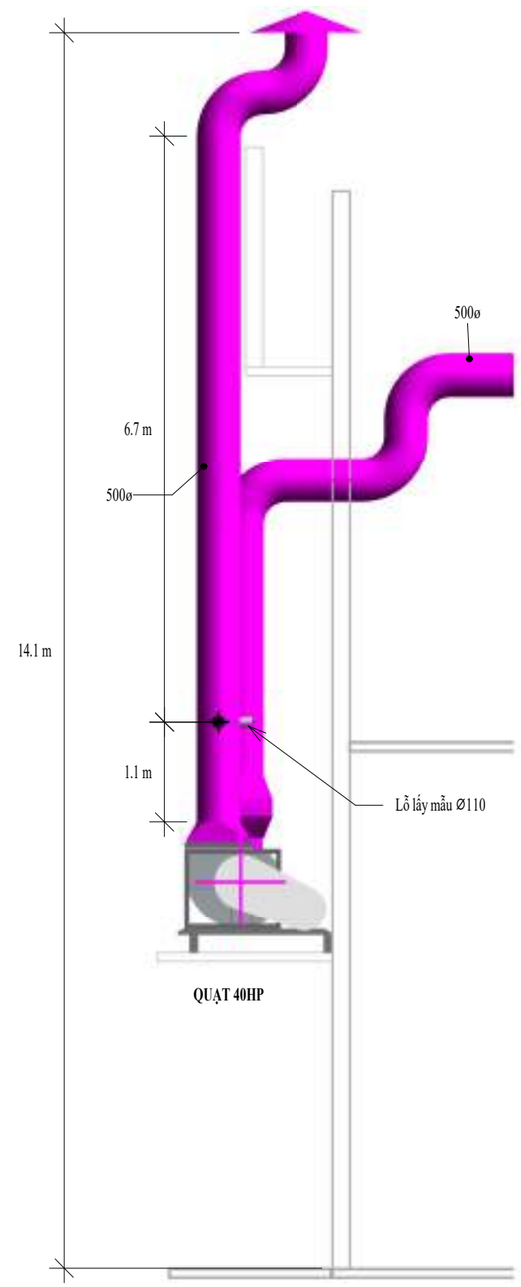

CHỦ DỰ ÁN :

CÔNG TY TNHH
GIÀY DONA STANDARD VIỆT NAM

HỒ SƠ/ DOCUMENT	
BAN HÀNH CHO/ ISSUED FOR	
	KIỂM TRA/ FOR INSPECTION
	DỰ TOÁN/ FOR QUANTITY SURVEY
X	TRÌNH DUYỆT/ FOR APPROVAL
	ĐẤU THẦU/ FOR TENDER
	THI CÔNG/ FOR CONSTRUCTION
	HOÀN CÔNG/ AS - BUILT

SỬA/REV.	NGÀY/DATE	MÔ TẢ /DESCRIPTION.

CÔNG TRÌNH - ĐỊA ĐIỂM
PROJECT - SITE

CÔNG TY TNHH
GIÀY DONA STANDARD VIỆT NAM

THIẾT KẾ CƠ ĐIỆN
M&E CONSULTING ENGINEERS

CÔNG TY TNHH MTV CƠ ĐIỆN LẠNH
NAM HƯNG THỊNH

QL.KỸ THUẬT CHECKER	NGUYỄN TUẤN LÊ
THIẾT KẾ DESIGNER	

NỘI DUNG BẢN VẼ:
DRAWING TITLE

HỆ THỐNG XỬ LÝ HƠI HÓA CHẤT TẠI CHUYỀN STOCKFIT 3 - XƯỞNG 28

BẢN VẼ SỐ :
DRAWING NO :

28 - 2F - 03

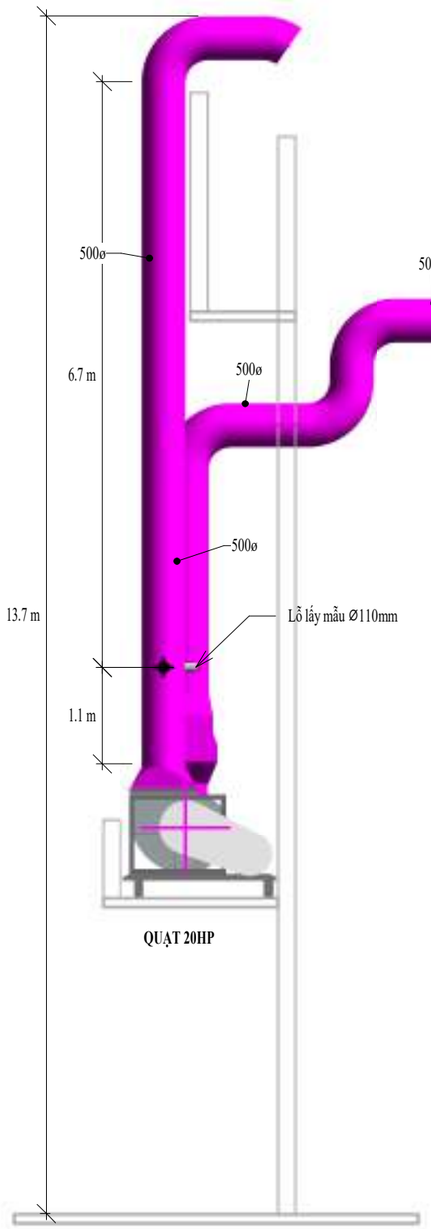

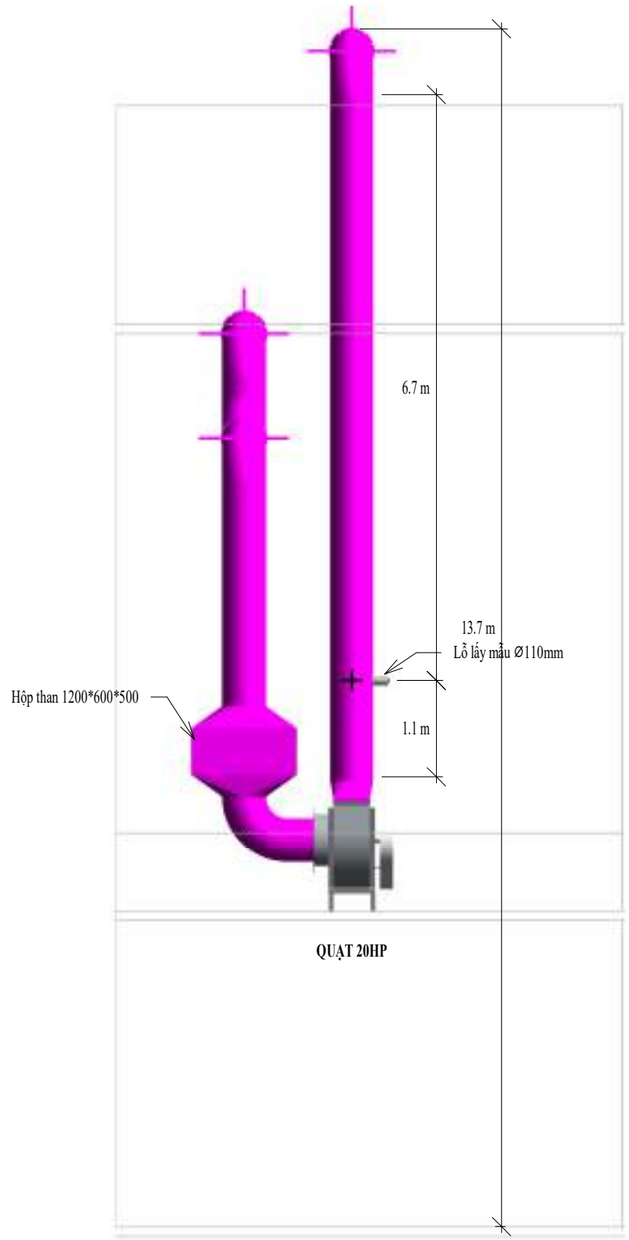

CHỦ DỰ ÁN :

CÔNG TY TNHH
GIÀY DONA STANDARD VIỆT NAM

HỒ SƠ/ DOCUMENT	
BAN HÀNH CHO/ ISSUED FOR	
	KIỂM TRA/ FOR INSPECTION
	DỰ TOÁN/ FOR QUANTITY SURVEY
X	TRÌNH DUYỆT/ FOR APPROVAL
	ĐẤU THẦU/ FOR TENDER
	THI CÔNG/ FOR CONSTRUCTION
	HOÀN CÔNG/ AS - BUILT

SỬA/REV.	NGÀY/DATE	MÔ TẢ /DESCRIPTION.

CÔNG TRÌNH - ĐỊA ĐIỂM
PROJECT - SITE

CÔNG TY TNHH
GIÀY DONA STANDARD VIỆT NAM

THIẾT KẾ CƠ ĐIỆN
M&E CONSULTING ENGINEERS

CÔNG TY TNHH MTV CƠ ĐIỆN LẠNH
NAM HƯNG THỊNH

QL.KỸ THUẬT CHECKER	NGUYỄN TUẤN LÊ
THIẾT KẾ DESIGNER	

NỘI DUNG BẢN VẼ:
DRAWING TITLE

HỆ THỐNG XỬ LÝ HƠI HÓA CHẤT TẠI CHUYỀN STOCKFIT 4 - XƯỞNG 28

BẢN VẼ SỐ : DRAWING NO :	**28 - 2F - 03**

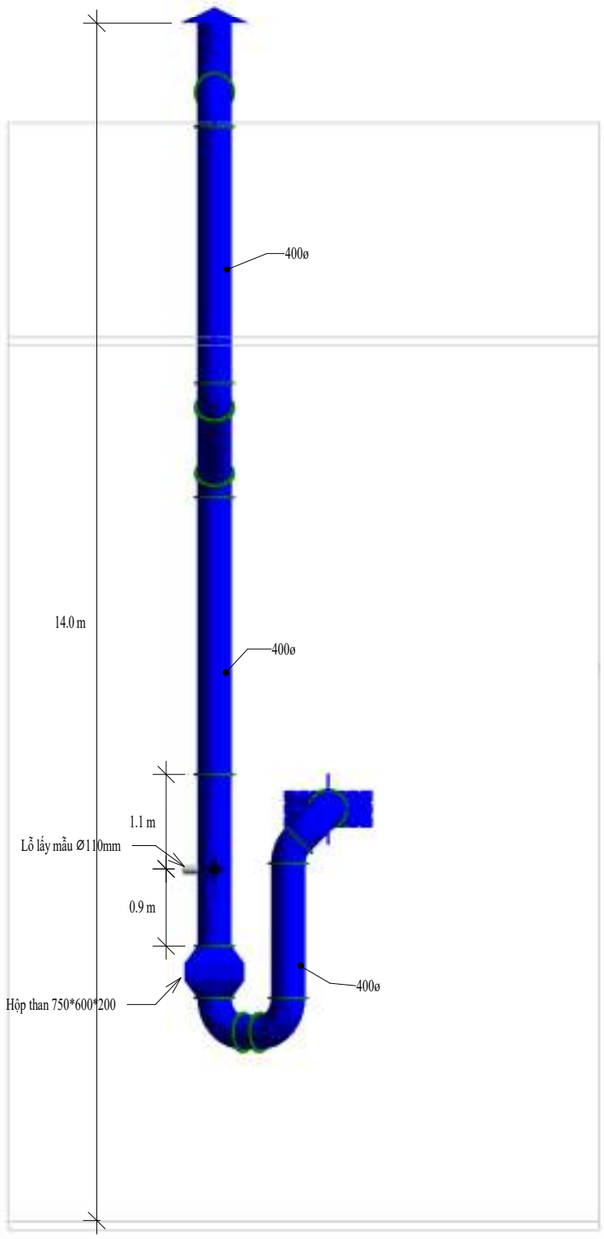

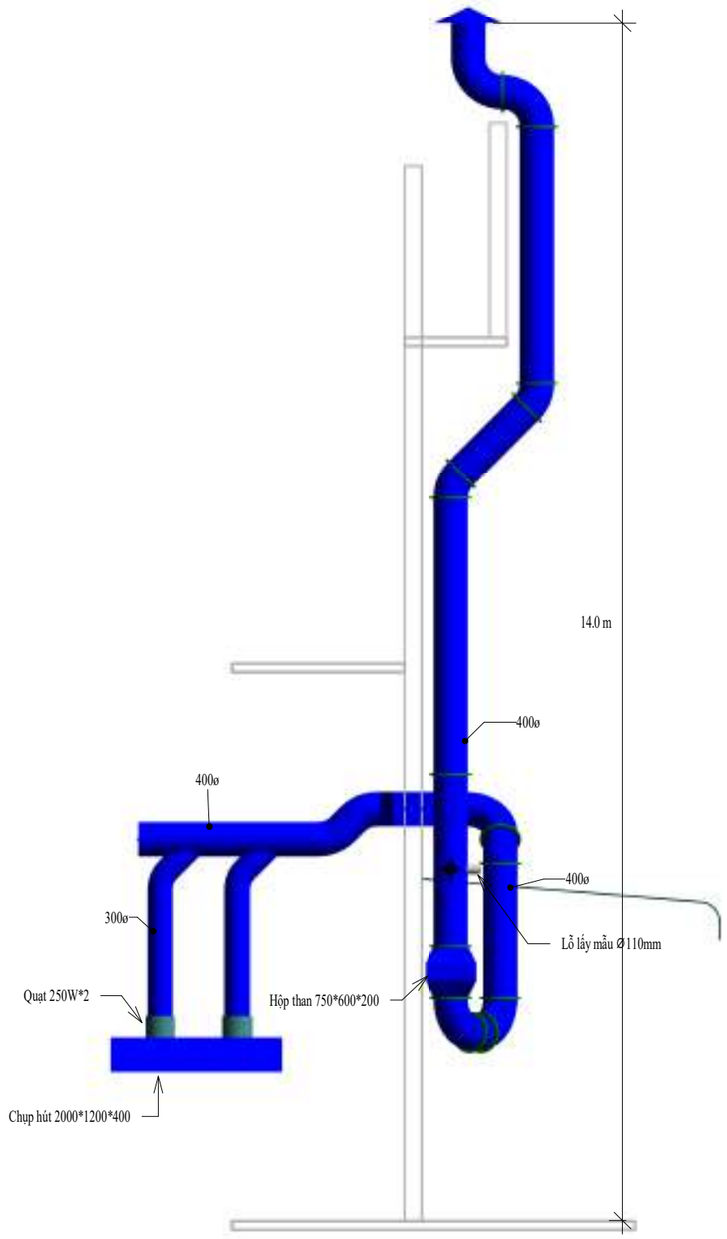

CHỦ DỰ ÁN :

CÔNG TY TNHH
GIÀY DONA STANDARD VIỆT NAM

HỒ SƠ/ DOCUMENT	
BAN HÀNH CHO/ ISSUED FOR	
	KIỂM TRA/ FOR INSPECTION
	DỰ TOÁN/ FOR QUANTITY SURVEY
X	TRÌNH DUYỆT/ FOR APPROVAL
	ĐẤU THẦU/ FOR TENDER
	THI CÔNG/ FOR CONSTRUCTION
	HOÀN CÔNG/ AS - BUILT

SỬA/REV.	NGÀY/DATE	MÔ TẢ /DESCRIPTION.

CÔNG TRÌNH - ĐỊA ĐIỂM
PROJECT - SITE

CÔNG TY TNHH
GIÀY DONA STANDARD VIỆT NAM

THIẾT KẾ CƠ ĐIỆN
M&E CONSULTING ENGINEERS

CÔNG TY TNHH MTV CƠ ĐIỆN LẠNH
NAM HƯNG THỊNH

QL.KỸ THUẬT CHECKER	NGUYỄN TUẤN LÊ
THIẾT KẾ DESIGNER	

NỘI DUNG BẢN VẼ:
DRAWING TITLE

HỆ THỐNG XỬ LÝ HƠI HÓA CHẤT TẠI KHU VỰC SAN CHIẾT KHO HÓA CHẤT - XƯỞNG 29

BẢN VẼ SỐ : DRAWING NO :	

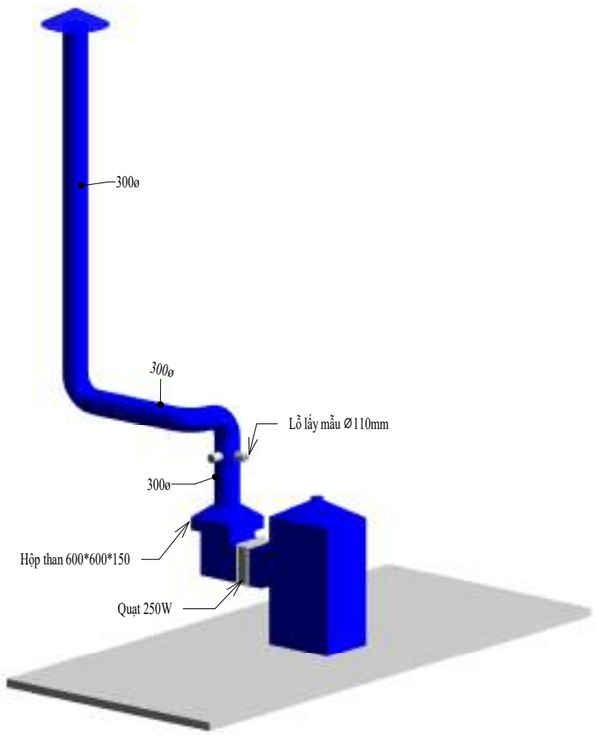

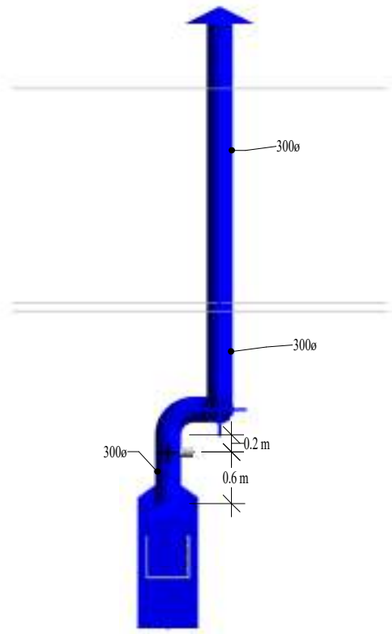

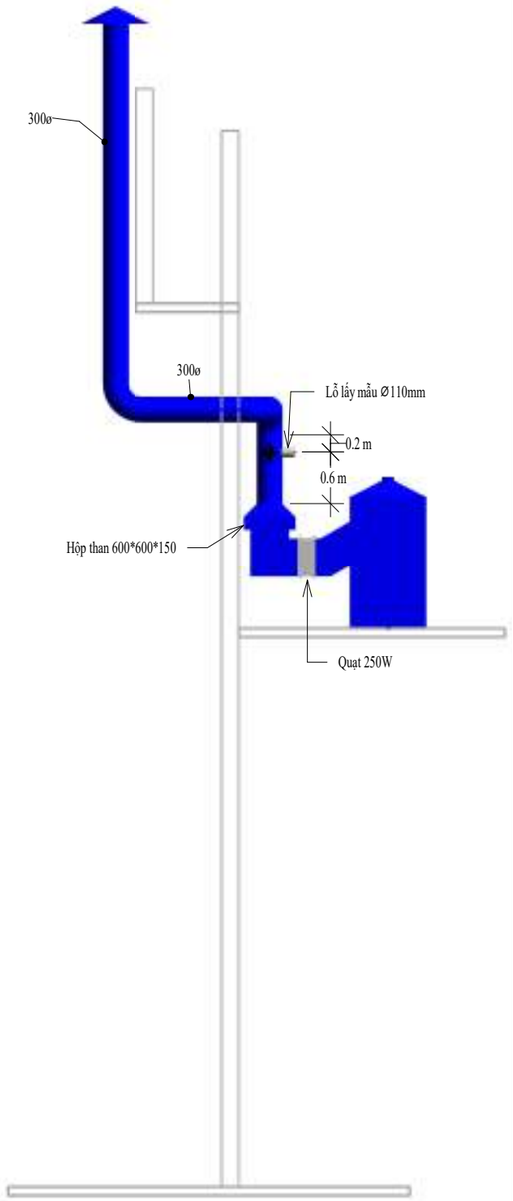

CHỦ DỰ ÁN :

CÔNG TY TNHH
GIÀY DONA STANDARD VIỆT NAM

HỒ SƠ/ DOCUMENT	
BAN HÀNH CHO/ ISSUED FOR	
	KIỂM TRA/ FOR INSPECTION
	DỰ TOÁN/ FOR QUANTITY SURVEY
X	TRÌNH DUYỆT/ FOR APPROVAL
	ĐẤU THẦU/ FOR TENDER
	THI CÔNG/ FOR CONSTRUCTION
	HOÀN CÔNG/ AS - BUILT

SỬA/REV.	NGÀY/DATE	MÔ TẢ /DESCRIPTION.

CÔNG TRÌNH - ĐỊA ĐIỂM
PROJECT - SITE

CÔNG TY TNHH
GIÀY DONA STANDARD VIỆT NAM

THIẾT KẾ CƠ ĐIỆN
M&E CONSULTING ENGINEERS

CÔNG TY TNHH MTV CƠ ĐIỆN LẠNH
NAM HƯNG THỊNH

QL.KỸ THUẬT CHECKER	NGUYỄN TUẤN LÊ
THIẾT KẾ DESIGNER	

NỘI DUNG BẢN VẼ:
DRAWING TITLE

HỆ THỐNG XỬ LÝ HƠI HÓA CHẤT TẠI PHÒNG LAB - XƯỞNG 29

BẢN VẼ SỐ : DRAWING NO :	